Cassina

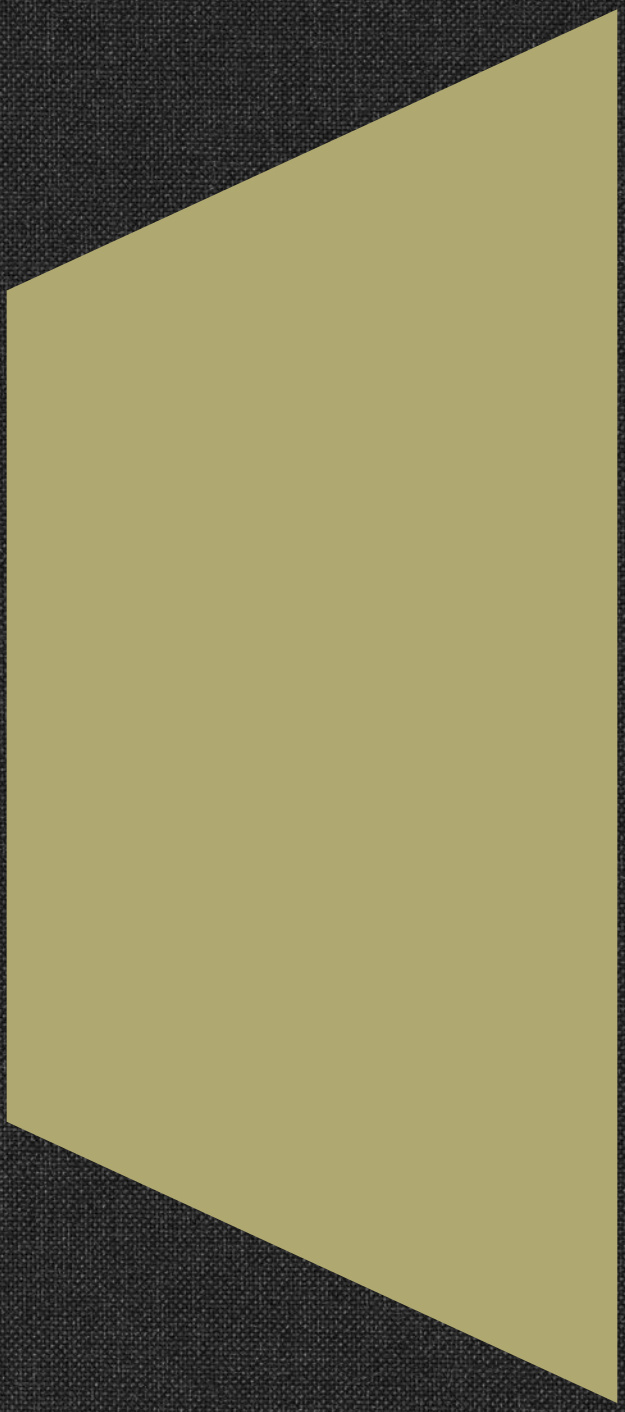

LIVING

Cassina

LIVING

TABLE OF CONTENTS

THE CASSINA PERSPECTIVE

SOFAS

Modular and Sectional Sofas

13 8
31 Beam Sofa System
47 Cornaro
63 Dress–Up!
79 Esosoft
95 Fiandra
107 Met
121 Mex Cube
133 Mex-Hi
147 Miloe
161 Mon-Cloud
181 Moov
191 Privé
203 Refolo
213 Sengu Bold
231 Sengu Sofa
245 Volage EX—S

Linear Sofas

263 2 Fauteuil Grand Confort, petit modèle, deux places
271 2 Fauteuil Grand Confort, petit modèle, deux places, durable
279 2 Fauteuil Grand Confort, petit modèle, trois places
287 2 Fauteuil Grand Confort, petit modèle, trois places, durable
295 3 Fauteuil Grand Confort, grand modèle, deux places
303 3 Fauteuil Grand Confort, grand modèle, deux places, durable
309 3 Fauteuil Grand Confort, grand modèle, trois places
319 5 Canapé, Appartement Le Corbusier
331 5 Canapé, Appartement Le Corbusier, durable
341 Aspen
347 Banquette Mauritanie
355 Duc-Duc
365 Dudet Bold
375 Dudet Sofa
385 Maralunga/40/40–S
391 Maralunga 50
403 Notturno a New York
415 Soriana
429 Tramonto a New York
439 Utrecht

Small Sofas

449 Capitol Complex Sofa
459 Lady
467 Volage EX-S Slim

Collection overview

ARMCHAIRS

Armchairs

483 1 Fauteuil dossier basculant
495 1 Fauteuil dossier basculant, 60
503 1 Fauteuil dossier basculant, UAM
509 1 Fauteuil dossier basculant, Villa Church
515 2 Fauteuil Grand Confort, petit modèle
527 2 Fauteuil Grand Confort, petit modèle, durable
537 2 Fauteuil Grand Confort, petit modèle, durable, 60
543 3 Fauteuil Grand Confort, grand modèle
553 3 Fauteuil Grand Confort, grand modèle, durable
565 3 Fauteuil Grand Confort, grand modèle, durable, 60
571 3 Fauteuil Grand Confort, grand modèle, méridienne, durable
579 875
587 Aeo
593 Aki Biki Canta
599 Antropus
607 Auckland
613 Back–Wing Armchair
621 Black Red and Blue Zeilmaker version
629 Capitol Complex Armchair
643 Cornaro
649 Dodo
657 Dudet Armchair
669 Esosoft armchair
679 Feltri
689 Kangaroo
701 Lady
715 Maralunga armchair
725 Met
737 Mon-Cloud Armchair
749 OMBRA
757 P22
769 Privé
779 Red and Blue
789 Somewhere EI-S
801 Soriana
813 Soriana in denim
825 Soriana denim crafted by Roy Roger's®
835 Tamburound Armchair
847 Tre Pezzi
857 Utrecht
873 Utrecht Baby, XL
881 Wink
891 Woodline

Chaise longue

903 4 Chaise longue à réglage continu, 60
911 Chaise longue Indochine
921 Tokyo Chaise Longue

Benches

933 Civil Bench
941 Volage

Poufs

953 2 Ottomane
961 2 Ottomane, durable
969 Modular Imagination
983 Ruuna pouf
993 Soft Corners

Outdoor Armchairs

1007 3 Fauteuil Grand Confort, grand modèle, méridienne

Collection overview

LOW & SIDE TABLES

Low tables

1027 10 Table en tube basse
1035 10 Table en tube basse, grand modèle
1045 Accordo
1057 Boboli
1071 Bowy Table
1085 Esosoft Coffee Table
1101 Mex
1115 Mex-Hi
1127 Mexique
1141 Ordinal Low
1151 Plana
1161 Rio
1175 Scighera
1183 Sengu Coffee Table
1195 Sengu Low Table
1207 Table à Plateau Intérchangeable
1217 Table Basse en Forme Libre
1229 Table Monta
1239 Torei
1251 Treflo
1259 Volage EX–S

Side tables

1273 780/783
1279 9 Occasional Table
1293 Cicognino
1301 Constantin
1313 Djuna

1321 Fluid Joinery - Side Table I
1335 Guéridon J. M.
1341 LC14 Tabouret, Nantes-Rezé, 1952-1957
1355 Marcel T
1363 Soft Corners
1377 Traccia

Collection overview

CHAIRS AND SMALL ARMCHAIRS

Chairs

1395 Hill House 1
1405 Ombra Tokyo
1413 Zig Zag

Small Armchairs

1427 7 Fauteuil tournant, durable
1439 905
1451 Commitee Chair
1461 Doron Hotel
1475 Indochine
1485 Tamburound
1495 Willow 1
1503 8 Tabouret tournant, durable

Stools

1511 9 Tabouret
1519 9 Tabouret de salle de bains
1525 Tabouret Méribel–Berger

Collection overview

TABLES, CONSOLE TABLES, AND DESKS

Console Tables

1545 Antella
1555 Console Doron
1563 PA' 1947

Desks

1577 Bureau Boomerang
1585 Petit Bureau en Forme Libre
1595 Sled
1607 Stadera

Collection overview

CONTAINER UNITS

1623 20 Casiers standard P.E.N.
1629 20 Casiers standard, pieds corolle
1637 Bramante
1651 Deco
1661 Elling Buffet
1673 Ghost Box
1687 Riflesso
1701 Rondos
1713 Hayama

Collection overview

BOOKSHELVES

1733 FF. Spine
1747 Infinito
1757 Infinito Wall
1773 Nuage
1781 Nuage à Plots
1795 Nuvola Rossa
1807 Rialto
1815 Veliero

Collection overview

LAMPS

1829 3 to 9
1849 Bollicosa
1861 Bollicosa Small
1873 Constellation
1883 Dot Pattern Light
1895 Eitie
1919 Ficupala
1935 Fluxus-E
1945 Galaxy
1957 Helena
1971 Iride
1983 Palpebra
1993 Polyshape
2007 Starburst
2021 Tsai Light
2037 Valor. S
2051 Wax, Stone, Light

Collection overview

COMPLEMENTS & ACCESSORIES

Large Accessories

2077 Paravent Ambassade
2087 Paravento Balla
2097 Paravento Risacca
2107 Radio in cristallo
2117 Serving Cart
2125 Tramonto a New York

Carpets

2137 Aral
2147 Atacama 3
2159 Graffiti
2167 Janubi
2175 Mokoro
2189 Rigadino
2199 Sahara
2215 Somewhere El-S
2225 Tapis La Main Ouverte
2235 Ténéré
2245 Vérité

Mirrors

2255 Deadline
2267 Gibbous
2279 Hooptical
2289 Les Grands Trans-Parents
2301 Me From Outside
2307 Me From Outside
2313 Me From Outside
2319 No Vanitas
2331 Otero

Collection overview

THE CASSINA PERSPECTIVE



Cassina has been designing the future of interiors for almost 100 years with a pioneering attitude, combining advanced technological expertise with traditional craftsmanship. Over the years, it has collaborated with leading architects, designers and creatives to imagine new forms and transform them into projects. This has given rise to “The Cassina Perspective” vision of living, which expresses the brand's values through an eclectic collection in which innovative products and timeless icons create welcoming atmospheres, communicating through a unique design code. This holistic philosophy is reflected in all areas of the home, from living and dining areas to bedrooms and outdoor spaces. The collection is completed by the catalogues Details, which includes accessories and furnishing complements, and Lighting, with designer lighting solutions.

IT Cassina disegna il futuro degli interni da quasi 100 anni con attitudine pionieristica, coniugando competenze tecnologiche all’avanguardia a un’artigianalità di grande tradizione.
Negli anni, ha coinvolto i più importanti architetti, designer e creativi per immaginare nuove forme e trasformarle in progetti. Da qui nasce la visione dell’abitare 'The Cassina Perspective', che esprime e i valori del brand attraverso una collezione eclettica in cui prodotti dall’anima più innovativa e icone intramontabili creano atmosfere accoglienti, dialogando secondo un codice progettuale unico.
Questa filosofia olistica si declina in tutti gli ambienti della casa, dalle aree living e dining, a quelle sleeping e outdoor. Completano la collezione i cataloghi Details, che comprende accessori e complementi d’arredo, e Lighting, con proposte di illuminazione d’autore.

DE Seit fast 100 Jahren designt Cassina die Zukunft der Inneneinrichtung mit einer wegweisenden Einstellung, die hochmoderne Fachkompetenzen mit traditioneller Handwerkskunst verbindet. Im Laufe der Jahre hat das Unternehmen mit den bedeutendsten Architekten, Designern und kreativen Köpfen zusammengearbeitet, um neue Formen zu gestalten und sie in Projekte umzusetzen.
Aus diesem Ansatz entstand die Vision des Wohnens 'The Cassina Perspective', die die Werte der Brand durch eine eklektische Kollektion repräsentiert, in der Produkte mit einem innovativeren Charakter und zeitlose Ikonen basierend auf einem einzigartigen Projektkonzept miteinander in Dialog treten und eine behagliche Atmosphäre schaffen.
Diese ganzheitliche Philosophie erstreckt sich auf alle Räume der Wohnung, von den Living- und Dining-Bereichen bis zu den Sleeping- und Outdoor-Bereichen. Komplettiert wird die Kollektion durch den Katalog Details, der Accessoires und Einrichtungsgegenstände enthält, und den Katalog Lighting mit einem Angebot an Designerleuchten.

FR Depuis près de 100 ans, Cassina dessine l'avenir de l'intérieur avec une attitude pionnière, alliant des compétences technologiques de pointe à un savoir-faire artisanal de grande tradition.
Au fil des ans, elle a fait appel à des architectes, des designers et des créatifs de premier plan pour imaginer de nouvelles formes et les transformer en projets. C'est ainsi qu'est née « The Cassina Perspective », une vision de l'habiter qui exprime les valeurs de la marque à travers une collection éclectique dans laquelle des produits à l'esprit innovant et des icônes intemporelles créent des atmosphères accueillantes, dialoguant selon un code de conception unique.
Cette philosophie holistique se décline dans toutes les pièces de la maison des espaces living et dining, aux zones sleeping et outdoor. Les catalogues Details, qui regroupe les meubles de complément et accessoires, et Lighting, qui propose des luminaires d'auteur, viennent compléter cette collection.

SOFAS

Modular and Sectional Sofas

Cassina



8

Designed by **Piero Lissoni,** 2014 Produced **Cassina,** 2024



COVER
“8” sofa, leather Naturale ZZ 13Z361. MEXIQUE, low tables, glossy laquered LP 339, gunmetal grey legs. CONSTANTIN low table.
Rug IN TOUCH grigio ghiaccio.

TOP
“8” sofa, leather Naturale ZZ 13Z361. P22 armchair, gunmetal grey aluminium base, Sutra 13F939. MEXIQUE, low tables, glossy laquered LP 339, gunmetal grey legs. CONSTANTIN low table.

8

Cassina LAB

Designed by **Piero Lissoni,** 2014 Produced **Cassina,** 2024



Timeless comfort and elegance distinguish the minimalist, versatile proportions of 8, defined by a modular structure that combines masterful construction and fine tailoring in every aspect of the product. The family expands to include a three-seat sofa, chaise longue, ottoman, two-seat bench and a three-seat end unit, all available in standard or large dimensions. The extruded aluminium base makes it possible to compose elements of various lengths, for a broad choice of configurations. Insertion of the upholstery in the central opening of the flexible panels, executed by hand with millimetric precision, is an example of Cassina's artisanal expertise. The upholstered products are consciously crafted from circular materials like blown recycled polyester fibre.

IT Confort ed eleganza senza tempo distinguono le proporzioni minimali e versatili di 8, definito da una struttura modulare che unisce maestria costruttiva e cura sartoriale in ogni aspetto del prodotto. La famiglia si amplia includendo il modello divano a tre posti, la chaise longue, il pouf, una panca a due posti e un elemento terminale a tre sedute, tutti disponibili in misure standard o large. La base in estruso di alluminio consente di creare e comporre elementi di varia lunghezza aprendo a un'ampia scelta di configurazioni. L'inserimento del rivestimento nella fessura centrale dei pannelli flessibili, eseguito a mano con precisione millimetrica, esprime la sapienza artigianale di Cassina. La composizione degli imbottiti è realizzata in maniera consapevole con il ricorso a materiali circolari quali fibra soffiata di poliestere riciclato.

DE Komfort und zeitlose Eleganz charakterisieren die minimalistischen und vielseitigen Proportionen des Sofas 8, das durch ein modulares Gestell definiert ist, das in jedem seiner Aspekte konstruktive Kunstfertigkeit mit maßgefertigter Sorgfalt verbindet. Die Familie erweitert sich und umfasst jetzt ein Dreisitzer-Sofa, eine Chaiselongue, einen Polsterhocker, eine Zweisitzer-Sitzbank und ein Dreisitzer-Endelement, die alle in der Standardgröße oder in der Größe Large verfügbar sind. Das Gestell aus stranggepresstem Aluminium erlaubt das Schaffen und Kombinieren von Elementen unterschiedlicher Länge und bietet Raum für zahlreiche Konfigurationen. Das Einsetzen des Bezugs in den zentralen Schlitz der flexiblen Platten, das in Handarbeit mit millimetergenauer Präzision durchgeführt wird, zeigt die handwerkliche Kunstfertigkeit von Cassina. Die Polsterungen werden verantwortungsbewusst und unter Verwendung von Materialien der Kreislaufwirtschaft aufgebaut, wie Meltblown-Vliesstoff aus recyceltem PET.

FR Un confort et une élégance intemporelle caractérisent les proportions minimalistes et polyvalentes de 8, défini par une structure modulaire alliant la maitrise du processus de fabrication et le soin de la confection dans tous les aspects du produit. La famille s'agrandit avec un modèle canapé trois places, une chaise longue, un pouf, un banc deux places et un module d'extrémité trois places, tous disponibles dans des tailles standard ou large. Le piètement en aluminium extrudé permet de créer et de composer des éléments de différentes longueurs, permettant ainsi un large éventail de configurations. L'insertion du revêtement dans la fente centrale des panneaux flexibles, réalisée à la main avec une précision millimétrique, exprime le savoir-faire artisanal de Cassina. La composition des rembourrages fait appel de manière responsable à des matériaux circulaires tels que la fibre soufflée de polyester recyclé.

Sofas







EN Structure

· Seat in extruded aluminium, steel brackets and reinforcement plates, with elastic webbing and piping in fabric or leather.
· Feet in polished or painted cast aluminium.
· Foot pads in plastic material.
Cushion padding
· Blown recycled polyester fibre.
Upholstery
· Removable, available in the fabrics and leathers on the price list.

IT Struttura

· Seduta in estruso di alluminio, centine e piastre di rinforzo in acciaio, con cinghie elastiche e profilo rivestito in tessuto o pelle.
· Piedi in pressofusione di alluminio lucidati o verniciati.
· Piedini in materiale plastico.
Imbottitura cuscini
· Fibra soffiata di poliestere riciclato.
Rivestimento
· Sfoderabile, disponibile nei tessuti o pelli presenti a listino.

DE Gestell

· Sitzfläche aus stranggepresstem Aluminium, Leisten und Verstärkungsplatten aus Stahl, mit elastischen Riemen und Profil mit Stoff- oder Lederbezug.
· Füße aus Aluminiumdruckguss, glänzend oder lackiert.
· Gleiter aus Kunststoff.
Kissenfüllung
· Meltblown-Vliesstoff aus recyceltem PET.
Bezug
· Abziehbar, verfügbar in den Stoffen und Lederarten nach Preisliste.

FR Structure

· Assise en aluminium extrudé, équerres et plaques de renfort en acier, avec sangles élastiques et passepoil en tissu ou en cuir.
· Pieds en fonte d'aluminium poli ou peint.
· Embouts de pieds en matériau plastique.
Rembourrage des coussins
· Fibre soufflée de polyester recyclé.
Revêtement
· Déhoussable, disponible dans les tissus ou les cuirs figurant dans la liste des prix.

207 01

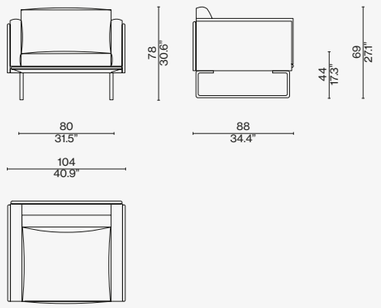

207 H1

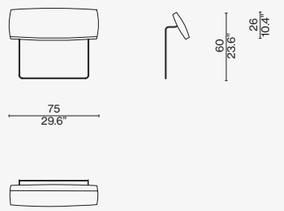

207 H2

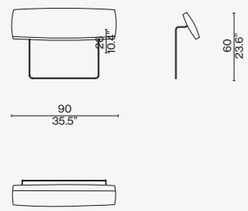

207 08

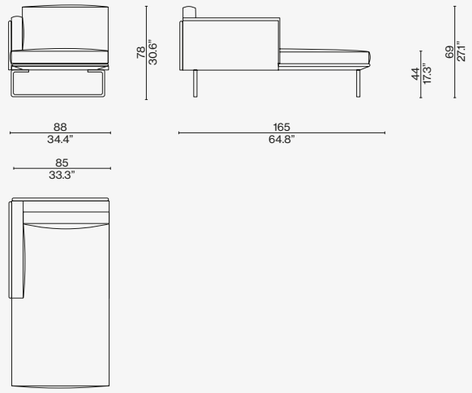

207 09

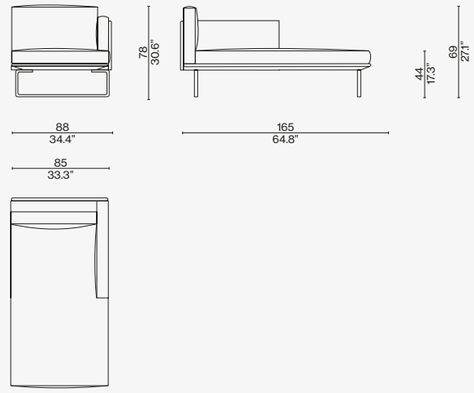

207 02

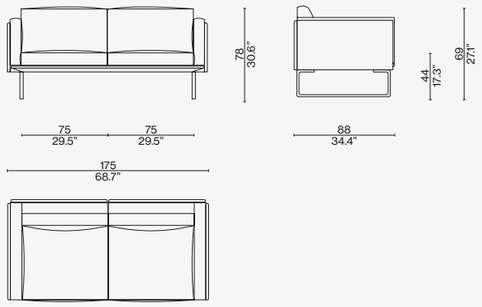

207 005

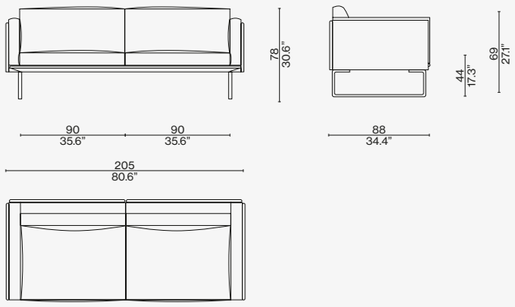

207 L8

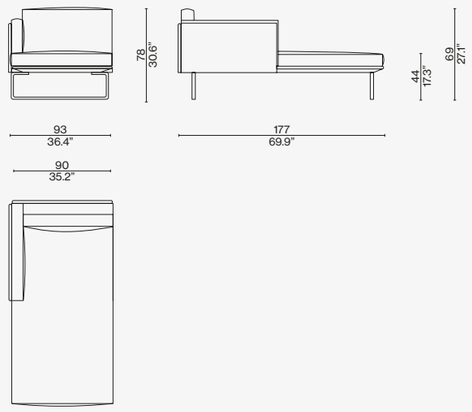

207 L9

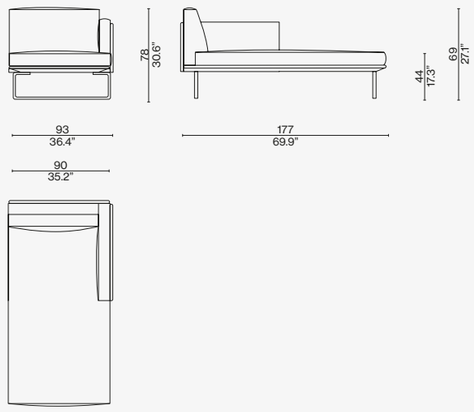

207 06

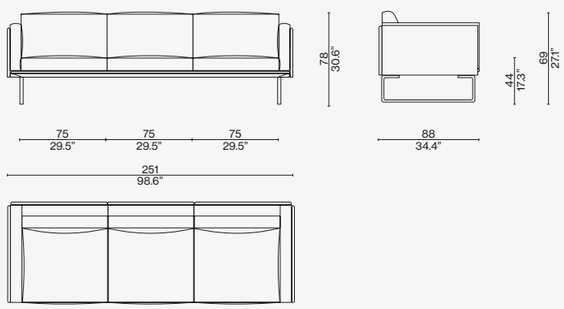

207 L3

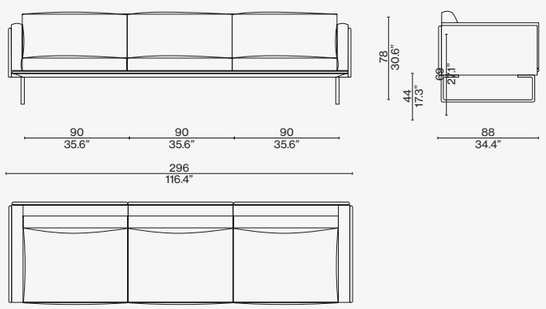

207 26

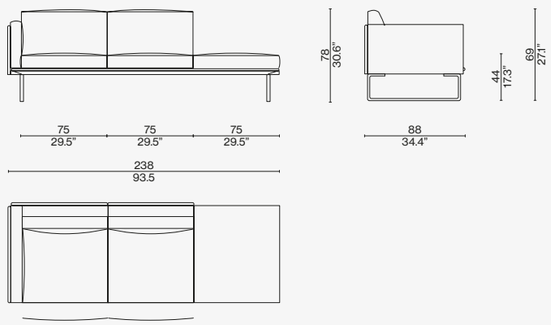

207 27

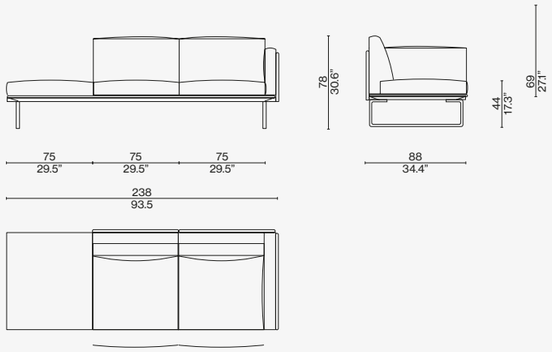

207 P4

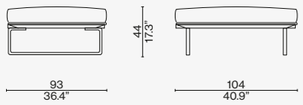

207 P2

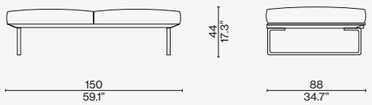

207 90

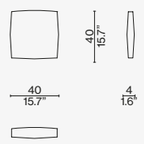

207 91

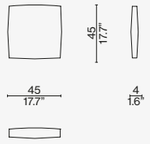

207 12 + 207 13

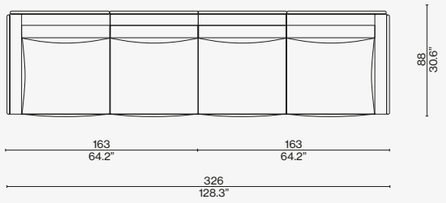

207 12 + 207 52

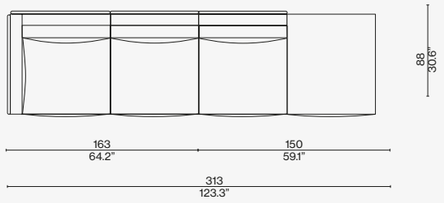

207 16 + 207 19

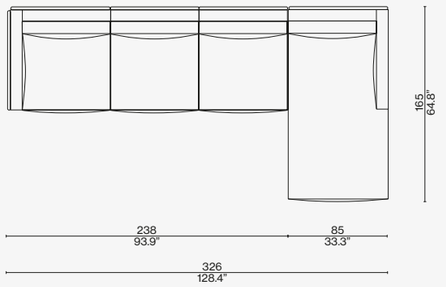

207 33 + 207 52

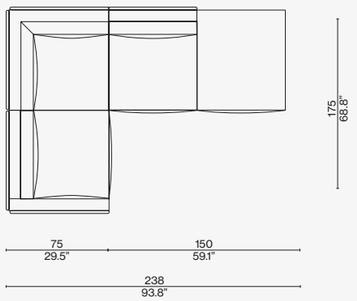

207 16 + 207 11 + 207 17

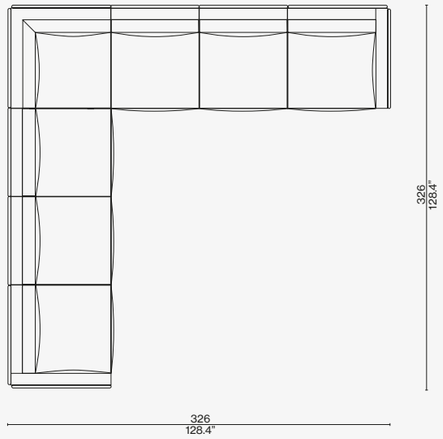

207 10 00 + 207 L6 + 207 L7

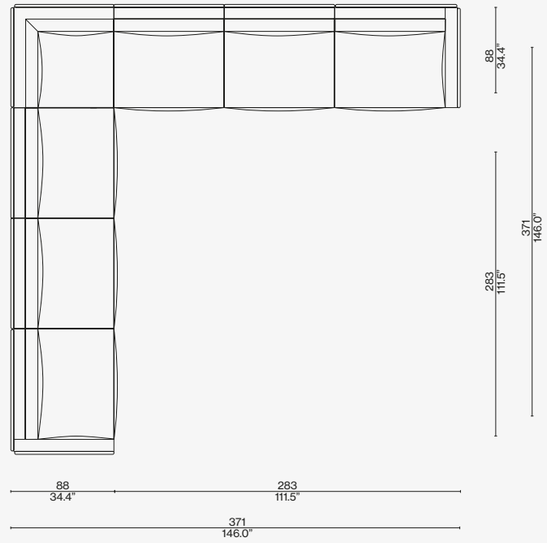

Scan the QR code to access all product information
on the Cassina website.



8
natural leather, antracite matt base

CUSHIONS
loira (L): champagne, bianco

UTRECHT
luxor (L) beige

MEXIQUE
gunmetal legs + am. walnut top, red glossy lacquered top

GHOST BOX
comfort

AWKWARD LIGHT
aluminium and steel with black powder coating

ARAL
rosa antico

9
carrara marble top and base

SOFT CORNER
lima (L) antracite






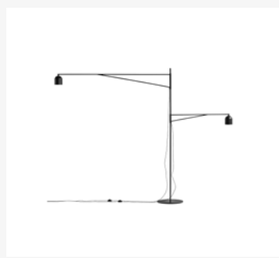
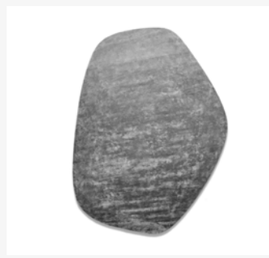





8
loira (L) perla, antracite matt base

CUSHIONS
loira (L) perla

2 FAUTEUIL GRAND CONFORT
Lirico blue velvet, blue Gloss structure

MEX
extra-clear tempered glass, coffee painted glass base

NUAGE À PLOTS
natural oak, white plots

POLYSHAPE
blue

ATACAMA 3
carta da zucchero

9
grigio carnico top and base




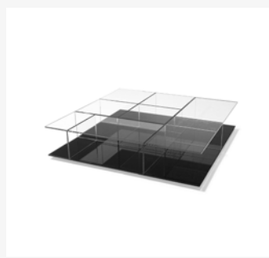





TOTAL LOOK SUGGESTIONS



8
loira (L) champagne, anthracite base

CUSHIONS
lipario (L): titanio, cenere

4 CHAISE LONGUE À REGLAGE CONTINU
plus blu saddle leather, blue gloss structure

ORDINAL
calacatta marble

GHOST BOX
petrolio

POLYSHAPE
green

SAHARA MIDGRID
carta da zucchero

SOFT CORNER
lincoln (L): oliva, cenere

ME FROM OUTSIDE
mirror




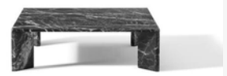






Cassina



BEAM SOFA SYSTEM

Designed by **Patricia Urquiola,** 2016



COVER AND TOP
BEAM SOFA SYSTEM sofa, Osaka 13O045. BLACK RED AND BLUE armchair, black frame, green seat and backrest. SUPER BEAM sofa system low table, american walnut and cement stone top. Awkward Light, Karakter.

RIGHT
BEAM SOFA SYSTEM sofa, Osaka 13O045. SUPER BEAM sofa system low table, mat black painted base, american walnut and cement stone top. Rug IN TOUCH grigio ghiaccio.



BEAM SOFA SYSTEM

Designed by **Patricia Urquiola,** 2016

Paying homage to the work of Vico Magistretti, this innovative system of upholstered seating is underpinned by a supporting beam on which modules join together to create stylish, relaxing and functional compositions. The high and reclining back create the effect of a warm, welcoming embrace, that effect heightened by the soft, inviting cushions. The mastery of Cassina's craftsmanship is revealed in the pinched stitching around the perimeter of the cushions, adding an extra touch of refinement. With the feather-padded upholstery covering the CFC-free expanded polyurethane foam pads, adding to the cosy look and feel of the sofa. The system includes three sofas and various modular elements, including seating, side-tables, a foot-rest.



IT Un omaggio al lavoro di Vico Magistretti. Un innovativo sistema di sedute imbottite, che grazie all'appoggio della trave geometrica, trait d'union dell'insieme, consente di abbinare diversi elementi e comporre soluzioni all'insegna dello stile, del relax e della funzionalità. La sovrapposizione tra lo schienale alto e il meccanismo dello schienale crea l'effetto di un abbraccio confortevole e avvolgente, ulteriormente accentuato dalle cuscinature soffici e accoglienti. La maestria artigianale di Cassina si rivela nel dettaglio della cucitura sinuosa, delineata da una pizzicatura perimetrale che impreziosisce l'estetica elegante e raffinata del design. La fodera in piuma riveste la struttura in poliuretano espando privo di CFC, amplificando la sensazione di comfort e la morbidezza visiva delle forme. Il sistema include tre divani e diversi elementi componibili tra cui le sedute, i tavolini e il pouf.

DE Eine Hommage an die Arbeit von Vico Magistretti. Ein innovatives Polstersitzsystem, das dank der Auflage auf einem geometrischen Balken, dem verbindenden Element der Gesamtkombination, die Zusammenstellung verschiedener Elemente und die Kombination von Lösungsmöglichkeiten gestattet, die ganz im Zeichen von Stil, Entspannung und Funktionalität stehen. Die Überlagerung der hohen Rückenlehne mit deren Mechanismus den Effekt einer angenehmen und einhüllenden Umarmung, der durch die weichen, bequemen Kissen noch verstärkt wird. Die Handwerkskunst von Cassina zeigt sich im Detail der gewundenen Naht, die durch eine Rundum-Abnähung nachgezeichnet wird und eine Bereicherung der eleganten und raffinierten Ästhetik des Designs darstellt. Das Daunenfutter umkleidet die Struktur aus FCKW-freiem Polyurethanschaum und verstärkt das Gefühl der Behaglichkeit und die visuelle Weiche der Formen. Das System umfasst drei Sofas und verschiedene Kombi-Elemente wie Stühle, Sofatische und den Pouf.

FR Un hommage au travail de Vico Magistretti. Un système innovant de sièges rembourrés, qui grâce au support de la poutre géométrique, trait d'union de l'ensemble, permet de combiner différents éléments et de composer des solutions synonyme de style, détente et fonctionnalité. La superposition entre le haut dossier et son mécanisme crée l'effet d'une étreinte confortable et enveloppante, accentuée par des coussins doux et accueillants. La maîtrise artisanale de Cassina se révèle dans le détail de la couture sinueuse, définie par un pincement périmétral qui sublime l'esthétique élégante et raffinée du design. La doublure en plumes recouvre la structure en mousse de polyuréthane sans CFC, ce qui amplifie la sensation de confort et de douceur visuelle des formes. Le système comprend trois canapés et plusieurs éléments modulaires dont des chaises, des tables basses et un pouf.

Sofas





EN Structure

· Seat frame in steel rod with elastic belts.
Upholstery
· Flexible cold moulded polyurethane foam.
· Flexible polyurethane foam.
· Polyester padding with resin along with light velvet.
Base
· Beams in extruded aluminium, colours as per pricelist.
· Feet in transparent plastic material.
Piani
· Wood particles panel (MDF) black painted.
· Wood particles panel (MDF) and natural or painted (colours as per pricelist) oak or american walnut sheers with solid wood edges. Top in cement-stone. Finishing oil-water repellent.
Quilted upholstery
· Quilted fabric or quilted leather.

IT Struttura

· Telaio seduta in tubolare d'acciaio dotato di cinghie elastiche.
Imbottitura
· Poliuretano espanso flessibile schiumato a freddo.
· Poliuretano espanso flessibile.
· Ovatta in fibra di poliestere resinata accoppiata con vellutino.
Basamento
· Travi in alluminio estruso nelle finiture indicate a listino.
· Piedini in materiale plastico trasparente.
Piani
· Pannello di particelle di legno (MDF) tinto nero.
· Piano in pannello di particelle di legno (MDF) e tranciato di rovere naturale o tinto nelle finiture indicate a listino o noce canaletto con bordi massellati.
· Piano di pietra-cemento, finitura olio-idro repellente.
Rivestimento
· Tessuto o pelle.

DE Struktur

· Rahmen der Sitzfläche aus Stahlrohr, mit elastischen Riemen.
Polsterung
· Flexibler, kalt geschäumter Polyurethanschaum.
· Flexibler Polyurethanschaum.
· Geharzte Polyesterfaserwatte, beschichtet mit leichtem Samt.
Untergestell
· Träger aus Aluminiumextrusion mit den Finish-Versionen laut Preisliste.
· Füßchen aus transparentem Kunststoffmaterial.
Flächen
· Spanplatte (MDF), schwarz gefärbt.
· Fläche aus Spanplatte (MDF) mit Messerfurnier aus Eiche natur oder gefärbt in den Finish-Versionen laut Preisliste oder amerikanisher nussbaum mit Rändern aus Massivholz.
· Fläche aus Stein/Zement, wasser- und ölabweisendes Finish.
Bezug
· Stoff oder Leder.

FR Structure

· Cadre de l'assise en acier tubulaire doté de sangles élastiques.
Rembourrage
· Mousse de polyuréthane flexible faite à froid.
· Mousse de polyuréthane flexible
· Ouate en fibre de polyester résinée accouplée à un velours léger.
Piétement
· Poutres en aluminium extrudé, dans les finitions indiquées sur la liste des prix.
· Embouts en matière plastique transparente.
Surfaces
· Panneau de particules de bois (MDF) teinté noir.
· Plateau en panneau de particules de bois (MDF) et chêne tranché naturel ou teinté dans les finitions indiquées sur la liste de prix, ou bien noyer américain avec bords massifs.
· Plateau en pierre-ciment, finition oléo-hydrofuge.
Revêtement
· Tissu ou cuir.



550 10

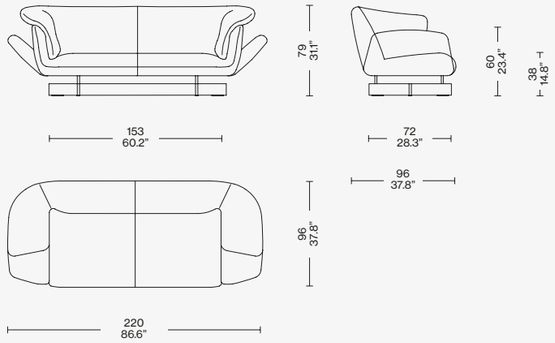

550 20

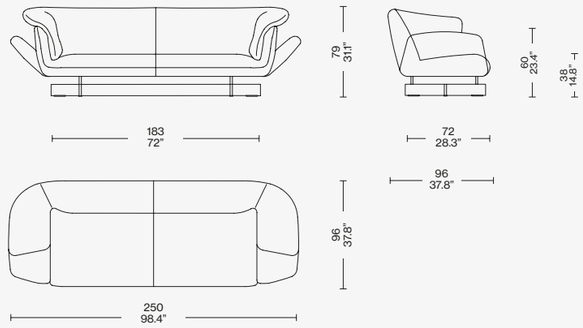

550 30

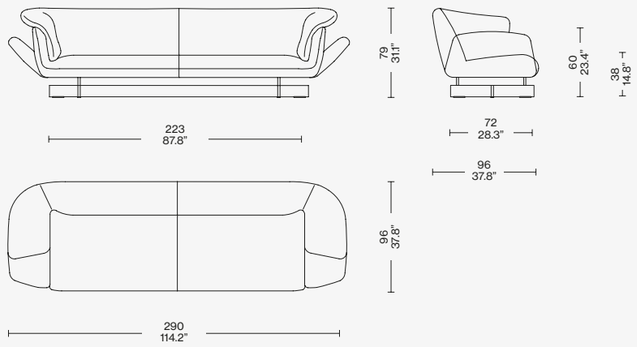

550 70

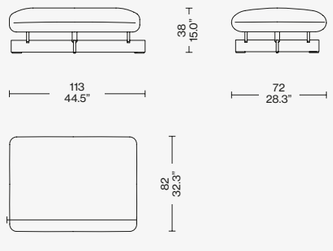

550 C_/R_

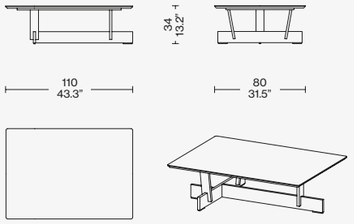

550 A_/P_

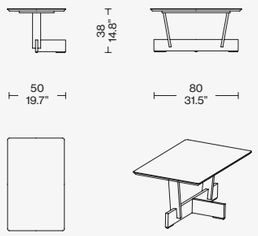

550 B_/Q_

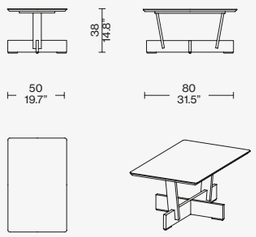

Configurazioni suggerite/Recommended composition/Empfohlene Kompositionen/Compositions conseillées

550 11 + 550 62

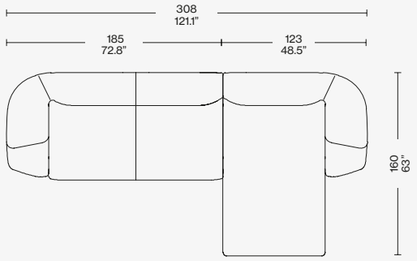

550 21 + 550 62

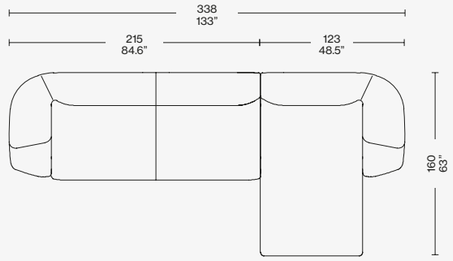

550 31 + 550 62

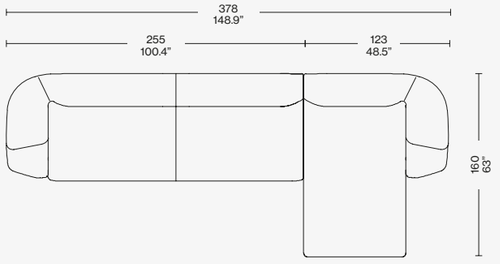

550 61 + 550 B3 + 550 71

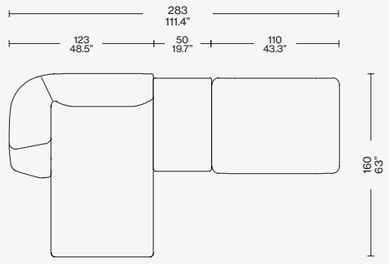

550 31 + 550 52 + 550 12

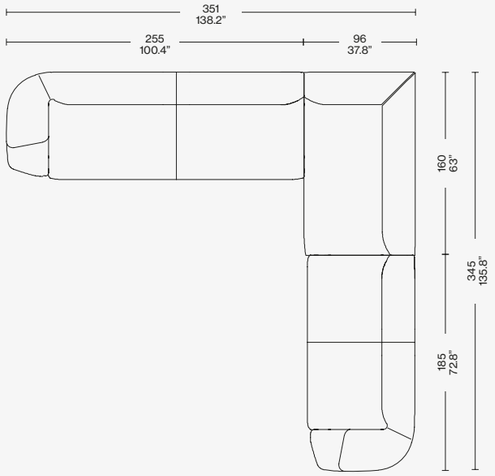

550 11 + 550 40 + 550 52 + 550 B + 550 71

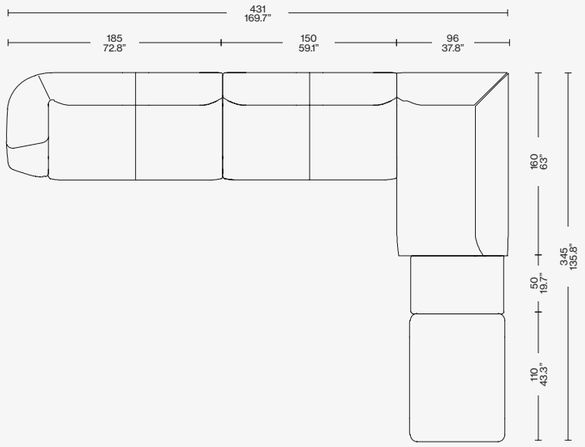

Scan the QR code to access all product information on the Cassina website.

TOTAL LOOK SUGGESTIONS



BEAM SOFA SYSTEM
tensing (F) perla black base

CUSHIONS
tensing (F): perla ortigia (L) prugna

UTRECHT
ortigia (L) prugna

BOWY TABLE
amaranto structure + blue top and am. walnut top

HAYAMA
blu notte

ALOLA FLOOR
aluminium and steel with black powder coating

SAHARA GRID
grigio ghiaccio

SOFT CORNER
stainless steel

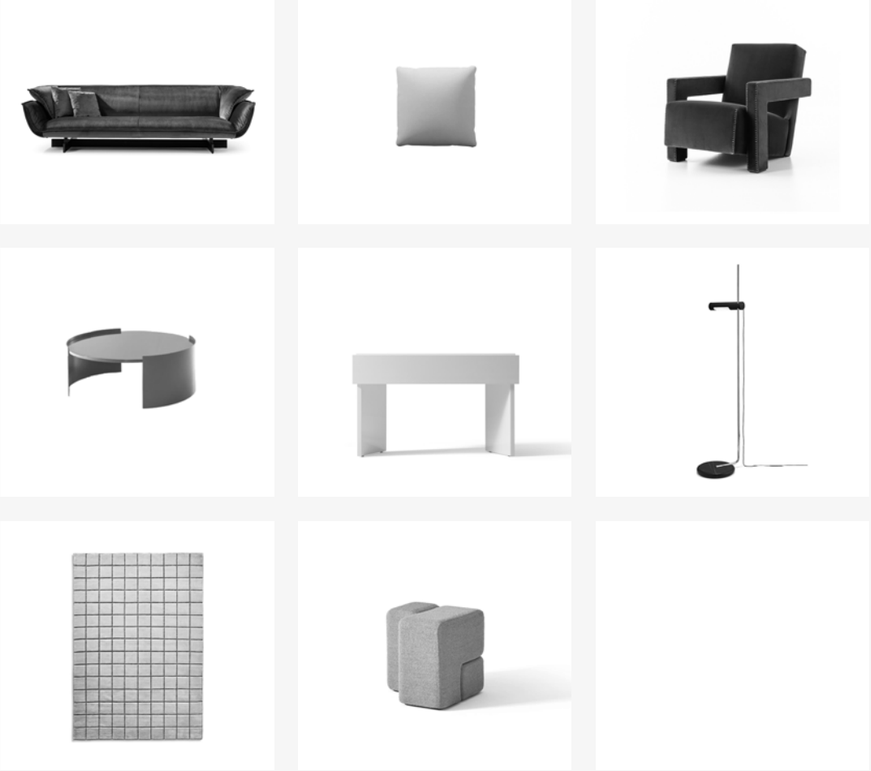



BEAM SOFA SYSTEM
fortuny (F) blu notte, black base

CUSHIONS
fortuny (F): blu notte, cemento. carta da zucchero

TAMBUROUND
look (L) pietra, anthracite base

RIO
marquinia marble top and black oak structure

GHOST WALL
as per picture

FICUPALA
marquinia marble base, pink glass

RIGADINO
light blue and petrolio green











BEAM SOFA SYSTEM
tensing (F) perla, black base

CUSHIONS
tensing (F): perla, bianco, nero

DUDET ARMCHAIR
otterlo (O) petrolio

TOREI
marquinia marble top and black structure

NUVOLA ROSSA
lacquered red beechwood

WAX STONE
stainless steel structure, murano glass

RIGADINO
sea water green and carrott red

NO VANITAS
murano glass





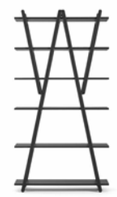





Cassina
CORNARO
Carlo Scarpa, 1973 Produced Cassina, 2024







COVER
EN CORNARO Sofa, strucutre Pinot Noir LP 435 – Olimpo carta da zucchero 13O269.

PREVIOUS PAGE
CORNARO Sofa, strucutre Pinot Noir LP 435 – Olimpo carta da zucchero 13O269. MEX low table, black painted base – crystal.. Rug SAHARA GRID grigio ghiaccio.

LEFT
CORNARO Sofa, strucutre Pinot Noir LP 435 – Olimpo carta da zucchero 13O269. MEX low table, black painted base – crystal. Mirror LES GRANDS TRANSPARENTS. Rug SAHARA GRID grigio ghiaccio.

TOP
CORNARO Sofa, strucutre Pinot Noir LP 435 – Olimpo carta da zucchero 13O269. MEX low table, black painted base – crystal. Mirror LES GRANDS TRANSPARENTS. Rug SAHARA GRID grigio ghiaccio. Floorlamp WAX, STONE, LIGHT.

CORNARO

Cassina LAB

Cassina iMaestri Collection

Carlo Scarpa, 1973 Produced **Cassina,** 2024



Designed in 1973 by Carlo Scarpa, Cornaro is distinguished by the material and structural contrasts that make it unique. The geometrically austere base embraces the soft seat. The enveloping padded elements that form the backrest, seat and armrests are nestled in a sculptural wooden structure. The sofa's proportions have been updated, increasing their height and depth, through in-depth research work carried out in close collaboration with Tobia Scarpa. Every detail was meticulously curated to highlight the original aesthetic of the model, like the exposed thin black saddle leather laces contained inside a grommet developed to simplify connecting the backrest to the structure. Cornaro is also available as an armchair or a two- or three-seat end element.

IT Disegnato nel 1973 da Carlo Scarpa, Cornaro si distingue per il contrasto materico e strutturale che ne fa una creazione unica. Il rigore geometrico della base abbraccia la morbida seduta, le imbottiture avvolgenti che danno forma allo schienale, alla seduta e ai braccioli sono incastonate in una struttura in legno scultorea. Le proporzioni del divano sono state aggiornate, aumentandone altezza e profondità, con un approfondito lavoro di ricerca svolto in stretta collaborazione con Tobia Scarpa. Ogni dettaglio è curato meticolosamente per mettere in risalto l'estetica originale del modello, come i sottili lacci in cuoio nero a vista custoditi all'interno di una guarnizione sviluppata per facilitare il collegamento dello schienale alla struttura. Cornaro è disponibile anche in versione poltrona o come elemento terminale a due o a tre posti.

DE Das 1973 von Carlo Scarpa entworfene Sofa Cornaro zeichnet sich durch den materischen und konstruktiven Kontrast aus, der es zu einer einzigartigen Kreation macht. Die geometrische Strenge des Untergestells bildet den Rahmen für die weiche Sitzfläche und die behaglichen Polsterungen, die die Rückenlehne, die Sitzfläche und die Armlehne bilden, sind von einem skulpturalen Gestell aus Holz eingefasst. Die Proportionen des Sofas wurden basierend auf einer tiefgehenden Forschungsarbeit überarbeitet, die in enger Zusammenarbeit mit Tobia Scarpa durchgeführt wurde, und zeichnen sich jetzt durch eine größere Höhe und Tiefe aus. Jedes Detail ist sorgfältig durchdacht, um das Originaldesign des Modells zu unterstreichen, wie die schmalen schwarzen Lederschnüre in Sicht, die durch eine Hülse geführt werden, um die Rückenlehne mit dem Holzgestell zu verbinden. Cornaro ist auch in der Version als Sessel oder als Zweisitzer- oder Dreisitzer-Abschlusselement erhältlich.

FR Conçu en 1973 par Carlo Scarpa, Cornaro se distingue par son contraste matériel et structurel qui en fait une création unique. La rigueur géométrique du piètement embrasse l'assise moelleuse ; les rembourrages enveloppants qui modèlent le dossier, l'assise et les accoudoirs sont enchâssés dans une structure sculpturale en bois. Les proportions du canapé ont été réactualisées, en augmentant la hauteur et la profondeur, grâce à un travail de recherche minutieux, mené en étroite collaboration avec Tobia Scarpa. Chaque détail a été méticuleusement soigné pour mettre en valeur l'esthétique originale du modèle, comme les fins lacets apparents en cuir noir logés dans une jointure développée pour faciliter la fixation du dossier à la structure. Cornaro est également disponible en tant que fauteuil ou module d'extrémité à deux ou trois places.





EN Structure

· Solid beech with glossy lacquer finish or solid ash with open-pore matte lacquer finish.
Padding
· Recycled PET fibre
· Polyurethane with a percentage of polyols derived from biological sources and CIRCULARREFOAM®, a polyurethane with a percentage of recycled polyols.
Upholstery
· Removable upholstery, in the fabrics shown on the price list.

IT Struttura

· Legno massello di faggio laccato lucido o legno massello di frassino a poro aperto laccato opaco.
Imbottitura
· Fibra di PET riciclato
· Poliuretano con una percentuale di polioli derivanti da fonte biologica e CIRCULARREFOAM®, un poliuretano con una percentuale di polioli riciclati.
Rivestimento
· Sfoderabile, nei tessuti presenti a listino

DE Struktur

Gestell
· Buche massiv mit glänzender Lackierung oder Esche massiv mit matter, offenporiger Lackierung.
Polsterung
· Recycelte PET-Faser
· PU-Schaum mit einem Anteil an Polyolen aus biologischen Quellen und aus CIRCULARREFOAM®, ein Polyurethan, das mit einem Anteil an recycelten Polyolen hergestellt wird.
Bezug
· Abziehbar, in den Stoffen nach Vorgabe der Preisliste

FR Structure

· Hêtre massif laqué brillant ou frêne massif à pores ouverts laqué mat.
Rembourrage
· Fibre de PET recyclé
· Polyuréthane contenant un pourcentage de polyols d'origine biologique et CIRCULARREFOAM®, un polyuréthane contenant un pourcentage de polyols recyclés.
Revêtement
· Amovible, dans les tissus figurant dans la liste des prix.



W08 LO 03 TO 03

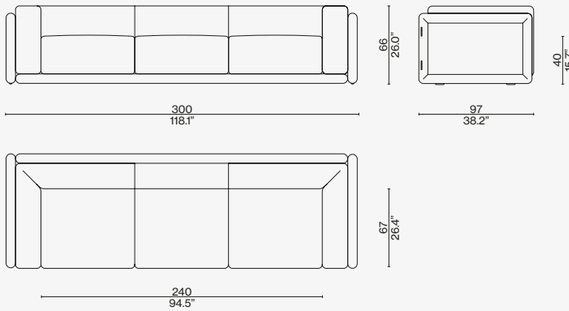

W08 LO 02 TO 02

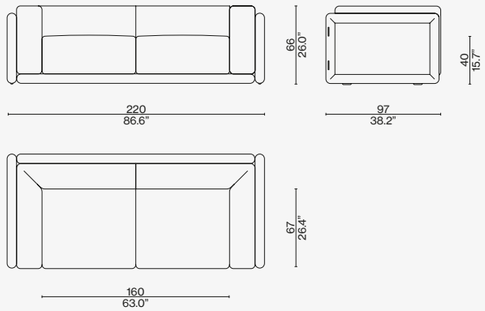

W08 LO 12 TO 12

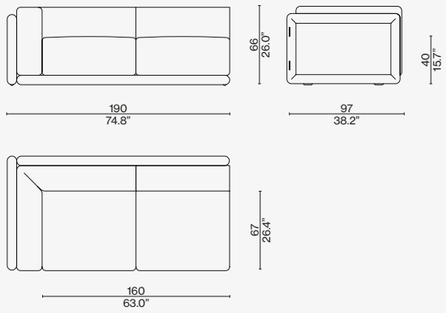

W08 LO 22 TO 22

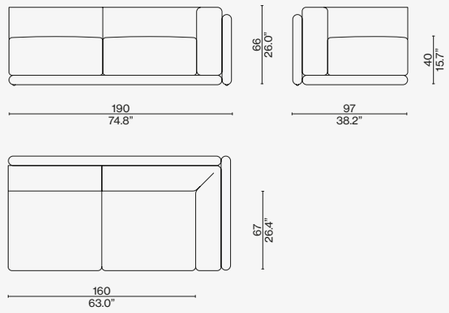

W08 LO 13 TO 13

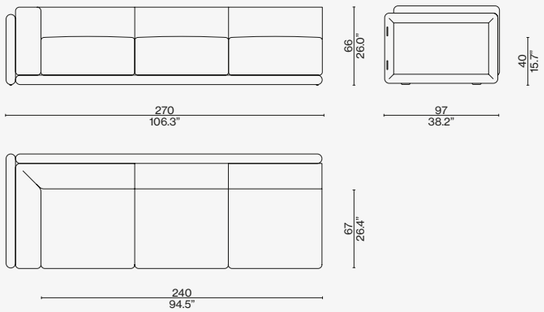

W08 LO 23 TO 23

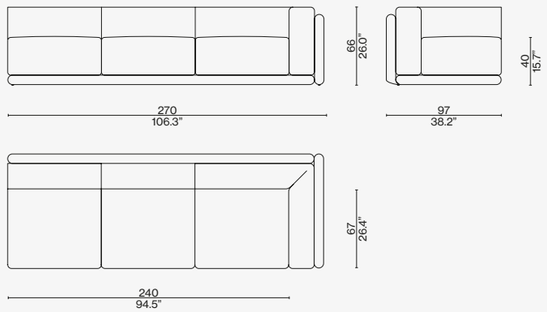

Identifying marks and production numbers

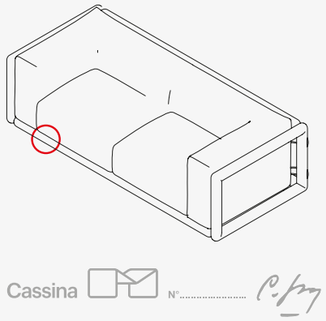

Scan the QR code to access all product information
on the Cassina website.



CORNARO
lookbold (L) bianco lana, crema glossy lacquered structure

CUSHIONS
lookbold (L) bianco lana, corda melange

TAMBUROUND
lincoln (L) geraneo

ORDINAL
carrara marble structure

HAYAMA
polvere

WAX STONE
stainless steel structure, murano glass

SAHARA MIDGRID
grigio ghiaccio

9
grigio carnico and rosso levanto top and base

HOOPTICAL
mirror



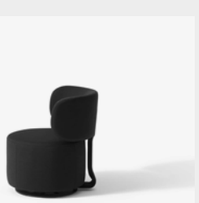









CORNARO
olimpo (O) carta da zucchero, pinot noir glossy lacquered structure

CUSHIONS
olimpo (O) carta da zucchero, blu navy

DUDET ARMCHAIR
lookbold (L) rosso ossido

ORDINAL
rosso levanto marble

GHOST WALL
lacquered cream, black drawers

IRIDE
polished aluminium

SAHARA GRID
grigio ghiaccio

SOFT CORNER
stainless steel


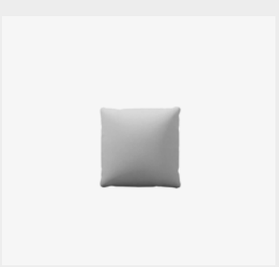







TOTAL LOOK SUGGESTIONS



CORNARO
olimpo (O) panna, black stained ashwood structure

CUSHIONS
olimpo (O) panna, eremo (E) notte

BACK-WING ARMCHAIR
pelle scozia cenere, walnut structure

TOREI
carrara marble + am. walnut top, black base

GHOST WALL
polvere lacquered panels, black drawers

FICUPALA
transparent pink glass + matt black base

SAHARA GRID
grigio ghiaccio

DEADLINE
black ash frame















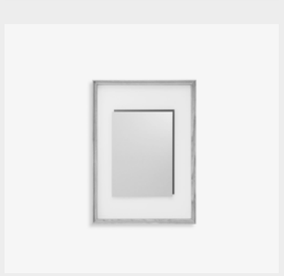


Cassina
DRESS-UP!
Rodolfo Dordoni, 2019/2020







COVER
Dress-Up! sofa, Luxor 13L029

PREVIOUS PAGE
DRESS-UP! sofa and ottoman, Luxor 13L029. BOBOLI low table, mat black painted base, anthracite grey top. CAPITOL COMPLEX ARMCHAIR, oak stained black, Leather 13Z361.

TOP
DRESS-UP! sofa and ottoman, Look 13L021. BOBOLI low table, mat black painted base, glass top. CAPITOL COMPLEX ARMCHAIR, oak stained black, Osaka 13O036. VELIERO bookcase, ashwood stained black.

LEFT
EN DRESS-UP! Sofa, Look 13L021. BOBOLI low table, mat black painted base, glass top. LAB LIGHT, Karakter. Rug IN TOUCH grigio ghiaccio.

DRESS-UP!

Rodolfo Dordoni, 2019/2020



A refined haute couture project characterized by elegant details that resemble traditional haute couture. Particular attention has been paid to the seams around the backrest/armrest to create a refined dart, from which a zip runs to the base of the sofa, just like a dress. Its appearance is further enhanced by a grosgrain profile around the seat cushions, available in black, grey and latte. Dress-Up! has an extensive range of elements that can be combined in numerous arrangements or used individually; from the corner element in two lengths to the higher backrest cushion, paired with an additional bolster for greater lumbar and shoulder comfort. The geometric lines and asymmetrical elements, such as the integrated chaise-longue, make the sofa unique and versatile, while the open-tilt backrest/armrest emphasizes its welcoming shape. The combined poufs, available in two sizes, have the same grosgrain detail, plus a vertical zip along the side. The collection of products is completed by a series of matching tables and cushions.

IT Un raffinato progetto haute couture caratterizzato da dettagli eleganti che richiamano l'alta sartoria. Particolare attenzione è stata dedicata alle cuciture intorno allo schienale/bracciolo per creare una raffinata pince, da cui parte una cerniera fino alla base del divano, proprio come un abito. Il suo aspetto è ulteriormente arricchito da un profilo in gros-grain intorno ai cuscini della seduta, disponibile in nero, grigio e caffelatte. Dress-Up! ha un'ampia scelta di elementi da combinare in numerose composizioni o utilizzare individualmente; dall'elemento ad angolo retto in due lunghezze al cuscino schienale più alto, abbinato a un ulteriore cuscino a rullo, per un maggior confort alla zona lombare e alle spalle. Le linee geometriche e gli elementi asimmetrici, come la chaise-longue integrata, rendono il divano unico e versatile mentre lo schienale/bracciolo a inclinazione aperta enfatizza la sua forma accogliente. I pouf combinati, disponibili in due misure, hanno lo stesso dettaglio in gros-grain, oltre a una zip verticale lungo il lato. Completano la famiglia di prodotti, una serie di tavolini e cuscini coordinati.

DE Ein raffiniertes Haute Couture-Projekt, das durch elegante Details gekennzeichnet ist, die auf hohe Schneiderkunst verweisen. Besondere Aufmerksamkeit wurde den Nähten rund um die Rückenlehne/Armlehne gewidmet, die einen raffinierten Abnäher bilden, von dem ein Reißverschluss bis zur Sofabasis ausgeht - wie bei einem Kleid. Sein Aussehen wird weiter durch eine Ripsbandeinfassung um die Sitzkissen bereichert, die in Schwarz, Grau und Caffelatte erhältlich ist. Dress-Up! bietet eine große Auswahl an Elementen, die zu zahlreichen Kompositionen kombiniert oder einzeln verwendet werden können, vom Eckelement in zwei Längen bis zum höheren Rückenkissen, das mit einer zusätzlichen Kissenrolle kombiniert werden kann, für mehr Komfort im Lenden- und Schulterbereich. Die geometrischen Linien und die asymmetrischen Details wie die integrierte Chaiselongue machen das Sofa einzigartig und vielseitig. Die Rückenlehne/Armlehne mit offener Neigung betont seine einladende Form. Die passenden Hocker, die in zwei Größen erhältlich sind, weisen das gleiche Ripsband-Detail auf, sowie einen senkrechten Reißverschluss entlang der Seite. Vollendet wird die Produktfamilie durch eine abgestimmte Beistelltisch- und Kissenserie.

FR Un projet haute couture raffiné. Il se caractérise par des détails élégants qui rappellent la haute couture. Une attention toute particulière a été donnée aux coutures autour du dossier/accoudoir pour créer une pince raffinée, de laquelle part une fermeture à glissière jusqu'à la base du canapé, exactement comme une robe. Son aspect a ensuite été enrichi par un profil en gros-grain autour des coussins de l'assise, disponible en noir, gris et café au lait. Dress-Up! dispose d'un large éventail d'éléments à combiner dans de nombreuses compositions ou à utiliser individuellement; de l'élément à angle droit en deux longueurs au coussin de dossier plus haut, associé à un coussin rouleau, pour procurer plus de confort dans la région lombaire et des épaules. Les lignes géométriques et les éléments asymétriques, comme la chaise-longue intégrée, rendent le canapé unique et polyvalent, tandis que le dossier/accoudoir à inclinaison ouverte met l'accent sur sa forme accueillante. Les poufs combinés, disponibles dans deux tailles, ont le même détail gros-grain, ainsi qu'un zip vertical le long du côté. Une série de tables basses et de coussins coordonnés complètent la famille de produit.





EN Frame

· Steel tubular backrest frame.
· In fir plywood with elastic belts.
Padding
· Cold molded polyurethane foam.
· Polyurethane foam in varying density.
· Polyester padding with resin coupled with light velvet.
· Goose down (virgin material) in sections and cotton covering.
Feet
· Black plastic material.
Upholstery
· Fabric or leather.

IT Struttura

· Telaio schienale in tubolare d'acciaio.
· In multistrati di abete dotato di cinghie elastiche.
Imbottitura
· Poliuretano espanso schiumato a freddo.
· Poliuretano espanso a densità differenziata.
· Ovatta in fibra di poliestere resinata accoppiata con vellutino.
· Piuma d'oca (materiale vergine) a settori e fodera in tessuto cotone.
Piedini
· In materiale plastico di colore nero.
Rivestimento
· Tessuto o Pelle.

DE Struktur

· Sitzgestell aus Sperrholz mit elastischen Gurten.
· Rückengestell und Armlehne aus Sperrholz.
Polsterung Sitzkissen
· Innenseite aus Polyurethanschaum mit differenzierter Dichte und organischem Anteil; Außenseite gepolstert mit geblasenen Fasern aus recyceltem PET, bedeckt mit recyceltem PET-Gewebe; Seitenstreifen aus Polsterung aus recycelter PET-Watte.

FR Structure

· Cadre du dossier en acier tubulaire.
· En sapin multiplis dotée de sangles élastiques.
Rembourrage
· Mousse de polyuréthane faite à froid.
· Mousse de polyuréthane à densité différenciée.
· Ouate en fibre de polyester résinée couplée à un velours léger.
· Plumes d'oie (matériau vierge) par secteurs, et housse en tissu de coton.
Embouts
· En matière plastique de couleur noire.
Revêtement
· Tissu ou cuir.



291 02

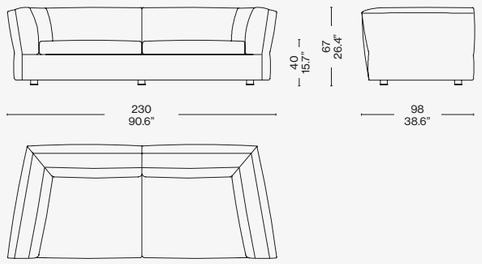

291 03

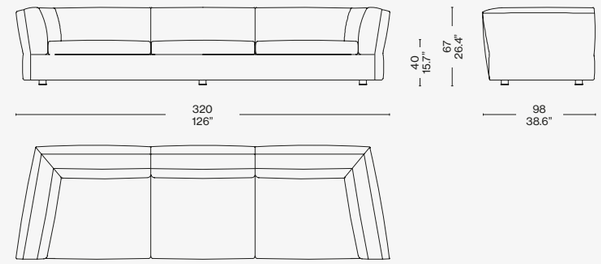

291 95

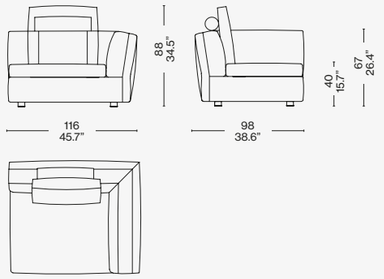

291 04

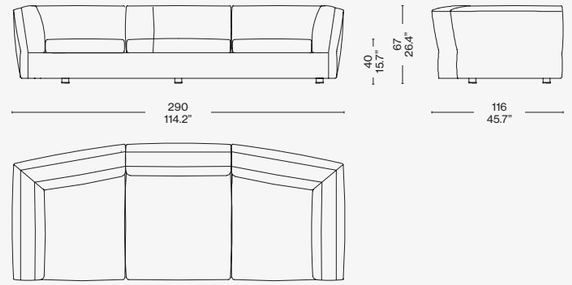

291 41

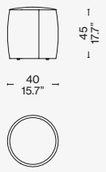

291 42

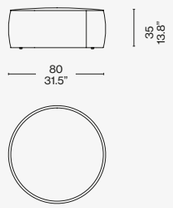

291 95 - rullo

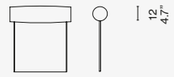

291 95 - cu-

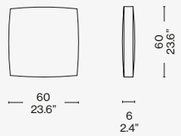

Configurazioni suggerite/ Recommended composition/Empfohlene Kompositionen /Compositions conseillées

291 31 + 291 14

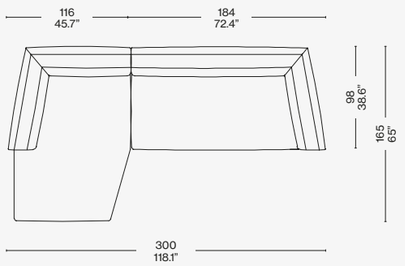

291 31 + 291 27

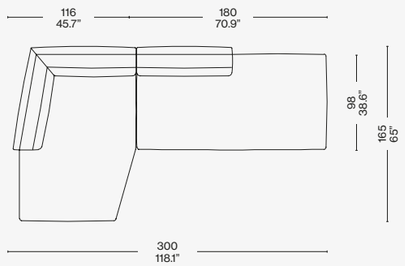

291 11 + 291 25 + 291 32

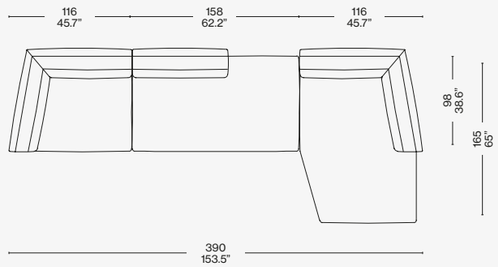

291 13 + 291 13 + 291 24 + 291 10

Scan the QR code to access all product information on the Cassina website.

TOTAL LOOK SUGGESTIONS



DRESS-UP!
ortigia (L) cactus

CUSHIONS
ortigia (L) cactus, cenere

2 FAUTEUIL GRAND CONFORT
natural leather (ZZ), black structure

BOBOLI
black base, glass top + carrara marble top

BRAMANTE
shaded bronze

3TO9
aluminium structure, ivory fabric

ATACAMA 3
antracite

9
carrara marble bas and top

DEADLINE
black ash frame





















DRESS-UP!
luxor (L) blu notte

CUSHIONS
luxor (L): blu notte, blu cina osaka (O): cannella

CAPITOL COMPLEX ARMCHAIR
osaka (O) cannella, oak stained black

TABLE BASSE EN FORME LIBRE
polvere

CONSOLE DORON
crema

POLYSHAPE
blue

JANUBI
antracite base and bianco relief

SIDE TABLE NO. 2
black fenix veneer







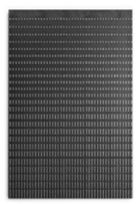




DRESS-UP!
perbacco (E) avorio

CUSHIONS
perbacco (E): avorio, lipari (L): blu ortigia (L) indigo

DUDET ARMCHAIR
olimpo (O) carta da zucchero

TABLE MONTA
black stained ash base + sahara noir marble top

HAYAMA
blu notte

EITIE FLOOR
aluminium structure + red and gold

SAHARA MIDGRID
grigio ghiaccio

TABOURET
natural oak and black oak

4 CHAISE LONGUE À RÉGLAGE CONTINU
chrome structure and hairyskin leather











Cassina



ESOSOFT

Designed by **Antonio Citterio,** 2022


NEW YORK





COVER
ESOSOFT sofa, Lima 13L594, glossy aluminium structure. SAHARA GRID rug, grigio ghiaccio.

PREVIOUS PAGE
ESOSOFT sofa, Lima 13L594, glossy aluminium structure. ESOSOFT low table, glossy aluminium structure, amber colored glass. CAPITOL COMPLEX ARMCHAIR armchairs, Osaka 13O036, black stained oak.

TOP AND LEFT
(ESOSOFT SOFA, glossy aluminium structure, Lima viola 13L595. ESOSOFT bench Lima viola 13L595, glossy aluminium structure. ESOSOFT ARMCHAIR, Gloss aluminium, Olmos maxi colour 13O901.

ESOSOFT

Cassina LAB

Designed by **Antonio Citterio,** 2022



A living room system designed to define the domestic landscape in a fluid, flexible manner. This is Esosoft – the first project by Antonio Citterio for Cassina – a modular sofa that embodies the timeless elegance and style the Italian designer is known for and, at the same time, is an aspirational tribute to the art of the great masters and to the practice of visualizing furniture by detaching the structural part from its padded interior. In fact, Esosoft consists of an aluminium exoskeleton and a shell with an organic silhouette upon which soft cushions are placed. Past and future coexist in this shape – reminiscent of the concept of casual comfort typical of the 1960s – that benefits from cutting-edge production techniques, mindfully chosen to make the system circular and sustainable. Thanks to the work of Cassina LAB, materials like a polyurethane foam that contains a percentage of polyols deriving from biological sources and blown recycled PET fibre in the backrest cushions. The Esosoft collection comprises eight modules that can be used as individual sofas or combined to form corner arrangements, lending the utmost flexibility to the configuration of living spaces. Special attention was focused on size, taking into account urban settings where space is often at a premium. The cushions – available in a wide variety of sizes and shapes – can be added individually or in sets. The Esosoft family is complemented by benches in different sizes, ottomans and a series of coffee tables with top in wavy glass, in several colours, or in marble.

IT Un sistema per l'ambiente living in grado di delineare un paesaggio domestico in modo fluido e flessibile. Questo è Esosoft, il primo progetto firmato da Antonio Citterio per Cassina: un divano modulare che incarna l'eleganza e lo stile senza tempo distintivi del designer italiano, ma che al contempo vuole essere un omaggio all'arte dei grandi maestri e alla consuetudine di concepire gli arredi separando la parte strutturale dall'interno imbottito. Esosoft presenta infatti un esoscheletro in alluminio che sostiene una scocca dalla silhouette organica, su cui sono adagiati morbidi cuscini. La forma coniuga passato e futuro: richiama il senso di confort informale tipico degli anni 60 e utilizza tecniche produttive all'avanguardia, scelte consapevolmente per rendere il sistema circolare e sostenibile: grazie al lavoro di Cassina LAB, sono stati implementati materiali circolari come il poliuretano per la schiumatura, che contiene una percentuale di polioli derivanti da fonti rinnovabili biologiche, e l'ovatta di PET riciclato per i cuscini. Oltre al singolo cuscino per la seduta, anche le cuscinature per lo schienale sono imbottite in fibra soffiata di PET riciclato La collezione Esosoft è costituita da otto moduli che possono essere usati come divani singoli oppure combinati per creare composizioni angolari, garantendo una grande flessibilità nella configurazione dello spazio living. Particolare attenzione è stata data alle dimensioni, per permettere un utilizzo anche in ambienti metropolitani, dove gli spazi sono solitamente più contenuti. Disponibili in una vasta varietà di dimensioni e forme, i cuscini possono essere aggiunti singolarmente oppure in set predefiniti. La famiglia Esosoft è completata da panche in diverse misure, pouf e una serie di tavolini con il piano in vetro ondulato in una selezione di colori o marmo.

DE Ein Sofasystem für den Wohnbereich für die Gestaltung einer fließenden und flexiblen Wohnlandschaft. Das ist Esosoft, das erste Projekt von Antonio Citterio für Cassina: Ein modulares Sofa, das die Eleganz und den zeitlosen Stil verkörpert, die den italienischen Designer auszeichnen, das aber gleichzeitig auch eine Hommage an die Kunst der großen Meister und das Konzept ist, die Einrichtungen durch Trennen des Gestells vom gepolsterten Innenleben zu verstehen. Esosoft präsentiert sich daher mit einem Exoskelett aus Aluminium, das die Sitzschale mit organischer Silhouette trägt, auf der weiche Kissen liegen. Die Form verbindet Vergangenheit und Zukunft: Sie weckt Erinnerungen an das Gefühl des lässigen Komforts, der so typisch für die 60er Jahre war, und setzt gleichzeitig modernste Produktionsverfahren ein, die verantwortungsbewusst ausgewählt werden, um ein nachhaltiges System ganz im Sinne der Kreislaufwirtschaft zu schaffen. Dank der Arbeit, die Cassina LAB geleistet hat, wurden Materialien wie Bio-PU für das Schäumen der Schale und Blasfaser aus recyceltem PET für die Kissen der Rückenlehne eingeführt. Die Kollektion Esosoft umfasst acht Module, die als freistehende Sofas verwendet oder zu Ecksofas kombiniert werden können, und garantiert damit für große Flexibilität bei der Gestaltung des Wohnbereichs. Besondere Aufmerksamkeit wurde auf die Abmessungen verwendet, die das Sofa auch für Stadtwohnungen geeignet machen, die in der Regel über kleinere Räume verfügen. Die Kissen sind in vielen verschiedenen Größen können einzeln oder im Set hinzugefügt werden. Ergänzt wird die Familie Esosoft durch Sitzbänke in verschiedenen Größen, Polsterhocker und eine Reihe von Beistelltischen mit Tischplatte aus geriffeltem Glas in verschiedenen Farben oder aus Marmor.

FR Un système pour le séjour en mesure de définir un paysage domestique de manière fluide et flexible. Voici Esosoft, le premier projet signé par Antonio Citterio pour Cassina : un canapé modulable qui incarne l'élégance et le style intemporel propres au designer italien, qui désire néanmoins rendre hommage à l'art des grands maitres et à l'usage de concevoir des meubles en séparant la partie structurelle de l'intérieur rembourré. Esosoft présente un exosquelette en aluminium qui soutient une coque à la silhouette organique, dans laquelle sont nichés des coussins moelleux. La forme conjugue passé et futur : elle rappelle le sentiment de confort informel typique des années 1960 et utilise des techniques de production de pointe, choisies consciemment pour rendre le système circulaire et durable ; en effet, grâce au travail de Cassina LAB, des matériaux tels que le bio-polyuréthane pour la mousse de la coque et la fibre soufflée de PET recyclé pour les coussins de dossier ont été élaborés. La collection Esosoft se compose de huit modules qui peuvent être utilisés comme canapés indépendants ou combinés pour créer des compositions d'angle, garantissant une grande flexibilité dans l'aménagement du séjour. Les dimensions ont fait l'objet d'une attention particulière afin d'en permettre l'utilisation même dans les contextes urbains où les espaces sont généralement plus réduits. Disponibles en une grande variété de dimensions et de formes, les coussins peuvent être ajoutés individuellement ou achetés par lots prédéfinis. Des bancs de différentes tailles, des poufs et une série de tables basses avec un plateau en verre ondulé en une sélection de couleurs ou de marbres viennent compléter la famille Esosoft.

EN Structure

· Legs in polished cast aluminium or powder-coated matt anthracite.
· Cylindrical Ø28 mm extruded tubular aluminium, polished or painted matte anthracite.
· Metal base in rectangular tubular metal painted matt anthracite colour.
· Aluminium feet, polished or painted matte anthracite colour.
Frame
· In metal with elastic webbing.
· Padding in polyurethane foam with a percentage of polyols deriving from biological sources and recycled PET wadding.
· Removable upholstery, in fabrics from the Cassina Collection.
Seat cushion
· Variable density polyurethane foam with a percentage of polyols deriving from biological sources and recycled PET wadding.
· Removable upholstery, in fabrics from the Cassina Collection.
Backrest cushions
· Padding in recycled blown PET fibre.
· Removable upholstery, in fabric from the Cassina Collections.
· Bolster padding in polyurethane foam, a percentage of which is of organic origin, and recycled PET wadding.
Seat cushion benches
· Plywood platform with variable density polyurethane foam padding with a percentage of polyols deriving from biological sources and recycled PET.
· Removable upholstery, in fabric or leather from the Cassina Collection.

IT Struttura

· Gambe in pressofusione di alluminio, lucidato o verniciato antracite opaco.
· Tubolare cilindrico Ø28 mm in estruso di alluminio, lucidato o verniciato antracite opaco.
· Basamento in tubolare rettangolare in metallo verniciato antracite opaco.
· Piedini in alluminio, lucidato o verniciato antracite opaco.
Scocca
· In metallo con cinghiatura elastica.
· Imbottitura in poliuretano espanso con una percentuale di polioli derivanti da fonti biologiche rivestito in ovatta di PET riciclato.
· Rivestimento amovibile nei tessuti della Collezione Cassina.
Cuscino seduta
· Imbottitura in poliuretano espanso a densità differenziata con una percentuale di polioli derivanti da fonti biologiche biologica, e ovatta di PET riciclato.
· Rivestimento sfoderabile nei tessuti della Collezione Cassina.
Cuscini schienale
· Imbottitura in fibra soffiata di PET riciclato.
· Rivestimento sfoderabile nei tessuti della Collezione Cassina.
· Rullo con imbottitura in poliuretano espanso con una percentuale di polioli derivanti da fonti biologiche e ovatta di PET riciclato.
Cuscino seduta panche
· Pianale in legno multistrato con imbottitura della seduta in poliuretano espanso con una percentuale di polioli derivanti da fonti biologiche a densità differenziata e ovatta di PET riciclato.
· Rivestimento amovibile in tessuto o pelle della Collezione Cassina.

DE Gestell

· Beine aus Aluminiumdruckguss, glänzend oder mit matter Lackierung in Anthrazit.
· Hohlprofil aus extrudiertem Aluminium Ø28 mm, glänzend oder mit matter Lackierung in Anthrazit.
· Untergestell aus Vierkantprofil aus Metall mit Lackierung in Anthrazit matt.
· Füße aus Aluminium, glänzend oder mit matter Lackierung in Anthrazit.
Sitzschale
· Aus Metall mit elastischen Riemen.
· Polsterung aus PU-Schaum mit einem Anteil an pflanzlichen Polyolen, bezogen mit Polsterwatte aus recyceltem PET.
· Abnehmbarer Bezug aus Stoffen der Kollection Cassina.
Sitzkissen
· Polsterung aus PU-Schaum mit unterschiedlicher Dichteverteilung, mit einem Anteil an pflanzlichen Polyolen, bezogen mit Polsterwatte aus recyceltem PET.
· Abziehbarer Bezug aus Stoffen der Kollection Cassina.
Rückenkissen
· Polsterung aus Blasfaser aus recyceltem PET.
· Abziehbarer Bezug aus Stoffen der Kollection Cassina.
· Nackenrolle mit Polsterung aus PU-Schaum mit einem Anteil an pflanzlichen Polyolen, bezogen mit Polsterwatte aus recyceltem PET.
Sitzkissen Sitzbänke
· Sperrholzplatte mit Polsterung aus PU-Schaum mit unterschiedlicher Dichteverteilung, mit einem Anteil an pflanzlichen Polyolen, bezogen mit Polsterwatte aus recyceltem PET.
· Abnehmbarer Bezug aus Stoff oder Leder der Kollektion Cassina.

FR Structure

· Pieds en fonte d'aluminium, poli ou peint couleur anthracite mat.
· Tube cylindrique Ø 28 mm en aluminium extrudé, poli ou peint couleur anthracite mat.
· Piètement en tube rectangulaire en métal peint couleur anthracite mat.
· Embouts de pieds en aluminium, poli ou peint couleur anthracite mat.
Coque
· En métal avec sangles élastiques.
· Rembourrage en mousse de polyuréthane, d'origine partiellement biologique, revêtue de ouate de PET recyclé.
· Revêtement amovible en tissus de la Collection Cassina.
Coussin d'assise
· Rembourrage en mousse de polyuréthane à densité différenciée, d'origine partiellement biologique, revêtue de PET recyclé et ouate de PET recyclé.
· Revêtement déhoussable en tissus de la Collection Cassina.
Coussins de dossier
· Rembourrage en fibre soufflée de PET recyclé.
· Revêtement déhoussable en tissus de la Collection Cassina.
· Rouleau avec rembourrage en mousse de polyuréthane, d'origine partiellement biologique, et ouate de PET recyclé.
Coussin d'assise bancs
· Plateforme en multiplis avec rembourrage en mousse de polyuréthane, d'origine partiellement biologique, à densité différenciée, et PET recyclé.
· Revetement amovible en tissu ou en cuir de la Collection Cassina.





580 A2 00

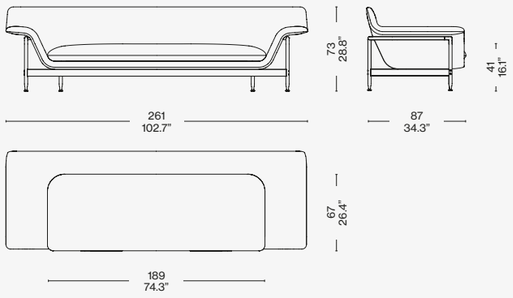

580 B2 00

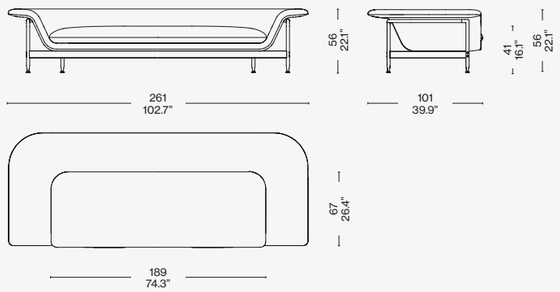

580 B1 01

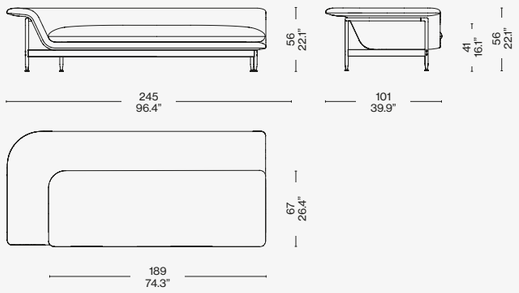

580 B2 02

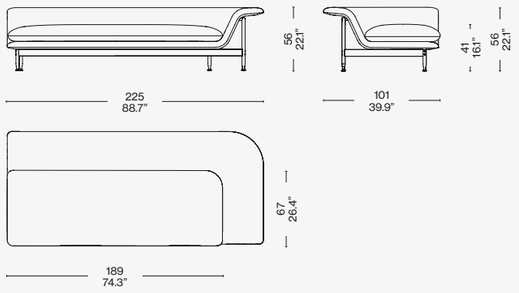

580 AB 01

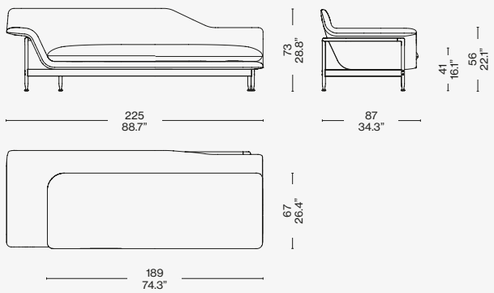

580 AB 02

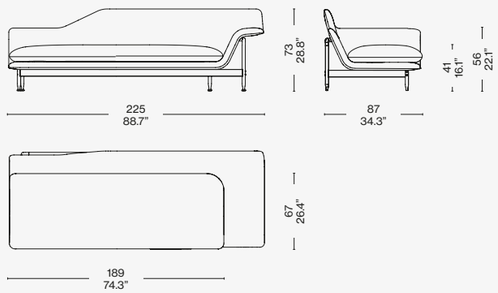

580 AB 11

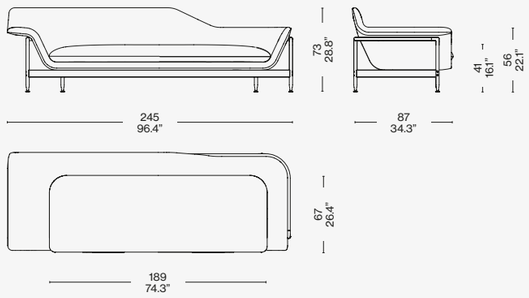

580 AB 12

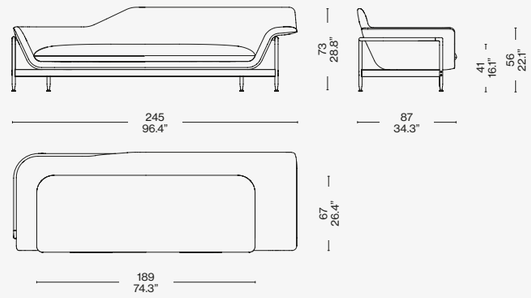

580 P0 01

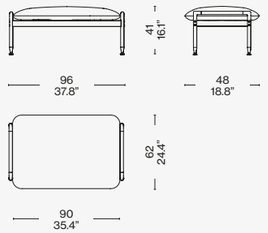

580 P0 02

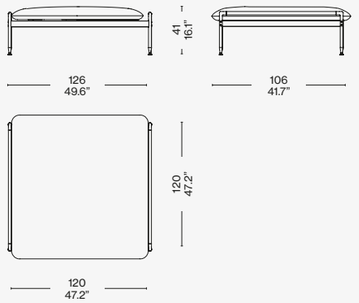

580 P0 03

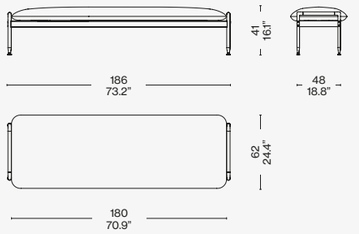

580 S0 01

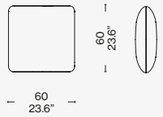

580 S0 02

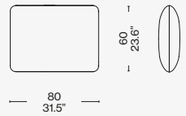

580 S0 03

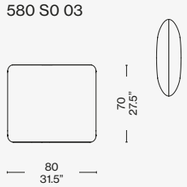

580 AB 11 + 580 B2 02

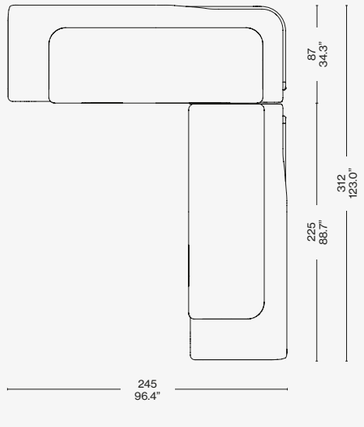

580 AB 01 + 580 AB 02+ 580 B2 02

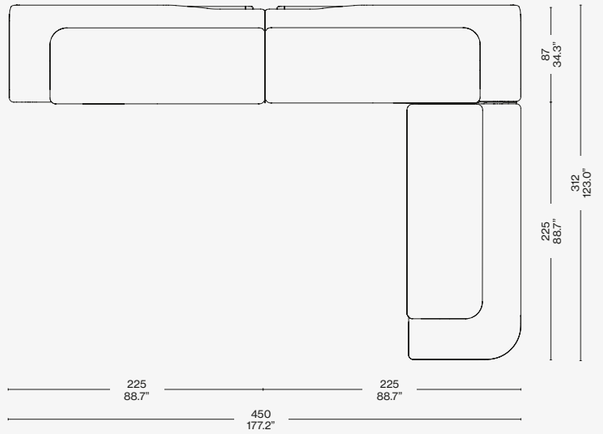

580 B1 00 + 580 B2 02

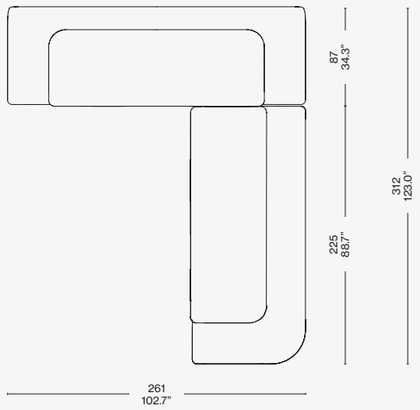

580 B2 00 + 580 B2 02

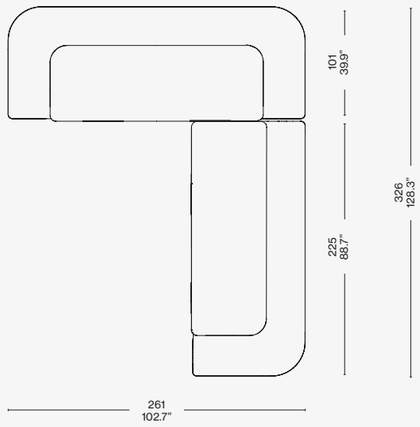

580 AB 12 + 580 B2 02

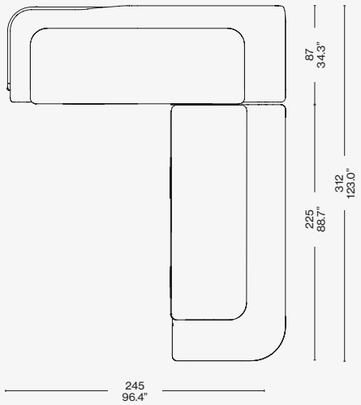

580 B2 01 + 580 B2 02+ 580 B2 02

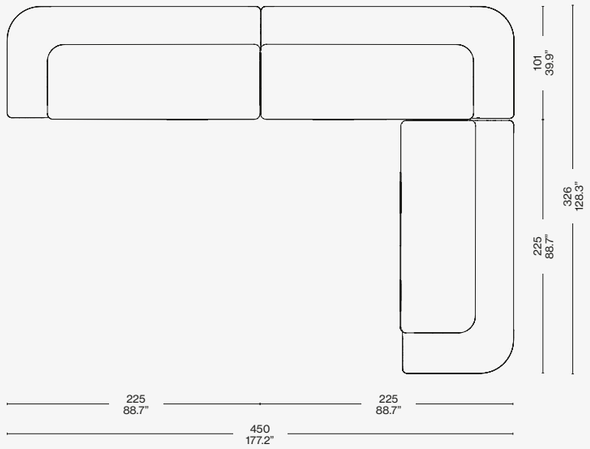

Scan the QR code to access all product information on the Cassina website.

TOTAL LOOK SUGGESTIONS



ESOSOFT
luxor (L) blu notte, glossy aluminium base

CUSHIONS
luxor (L) blu notte, fucile

ESOSOFT ARMCHAIR
lima (L) bianco, armrests in amber leather

ACCORDO
marron glacé

NUVOLA ROSSA
lacquered black beechwood

AWKWARD LIGHT
aluminium and steel with black powder coating

SAHARA GRID
grigio ghiaccio

ESOSOFT BENCH
luxor (L) fucile, glossy aluminium base

CONSTANTIN
brass oak, solid oak structure

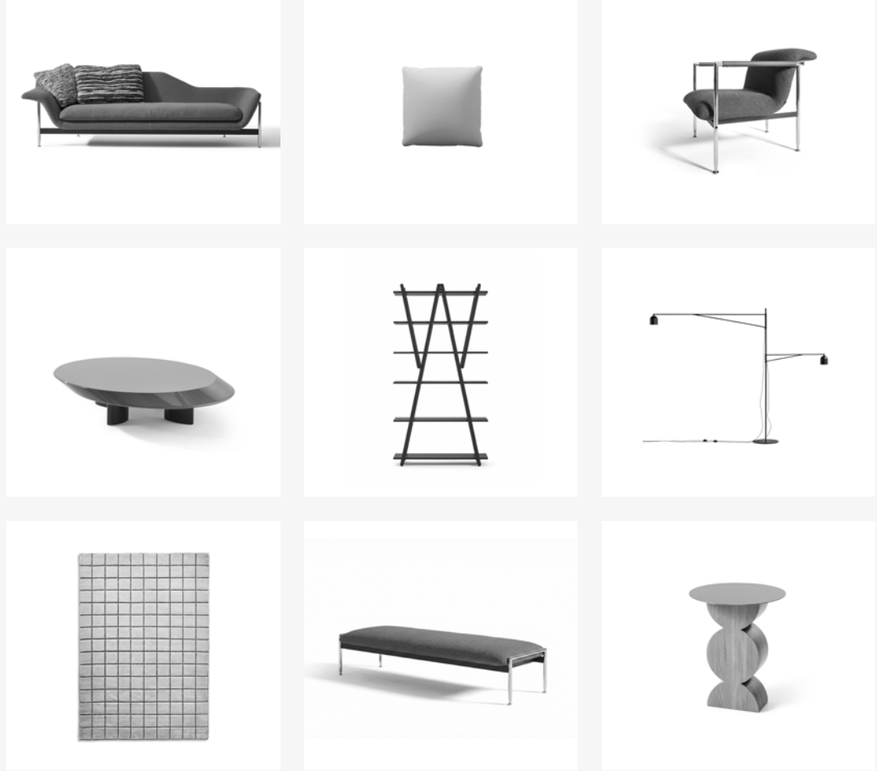



ESOSOFT
lione (L) ceruleo, lincoln (L) antracite. matt anthracite painted structure

CUSHIONS
lione (L) ceruleo, lincoln (L) antracite

1 FAUTEUIL DOSSIER BASCULANT
blue saddle leather plus, gloss blue frame

ESOSOFT TABLE
grigio carnico marble, matt anthracite painted structure

FF. SPINE
blue hand-stained ash

AWKWARD LIGHT
aluminium and steel with black powder coating

JANUBI
antracite

CONSTANTIN
beeswax finish, solid oak base






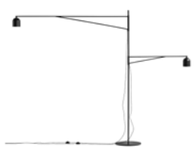
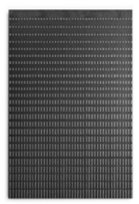




ESOSOFT
eremo (E) avorio. matt anthracite painted structure

CUSHIONS
eremo (E) avorio, falkland (F) perla

2 FAUTEUIL GRAND CONFORT
lirico blue velvet, blue gloss structure

ORDINAL
portoro marble

FF. SPINE
blue hand-stained ash

POLYSHAPE
blue

MOKORO
bianco

FLUID JOINERY
blue

DOT PATTERN LIGHT
black







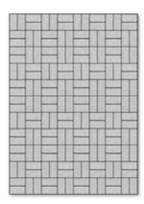





FIANDRA

Designed by **Vico Magistretti**, 1975/2025



COVER AND TOP
FIANDRA sofa, Ostuni O022. TAMBUROUND ARMCHAIR, Losanna L326.
FLUID JOINERY - SIDE TABLE I low table, coloured blown glass Amber.
FF.SPINE bookshelf, hand-stained green ash. MOKORO rug, fleece Beige,
base White.

FIANDRA

Designed by **Vico Magistretti,** 1975/2025

Fiandra is an inviting modular sofa, extremely comfortable, with a generous seat, designed for relaxing and spending time together. The re-edition of the historical model, designed by Vico Magistretti for Cassina in 1975, features more generous shapes and a lower seat that better responds to today's necessities, while keeping the iconic shape of the feet visible. The focus of the project is still driven by the desire to eliminate the superfluous through construction that excludes any unnecessary materials. The wooden panels and their metal supports are replaced, and the co-moulded seat frame is eliminated to create a single structure in powder-coated steel that supports the webbed platform upon which the cushions with varying density levels – in polyurethane foam with a percentage of polyols from biological sources or recycled – are held in position by the interior lining and fabric slipcover. The modules are joined by a metal plate, with snap buttons located under the platform, which attaches without overturning the sofa.



IT Fiandra è un divano modulare, accogliente, di grande confort e con una seduta ampia, pensato per rilassarsi e stare insieme. La riedizione dello storico modello, disegnato da Vico Magistretti per Cassina nel 1975, presenta forme più generose e una seduta più bassa, per soddisfare le necessità del living attuale, lasciando comunque visibile la forma iconica del piedino. Al centro del progetto rimane la volontà di eliminare il superfluo attraverso una costruzione che esclude i materiali non necessari. I pannelli in legno e suoi supporti in metallo vengono sostituiti, ed viene eliminato il telaio costampato al sedile, per realizzare un'unica struttura in acciaio verniciato a polveri che sorregge il piano cinghiato, sul quale poggiano le cuscinature a portanze differenziate – in poliuretano espanso con una percentuale di polioli di origine biologica o riciclati – tenute in posizione grazie al rivestimento interno e la fodera in tessuto. La giunzione dei moduli avviene attraverso una piastra in metallo, con bottoni a scatto posizionati sotto al pianale, che si aggancia senza ribaltare il divano.

DE Fiandra ist ein modulares und behagliches Sofa, das mit seiner großen Sitzfläche hohen Komfort bietet und dafür gedacht ist, zu entspannen und Zeit miteinander zu verbringen. Die Neuauflage des historischen Modells, das Vico Magistretti 1975 für Cassina entworfen hat, präsentiert sich mit großzügigeren Formen und einer niedrigeren Sitzfläche, um die Anforderungen des aktuellen Living zu erfüllen, wobei der Fuß mit ikonischer Form nach wie vor sichtbar ist. Im Mittelpunkt des Projekts steht nach wie vor das Streben, alles Überflüssige durch eine Konstruktion zu eliminieren, die auf nicht erforderliche Materialien verzichtet. Die Holzplatten und ihre Auflagen aus Metall sowie das PU-Formteil des Rahmens der Sitzfläche wurden eliminiert und durch ein einteiliges Stahlgestell mit Pulverbeschichtung ersetzt, das den Rahmen mit den Riemen stützt, auf dem die Kissen mit unterschiedlicher Dichteverteilung aufliegen, die aus PU-Schaum mit einem Anteil an Polyolen aus biologischen Quellen oder an recycelten Polyolen bestehen und durch den internen Bezug und den Stoffbezug in Position gehalten werden. Die Module werden über eine Metallplatte mit Druckknöpfen verbunden, die sich unter der Sitzfläche befinden, ohne dass das Sofa dazu gekippt werden muss.

FR Fiandra est un canapé modulable, accueillant, très confortable et doté d'une large assise, pensé pour se détendre et passer du temps ensemble. La réédition du modèle historique, conçu par Vico Magistretti pour Cassina en 1975, présente des formes plus généreuses et une assise plus basse afin de répondre aux besoins du séjour d'aujourd'hui, tout en laissant visible la forme iconique du pied. La volonté d'éliminer le superflu reste au cœur du projet, grâce à une construction qui exclut les matériaux non nécessaires. Les panneaux en bois et les supports en métal sont remplacés, et le cadre co-moulé à l'assise est éliminé, pour réaliser une structure unique en acier thermolaqué qui soutient la plateforme équipée de sangles sur laquelle reposent les coussins à capacité de charge différenciée – en mousse polyuréthane contenant un pourcentage de polyols d'origine biologique ou recyclés – maintenus par le revêtement interne et la housse en tissu. Le raccordement des modules se fait à l'aide d'une plaque métallique, avec des boutons-pression placés sous la plateforme, qui se fixe sans retourner le canapé.

EN Materials

· Frame and webbed platform in metal.
Padding
· In polyurethane foam with a percentage of polyols derived from biological sources or recycled. Interior lining in recycled polyester wadding.
Feet in plastic material.
Upholstery
· In select fabrics from the catalogue.

IT Materiali

· Telaio e piano cinghiato in metallo.
Imbottitura
· In poliuretano espanso con una percentuale di polioli di origine biologica o riciclati. Rivestimento interno in ovatta di poliestere riciclato.
Piedini in materiale plastico.
Rivestimento
· Nei tessuti selezionati dal catalogo.

DE Materialien

· Gestell und Rahmen mit Riemen aus Metall.
Polsterung
· Aus PU-Schaum mit einem Anteil an Polyolen aus biologischen Quellen oder aus recycelten Polyolen.
Interner Bezug aus Polsterwatte aus recyceltem Polyester. Gleiter aus Kunststoff.
Bezug
· Aus ausgewählten Stoffen aus dem Katalog.

FR Matériaux

· Cadre et plateforme en métal équipée de sangles.
Rembourrage
· En mousse polyuréthane contenant un pourcentage de polyols d'origine biologique ou recyclés. Revêtement intérieur en ouate de polyester recyclé. Embouts de pieds en matériau plastique.
Revêtement
· Dans les tissus sélectionnés dans le catalogue.





707 FS 01

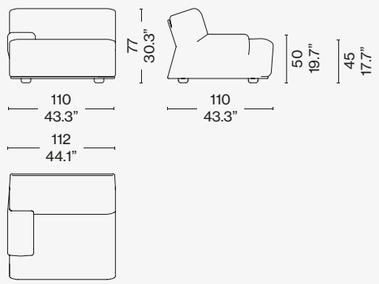

707 FD 01

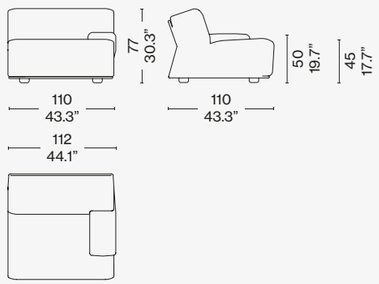

707 FC 01

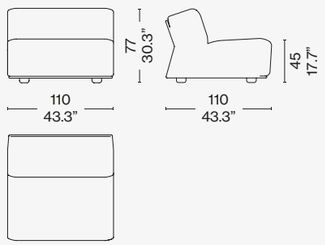

707 FA 01

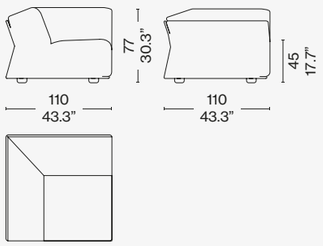

707 FS 11

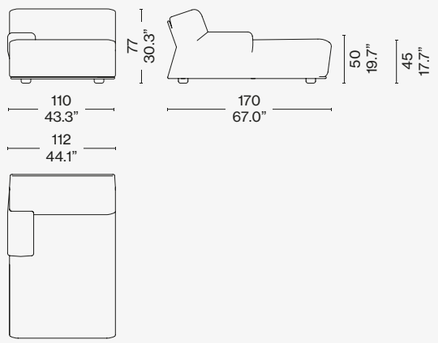

707 FD 11

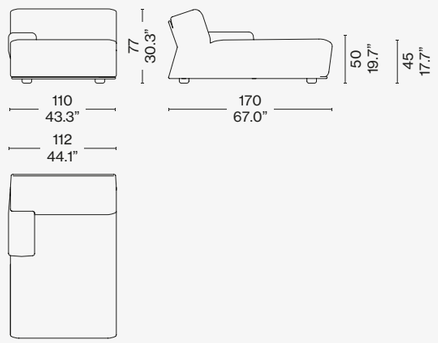

707 F0 01

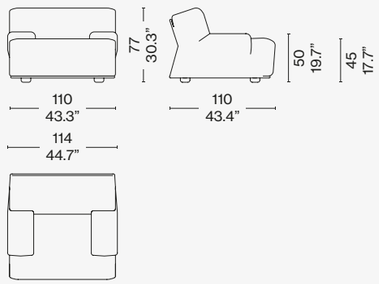

707 F0 02

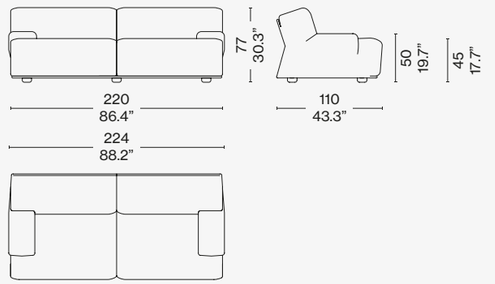

707 F0 03

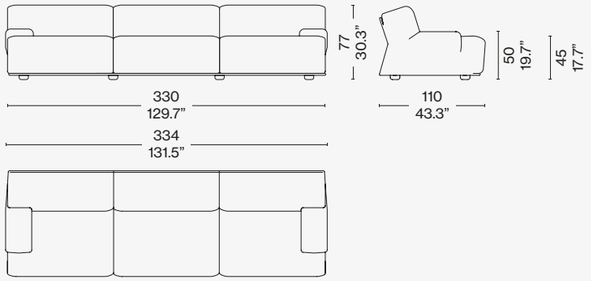

707 F0 P1

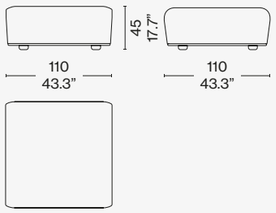

707 F0 P2

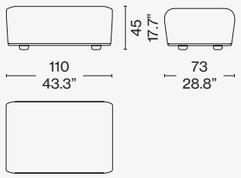

Scan the QR code to access all product information on the Cassina website.

TOTAL LOOK SUGGESTIONS



FIANDRA
otterlo (O) petrolio

CUSHIONS
otterlo (O) petrolio, look (L) bianco

BACK-WING ARMCHAIR
leather (Y) black

TREFLO
rosso mattone

CONSOLE TABLE
apricot

DOT PATTERN LIGHT
black

SAHARA GRID
grigio ghiaccio

SOFT CORNER
lincoln (L) cenere, look (L) ottanio

TRIANGLE
solid ash






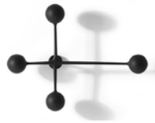




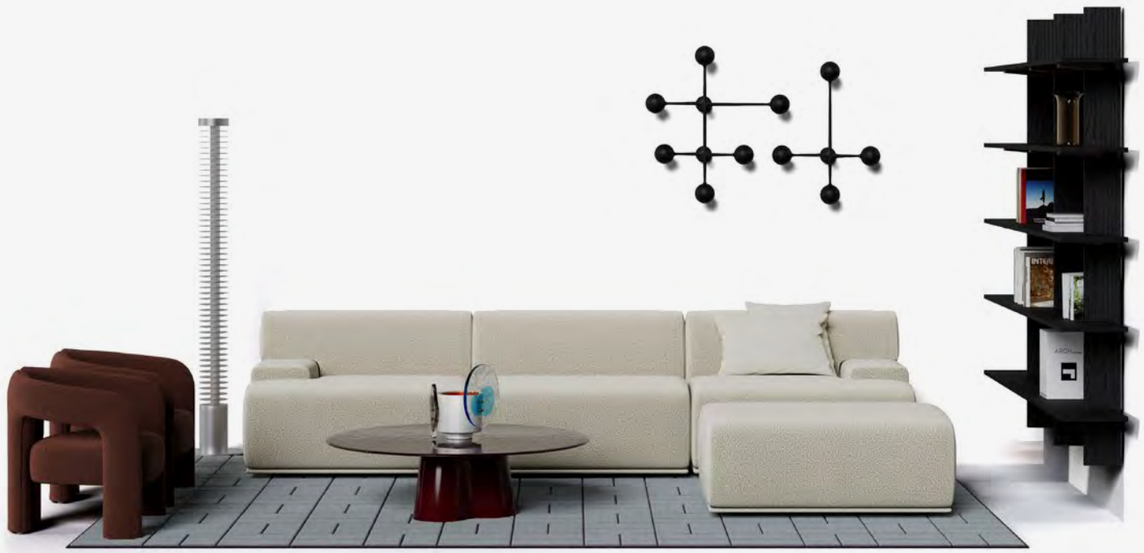

FIANDRA
ostuni (O) corda

CUSHIONS
falkland (F) bianco

DUDET ARMCHAIR
falkland (F) vinaccia

TREFLO
pinot noir

FF. SPINE
black ash

IRIDE
polished aluminium

MOKORO
grigio ghiaccio

DOT PATTERN LIGHT
black

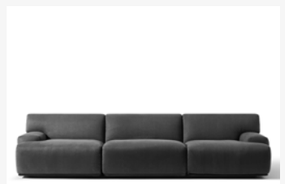











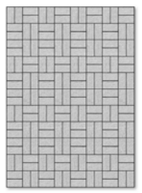

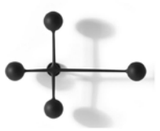



FIANDRA
ostuni (O) verde

CUSHIONS
ostuni (O) verde

DUDET ARMCHAIR
losanna (L) verde bosco

FLUID JOINERY
amber

FF. SPINE
black ash

IRIDE
polished aluminium

MOKORO
bianco

DOT PATTERN LIGHT
black

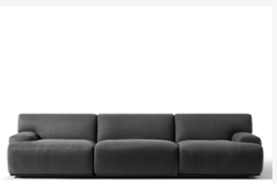











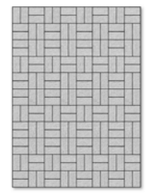

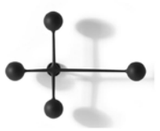

Cassina



MET

Designed by **Piero Lissoni,** 1996



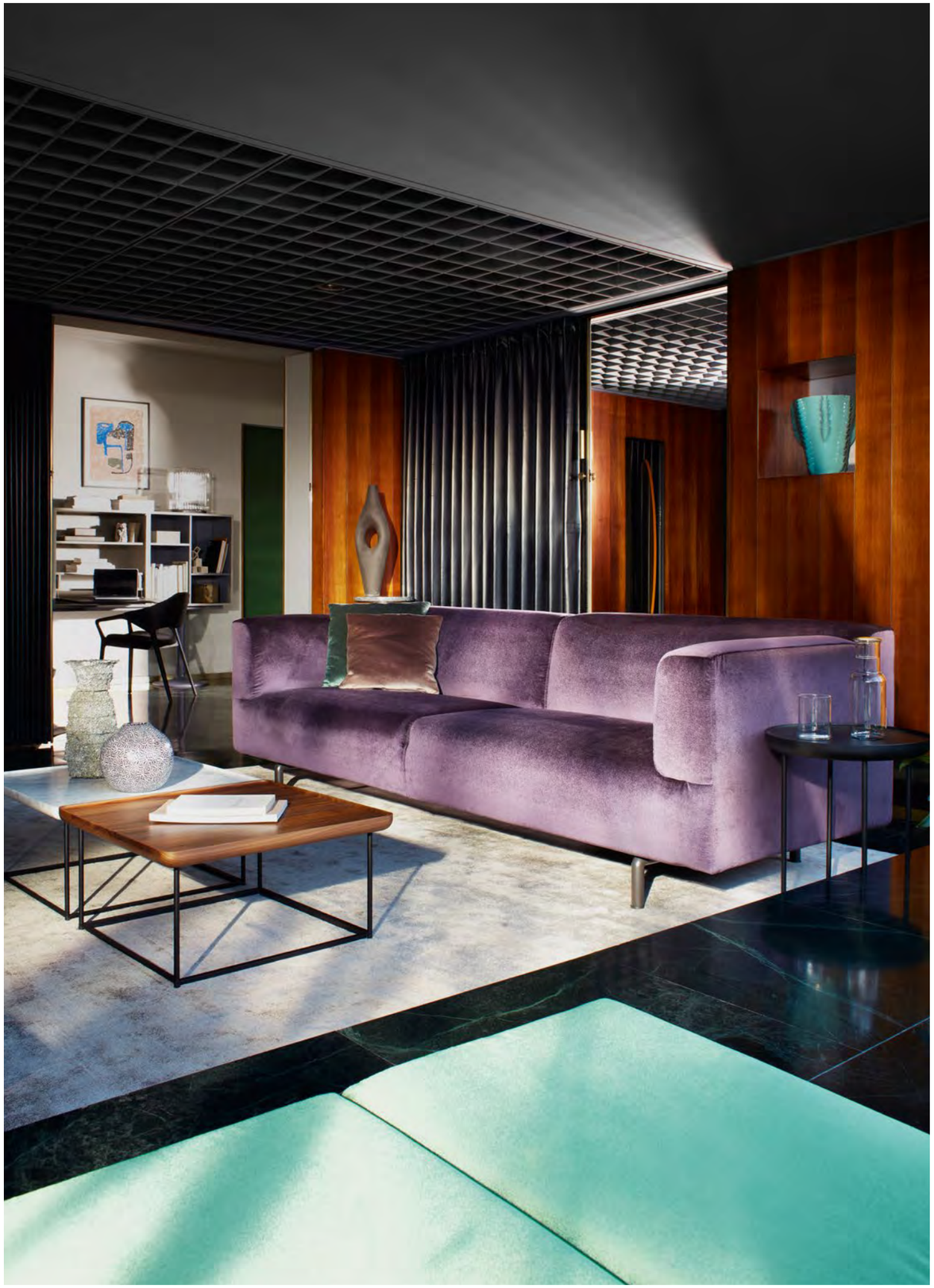

COVER
MET sofa, Osaka 13O034. TOREI
low tables, mat black painted base,
american walnut top. Rug IN TOUCH
grigio ghiaccio.

PREVIOUS PAGE AND LEFT
MET sofa, Osaka 13O034. TOREI
low tables, mat black painted base,
american walnut and Carrara marble
top. Rug IN TOUCH grigio ghiaccio.

MET

Designed by **Piero Lissoni**, 1996

A raised sofa featuring formal lines, pure and geometric, whose extreme simplicity combines comfort, versatility, and impeccable elegance. Its clean-cut and inviting volumes bespeak flexibility and ease of use, and are expressed in an ample array of elements, ranging from the traditional sofa to the corner unit. Met is an icon that exerted a considerable influence on the design of the 1990s, thanks to its emphasis on quality of life and on spaces dedicated to relaxation and social interaction. Designed by Piero Lissoni to be ergonomically correct, Met is the perfect expression of the concept of comfort, now further enhanced by the launch of new elements designed to respond to today's changing needs. These include the club chair and the chaise longue, which can be added to the left or right of the sofa. In addition, the legs are now available in polished aluminium or matte anthracite.



IT Un divano dal tratto formale, puro e geometrico, che nella sua estrema semplicità riesce ad unire comfort, versatilità ed eleganza impeccabile. I volumi puliti e invitanti comunicano una grande flessibilità e facilità d'uso, articolandosi in un'ampia offerta di soluzioni che spaziano dal divano tradizionale alla configurazione ad angolo. Un'icona che ha segnato profondamente il design degli anni '90 grazie alla sua capacità di mettere a fuoco la qualità della vita e lo stile degli ambienti dedicati al relax e alla condivisione. Progettato da Piero Lissoni rispettando le regole dell'ergonomia, Met rappresenta una delle massime espressioni del concetto di comodità, che Cassina arricchisce introducendo nuovi elementi pensati per ogni esigenza della contemporaneità. Tra questi la club chair e la chaise longue da combinare a destra o sinistra del divano, oltre alle finiture dei piedi in alluminio lucido e antracite opaco.

DE Ein Sofa mit formeller Linienführung, rein und geometrisch, dem es in seiner extremen Einfachheit gelingt, Komfort, Vielseitigkeit und tadellose Eleganz zu vereinen. Die sauberen und einladenden Volumen kommunizieren hohe Flexibilität und einfache Verwendung. Die angebotenen Lösungen sind vielfältig und reichen vom traditionellen Sofa bis zur Eckkonfiguration. Eine Ikone, die das Design der 90er Jahre zutiefst geprägt hat, dank seiner Fähigkeit, Lebensqualität und Stil der Ambiente, die Entspannung und Gemeinsamkeit gewidmet sind, zu fokussieren. Met wurde von Piero Lissoni unter Beachtung der Ergonomie-Regeln entworfen und stellt eine der bedeutendsten Ausdrucksformen des Konzepts der Bequemlichkeit dar, das Cassina durch neue Elemente bereichert, die für alle Bedürfnisse unserer Zeit gedacht sind. Darunter der Club Chair und die Chaiselongue, die auf der rechten oder linken Seite des Sofas kombiniert werden kann, oder das Finish der Füße aus glänzendem Aluminium oder in mattem Anthrazit.

FR Un canapé aux lignes formelles, pures et géométriques, qui, dans son extrême simplicité, réussit à marier un confort, une polyvalence et une élégance impeccables. Les volumes nets et accueillants inspirent une grande flexibilité et facilité d'utilisation, et s'articulent en une vaste gamme de solutions qui vont du canapé traditionnel à la configuration en angle. Une icône qui a profondément marqué le design des années 1990, grâce à sa faculté à mettre l'accent sur la qualité de vie et le style de pièces dédiées à la détente et au partage. Met, conçu par Piero Lissoni dans le respect des règles de l'ergonomie, représente l'une des meilleures expressions du concept de commodité, que Cassina enrichit en introduisant de nouveaux éléments étudiés pour chaque exigence de la vie contemporaine. Parmi ces éléments, le fauteuil club et la chaise longue que l'on peut ajouter à droite ou à gauche du canapé, mais aussi les finitions des pieds en aluminium brillant et anthracite mat.

EN Structure

· Frame in tubular steel
with elastic belts.
Upholstery
· Polyurethane foam
in differentiated density.
· Resin polyester wadding
coupled with light velvet.
Base
· Base frame in die-cast aluminium
polished finished or laquered
(colours as per pricelist).
· Adhesive felt sliding supports.
Quilted Upholstery
· Quilted fabric or quilted leather.

IT Struttura

· Telaio in tubolare d'acciaio dotato
di cinghiatura elastica.
Imbottitura
· Poliuretano espanso
a densità differenziata.
· Ovatta in fibra di poliestere
resinata accoppiata
con vellutino.
Base
· Struttura di base in alluminio
pressofuso brillantato o verniciato
nei colori indicati a listino.
· Scivoli in feltro adesivo.
Rivestimento
· Tessuto o pelle.

DE Gestell

· Rahmen aus Stahlrohr, mit
elastischen Riemen.
Polsterung
· Polyurethanschaum mit
unterschiedlicher Dichte.
· Geharzte Polyesterfaserwatte,
beschichtet mit leichtem Samt.
Basis
· Basisstruktur aus
Aluminiumdruckguss, poliert oder
lackiert in den Farben laut Preisliste.
· Gleiter mit Filzaufklebern.
Bezug
· Stoff oder Leder.

FR Structure

· Cadre en acier tubulaire doté de
sangles élastiques.
Rembourrage
· Mousse de polyuréthane à densité
différenciée.
· Ouate en fibre de polyester résinée
accouplée à un velours léger.
Base
· Structure de base en aluminium
moulé sous pression brillanté ou peint
dans les couleurs indiquées sur la liste
des prix.
· Patins en feutre adhésif.
Revêtement
· Tissu ou cuir.





250 04

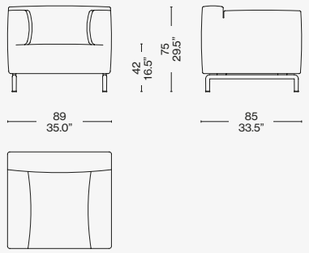

250 10

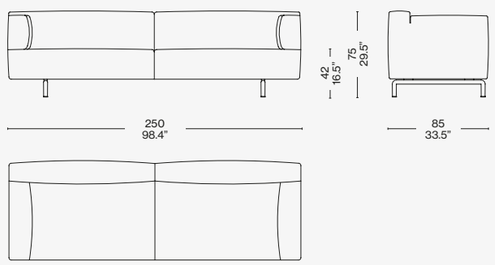

250 20

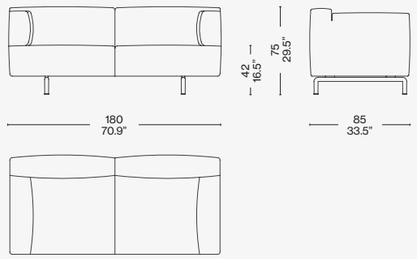

250 00

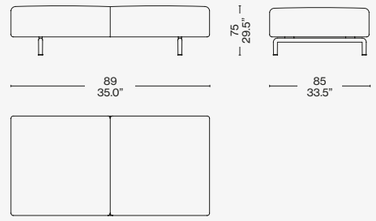

250 30

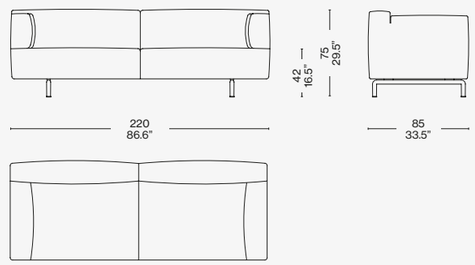

250 11

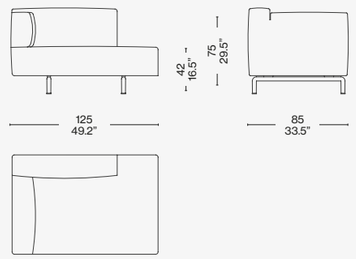

Scan the QR code to access all product information
on the Cassina website.



MET
look (L) bianco aluminium base

CUSHIONS
look (L): bianco, pietra, corda

UTRECHT
ortigia (L) blu notte

MEX-HI TABLE
aluminium base + black oak and grey carnico marble top

NUVOLA ROSSA
black beechwood

AWKWARD LIGHT
aluminium and steel with black powder coating

ATACAMA 3
antracite











MET
look (L) vinaccia chrome base

CUSHIONS
look (L): vinaccia, cemento leather (X) bulgaro

MET ARMCHAIR
look (L) vinaccia chrome base

MEX-HI TABLE
chrome base carrara marble top

BRAMANTE
shaded bronze

AWKWARD LIGHT
aluminium and steel with black powder coating

SAHARA GRID
grigio ghiaccio

WINK
otterlo (O): cenere, vinaccia






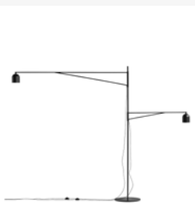



TOTAL LOOK SUGGESTIONS



MET
osaka (O) smeraldo aluminium base

CUSHIONS
osaka (O): smeraldo, talpa leather
(ZZ): foresta

2 FAUTEUIL GRAND CONFORT
leather (ZZ) noce chrome frame

MEX-HI TABLE
chrome base + am-walnut and carrara marble top

INFINITO WALL
am. walnut

FICUPALA
marquinia marble base, pink glass body

ATACAMA 3
antracite







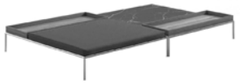







Cassina



MEX CUBE

Designed by **Piero Lissoni,** 2007



COVER
MEX CUBE, sofa, leather 13Z364, MEX, low table, clear crystal, brick red painted base. “9” low table, Marquiña marble, coffee colour glass top.
Rug IN TOUCH beige.

MEX CUBE

Designed by **Piero Lissoni**, 2007



Simple and flexible volumes, minimal and versatile, designed to adapt to many contexts, thanks to the many elements and configurations available. Mex Cube is an idea that became a design, a dynamic and creative system, open to multiple interpretations and addressing multiple requirements, while being easy to assemble and arrange at will. These independent cubes, available in two widths, backs and arms optional, can be configured as corner units, in linear form, as an island, or in a face-to-face layout. Characterised by extremely comfortable padding, with easy-to-remove covers in leather or fabric, the outcome being a harmonious picture of variations on a theme, where each shape has been designed to enhance everyday activities and the rhythm of conversation.

IT Volumi semplici e flessibili, minimali e versatili, progettati per adattarsi ai diversi spazi grazie alla varietà di elementi e configurazioni disponibili. Mex Cube è l'idea che diventa progetto: un sistema dinamico e creativo, aperto alle molteplici interpretazioni ed esigenze d'uso, con misure e funzionalità differenti, facili da montare e accostare a piacimento. I cubes indipendenti, offerti in due profondità, con o senza schienale e braccioli, consentono di creare composizioni ad angolo, in linea, a isola o con sedute contrapposte, definiti da un'imbottitura estremamente confortevole e pratici rivestimenti in pelle o tessuto. Il risultato è un quadro armonico di variazioni sul tema, in cui ogni forma è studiata nel dettaglio per scandire i gesti della quotidianità e il ritmo della conversazione.

DE Einfache und flexible, minimalistische und vielseitige Volumen, die entworfen wurden, um sich dank einer Vielzahl von Elementen und Konfigurationen an verschiedene Räume anzupassen. Mex Cube ist eine Idee, die zum Projekt wird: Ein dynamisches, kreatives System, das für zahlreiche Interpretationen und Verwendungsbedürfnisse offen ist, mit unterschiedlichen Maßen und Funktionen, einfacher Montage und nach Wunsch kombinierbar. Die unabhängigen Cubes werden in zwei Tiefen, mit oder ohne Rückenlehne und Armlehnen angeboten. Sie gestatten die Gestaltung von Kompositionen in Eckform, geradlinig, inselartig oder mit gegenübergestellten Sitzflächen, die durch eine besonders behagliche Polsterung und praktische Bezüge aus Leder oder Stoff gekennzeichnet sind. Das Ergebnis ist ein harmonisches Abbild eines Themas mit Variationen, bei dem jede Form bis ins Detail studiert ist, um den Takt für die alltäglichen Gesten und den Rhythmus der Konversation vorzugeben.

FR Des volumes simples et flexibles, minimalistes et polyvalents, conçus pour s'adapter aux différents espaces grâce à la variété des éléments et des configurations possibles. Mex Cube est une idée devenue projet : un système dynamique et créatif, ouvert à de multiples interprétations et exigences d'utilisation, proposant différentes tailles et fonctionnalités, facile à assembler et assortir à volonté. Les cubes indépendants, proposés en deux profondeurs, avec ou sans dossier et accoudoirs, permettent de créer des compositions en angle, en ligne, en îlot ou même avec des assises opposées. Ils se caractérisent par un rembourrage extrêmement confortable et des revêtements en cuir ou en tissu. Le résultat est un tableau harmonieux de variations sur un même thème, où chaque forme est étudiée en détail afin de rythmer les gestes de la vie quotidienne et le rythme de la conversation.

EN Cushion structure

· Tubular steel frame with elastic webbing.
Cushion padding
· Variable density CFC-free polyurethane foam.
· Resin-treated polyester fibre wadding paired with light velvet. Or goose down (virgin material) in sectors and outer lining in 100% cotton fabric.
Upholstery
· Fabric or leather
Base structure
· Square section tubular steel painted black.
· Adjustable feet in black plastic.

IT Struttura cuscini

· Telaio in tubolare d'acciaio dotato di cinghiatura elastica.
Imbottitura cuscini
· Poliuretano espanso a densità differenziata.
· Ovatta in fibra di poliestere resinata accoppiata con vellutino o piuma d'oca (materiale vergine) a settori e fodera esterna in tessuto di cotone 100% .
Rivestimento
· Tessuto o pelle
Struttura di base
· Tubolare d'acciaio a sezione quadrata verniciata di colore nero.
· Piedini regolabili in materiale plastico di colore nero.

DE Kissenstruktur

· Rahmen aus Stahlrohr, mit elastischen Riemen.
Kissenpolsterung
· Polyurethanschaum mit unterschiedlicher Dichte.
· Geharzte Polyesterfaserwatte, beschichtet mit leichtem Samt. O Gänsedaunen (reines Material) in getrennten Sektoren und Außenfutter aus 100% Baumwollstoff.
Bezug
· Stoff oder Leder
Basisstruktur
· Stahlrohr mit quadratischem Querschnitt, schwarz lackiert.
· Verstellbare Füßchen aus schwarzem Kunststoffmaterial.

FR Structure des coussins

· Cadre en acier tubulaire doté de sangles élastiques.
Rembourrage coussins
· Mousse de polyuréthane à densité différenciée.
· Ouate en fibre de polyester résinée accouplée à un velours léger. Ou duvet d'oie (matériau vierge) par secteurs, et housse externe en tissu de coton 100%.
Revêtement
· Tissu ou cuir
Structure de base
· Acier tubulaire à section carrée, peint en couleur noire.
· Embouts réglables en matière plastique noire.

271 17/37 sx
271 18/38 dx

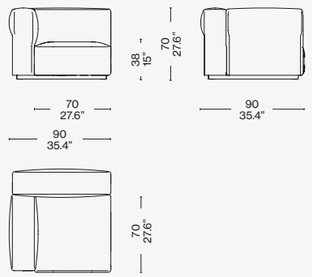

271 15/35 sx
271 16/36 dx

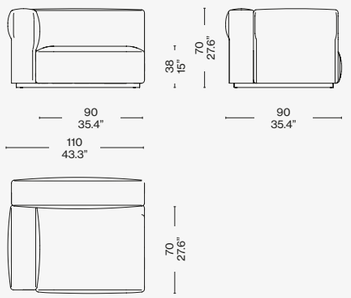

271 11/31 sx
271 12/32 dx

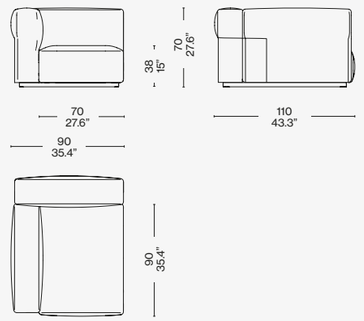

271 01/41 sx
271 02/42 dx

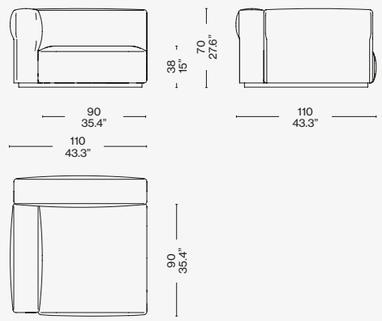

271 19/39 sx
271 20/40 dx

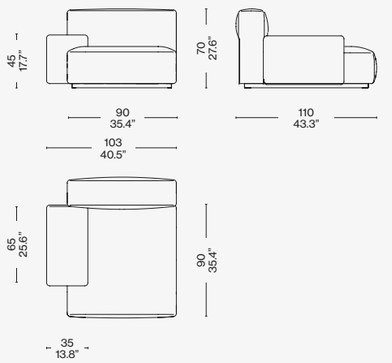

271 50/60

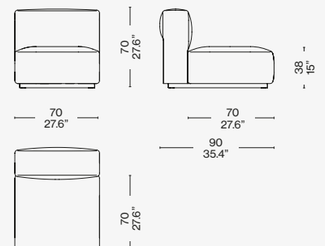

271 51/61

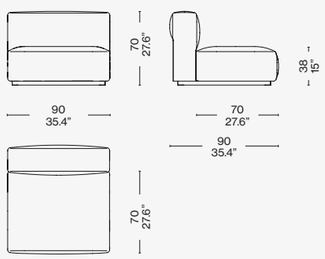

271 13/33

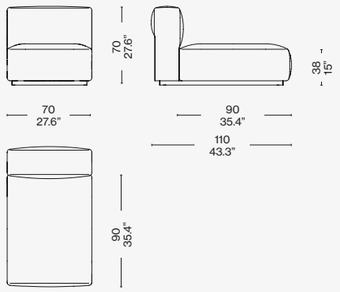

271 14/34

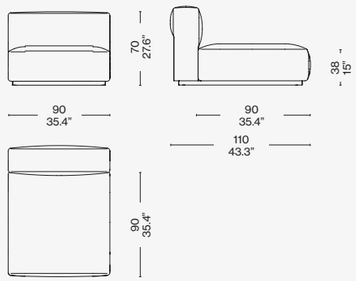

271 81/91

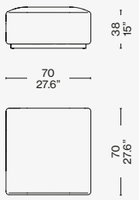

271 82/92

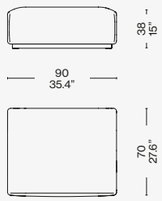

271 83/93

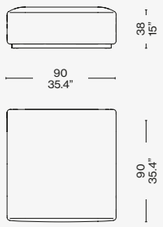

271 84/94

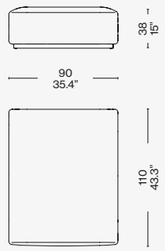

Scan the QR code to access all product information on the Cassina website.

TOTAL LOOK SUGGESTIONS



MEX CUBE
lione (L) sabbia

3 FAUTEUIL GRAND CONFORT
lirico red velvet, red gloss structure

TABLE BASSE EN FORME LIBRE
rosso cina

FF. SPINE
walnut

IRIDE
polished aluminium

MOKORO
bianco

FLUID JOINERY
smoked

TOREI
calacatta marble

HOOPTICAL
mirror









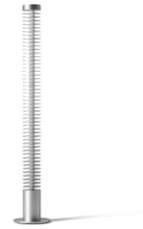

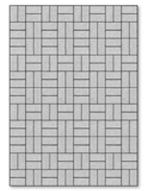









MEX CUBE
ortigia (L) cactus

CUSHIONS
ortigia (L) cactus, antracite, argento

DUDET ARMCHAIR
look (L) vinaccia

MEX
caffè lacquered base, clear glass top

NUVOLA ROSSA
am. walnut

EITIE FLOOR
aluminium structure + black and silver

ATACAMA 3
cenere

TABOURET
natural oak and black oak

GIBBOUS
mirror










MEX CUBE
look (L) antracite

UTRECHT
ortigia (L) prugna

TOREI
black base, polvere and amaranto porcelain top

NUVOLA ROSSA
black lacquered beechwood

EITIE FLOOR
aluminium structure + black and silver

ARAL
rosa antico





Cassina



MEX-HI

Designed by **Piero Lissoni,** 2020



COVER
MEX-HI, sofa, Fortuny 13F741. MEX-HI, low table, american walnut, Fortuny 13F741, Calacatta marble. Rug ATACAMA 3 cenere. FICUPALA lampfloor.

TOP
MEX-HI, sofa, Fortuny 13F741. MEX-HI, low table, american walnut, Fortuny 13F741, Calacatta marble. 3 FAUTEUIL GRAND CONFORT, GRAND MODÈLE, DURABLE armchairs, Natural leather 13Z367. Rug ATACAMA 3 cenere. FICUPALA lampfloors.

MEX-HI

Cassina LAB

Designed by **Piero Lissoni**, 2020

Modular and versatile, thanks to the variety of elements and configurations available, the Mex-Hi system consists of five different sized bases on which the independent cushions - armrests, backrests and seats - are fastened to create corners, in-line or island compositions. Thanks to the study carried out by Cassina LAB, a collaboration between the Cassina Research and Development Centre and Poli.design at the Milan Polytechnic, the sofa is made with innovative materials in order to make it comfortable and more sensitive to the environment. A 100% recycled ibre, deriving from PET recovered from Plastic Bank®, has been introduced into the cushion padding. The frame is in tubular steel with elastic belts; the upholstery is removable. A freestanding side table and a pouf/table complete the collection.



IT Modulare e versatile, grazie alla varietà di elementi e configurazioni disponibili, il sistema Mex-Hi è costituito da cinque pianali di diverse misure su cui fissare le cuscinature indipendenti – braccioli, schienali e sedili – per consentire la realizzazione di composizioni ad angolo, in linea o a isola. Grazie allo studio eseguito da Cassina LAB, una collaborazione tra il Centro di Ricerche e Sviluppo di Cassina e il Poli.design del Politecnico di Milano, il divano è realizzato con materiali innovativi al fine di renderlo comodo e più sensibile all'ambiente. Una fibra riciclata al 100%, ottenuta da PET proveniente da Plastic Bank®, è introdotta nell'imbottitura dei cuscini. La struttura è in tubolare di acciaio dotata di cinghiature elastiche; il rivestimento è sfoderabile. Completano la collezione un tavolino freestanding e un pouf/tavolino.

DE Dank der unterschiedlichen Elemente und Konfigurationsmöglichkeiten ist das System *Mex-Hi* modular und vielseitig. Es besteht aus fünf Platten in unterschiedlichen Größen, auf denen die unabhängigen Kissenelemente – Armlehnen, Rückenlehnen und Sitzkissen – befestigt werden, um eckige, lineare oder Insel-Kompositionen zu gestalten. Dank einer Studie von Cassina LAB, einer Zusammenarbeit zwischen dem Cassina Forschungs- und Entwicklungszentrum und Poli.design des Mailänder Polytechnikums, ist das Sofa aus innovativen Materialien gemacht, damit es bequem ist und gleichzeitig die Umwelt schützt. In die Polsterung der Kissen wurde eine zu 100% recycelte geblasene Faser eingefügt, die aus PET gewonnen wird, das von der Plastic Bank®, gewonnen wurde. Die Struktur besteht aus Stahlrohren mit elastischen Riemen; der Bezug ist abnehmbar. Vervollständigt wird die Kollektion durch einen freistehenden Beistelltisch und einen Pouf/Beistelltisch.

FR Modulaire et polyvalent, grâce à la variété d'éléments et de configurations disponibles, le système *Mex-Hi* est constitué de cinq plateaux de différentes tailles sur lesquels fixer les coussins-oreillers indépendants – accoudoirs, dossiers et assises – pour réaliser des compositions d'angle, linéaires ou en îlot. Grâce à l'étude effectuée par Cassina LAB, une collaboration entre le Centre de recherche et de développement de Cassina et le Poli.design du Politecnico di Milano, le canapé est fabriqué avec des matières innovantes pour le rendre plus confortable et respectueux de l'environnement. Le rembourrage des coussins est réalisé avec une fibre 100% recyclée, fabriquée en grande partie en PET ovenant de Plastic Bank®. La structure est en acier tubulaire dotée de sangles élastiques; le revêtement est déhoussable. Une petite table freestanding et un pouf/table basse complètent la collection.



EN Structure

· Steel, lacquer finish available in the colours indicated in the price list.
· Frame in tubuler steel with elastic belts.
Upholstery
· Flexible cold moulded polyurethane foam.
· Flexible polyurethane foam.
· 100% recycled PET fiber recovered from Plastic Bank®, with light velvet.
Cover
· Fabric.
· Leather.
Feet
· Black plastic material.

IT Struttura

· Acciaio verniciato nei colori indicati a listino o cromato lucido.
· Telaio in tubolare d'acciaio dotato di cinghie elastiche.
Imbottitura
· Poliuretano espanso flessibile schiumato a freddo.
· Poliuretano espanso a densità differenziata.
· Fibra di PET riciclata al 100% proveniente da Plastic Bank®, accoppiata con vellutino.
Rivestimento
· Tessuto.
· Pelle.
Piedini
· In materiale plastico di colore nero.

DE Struktur

· Stahl, lackiert in den Farben laut Preisliste oder glanzverchromt.
· Rahmen aus Stahlrohr mit elastischen Gurten.
Polsterung
· Kaltgeschäumter, flexibler Polyurethanschaum.
· Polyurethanschaum mit unterschiedlicher Dichte.
· PET-Faser, zu 100% recycelt aus Plastic Bank®, mit leichtem Samt kaschiert.
Bezug
· Stoff.
· Leder.
Füßchen
· Aus schwarzem Kunststoffmaterial.

FR Structure

· Acier verni dans les couleurs indiquées sur la liste ou chrome brillant.
· Cadre en tubes d'acier avec sangles élastiques.
Rembourrage
· Mousse de polyuréthane flexible expansé à froid.
· Mousse de polyuréthane à densité différenciée.
· Fibre de PET 100 % recyclée provenant de Plastic Bank®, associée à un tissu de protection.
Revêtement
· Tissu.
· Cuir.
Pieds
· En plastique de couleur noire.

272 80/85

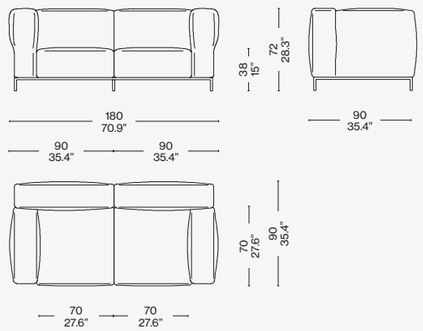

272 81/86

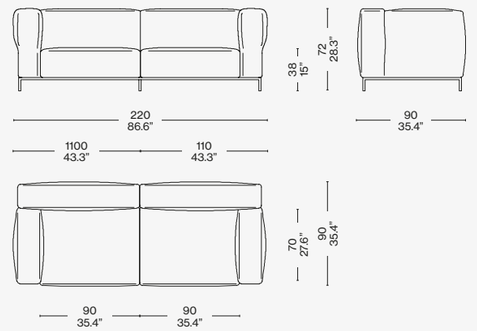

272 82/87

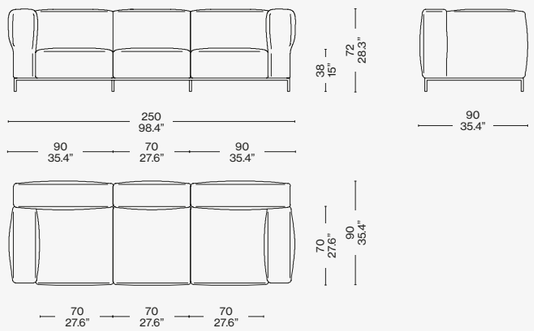

272 83/88

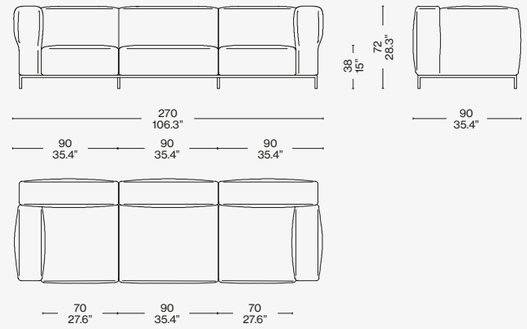

272 84/89

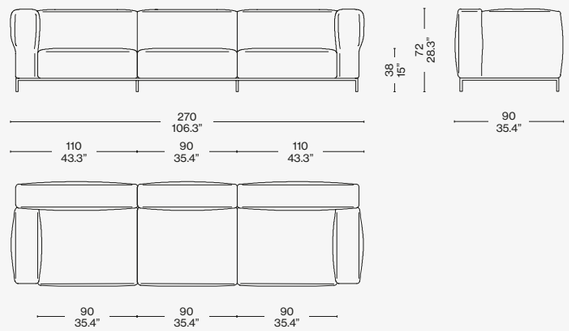

Configurazioni suggerite/Recommended composition/Empfohlene Kompositionen/Compositions conseillées

272 22/32 + 272 01 + 2x 272 02 + 272 A1 + 272 G1

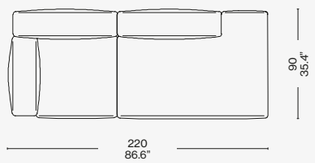

272 83/88 + 272 21/31 + 272 01 + 2x 272 02 + 272 A1 + 272 B1

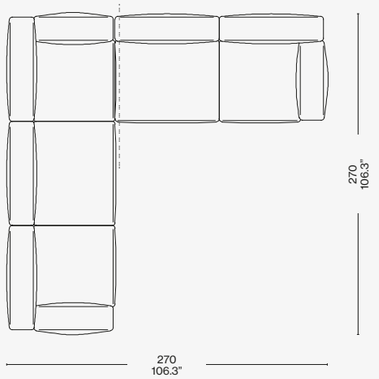

272 24/34 + 272 22/32 + 2x 272 01 + 4x 272 02 +
2x 272 A1 + 272 B1 + 272 C1 + 272 G1

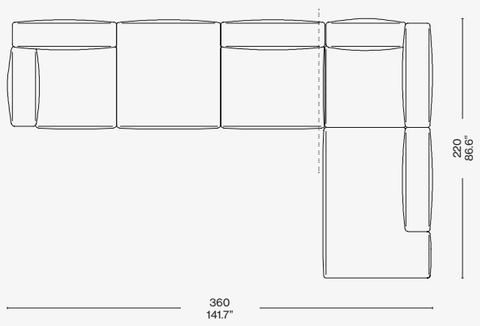

272 21/31 + 272 22/32 + 2x 272 01 +
4x 272 02 + 2x 272 A1 + 272 B1 +272 G1

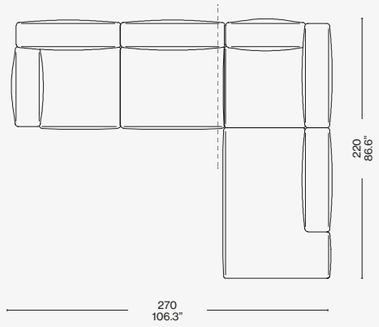

272 22/32 + 272 21/31 + 272 26/36 + 272 01 + 4x 272 02 +272
A1 + 272 B1 + 2x 272 C1 + 272 G1 + 272 V2 01/02/03

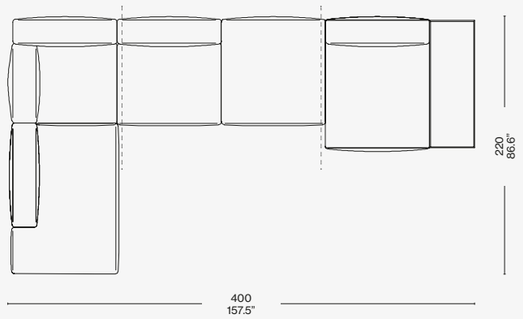

272 H1 + 272 P2 01/02/03

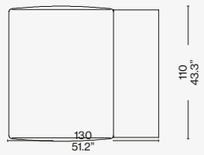

272 P3 01/02/03 + 272 V2 01/02/03

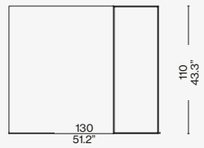

Scan the QR code to access all product information
on the Cassina website.



MEX-HI
tensing (F) perla

CUSHION
tensing (F) perla
tensing (F) champagne
leather (ZZ) foresta

MEX-HI LOW TABLE
chrome metal frame
American walnut and marble white Calacatta top

3 FAUTEUIL GRAND CONFORT, GRAND MODÈLE
chrome structure leather (ZZ) foresta

SILVAN
shaded amethyst

DJUNA
chrome frame, matt black Marquiña marble top

PARAVENTO BALLA
white background, green and blue motif

AWKWARD
black aluminium structure

SAHARA GRID
grigio argilla



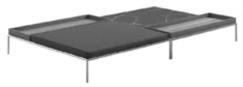




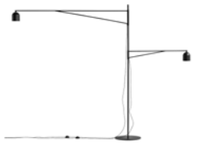




MEX-HI
lione (L) ecru, chrome base

CUSHIONS
lione (L): ecru, bianco,
losanna (L) denim

3 FAUTEUIL GRAND CONFORT
black leather (Y), chrome frame

MEX-HI TABLE
carrara marble top, walnut tray,
chrome frame, fortuny (F) blu notte

GHOST WALL
wallpaper with clouds

EITIE FLOOR
aluminium structure + black and gold

ATACAMA 3
cenere

4 CHAISE LONGUE À RÉGLAGE CONTINU
plus blue saddle leather,
gloss blue frame




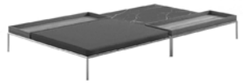





TOTAL LOOK SUGGESTIONS



MEX-HI
losanna (L) fumo, chrome base

CUSHIONS
losanna (L): fumo, grafite

2 FAUTEUIL GRAND CONFORT
lirico blue velvet, blue gloss structure

MEX
clear glass top, smoked glass base

NUVOLA ROSSA
lacquered red beechwood

IRIDE
marquinia marble base, pink

MOKORO
bianco

P22
look (L) corda, walnut structure

9
am. walnut top and base, antracite frame







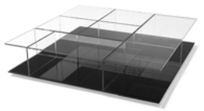



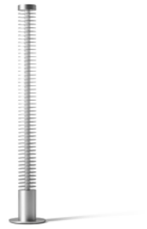

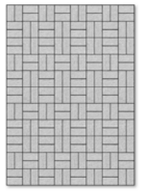





Cassina



MILOE

Designed by **Piero Lissoni**, 2012

COVER
EN MILOE sofa, Lipari 13L631. TABOURET MÉRIBEL stool, oak stained black.
Rug PAGLIETTA fango.

PREVIOUS PAGE
MILOE sofa, Lipari 13L631. 2 FAUTEUIL GRAND CONFORT, PETIT MODÈLE armchairs, Extra leather 13Y253. 4 CHAISE LONGUE À REGLAGE CONTINU, DURABLE, hairyskin 13Z229.

MILOE

Designed by **Piero Lissoni**, 2012



A ground sofa, Miloe possesses a versatile and modular spirit, and is easy to shape into inviting configurations that are extremely comfortable, while being designed for both relaxation and conversation. Available in two depths, in either feather-filled or with polyester padding, Miloe adapts any setting, thanks to its ample and flexible footprint which, over the years, has been extended to accommodate a chaise longue as well as a number of highly flexible smaller units. The sensation of comfort and the design's distinctive graphic profile are enhanced by the soft cushions in various colours and sizes, with optional gros-grain trims in 5 natural colourways. Upholstered in leather or with a fabric removable covers.

IT Un divano a terra dallo spirito poliedrico e modulare, plasmabile in configurazioni estremamente confortevoli e accoglienti, pensate per il relax e la conversazione. Disponibile in due profondità diverse e con due diverse imbottiture, piuma e ovatta di poliestere, Miloe si adatta perfettamente ad ogni scenario grazie al suo abaco ampio e duttile, che nel corso degli anni è stato sviluppato per inserire una chaise longue e moduli di dimensioni ridotte di grande flessibilità. La sensazione di comfort e l'eleganza grafica del design sono enfatizzati dai soffici cuscini in varie tonalità e dimensioni, personalizzabili con profili in gros-grain disponibili in 5 tonalità naturali. Il divano è disponibile con rivestimento in pelle o tessuto sfoderabile..

DE Ein Bodensofa mit vielseitigem und modularem Wesen, das zu extrem bequemen und einladenden Konfigurationen zusammengestellt werden kann, die für Entspannung und Konversation gedacht sind. Erhältlich in zwei verschiedenen Tiefen und mit zwei unterschiedlichen Polsterungen, Daunen und Polyesterwatte. Miloe passt sich dank seines breiten und fügsamen Angebots perfekt an alle Situationen an. Im Laufe der Jahre wurde das System mit einer Chaiselongue und kleineren Modulen weiterentwickelt, die besonders flexibel sind. Das Gefühl der Behaglichkeit und die grafische Eleganz des Designs werden durch die weichen Kissen in verschiedenen Farbtönen und mit unterschiedlichen Maßen betont. Sie können mit Grosgrain-Profilen in 5 natürlichen Nuancen personalisiert werden. Das Sofa ist mit abnehmbarem Leder- oder Stoffbezug erhältlich und kann durch.

FR Un canapé au sol à l'esprit géométrique et modulable, malléable dans des configurations plus confortables et accueillantes les unes que les autres, conçues pour la détente et la conversation. Disponible en deux profondeurs et avec deux rembourrages différents, plumes et ouate de polyester, Miloe s'adapte parfaitement à chaque mise en scène grâce à sa tablette large et souple, développée au fil des ans en vue d'insérer une chaise longue et des modules aux dimensions réduites d'une grande flexibilité. La sensation de confort et l'élégance graphique du design sont soulignées par les coussins souples proposés en différentes teintes et dimensions, personnalisables avec des bordures en gros-grain disponibles en 5 teintes naturelles. Le canapé est disponible avec un revêtement déhoussable en cuir ou en tissu.





EN Structure

· Frame in tubular steel
with elastic belts.
Structure upholstery
· Flexible polyurethane foam.
· Light velvet.
· Flexible polyurethane.
Cushions upholstery
· Flexible polyurethane.
· Wadding in resin polyester fiber
coupled with cotton cloth
or feather padding (virgin stuff)
and cover in cotton fabric.
· Feather padding (virgin stuff)
with cover in cotton cloth.
Feet
· Adjustable feet in black plastic.
Cover
· Fabri or leather.

IT Struttura

· Telaio in tubolare d'acciaio dotato
di cinghie elastiche.
Imbottitura della struttura
· Poliuretano espanso flessibile
schiumato a freddo.
· Vellutino.
· Poliuretano espanso flessibile.
Imbottitura dei cuscini
· Poliuretano espanso flessibile.
· Ovatta in fibra di poliestere
resinata e accoppiata a tela
cotone, o piuma d'oca (materiale
vergine) a settori e fodera
in tessuto cotone
· Piuma d'oca (materiale vergine)
a settori contenuta in fodera
di tela cotone.
Piedini
· Regolabili in materiale plastico di
colore nero.
Rivestimento
· Tessuto o pelle.

DE Struktur

· Rahmen aus Stahlrohr, mit
elastischen Riemen.
Polsterung der Struktur
· Flexibler, kalt geschäumter
Polyurethanschaum.
· Leichter Samt.
· Flexibler Polyurethanschaum.
Polsterung der Kissen
· Flexibler Polyurethanschaum.
· Polyesterfaserwatte geharzt und
mit Baumwollstoff beschichtet, oder
Gänsedaunen (reines Material) in
getrennten Sektoren und Futter aus
Baumwollstoff
· Gänsedaunen (reines Material)
in getrennten Sektoren in einem
Baumwollfutter.
Füße
· Verstellbare Füßchen aus
schwarzem Kunststoffmaterial.
Bezug
· Stoff oder Leder.

FR Structure

· Cadre en acier tubulaire doté de
sangles élastiques.
Rembourrage de la structure
· Mousse de polyuréthane flexible faite
à froid.
· Velours léger.
· Mousse de polyuréthane flexible.
Rembourrage des coussins
· Mousse de polyuréthane flexible.
· Ouate en fibre de polyester résinée
et couplée à de la toile de coton ou à
du duvet d'oie (matériau vierge) par
secteurs, et housse en tissu de coton.
· Duvet d'oie (matériau vierge) par
secteurs, contenu dans une housse en
toile de coton.
Pieds
· Réglables en matière plastique noire.
Revêtement
· Tissu ou cuir.



Configurazioni suggerite/Recommended composition/Empfohlene Kompositionen/Compositions conseillées

192 01

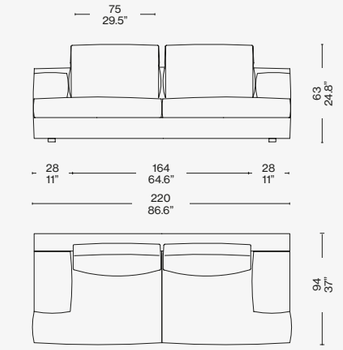

192 43+10dx

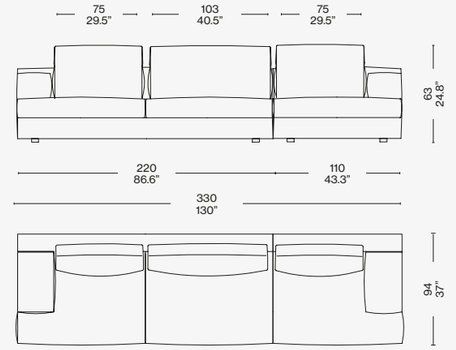

192 11sx+21+34dx+20+10dx

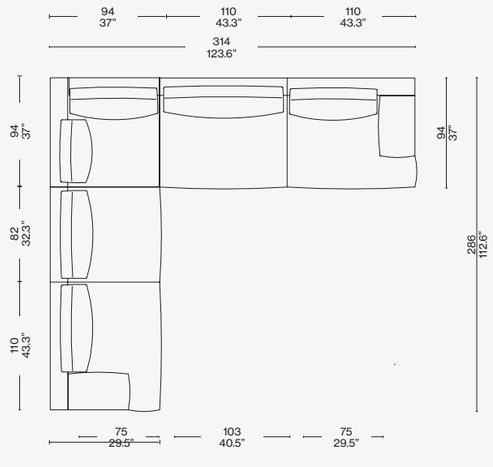

192 11sx+21+34dx+20+10dx

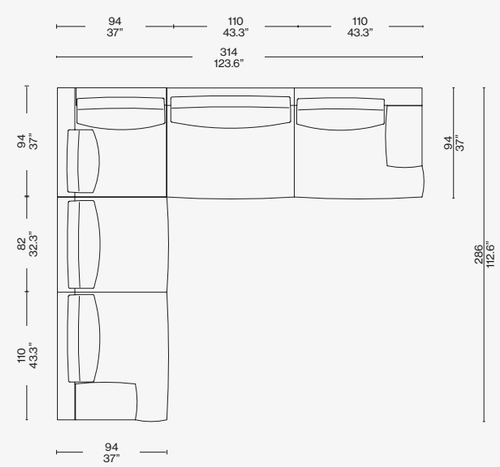

192 11sx+21+30dx+22+12dx

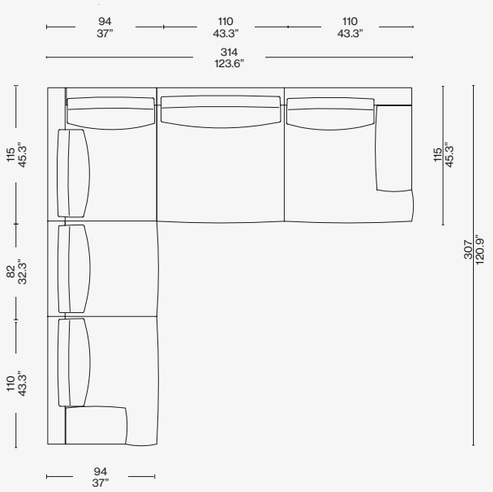

192 13sx+23+32dx+22+12dx

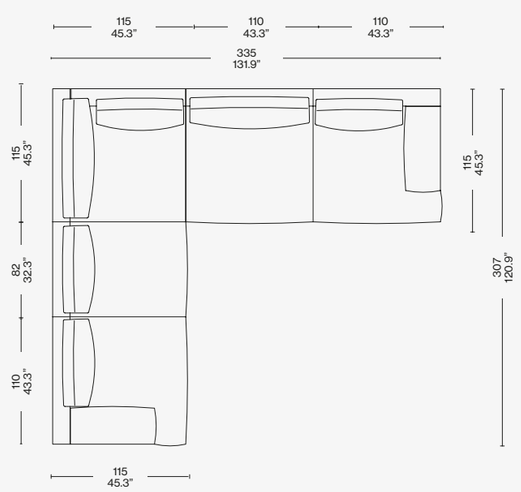

Scan the QR code to access all product information on the Cassina website.

TOTAL LOOK SUGGESTIONS



MILOE
lipari (L) cenere

CAPITOL COMPLEX ARMCHAIR
ortigia (L) vino, black oak structure

RIO
black oak structure, paglia di vienna top

HAYAMA
rosso amaranto

EITIE FLOOR
aluminium structure + black and silver

ATACAMA 3
antracite

9
tulip antracite, grigio carnico

SOFT CORNER
lincoln (L) cenere

GIBBOUS
bent extra-clear glass













MILOE
eremo (E) bianco

CUSHIONS
eremo (E): bianco, perla ortigia (L) amande

LADY
ortigia (L) amande

MEX
clear glass top, back-lacquered coffee base

NUVOLA ROSSA
walnut structure

POLYSHAPE
green

ATACAMA 3
cenere

FLUID JOINERY
amber




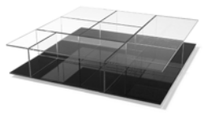







MILOE
eremo (E) talpa

CUSHIONS
eremo (E) perla ortigia (L): cenere. argento

UTRECHT
ortigia (L) vino

MEX
extra clear glass, back lacquered caffè base

GHOST WALL
am. walnut

WAX STONE
stainless steel structure, murano glass

SAHARA GRID
grigio ghiaccio

TRACCIA
grey painted steel structure

GIBBOUS
mirror




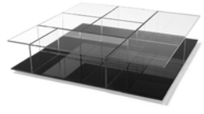






Cassina



MON-CLOUD

Designed by **Patricia Urquiola,** 2023


Gaudí
HISTORIA DEL ARTE
HISTORY OF ART





LEFT AND PREVIOUS PAGE
MON-CLOUD sofa, structure Nero
LO514 – Lookbold bianco lana 13L453.
MONCLOUD bench strucutre Nero
LO514 – Lookbold bianco lana 13L453.
RIO NOIR low table, black stained
oak, Sahara noir marble.

COVER
MON-CLOUD sofa, Fox 13F150.
RIO low table, oak stained black.
UTRECHT armchair, Lincoln 13L574

TOP
MON-CLOUD sofa, structure Nero
LO514 – Lookbold bianco lana 13L453.
RIO NOIR low table, black stained
oak, Sahara noir marble.
CAPITOL COMPLEX ARMCHAIR,
rovere tinto nero, pelle 13Z361.
FICUPALA floor lamp.

MON-CLOUD

Cassina LAB

Designed by **Patricia Urquiola,** 2023



A generous, welcoming refuge that celebrates comfort and hospitality. Designed by Patricia Urquiola, Mon-Cloud is an extremely elegant, versatile sofa, studied to rethink upholstered furniture design with an eye to circularity. The wooden structure lifts the upholstered parts off the floor, lending the entire sofa the lightness of a cloud. The fabric upholstery envelops the contours of the sofa, creating a distinctive fold that enhances the beauty of its silhouette. The eco-minded core of the sofa is composed of a metal skeleton wrapped in quilted recycled PET fibre padding that embraces the backrest and armrest structures like an enveloping comforter. Even the soft seat cushions are made of recycled PET. Mon-Cloud contains an extremely low percentage of foamed elements made of CIRCULARREFOAM®, a polyurethane made with a percentage of recycled polyols. These inserts were developed so they could be separated from the other materials to facilitate their recovery and recycling. Since there are no glued parts, the sofa can be completely disassembled at the end of its life cycle. Mon-Cloud expands the collection with a new, more ample, corner seating module with open end pieces, an ottoman, a bench and an armchair, creating a fresh new living system suited to any contemporary lifestyle.

IT Un rifugio generoso e accogliente che celebra il confort e la convivialità. Disegnato da Patricia Urquiola, Mon-Cloud è un divano versatile di grande eleganza, studiato per ripensare il design degli imbottiti in chiave circolare. La struttura in legno solleva da terra le forme imbottite donando all'insieme la leggerezza di una nuvola. Il rivestimento in tessuto avvolge i volumi del divano creando una particolare piega che ne esalta la bellezza dei profili. L'anima consapevole del divano è composta da uno scheletro metallico vestito con un'imbottitura trapuntata di fibra di PET riciclato che abbraccia la struttura dello schienale e dei braccioli come un piumino avvolgente. Anche i soffici cuscini della seduta sono realizzati in PET riciclato. Mon-Cloud contiene una percentuale bassissima di elementi schiumati in CIRCULARREFOAM®, un poliuretano realizzato con una percentuale di polioli riciclati. Questi inserti sono stati sviluppati per essere separati dagli altri materiali, per facilitarne il riciclo e il recupero. Non avendo parti incollate, il divano è completamente disassemblabile al termine del suo ciclo di vita. Mon-Cloud amplia la proposta della collezione con un nuovo modulo di seduta più ampia, con elementi ad angolo aperto, un pouf, una panchetta e una poltrona, dando vita così a un sistema living giovane e adatto ad uno stile contemporaneo del vivere.

DE Ein großzügiger und behaglicher Rückzugsort, der den Komfort und die Geselligkeit feiert. Das von Patricia Urquiola entworfene Sofa Mon-Cloud ist ein vielseitiges Sofa, das sich durch seine große Eleganz auszeichnet und aus der Idee entstanden ist, die Kissen in nachhaltigem Design neu zu gestalten. Das Holzgestell auf Füßen, das als Auflage für die gepolsterten Formen dient, verleiht dem Gesamtbild die Leichtigkeit einer Wolke. Der Stoffbezug hüllt die Volumen des Sofas ein und schafft dabei eine besondere Falte, die die Schönheit der Profile unterstreicht. Der umweltbewusste Kern des Sofas besteht aus einem Metallrahmen, der mit einer gesteppten Polsterung aus recycelter PET-Faser verkleidet ist und das Gestell von Rückenlehnen und Armlehnen wie eine behagliche Daunendecke umarmt. Auch die weichen Sitzkissen sind aus recyceltem PET. Mon-Cloud enthält einen sehr geringen Anteil an Elementen aus CIRCULARREFOAM®, ein Polyurethan, das mit einem Anteil an recycelten Polyolen hergestellt wird. Diese Einsätze sind darauf ausgelegt, von den anderen Materialien getrennt zu werden, um das Recycling und die Wiederverwertung zu erleichtern. Das Sofa verfügt über keine verklebten Teile und kann deshalb am Ende seiner Lebenszeit komplett auseinandergebaut werden. Mon-Cloud erweitert das Angebot der Kollektion mit einem neuen breiteren Sitzelement, offenen Eckelementen, einem Polsterhocker, einer Sitzbank und einem Sessel und schafft damit ein junges Living-System, das perfekt zu einem modernen Lebensstil passt.

FR Un refuge généreux et accueillant qui célèbre le confort et la convivialité. Conçu par Patricia Urquiola, Mon-Cloud est un canapé polyvalent d'une grande élégance, étudié pour repenser le design des meubles rembourrés dans une perspective circulaire. La structure en bois soulève les formes rembourrées du sol, donnant à l'ensemble la légèreté d'un nuage. Le revêtement en tissu enveloppe les volumes du canapé et crée un pli original qui met en valeur la beauté de ses contours. L'âme responsable du canapé est composée d'une carcasse en métal recouverte d'un rembourrage matelassé en fibre de PET recyclé qui englobe la structure du dossier et des accoudoirs comme une couette enveloppante. Les moelleux coussins d'assise sont également fabriqués en PET recyclé. Mon-Cloud contient un très faible pourcentage d'éléments moulés en CIRCULARREFOAM®, un polyuréthane fabriqué à partir d'un pourcentage de polyols recyclés. Ces inserts ont été conçus de manière à pouvoir être séparés des autres matériaux afin de faciliter leur recyclage et leur récupération. N'ayant aucune partie collée, le canapé est entièrement désassemblable à la fin de son cycle de vie. Mon-Cloud élargit la gamme de la collection avec un nouveau module d'assise plus large, avec des éléments d'angle ouverts, un pouf, un banc et un fauteuil, créant ainsi un système pour le séjour jeune et adapté à un style de vie contemporain.



EN Technical characteristics: Structure

· Seat in metal with elastic webbing, upholstered in fabric;
· Backrest and armrests in metal with elastic webbing, upholstered in fabric;
Padding
· Seat: in recycled PET fibre with variable density insert in CIRCULARREFOAM®, a polyurethane made with a percentage of recycled polyols;
· Backrest and armrests: quilted sack, padded with recycled PET fibre, removable fabric upholstery;
Low table
· MDF, glossy or matte lacquer finish

IT Caratteristiche tecniche Struttura

· Seduta in metallo con cinghiatura elastica rivestita in tessuto;
· Schienale e braccioli in metallo con cinghiatura elastica rivestiti in tessuto;
Imbottitura
· Seduta: in fibra di PET riciclato con inserto a densità differenziata in CIRCULARREFOAM®, un poliuretano realizzato con una percentuale di polioli riciclati;
· Schienale e braccioli: sacca trapuntata imbottita di fi bra di PET riciclato, rivestimento in tessuto amovibile;
Tavolino
· MDF laccato lucido o opaco

DE Eigenschaften Gestelll

· Sitzfläche aus Metall mit elastischen Riemen mit Stoffbezug.
· Rückenlehne und Armlehnen aus Metall mit elastischen Riemen mit Stoffbezug.
Polsterung
· Sitzfläche: aus recycelter PET-Faser mit Einsatz mit unterschiedlicher Dichteverteilung aus CIRCULARREFOAM®, ein Polyurethan, das mit einem Anteil an recycelten Polyolen hergestellt wird.
· Rückenlehne und Armlehnen: gesteppte Hülle gepolstert mit recycelter PET-Faser, mit abnehmbarem Stoffbezug.
Beistelltisch
· MDF mit glänzender oder matter Lackierung.

FR Caractéristiques techniques Structure

· Assise en métal avec sangles élastiques recouvertes de tissu
· Dossier et accoudoirs en métal avec sangles élastiques recouverts de tissu
Rembourrage
· Assise : en fibre de PET recyclé avec insert à densité différenciée en CIRCULARREFOAM®, un polyuréthane fabriqué à partir d'un pourcentage de polyols recyclés
· Dossier et accoudoirs : poche matelassée garnie de fibre de PET recyclé, revêtement amovible en tissu
Table basse
· MDF laqué brillant ou matw



568 00 02

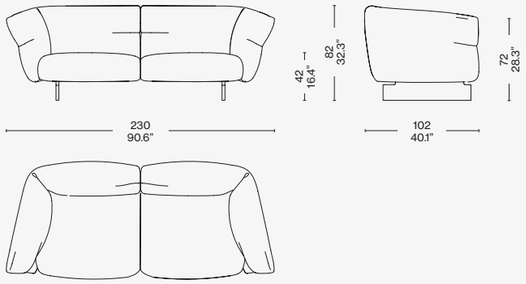

568 00 03

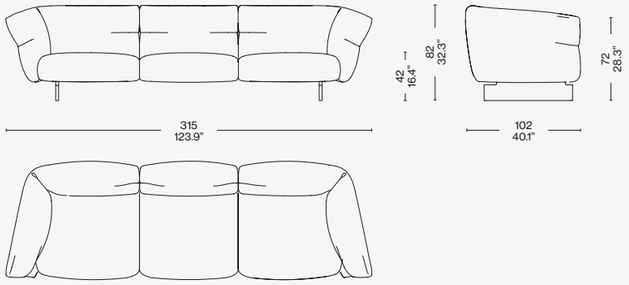

568 A2 02

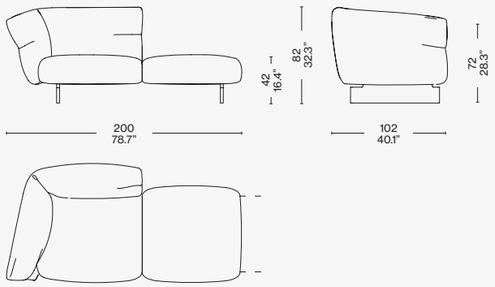

568 A2 12

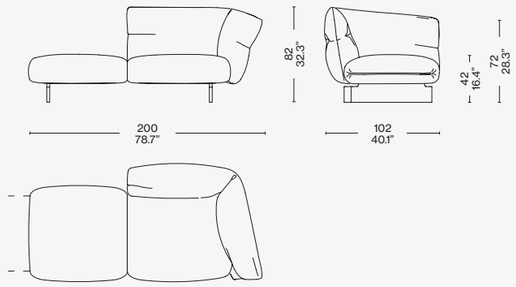

568 A3 03

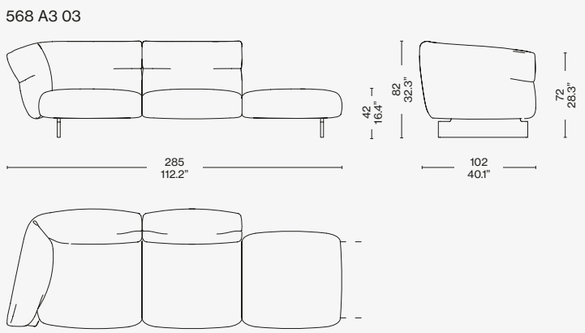

568 A3 13

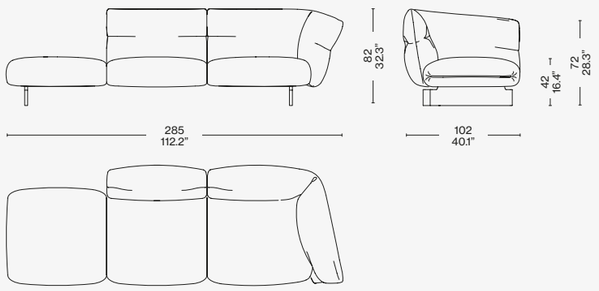

568 00 10

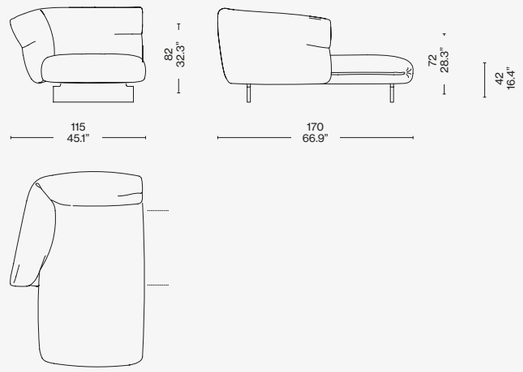

568 00 11

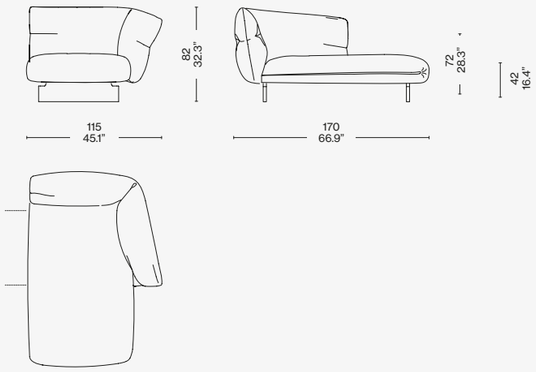

568 B2 0x2

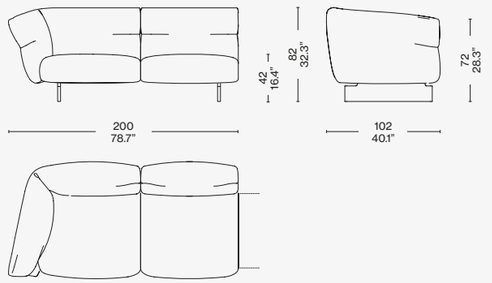

568 B2 12

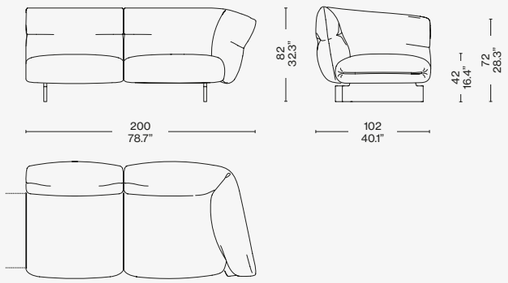

568 B3 03

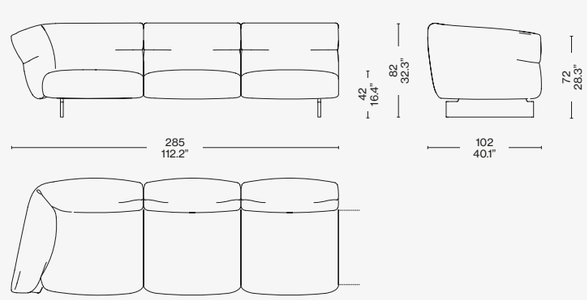

568 B3 13

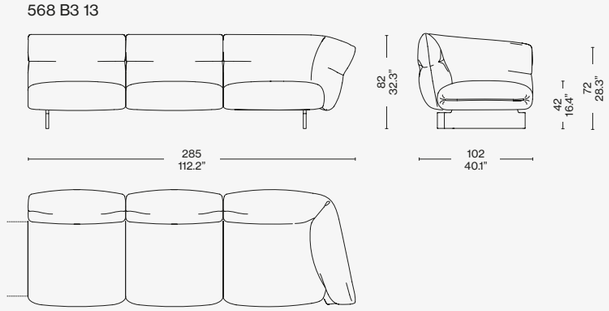

568 A2 22

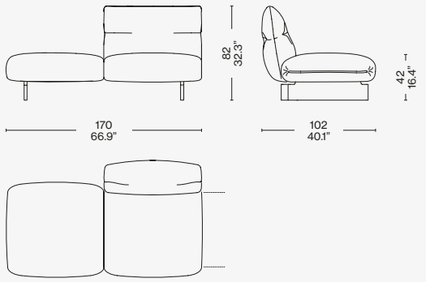

568 A2 32

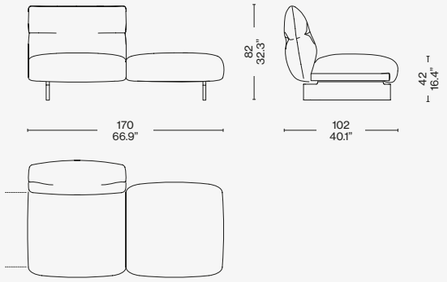

568 T0 12

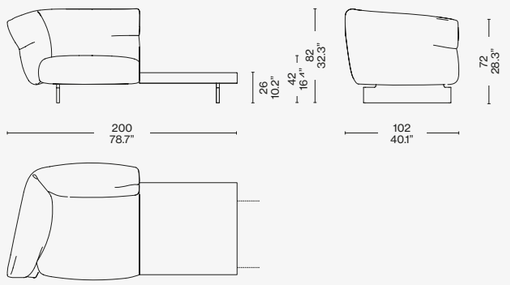

568 T0 03

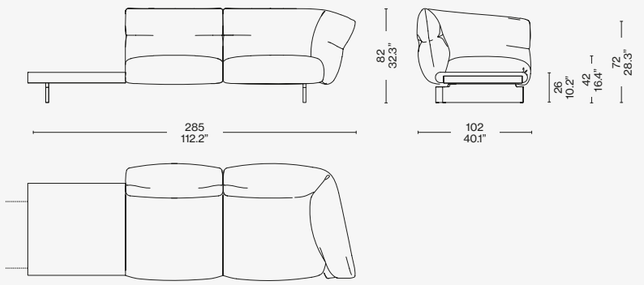

568 A3 23

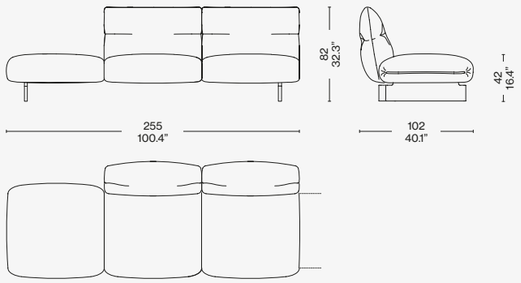

568 A3 33

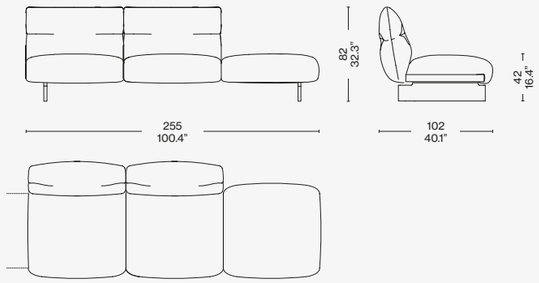

568 T0 13

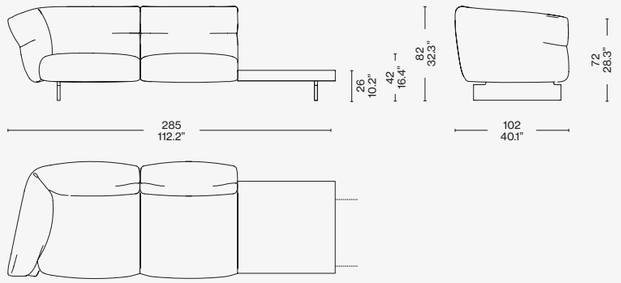

568 B2 42

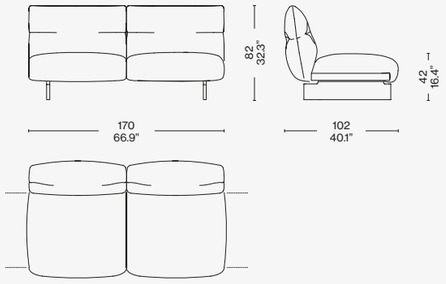

568 B3 43

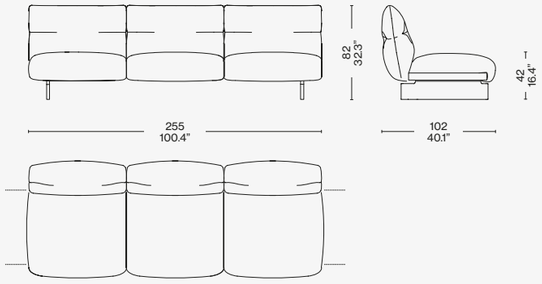

568 B2 22

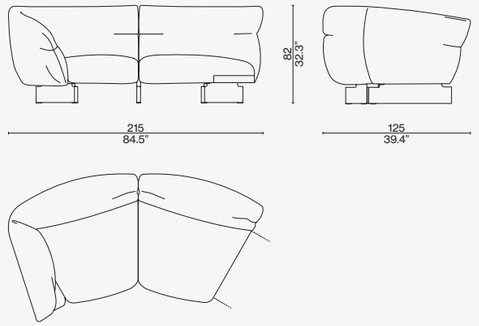

568 B2 32

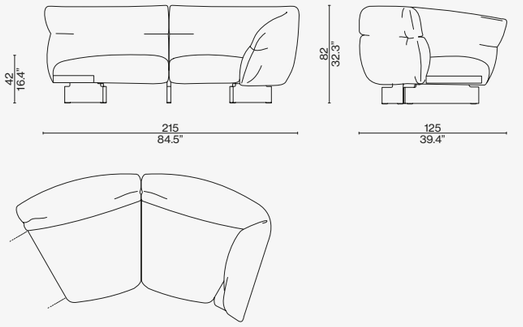

568 B1 00

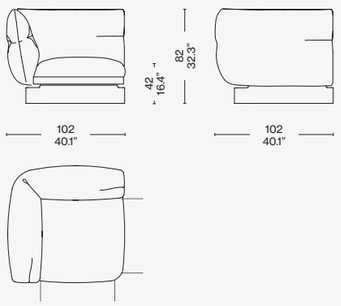

568 T0 02

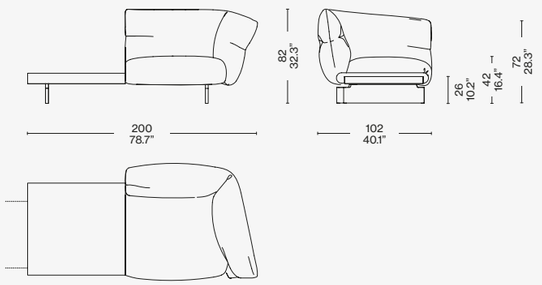

568 B2 52

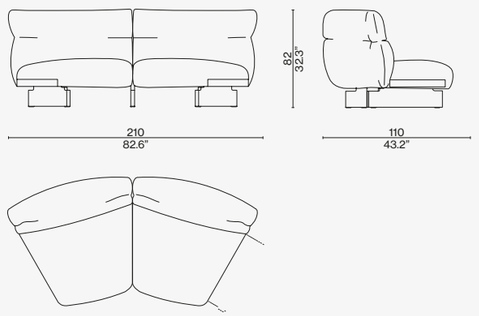

568 B2 62

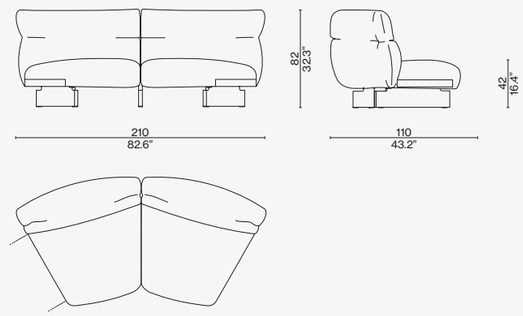

568 B1 10

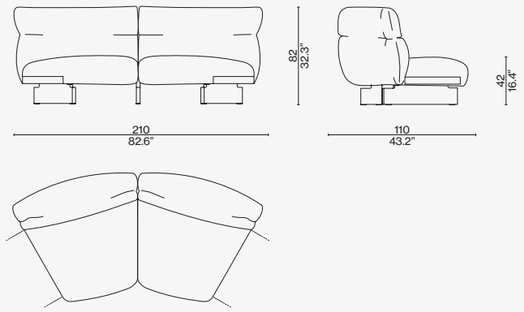

568 P0 00

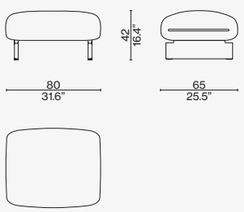

568 P0 20

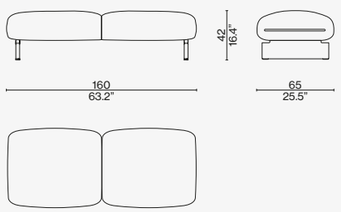

568 PT 20

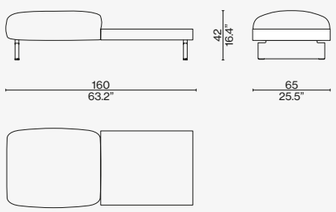

Scan the QR code to access all product information on the Cassina website.

Configurazioni suggerite/Recommended composition/Empfohlene Kompositionen/Compositions conseillées

568 00 10 + 568 B2 12

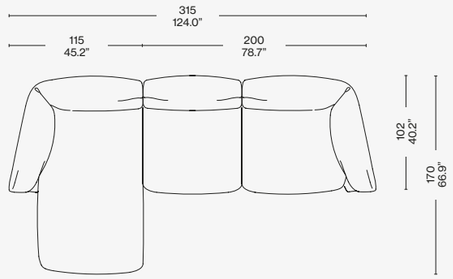

568 B2 02 + 568 B1 00 + 568 A2 32

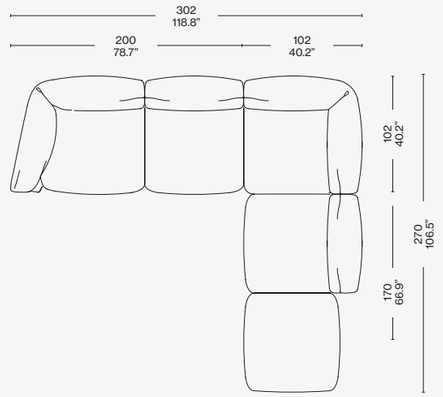

568 B2 02 + 568 B1 00 + 568 B2 12

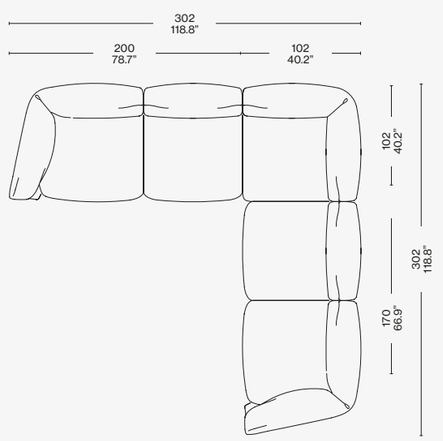

568 B3 03+568 B1 00+568 A3 33

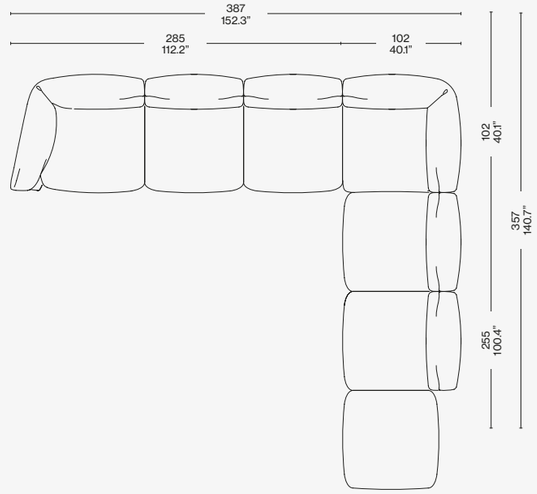

568 00 10 + 568 T0 22 + 568 B1 00 + 568 B2 12

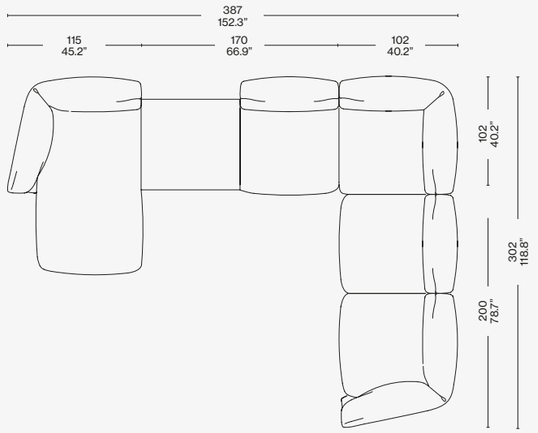

568 00 10+568 A3 33

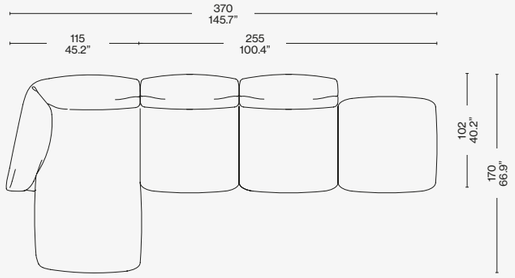



MONCLOUD
eremo (E) avorio, black structure

CUSHIONS
eremo (E) avorio, ortigia (L) blu notte

RIO
natural oak, carrara marble top

9
Calacatta marble top and base

MONCLOUD ARMCHAIR
fox (F) blu notte, black oak structure

SAHARA MIDGRID
grigio ghiaccio

EITIE FLOOR
aluminium structure + red and gold

NUAGE À PLOTS
natural oak

SOFT CORNER
nabuk moka

LES GRANDS TRANS-PARENTS
glass













MONCLOUD
look (L) bianco

CUSHIONS
look (L) bianco, lincoln (L) vinaccia

ACCORDO
marron glacé

TAMBUROUND
lincoln (L) vinaccia, polvere structure

NUVOLA ROSSA
black beechwood

AWKWARD LIGHT
black structure

ATACAMA 3
carta da zucchero

9
grigio carnico marble base, black frame





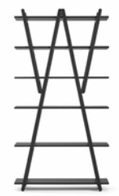
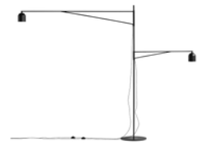



TOTAL LOOK SUGGESTIONS





MONCLOUD
fox (F) biscotto, black structure

CUSHIONS
fox (F): biscotto, vinaccia olimpo (O) panna

TABLE BASSE EN FORME LIBRE
nero

DUDET ARMCHAIR
olimpo (O) panna

FF. SPINE
black ash

POLYSHAPE
nero

SAHARA GRID
grigio ghiaccio

TABOURET
natural oak and black oak structure


















Cassina
MOOV
Designed by Piero Lissoni, 2011



COVER
MOOV sofa, Ortigia 13L654. “9” low tables, Carrara marble.
Rug PAGLIETTA fango.

TOP
MOOV sofa, Ortigia 13L654. OMBRA armchair, Linus 13L283. “9” low tables,
Carrara marble and Marquiña marble. Tabouret NANTES REZÉ.

MOOV

Designed by **Piero Lissoni,** 2011

A raised sofa with clean-cut lines whose lightness of touch makes it ideal in any setting and for any use. This sectional system is highly versatile, both in terms of its shape and its affordable price-point. With its soft and comfortable seat that slots smoothly into the back, and its fold-up/fold-down head-rest, Moov extends an open invitation to sit down and be pampered. The frame is characterised by a metal line that runs the entire length of the elements, highlighting the compact nature of the outer surfaces. The system's multifunction potential is realised through the presence of a number of islands that can be linked to the sofas, which are available in three lengths, and in various compositions. Moov's eclectic and contemporary mood is further underlined by the fact that the sofa can be supplied in either an 85- or a 100-centimetre depth, making it fit even when space is at a premium.



IT Un divano sospeso dal design essenziale e visivamente leggero, ideale in ogni ambiente e contesto d'uso. Un sistema componibile di grande fruibilità e trasversalità, sia nella forma che nel posizionamento accessibile. Con la sua seduta soffice e confortevole, integrata con schienale poggiatesta ribaltabile, Moov è un autentico invito a lasciarsi accogliere e coccolare. La struttura di supporto è caratterizzata da una linea di metallo che corre lungo l'intera profondità degli elementi per evidenziare la compattezza delle superfici esterne. La multifunzionalità del sistema alterna un abaco di isole accostabili ad una serie di divani fissi in tre lunghezze e in diverse composizioni. Il suo spirito ecclettico e contemporaneo è ulteriormente sottolineato dalla disponibilità di una doppia profondità - di 85 o 110 centimetri - che consente di inserire il divano anche in spazi ridotti.

DE Ein schwebendes Sofa mit essentiellem und sichtbar leichtem Design, das ideal für alle Ambiente und Kontexte ist. Ein kombinierbares System, das umfangreich und vielseitig genutzt werden kann, sowohl hinsichtlich der Form als auch in Bezug auf die zugängliche Positionierung. Mit seiner weichen und behaglichen Sitzfläche, die durch eine umklappbare Rückenlehne mit Kopfstütze ergänzt wird, stellt Moov eine echte Einladung dar, sich aufzunehmen und liebkosen zu lassen. Die Haltestruktur ist durch eine Metalllinie gekennzeichnet, die entlang der gesamten Tiefe der Elemente verläuft, um die Kompaktheit der äußeren Flächen zu unterstreichen. Das polyfunktionale Wesen des Systems wechselt eine Reihe von Inseln ab, die mit mehreren festen Sofas in drei Längen und mit unterschiedlichen Zusammensetzungen kombiniert werden können. Sein eklektisches, zeitgemäßes Wesen wird weiter durch die Verfügbarkeit von zwei Tiefen betont – 85 oder 110 Zentimeter – die das Einfügen des Sofas auch in beschränkte Räume gestattet.

FR Un canapé sur pieds au design essentiel et visuellement léger, parfait dans toutes les pièces et pour tous les contextes d'utilisation. Un système modulable qui offre une grande liberté et facilité d'utilisation, accessible tant dans sa forme que dans son positionnement. Moov, avec son assise douce et confortable, son dossier avec appui-tête rabattable, est une véritable invitation à se laisser cajoler. La structure de support est caractérisée par une ligne métallique s'étendant sur toute la profondeur des éléments afin de souligner la compacité des surfaces extérieures. La multifonctionnalité du système alterne un abaque d'îlots juxtaposables à une série de canapés fixes en trois longueurs et différentes compositions. Son esprit éclectique et contemporain se trouve encore renforcé par la disponibilité d'une double profondeur - de 85 ou 110 centimètres - qui permet d'insérer ce canapé même dans des espaces réduits.

EN Structure

· Supporting seat frame in tubular steel painted in matt black.
· Seat panel in poplar multiplywood upholstered with coupled light black velvet.
· Internal armrest and backrest frame in tubular steel with elastic belts and couple of chains for the movable headrest.
Upholstery
· Polyurethane foam in differentiated density.
· Polyurethane foam.
· Resin polyester wadding coupled with light velvet.
Cover
· Fabric or leather.
Feet
· In die-cast aluminium and cross bar in extruded aluminium. Finishes polishing or coating (colours as per price-list).
· Black thermoplastic nonslip rubber caps.

IT Struttura

· Telaio portante della seduta in tubolare d'acciaio verniciato di colore nero opaco.
· Pannello di seduta in multistrati di pioppo rivestito con vellutino accoppiato di colore nero.
· Telaio interno bracciolo e schienale in tubolare d'acciaio dotato di cinghie elastiche e coppia di catene per il poggiatesta ribaltabile.
Imbottitura
· Poliuretano espanso a densità differenziata.
· Poliuretano espanso schiumato a freddo.
· Ovatta in fibra di poliestere resinata accoppiata con vellutino.
Rivestimento
· Tessuto o pelle.
Piedi
· Alluminio pressofuso e traverso di collegamento piedi in estruso di alluminio. Finiture lucidatura o verniciatura nei colori indicati a listino.
· Gommini antiscivolo in materiale termoplastico di colore nero.

DE Struktur

· Tragrahmen der Sitzfläche aus Stahlrohr, mattschwarz lackiert.
· Sitzflächenpaneel aus Multischicht-Pappelholz, bezogen mit leichter Samtbeschichtung, Farbe Schwarz.
· Innenrahmen Armlehne und Rückenlehne aus Stahlrohr, mit elastischen Riemen und Kettenpaar für kippbare Kopfstütze.
Polsterung
· Polyurethanschaum mit unterschiedlicher Dichte.
· Kalt geschäumter Polyurethanschaum.
· Geharzte Polyesterfaserwatte, beschichtet mit leichtem Samt.
Bezug
· Stoff oder Leder.
Füße
· Aluminiumdruckguss und Verbindungsstrebe der Füße aus Aluminiumextrusion. Finish poliert oder Lackierung in den Farben laut Preisliste.
· Rutschfester Gummi aus thermoplastischem Material, Farbe Schwarz.

FR Structure

· Cadre portant de l'assise en acier tubulaire peint de couleur noire mate.
· Panneau d'assise en peuplier multiplis revêtu de velours léger couplé, de couleur noire.
· Cadre à l'intérieur de l'accoudoir et du dossier en acier tubulaire, doté de sangles élastiques et d'une paire de chaines pour l'appui-tête rabattable.
Rembourrage
· Mousse de polyuréthane à densité différenciée.
· Mousse de polyuréthane faite à froid.
· Ouate en fibre de polyester résinée accouplée à un velours léger.
Revêtement
· Tissu ou cuir.
Pieds
· Aluminium moulé sous pression, et traverse de liaison des pieds en aluminium extrudé. Finition polie ou bien peinte dans les couleurs indiquées dans la liste de prix.
· Caoutchoucs antidérapants en matière thermoplastique noire.



Configurazioni suggerite/Recommended composition/Empfohlene Kompositionen/Compositions conseillées

191 A1

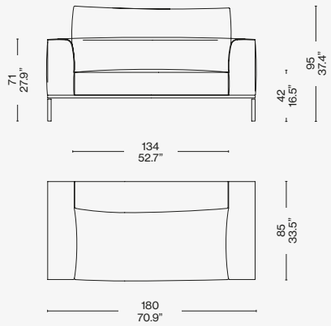

191 A2

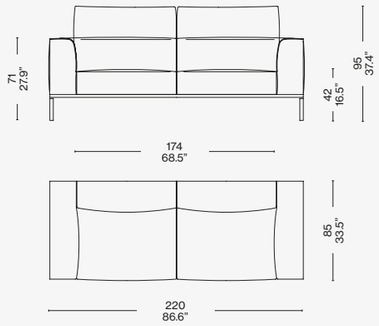

Configurazioni suggerite/Recommended composition/Empfohlene Kompositionen/Compositions conseillées

191 A3

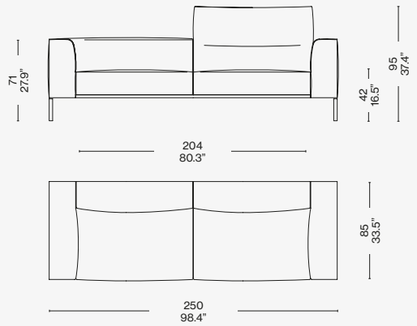

191 A4

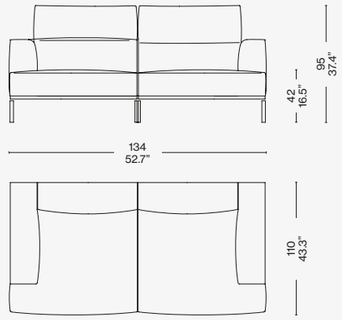

191 B1

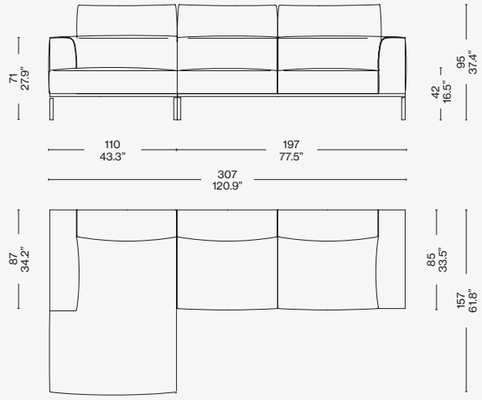

191 B2

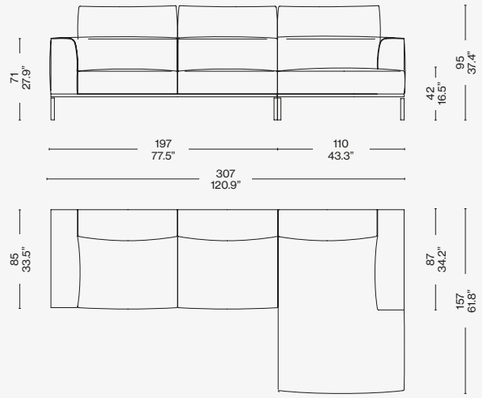

191 C1

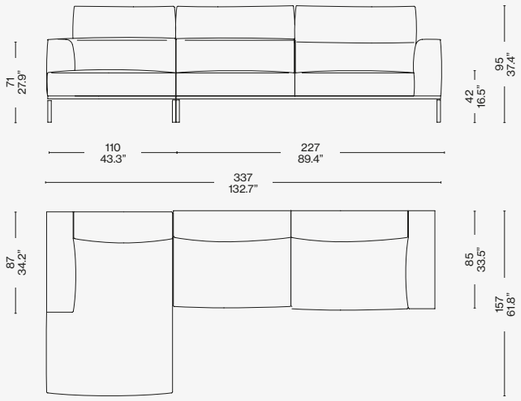

191 C2

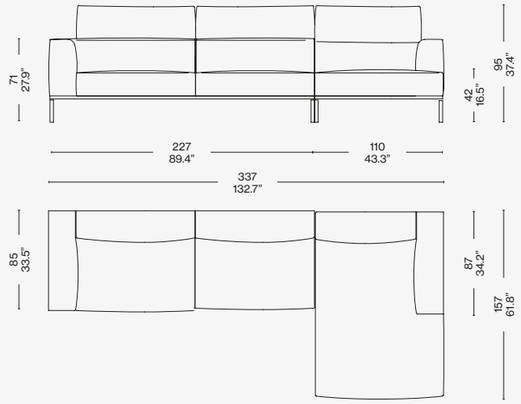

Scan the QR code to access all product information
on the Cassina website.

Cassina



PRIVÉ

Designed by **Philippe Starck,** 2007



COVER
PRIVÉ sofa, leather 13Z366. VOLAGE EX-S low table, glossy aluminium, Emperador marble. Rug IN TOUCH verde acqua.

TOP
PRIVÉ sofa, leather 13Z366. VOLAGE EX-S low table, Emperador marble. 9 TABOURET stool, chrome frame, seat in rattan. WILLOW 1 chair, ashwood stained black, special green fabric.

PRIVÉ

Designed by **Philippe Starck,** 2007

A sophisticated and attractive collection of sofas, dignified and formal in its design, yet highly versatile and suited to any setting. Both stylish and unusual, classic yet assertive, the Privé collection consists of a number of elements, all upholstered in capitonné leather. Cassina has developed a state-of-the-art technique for attaching the leather buttons to achieve the tufted effect, for which it holds an international patent, and which guarantees the quality and durability of the upholstery. Designed to work well in both formal and informal settings, the components of the collection include the island sofa, whose generous proportions -- along with the two back- and arm-rests -- make it reminiscent of a bed.



Sofas

IT Una collezione pregiata e attraente, composta e formale nella sua articolazione, che si presta ad ogni ambiente nel segno della più grande versatilità. Il suo mix di stile e trasgressione, classicismo e provocazione, distingue una serie diversificata di elementi esclusivamente rivestiti in pelle capitonné: una lavorazione d'avanguardia per cui Cassina ha messo a punto una nuova tecnica di aggancio dei bottoni in pelle, brevettando il sistema a livello internazionale a garanzia della durata e della qualità del rivestimento. Tra i modelli inclusi nella collezione, pensati per integrarsi sia in ambienti rigorosi che informali, spicca il divano a isola dalle dimensioni lussureggianti, realizzato in una misura extra-large dotata di due schienali e bracciolo di appoggio che lo rendono simile a un letto.

DE Eine wertvolle, attraktive Kollektion, die sich gesittet und formell gibt und im Zeichen der maximalen Vielseitigkeit an jedes Wohnambiente anpasst. Ihre Mischung aus Stil und Transgression, Klassik und Provokation kennzeichnet eine Serie mit unterschiedlichen Elementen und exklusiven Bezügen aus Leder mit Capitonné-Verarbeitung: Eine fortschrittliche Bearbeitung, für die Cassina ein neue Anklicksystem für die Lederknöpfe entwickelt hat. Das System wurde international patentiert und garantiert die Dauer und Qualität des Bezugs. Unter den Modellen aus der Kollektion, die sowohl für strenge als auch für informelle Räume gedacht sind, hebt sich besonders die Sofa-Insel mit ihren üppigen Dimensionen hervor. Sie weist Extralarge-Maße auf, verfügt über zwei Rückenlehnen und eine Armauflage, wodurch sie einem Bett ähnelt.

FR Une collection luxueuse et attrayante, à la fois élaborée et formelle dans son articulation, qui trouve sa place dans tous les environnements grâce à sa grande polyvalence. Ce mélange de style et de transgression, de classicisme et de provocation, distingue une série variée d'éléments exclusivement revêtus de cuir capitonné : une fabrication avant-gardiste pour laquelle Cassina a mis au point une nouvelle technique de fixation des boutons en cuir pour garantir la durabilité et la qualité du revêtement, brevetant son système au niveau international. Parmi les modèles de la collection, tous conçus pour s'intégrer à des environnements stricts ou informels, se distingue un canapé îlot aux dimensions généreuses, réalisé dans une taille extra-large et doté de deux dossiers et d'un accoudoir d'appui qui lui donnent l'allure d'un lit.

EN Backrest and horizontal armrest

· Inner frame in steel rod.
Cold moulded polyurethane foam padding, polyester padding with resin along with light velvet.
Seat cushion
· Polyurethane foam in different density, polyester padding with resin along with light velvet.
Backrest cushion
· Goose feather padding (raw material) mixed with flakes of polyurethane foam (inside) and small goose feathers in sections (outside); external linen in 100% cotton fabric.
Base Structure
· Feet in die-cast and extruded aluminium; finishes glossy aluminium, gunmetal grey; corner elements in plastic material covered in leather, and slides in black thermoplastic material.
Black crossed elastic belts.
Horizontal armrest with support upright in shiny aluminium equipped with height-adjustable gas spring (model with adjustable horizontal armrest).
Quilted Upholstery
· Leather with capitonné seat, backrest and armrests.

IT Schienale e bracciolo orizzontale

· Telaio interno in tubolare d'acciaio. Imbottitura in poliuretano espanso schiumato a freddo, ovatta in fibra di poliestere resinata accoppiata con vellutino.
Cuscino sedile
· Poliuretano espanso a densità differenziata, ovatta in fibra di poliestere resinata accoppiata con vellutino.
Cuscino schienale
· Imbottitura in piuma d'oca (materiale vergine) mista a fiocchi di poliuretano espanso (la parte interna) e piumetta d'oca a settori (la parte esterna); fodera esterna in tessuto di cotone 100%.
Struttura di base
· Piedi in pressofusione ed estruso di alluminio nelle finiture lucido, canna di fucile; giunti angolari in plastica rivestiti in pelle e scivoli in materiale termoplastico nero.
Cinghie elastiche incrociate di colore nero. Montante di sostegno del bracciolo orizzontale in alluminio brillantato dotato di molla a gas regolabile in altezza (per la versione con bracciolo orizzontale regolabile).
Rivestimento
· In pelle con lavorazione capitonné sulla seduta, lo schienale e i braccioli.

DE Rückenlehne und horizontale Armlehne

· Innenrahmen aus Stahlrohr.
Polsterung aus kalt geschäumtem Polyurethanschaum, Geharzte Polyesterfaserwatte, beschichtet mit leichtem Samt.
Sitzkissen
· Polyurethanschaum mit unterschiedlicher Dichte, Geharzte Polyesterfaserwatte, beschichtet mit leichtem Samt.
Rückenlehnenkissen
· Polsterung aus Gänsedaunen (reines Material), gemischt mit Polyurethanschaumflocken (der innere Teil) und Gänsefedern in getrennten Sektoren (der äußere Teil); Außenfutter aus 100% Baumwollstoff.
Basisstruktur
· Füße aus Aluminiumdruckguss und Aluminiumextrusion in den Finish-Versionen Glanzoptik, Nickel brüniert; winkelige Gelenke aus Kunststoff mit Bezug aus Leder und Gleiter aus schwarzem thermoplastischem Material. Überkreuzte elastische Riemen, Farbe Schwarz. Stützpfosten der horizontalen Armlehne aus poliertem Aluminium mit höhenverstellbarer Gasfeder (für die Version mit verstellbarer horizontaler Armlehne).
Bezug
· Aus Leder mit Capitonné-Verarbeitung auf Sitzfläche, Rückenlehne und Armlehnen.

FR Dossier et accoudoir horizontal

· Cadre interne en acier tubulaire.
Rembourrage en mousse de polyuréthane obtenue à froid, ouate en fibre polyester résinée couplée avec du velours léger.
Coussin d'assise
· Mousse de polyuréthane à densité différenciée, ouate en fibre polyester résinée couplée avec du velours léger.
Coussin de dossier
· Rembourrage en plumes d'oie (matériau vierge) mélangées à des flocons de mousse de polyuréthane (la partie interne) et duvet d'oie par secteurs (la partie externe); housse externe en tissu de coton 100%.
Structure de base
· Pieds en aluminium moulé sous pression et extrudé, dans les finitions Brillant, Canon de fusil; joints angulaires en matière plastique revêtus de cuir, et luges en matière thermoplastique noire. Sangles élastiques entrecroisées de couleur noire. Montant de soutien de l'accoudoir horizontal en aluminium brillanté doté de ressort à gaz réglable en hauteur (pour la version avec accoudoir horizontal réglable).
Revêtement
· En cuir, avec capitonnage sur l'assise, le dossier et les accoudoirs.







241 163

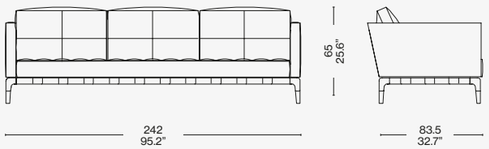

241 41/42

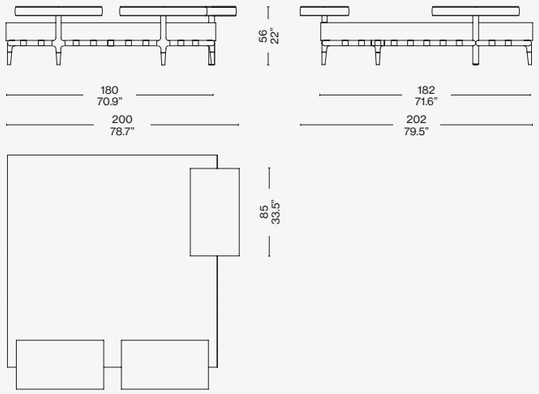

241 32/34 dx

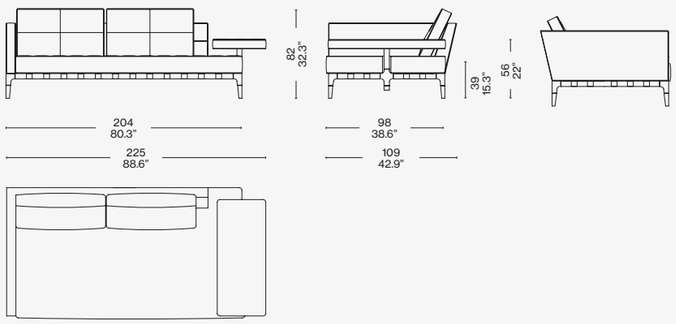

241 11/13 sx

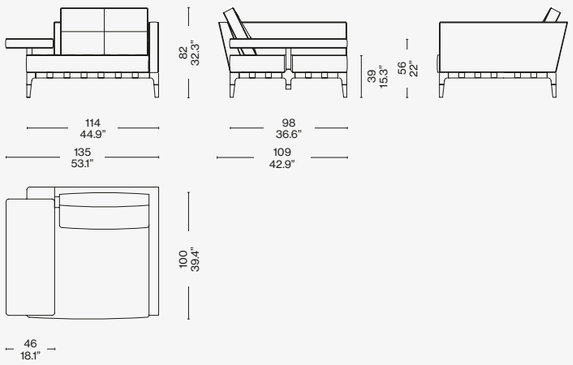

241 21/23 dx

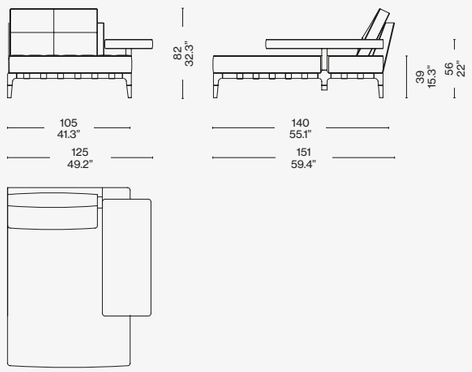

241 31/33 sx

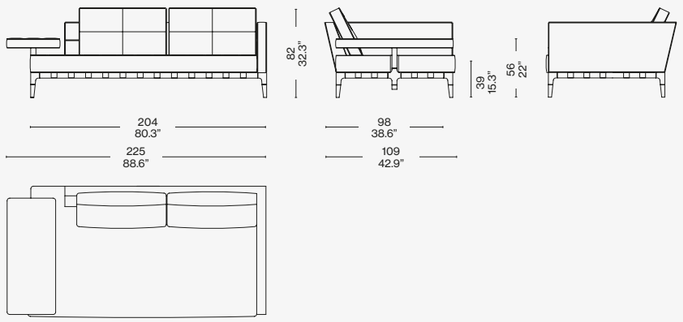

241 00

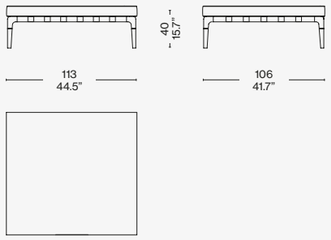

Scan the QR code to access all product information on the Cassina website.

TOTAL LOOK SUGGESTIONS



PRIVÉ
leather (Z) noce, chrome structure

SOMEWHERE EL-S POUF
bogolan pattern

4 CHAISE LONGUE À RÉGLAGE CONTINU
chrome structure and black leather

GHOST WALL
panels in am. walnut, drawers in black lacquer

EITIE FLOOR
aluminium structure + black and silver

ATACAMA 3
cenere

9
black marquinia top and base







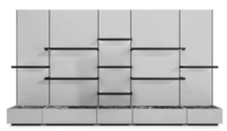







Cassina



REFOLO

Designed by **Charlotte Perriand,** 1953 Produced **Cassina,** 2004

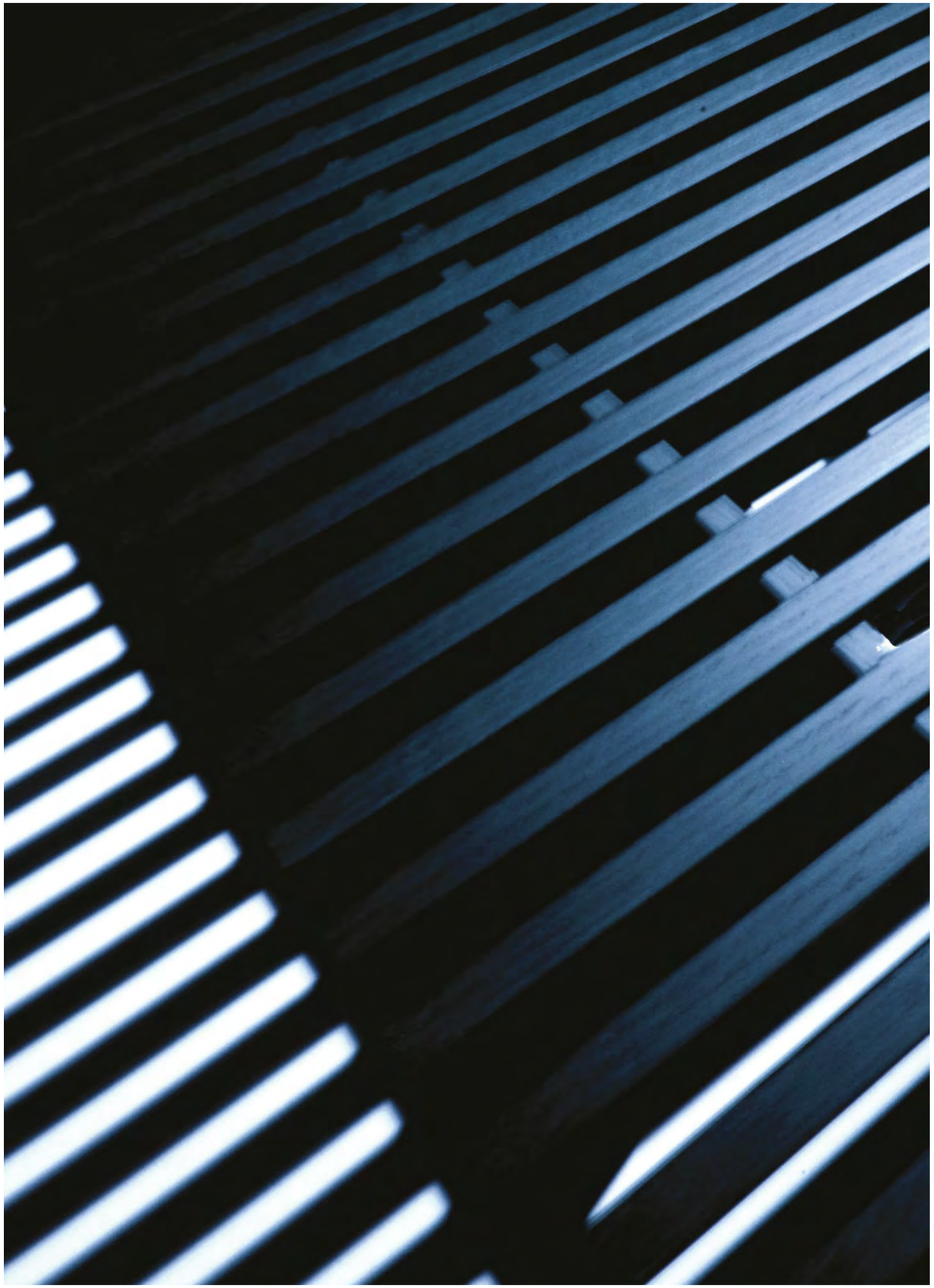

COVER AND LEFT
REFOLO system, black stained oak.

REFOLO

Cassina iMaestri Collection

Designed by **Charlotte Perriand,** 1953 Produced **Cassina,** 2004



Sofas

A modular system featuring simple, essential volumes, Refolo was created by Charlotte Perriand in Tokyo in 1953, yet remains as current as it was then. The design prioritised functionality, leading the designer to simplify shapes, drawing her inspiration from the orient. Set at an ideal height for a variety of tasks, the horizontal plane is composed of 19 parallel strips of wood in either natural or black stained oak, supported by two or three legs. The padded seats are integrated harmoniously using a simple anchoring device, so they can be located wherever required. Ideal for the living room or other areas where people can unwind, Refolo lends itself to a variety of configurations to enhance relaxation and conversation.

IT Un sistema modulare dai volumi semplici ed essenziali, ideato a Tokyo, nel 1953, da Charlotte Perriand, eppure ancora oggi straordinariamente attuale. La ricerca e l'impostazione del progetto si basarono sulla priorità del ruolo funzionale portando l'autrice ad una semplificazione formale di chiara ispirazione orientale. Il piano è costituito da una grata di 19 listelli ordinati in parallelo, declinato nella finitura in rovere naturale o tinto nero, dotato di due o tre piedini e posto ad un'altezza misurata per un uso polivalente. I cuscini sono integrati in modo armonico mediante un semplice sistema di fissaggio che consente di posizionarli liberamente in qualsiasi punto, secondo il gusto e le esigenze. Ideale per gli ambienti giorno e per le zone relax, Refolo offre una molteplicità di configurazioni e modalità d'uso adatte al riposo e alla conversazione.

DE Ein Modulsystem mit einfachen und essentiellen Volumen, das Charlotte Perriand 1953 in Tokio erdachte, das jedoch auch heute noch eine außergewöhnliche Aktualität aufweist. Die Recherche und die Gestaltung des Projekts basierten auf der Priorität der funktionalen Rolle und führten die Autorin zu einer formellen Vereinfachung mit deutlich orientalischer Inspiration. Die Fläche besteht aus einem Gitter aus 19 parallel angeordneten Leisten mit Finish aus Esche Natur oder schwarz gefärbt, mit zwei oder drei Füßen und auf einer Höhe, die für eine vielseitige Verwendung ausgelegt ist. Die Kissen sind auf harmonische Weise durch ein einfaches Befestigungssystem integriert, das deren freie Positionierung an jeder beliebigen Stelle gestattet, ganz nach Geschmack und Anspruch. Ideal für Ambiente, die tagsüber genutzt werden und für Relax-Bereiche. Refolo bietet eine Vielzahl an Konfigurationen und Verwendungen, die zum Ausruhen und für die Konversation geeignet sind.

FR Un système modulable aux volumes simples et essentiels, conçu à Tokyo en 1953 par Charlotte Perriand, mais encore aujourd'hui extraordinairement actuel. La recherche et la conception de ce projet se sont basées sur la priorité donnée à la fonctionnalité, ce qui a amené la designer à une simplification formelle d'inspiration clairement orientale. Le plan d'appui se compose d'une grille de 19 baguettes disposées en parallèle, proposé en finition chêne naturel ou teinté noire, doté de deux ou trois pieds et situé à une hauteur mesurée pour un usage polyvalent. Les coussins s'intègrent à l'ensemble de façon harmonieuse grâce à un système de fixation simple, qui permet de les placer librement à n'importe quel endroit, selon le goût et les exigences de chacun. Refolo, idéal pour les salles de séjour et pour les espaces de détente, offre une multiplicité de configurations et de modalités d'utilisation pour le repos et la conversation.



EN Structure

· Plywood panel oak veneered with massive wood edges.
Finishing transparent, half-matt lacquer, half-open pore.
Legs
· Wood particles panel (MDF) black stained or natural oak veneered with edges (head) in massive wood.
Finishing transparent, halfmatt polyurethane lacquer, half-open pore.
Inner legs structure with rod and lacquered black steel plate.
Foot
· Adhesive moulded felt pad.
Structure
· Main frame seat and backrest in steel rod with elastic bands.
Finishing in black lacquer.
· Backrest in poplar plywood with elastic bands.
Cushions padding
· Polyurethane foam in different density.
· Polyester padding with resin along with cloth.
Quilted Upholstery
· Quilted fabric or quilted leather.
Finishes
· Hooking pivot in galvanized steel.

IT Struttura

· Pannello in multistrato di legno impiallacciato rovere con bordi in massello. Finitura vernice semiopaca e trasparente, poro semiaperto.
Gambe
· Pannello di particelle di legno (MDF) impiallacciato rovere tinto nero o naturale con bordi (teste) in massello. Finitura vernice semiopaca e trasparente, poro semiaperto.
Struttura interna gambe in tubolare e piatto d'acciaio verniciato di colore nero.
Piede
· Feltro sagomato adesivo.
Struttura
· Telaio portante seduta in tubolare d'acciaio dotato di cinghie elastiche.
Finitura verniciata di colore nero.
· Schienale in multistrato di pioppo dotato di cinghie elastiche.
Imbottitura dei cuscini
· Poliuretano espanso a densità differenziata.
· Ovatta in fibra di poliestere resinata accoppiata con tela.
Rivestimento
· Tessuto o pelle.
Finitura
· Perno d'aggancio in acciaio zincato.
· Manopole in materiale plastico di colore nero.

DE Gestell

· Paneel aus Multischichtholz mit Eichenfurnier und Rändern aus Massivholz. Finish transparente Halbglanz-Lackierung, halboffenporig.
Füße
· Spanplatte (MDF) mit Eichenfurnier und Rändern (Enden) aus Massivholz. Finish transparente Halbglanz-Lackierung, halboffenporig.
Innenstruktur Füße aus Stahlrohr und Stahlplatte, schwarz lackiert.
Fuß
· Geformter Filzaufkleber.
Struktur
· Tragrahmen der Sitzfläche aus Stahlrohr, mit elastischen Riemen.
Finish schwarze Lackierung.
· Rückenlehne aus Multischicht-Pappelholz, mit elastischen Riemen.
Polsterung der Kissen
· Polyurethanschaum mit unterschiedlicher Dichte
· Polyesterfaserwatte, geharzt, mit Gewebe beschichtet.
Bezug
· Stoff oder Leder.
Finish
· Anhakbolzen aus verzinktem Stahl.
· Griffe aus schwarzem Kunststoffmaterial.

FR Structure

· Panneau en bois multiplis plaqué chêne, avec bords en bois massif.
Finition peinture semi-mate et transparente, pores semi-ouverts.
Pieds
· Panneau de particules de bois teinté noir ou naturel (MDF) plaqué chêne, avec bords (extrémités) en bois massif. Finition peinture semi-mate et transparente, pores semi-ouverts.
Structure à l'intérieur des pieds en acier tubulaire et plat, peint de couleur noire.
Pied
· Feutre façonné adhésif.
Structure
· Cadre de l'assise en acier tubulaire doté de sangles élastiques. Finition peinture en couleur noire.
· Dossier en peuplier multiplis doté de sangles élastiques.
Rembourrage des coussins
· Mousse de polyuréthane à densité différenciée.
· Ouate en fibre de polyester résinée accouplée à une toile.
Revêtement
· Tissu ou cuir.
Finition
· Pivot d'accrochage en acier zingué.
· Poignées en matière plastique noire.










514 01/02

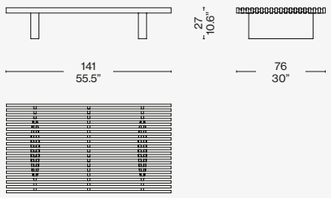

514 03/04

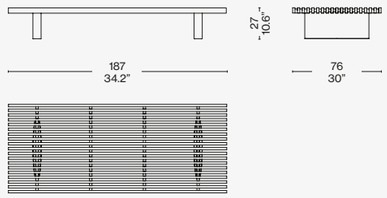

514 05/06

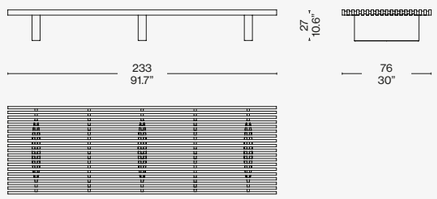

514 10

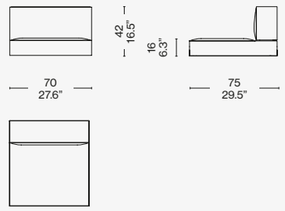

514 11

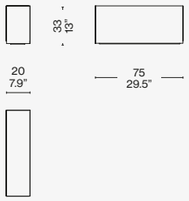

514 12

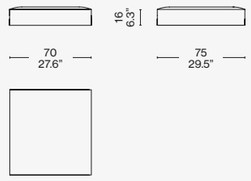

Identifying marks and production numbers

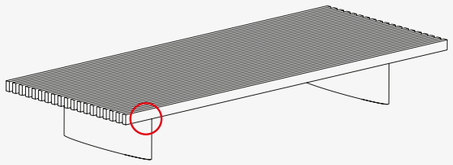

Cassina CP N°

Scan the QR code to access all product information on the Cassina website.

TOTAL LOOK SUGGESTIONS



REFOLO SOFA
black oak base, leather X nero

TOREI
black base, carrara marble top

NO VANITAS
murano glass








Cassina
SENGU
BOLD
Designed by **Patricia Urquiola**, 2022


LIVING IN STYLE - MOUNTAIN CHALETS



COVER
SENGU BOLD sofa, Lipari 13L631.
SOFT CORNERS low table, brushed
stainless steel.

PREVIOUS PAGE
SENGU BOLD sofa, Lipari 13L631.
MODULAR IMAGINATION, mat
black. UTRECHT armchair, Lincoln
13L574. SENGU COFFEE TABLE
low table, american walnut,
extra-clear glass.

LEFT
SENGU BOLD sofa, Lookbold 13L466.
UTRECHT armchair, Ortigia 13L659.
ANTELLA table, polished lacquered
LP 306. SENGU COFFEE TABLE low
table, black stained oak-extra-clear
glass. MODULAR IMAGINATION,
mat black. SOFT CORNERS pouf,
Lincoln 13L579.

SENGU BOLD

Cassina LAB

Designed by **Patricia Urquiola,** 2022



Absolute comfort rewritten with a bold, clear character. Sengu Bold is a new edition of the Sengu Sofa system, a sofa envisioned to celebrate conviviality, thanks to its open, naturally inviting shapes. The new version drops the original Japanese-inspired wood base, taking its soft curves all the way to the floor. A bold gesture meant to emphasize its commitment to hospitality and to the comfort of its namesake through generous proportions and even more exemplary padding. The dedicated upholstery fabrics have also been updated in 'bold': the textures have been magnified, as if to further accentuate the soft lines of the padding. Sengu Bold is a floor sofa known for its different, unconventional arrangements, as well as its shared features, like natural materials and colours, achieved by combining different sized modules. Pair centre, corner and end elements, with or without armrests – including the option to add a chaise longue and ottoman – for the utmost in relaxation. To ensure maximum comfort, the seat frame is in plywood and elastic webbing; the seat cushion is composed of two parts. The internal part is in polyurethane foam that contains a percentage of polyols deriving from biological sources, and the exterior in blown recycled PET fibre encased in recycled PET fabric. The padding for the loose backrest cushions is made from blown recycled PET fibre, developed thanks to a study conducted by Cassina LAB, a partnership between the Cassina Research and Development Centre and the Poli.design consortium of the Polytechnic University in Milan. As with the Sengu Sofa, the leather or fabric upholstery from the Cassina Collection is removable. To create customisable and complete arrangements for the living room, the Sengu collection also includes a series of Sengu low tables – featuring the same wood base that distinguishes the parent Sengu Sofa – to which a round version with glass or marble top has been added.

IT Il confort assoluto riscritto con un carattere audace e incisivo. Sengu Bold rappresenta una nuova stesura del sistema Sengu Sofa, un divano pensato per celebrare la convivialità grazie alle forme aperte e naturalmente invitanti. Il nuovo modello perde la base originale in legno di ispirazione giapponese e porta fino a terra le morbide curve con un gesto deciso, che vuole enfatizzare la vocazione all'accoglienza e alla comodità del suo predecessore attraverso volumi generosi e imbottiture ancora più protagoniste. Anche i tessuti di rivestimento dedicati vengono ripensati in 'bold': le trame si allargano come a voler accentuare ulteriormente le linee morbide delle imbottiture. Sengu Bold è un divano a terra che si distingue per le composizioni diverse e mai convenzionali, tutte accomunate da materiali e cromie naturali e ottenute combinando moduli di diverse dimensioni – centrali, angolari e terminali, con o senza braccioli – anche con la possibilità di inserire chaise longue e pouf, per un relax estremo. Il telaio di seduta è in legno multistrato dotato di cinghie elastiche, per garantire massimo confort; il cuscino sedile è composto da due parti, con l'interno in poliuretano espanso a densità differenziata con una percentuale di polioli derivanti da fonti rinnovabili biologiche e l'esterno imbottito con fibra soffiata di PET riciclato rivestita con tela in PET riciclato. L'imbottitura dei cuscini appoggiati sullo schienale è realizzata in una fibra soffiata di PET riciclato sviluppato grazie allo studio eseguito da Cassina LAB, una collaborazione tra il Centro di Ricerche e Sviluppo di Cassina e il Poli.design del Politecnico di Milano. Come per la versione Sengu Sofa, i rivestimenti sono in pelle o tessuto amovibile della Collezione Cassina. Per creare composizioni per il living personalizzabili e complete, la collezione Sengu comprende anche i tavolini bassi Sengu – caratterizzati dalla stessa base in legno che connota il capostipite Sengu Sofa – cui oggi si aggiunge una versione tonda e piano in vetro o marmo.

DE Absoluter Komfort, neu interpretiert mit einem kühnen und prägnanten Charakter. Sengu Bold ist eine Neuauflage des Sengu Sofa-Systems, das mit seinen offenen, natürlich einladenden Formen die Geselligkeit zelebrieren soll. Das neue Modell verliert seine ursprüngliche japanisch inspirierte Holzbasis und bringt die weichen Kurven mit einer entschiedenen Geste auf den Boden der Tatsachen zurück, die darauf abzielt, die Berufung seines Vorgängers zu Gastfreundschaft und Komfort durch großzügige Volumina und eine noch stärkere Polsterung zu betonen. Sogar die speziellen Bezugsstoffe werden in "bold" neu überdacht: Die Gewebe werden vergrößert, als ob sie die weichen Linien der Polsterung noch mehr betonen würden. Sengu Bold ist ein bodenstehendes Sofa, das sich durch seine vielfältigen und unkonventionellen Kompositionen auszeichnet, die alle durch natürliche Materialien und Farben vereint sind und durch die Kombination von Modulen verschiedener Größen - Mittel-, Eck- und Endstücke, mit oder ohne Armlehnen - erreicht werden, wobei auch die Möglichkeit besteht, Chaiselongue und Pouf für extreme Entspannung einzusetzen. Das Sitzgestell besteht aus Sperrholz, das mit elastischen Gurten versehen ist, um maximalen Komfort zu gewährleisten; das Sitzkissen besteht aus zwei Teilen, wobei die Innenseite aus Polyurethanschaum mit differenzierter Dichte und organischem Anteil besteht und die Außenseite mit geblasenen Fasern gepolstert ist, die mit recyceltem PET-Gewebe bezogen sind. Besteht die Polsterung der Rückenlehnenkissen aus geblasenen, recycelten PET-Fasern, die dank einer Studie von Cassina LAB, einer Zusammenarbeit zwischen dem Forschungs- und Entwicklungszentrum von Cassina und Poli. design des Polytechnikums Mailand, entwickelt wurden. Bei der Version Sengu Sofa sind die Bezüge aus Leder oder abnehmbarem Stoff aus der Cassina Collection. Um individuelle und vollständige Wohnzimmerkompositionen zu schaffen, umfasst die Sengu-Kollektion auch die Sengu-Beistelltische, die sich durch das gleiche Holzgestell wie das Sengu-Sofa auszeichnen und jetzt zusätzlich in einer runden Version mit Glas- oder Marmorplatte erhältlich sind.

FR Le confort absolu réécrit avec un caractère audacieux et percutant. Sengu Bold représente une nouvelle version du système Sengu Sofa, un canapé conçu pour célébrer la convivialité grâce à des formes ouvertes et naturellement invitantes. Le nouveau modèle n'arbore plus le piètement en bois initial d'inspiration japonaise et laisse descendre ses courbes douces jusqu'au sol, d'un geste déterminé visant à souligner la vocation accueillante et confortable de son prédécesseur par des volumes généreux et un rembourrage encore plus présent. Les tissus d'ameublement dédiés sont également repensés « en gras » : les trames s'élargissent comme pour mettre davantage l'accent sur les lignes douces du rembourrage. Sengu Bold est un canapé au sol qui se démarque par ses compositions différentes et jamais conventionnelles, toutes unies par des matériaux et des couleurs naturels, et obtenues en combinant des modules de différentes tailles – centraux, d'angle et d'extrémité, avec ou sans accoudoirs – permettant également d'insérer dormeuse et pouf, pour une détente extrême. Le cadre de l'assise est en multiplis avec des sangles élastiques, pour assurer un maximum de confort ; le coussin d'assise est composé de deux parties dont l'intérieur est en polyuréthane expansé partiellement bio à densité différenciée et l'extérieur est garni de fibre soufflée de PET recyclé recouvert de toile en PET recyclé. Le rembourrage des coussins posés contre le dossier est composé d'une fibre soufflée de PET recyclé, développé grâce à l'étude réalisée par Cassina LAB, une collaboration entre le Centre de Recherche et Développement Cassina et le Poli.design du Politecnico di Milano. À l'instar de la version Sengu Sofa, les revêtements sont en cuir ou en tissu déhoussable de la Collection Cassina.
En vue de créer des compositions personnalisables et complètes pour le séjour, la collection Sengu comprend également les tables basses Sengu – caractérisées par le piètement en bois propre au premier exemplaire Sengu Sofa – auxquelles vient maintenant s'ajouter une version ronde et un plateau en verre ou en marbre.



EN Structure

· Seat frame in plywood with elastic webbing.
· Backrest and armrest frame in plywood.
Seat cushion padding
· Internal part in polyurethane foam that contains a percentage of polyols deriving from biological sources, and exterior in blown recycled PET blown fibre covered with recycled PET fabric; lateral portions of the padding in recycled PET wadding.
Backrest and armrest cushion padding
· In variable-density polyurethane foam wrapped in recycled PET wadding.
Padding for loose backrest cushions
· recycled PET blown fibre covered with recycled PET fabric.
Upholstery
· Removable, in leather or fabric from the Cassina Collections.

IT Struttura

· Telaio seduta in legno multistrato dotato di cinghie elastiche.
· Telaio schienale e bracciolo in legno multistrato.
Imbottitura cuscino sedile
· Interno in poliuretano espanso con una percentuale di polioli derivanti da fonti rinnovabili biologiche, a densità differenziata; esterno imbottito con fibra soffiata di PET riciclato rivestita con tela in PET riciclato; fasce laterali dell'imbottitura in ovatta di PET riciclata.
Imbottitura cuscino schienale e bracciolo
· In poliuretano espanso a densità differenziate rivestito in ovatta di PET riciclata.
Imbottitura cucini indipendenti dello schienale
· In fibra soffiata di PET riciclato rivestita con tela in PET riciclato.
Rivestimento
· Amovibile in pelle o tessuto della Collezione Cassina.

DE Gestell

· Sitzgestell aus Sperrholz mit elastischen Gurten.
· Rückengestell und Armlehne aus Sperrholz.
Polsterung Sitzkissen
· Innenseite aus Polyurethanschaum mit differenzierter Dichte und organischem Anteil; Außenseite gepolstert mit geblasenen Fasern aus recyceltem PET, bedeckt mit recyceltem PET-Gewebe; Seitenstreifen aus Polsterung aus recycelter PET-Watte.
Polsterung Rückenkissen und Armlehne
· Hergestellt aus Polyurethanschaum mit unterschiedlicher Dichte, überzogen mit recycelter PET-Watte.
Polsterung der losen Kissen der Rückenlehne
· Hergestellt aus geblasenen recycelten PET-Fasern, überzogen mit recyceltem PET-Gewebe.
Bezug
· Abnehmbares Leder oder abnehmbarer Stoff von Cassina Collections.

FR Structure

· Cadre de l'assise en contreplaqué avec des sangles élastiques.
· Cadre du dossier et de l'accoudoir en bois multicouche.
Rembourrage coussin d'assise
· Intérieur en polyuréthane expansé partiellement bio à densité différenciée ; extérieur garni de fibres soufflées de PET recyclé recouvert de toile de PET recyclé ; bandes latérales du rembourrage en ouate de PET recyclé.
Rembourrage coussin de dossier et d'accoudoir
· En polyuréthane expansé à densité différenciée recouverts de ouate de PET recyclée.
Rembourrage coussins indépendants du dossier
· fibre PET recyclée soufflée et recouverte de tissu PET recyclé.
Revêtement
· Amovible, en cuir ou en tissu de la Collection Cassina.



565 02

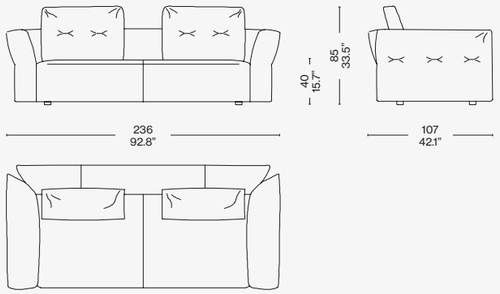

565 A1

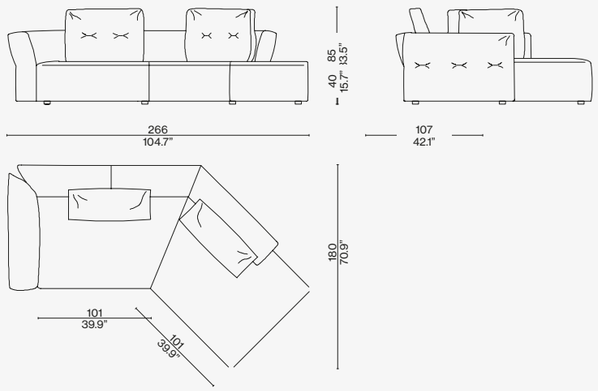

565 03

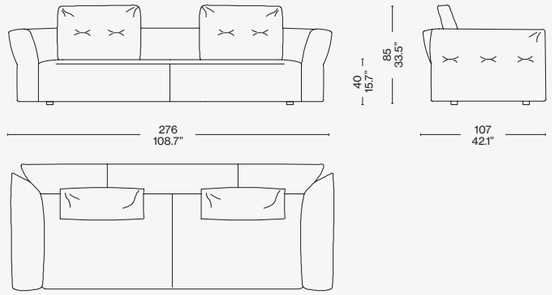

565 15

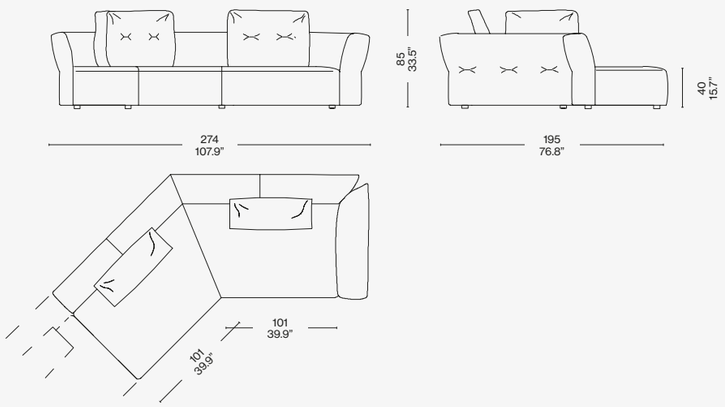

565 A2

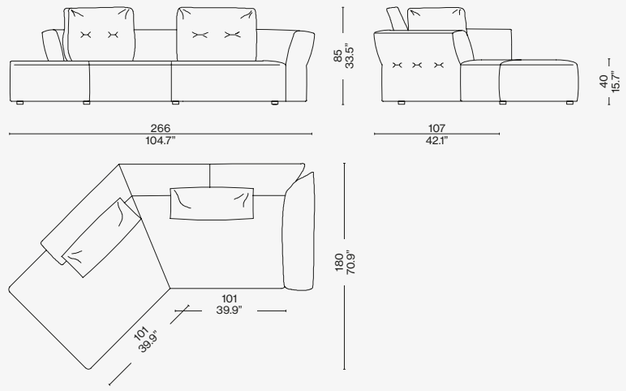

565 16

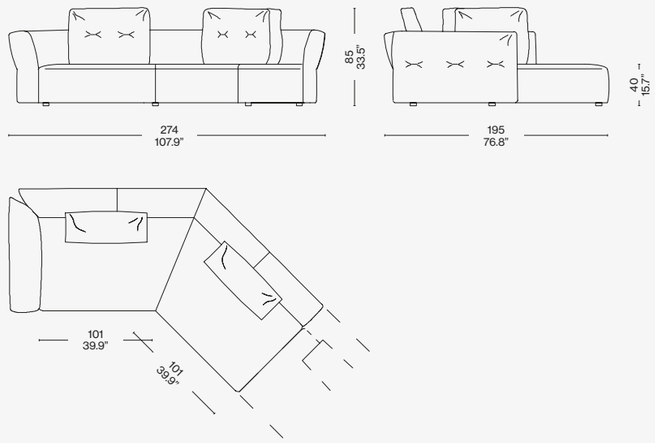

565 25

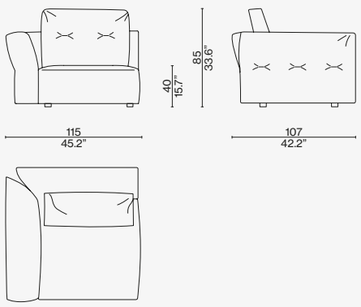

565 26

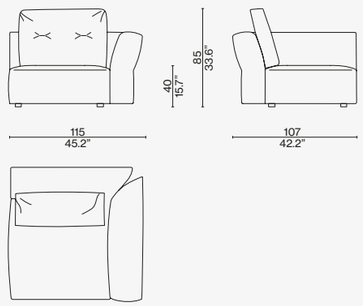

565 30

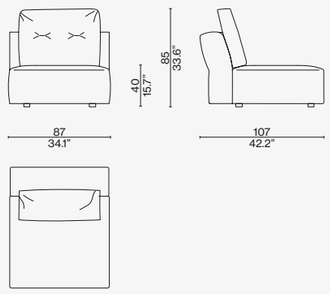

565 51

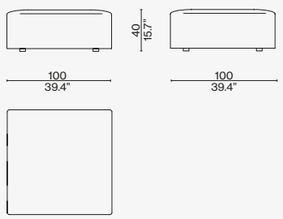

Configurazioni suggerite/Recommended composition/Empfohlene Kompositionen/Compositions conseillées

565 16 + 565 41

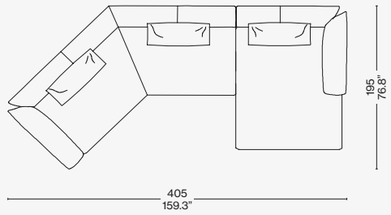

565 16 + 565 17

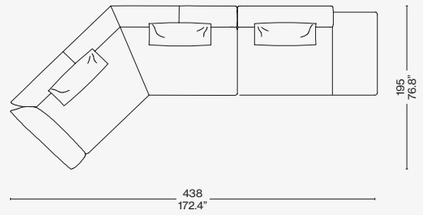

565 42 + 565 21

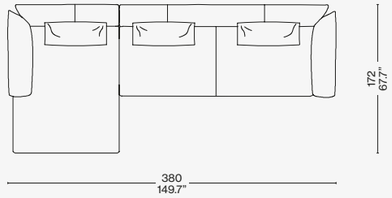

565 14 + 565 13

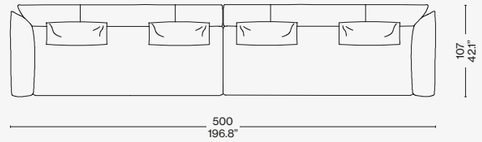

565 16 + 565 13

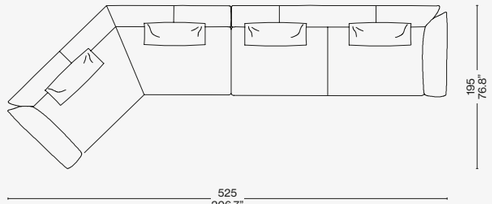

565 14 + 565 21 + 565 13

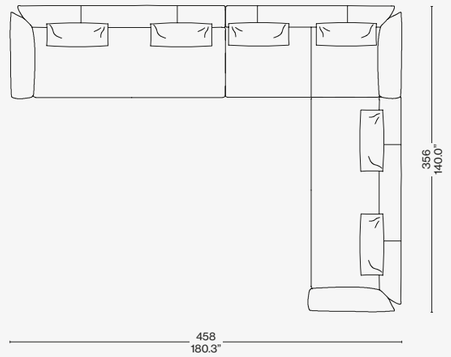

565 12 + 565 22 + 565 17

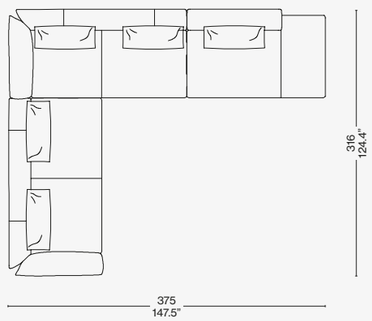

565 15 + 565 16

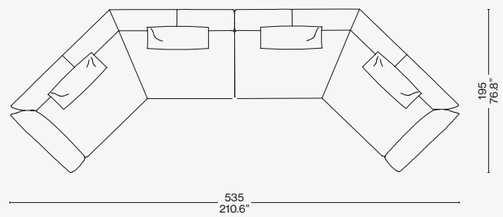

565 12 + 565 23

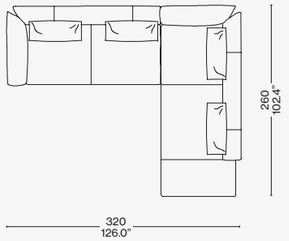

565 14 + 565 23

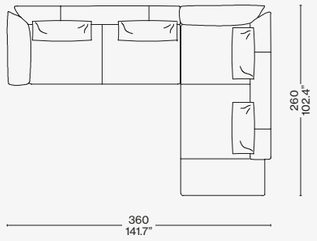

565 16 + 565 19

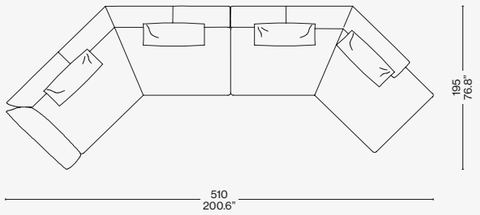

565 12 + 565 19

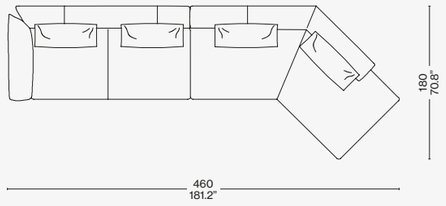

Scan the QR code to access all product information on the Cassina website.

TOTAL LOOK SUGGESTIONS



SENGU BOLD
lookbold (L) giallo girasole

UTRECHT
ortigia (L) blu notte

SENGU COFFEE TABLE
smoked anthracite glass top
oak stained black structure

SOFT CORNERS
brushed stainless steel

MODULAR IMAGINATION
polyurethan, recycled wood structure

SOFT CORNERS
nabuk leather avorio

SESTIERE
sea teal body and carrot red cords
with black “rigadin”;
light blue body and petrol green cords
with black “rigadin”

FICUPALA
“Marquiña black marble base
taupe grey glass top
pink glass body”

CONSOLE TABLE
black lacquered structure





















SENGU BOLD
look (L) bianco

UTRECHT
lincoln (L) oliva

SENGU COFFEE TABLE
oak stained black structure
extra clear glass top

9
Carnico grey marble top and structure anthracite tulip;
Carnico grey marble top and structure aluminium + coffee colour glass top anthracite tulip

FICUPALA
Carnico grey marble
base bronze
glass top turquiose glass body

NUAGE À PLOTS
natural oak shelves
matt black painted partitions

SESTIERE
light blue body and petrol green cords with black “rigadin”

SAHARA GRID
grigio argilla












SENGU BOLD
lookbold (L) bianco lana

UTRECHT
ortigia (L) indigo

SENGU COFFEE TABLE
extra-clear glass natural oak

TABOURET MÉRIBEL
natural oak

TABOURET BERGER
natural oak

SAHARA GRID
grigio ghiaccio

SESTIERE
topaz body and periwinkle cords with black “rigadin”;
light blue body and petrol green cords with black “rigadin”

AWKWARD
black aluminium












SENGU SOFA

Designed by **Patricia Urquiola,** 2020



COVER AND PREVIOUS PAGE
SENGU SOFA, natural oak, Look 13L010. KANGAROO armchairs, natural oak.
SENGU COFFEE TABLE, natural oak, top in Levanto marble and extra-clear glass. SAHARA GRID rug.

SENGU SOFA

Designed by **Patricia Urquiola,** 2020



Absolute comfort, thanks to its generous volumes, and a delicate design with simple ge-ometries, characterise this sofa designed to rediscover a convivial dimension thanks to its open shapes. Inspired by the Orient - a recurring theme in the Cassina Collections and expressed in particular in Charlotte Perriand's work - the Sengu Sofa features different, unconventional arrangements, bound by shared features like natural materials and colors, enhanced by a series of new modules, corner and end elements, and by an ottoman available with or without low table. Its structure, composed of a belted steel frame elegantly finished with two wooden beams, evokes Japanese memories; the sofa's ergonomics are heightened by the soft fold of the backrests and armrests that are characterised by external quilting. This same detail is also repeated on the back cushions that complete the sofa. Thanks to the study carried out by Cassina LAB, a collaboration between the Cassina Research and Development Centre and Poli.design at the Milan Polytechnic, recycled fibre, made from PET recovered from Plastic Bank®, has been incorporated in the padding of the cushions.

IT Un confort assoluto, grazie ai volumi generosi, e un design delicato dalle geometrie semplici, caratterizzano questo divano pensato per riscoprire una dimensione conviviale grazie alle forme aperte. Ispirato all'Oriente – un tema ricorrente nelle Collezioni Cassina, espresso in particolar modo nell'opera di Charlotte Perriand – Sengu Sofa si distingue per le composizioni diverse e mai convenzionali, tutte accomunate da materiali e cromie naturali, esaltate da una serie di nuovi moduli, angolari e terminali, e da un pouf disponibile con o senza tavolino. La sua struttura, composta da un telaio in acciaio cinghiato, elegantemente rifinito con due travi di legno, rimanda evocativamente a un immaginario nipponico; l'ergonomia della seduta è aumentata da una morbida piega degli schienali e dei braccioli caratterizzati da una trapuntatura esterna. Questo stesso dettaglio viene riportato anche sui cuscini dello schienale, che completano il divano. L'imbottitura dei cuscini è realizzata in una fibra riciclata ottenuta da PET proveniente da Plastic Bank®, grazie allo studio eseguito da Cassina LAB, una collaborazione tra il Centro di Ricerche e Sviluppo di Cassina e il Poli.design del Politecnico di Milano.

DE Absoluter Komfort dank großzügiger Volumen und zartes Design mit einfachen Geomet-rien kennzeichnen dieses Sofa, das dazu gedacht ist, mit seinen offenen Formen die Dimension der Gemeinsamkeit neu zu entdecken. Sengu Sofa wird durch den Orient inspiriert – ein Thema, das in den Cassina Kollektionen häufig wiederkehrt und insbesondere durch das Schaffen von Charlotte Perriand zum Ausdruck kommt. Sengu Sofa zeichnet sich durch die unterschiedlichen Kombinationen aus, die nie konventionell wirken und alle durch natürliche Materialien und Farben charakterisiert sind, hervorgehoben durch eine Serie neuer Eckelemente und Abschlusselemente und einen Polsterhocker, der mit oder ohne Beistelltisch erhältlich ist. Seine Struktur, die aus einem Stahlrahmen mit Gürtel besteht, der elegant mit zwei Holzbalken versehen ist, erin-nert an japanische Vorstellungswelt; die Ergonomie der Sitzfläche wird durch eine weiche Falte der Rücken- und Armlehnen gesteigert, die durch eine Absteppung auf der Außenseite gekennzeichnet sind. Das gleiche Detail wird auch auf den Kissen der Rückenlehne weitergeführt, die das Sofa vervollständigen. Die Polsterung der Kissen ist aus einer recycelten Faser gemacht, die aus PET gewonnen wird, das von der Plastic Bank® gewonnen wurde. Die Faser ist einer Studie von Cassina LAB zu verdanken, einer Zusammenarbeit zwischen dem Cassina Forschungs- und Entwick-lungszentrum und Poli.design des Mailänder Polytechnikums.

FR Un confort absolu, grâce à des volumes généreux et un design délicat aux géométries simples. Voilà ce qui caractérise ce canapé, pensé pour redécouvrir une dimension con-viale grâce à ses formes ouvertes. Inspiré de l'Orient – un thème récurrent dans les Collections Cassina, particulièrement exprimé dans l'œuvre de Charlotte Perriand –, Sengu Sofa se démarque par ses compositions différentes et jamais conventionnelles, qui ont en commun des matériaux et des couleurs naturelles, rehaussées par une série de nouveaux modules, éléments d'angle et terminaux, ainsi que par un pouf disponible avec ou sans table basse. Sa structure, composée d'une ossature en acier ceinturée, finie avec élégance par deux traverses en bois, renvoie de manière évocatrice à un imaginaire nippon. L'ergonomie de l'assise est augmentée par un pli délicat des dossiers et des accoudoirs, caractérisés par un matelassage externe. Ce même détail est également reproduit sur les coussins du dossier, qui complètent le canapé. Grâce à l'étude effectuée par Cassina LAB, une collaboration entre le Centre de recherche et de développement de Cassina et le Poli.design du Politecnico di Milano, le rembourrage des coussins est réalisé avec une fibre recyclée, fabriquée en grande partie en PET provenant de Plastic Bank®.





EN Structure

· Solid wood feet and terminal elements in the finishes indicated in the price list.
· Frame in tubuler steel with elastic belts.
· Black plastic spacer.
· Covered poplar wood with fabric or leather in the finishes indicated in the price list.
Upholstery structure
· Steel plates.
· Pine plywood.
· Stiching buttons in plastic material.
Upholstery
· Flexible cold moulded polyurethane foam.
· Recycled PET fiber recovered from Plastic Bank®, with light velvet.
Cover
· Fabric.
· Leather.
· Light black velvet with flexible polyurethane.
Feet
· Black plastic material.

IT Struttura

· Piede e elementi terminali in legno massello indicato a listino.
· Telaio in tubolare d'acciaio dotato di cinghie elastiche.
· Distanziale in materiale plastico di colore nero.
· Legno di pioppo rivestito in tessuto o pelle indicati a listino.
Struttura imbottitura
· Piastre in acciaio.
· Legno multistrato di pino.
· Bottoni per impuntura in materiale plastico.
Imbottitura
· Poliuretano espanso a densità differenziate.
· Fibra di PET riciclata proveniente da Plastic Bank®, accoppiata con vellutino.
Rivestimento
· Tessuto.
· Pelle.
· Vellutino nero accoppiato con poliuretano flessibile.
Piedini
· In materiale plastico di colore nero.

DE Gestell

· Füße und Abschlusselemente aus Massivholz laut Preisliste.
· Rahmen aus Stahlrohr mit elastischen Gurten.
· Abstandstück aus schwarzem Kunststoffmaterial.
· Pappelholz mit Bezug auf Stoff oder Leder laut Preisliste.
Struktur-Polsterung
· Stahlplatten.
· Multischicht-Fichte.
· Steppknöpfe aus Kunststoffmaterial.
Polsterung
· Polyurethanschaum mit unterschiedlicher Dichte.
· PET-Faser recycelt aus Plastic Bank®, mit leichtem Samt kaschiert.
Bezug
· Stoff.
· Leder.
· Leichter schwarzer Samt kaschiert mit flexiblem Polyurethan.
Füßchen
· Aus schwarzem Kunststoffmaterial.

FR Structure

· Pieds et éléments terminaux en bois massif indiqué sur la liste.
· Cadre en tubes d'acier avec sangles élastiques.
· Entretoise en plastique de couleur noire.
· Bois de peuplier recouvert de tissu ou de cuir indiqué sur la liste.
Structure rembourrage
· Plaques en acier.
· Bois multiplis de pin.
· Boutons pour piqûre en matière plastique.
Rembourrage
· Mousse de polyuréthane à densité différenciée.
· Fibre de PET recyclée provenant de Plastic Bank®, associée à un tissu de protection.
Revêtement
· Tissu.
· Cuir.
· Tissu de protection noir associé à du polyuréthane souple.
Pieds
· En plastique de couleur noire.



556 02

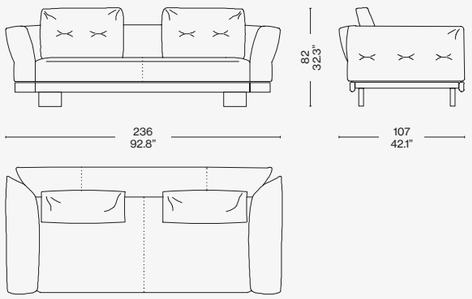

556 03

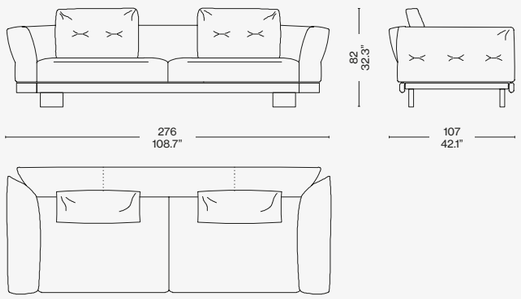

556 A1

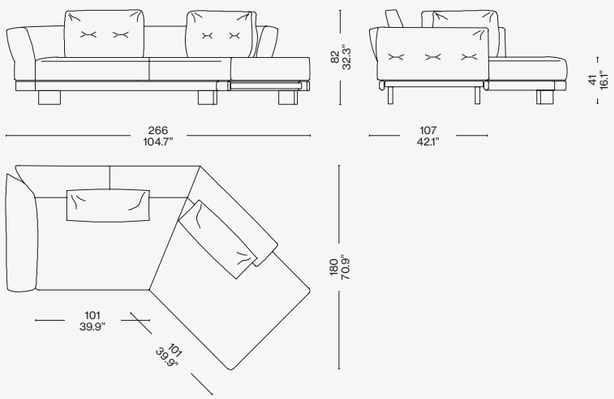

556 P1

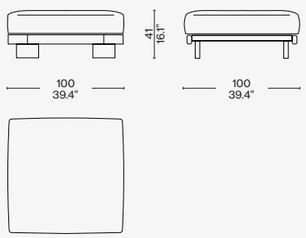

556 A2

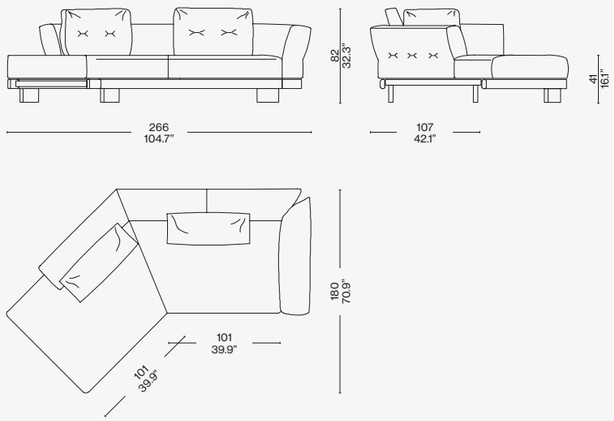

Configurazioni suggerite/Recommended composition/Empfohlene Kompositionen/Compositions conseillées

556 16 + 556 41

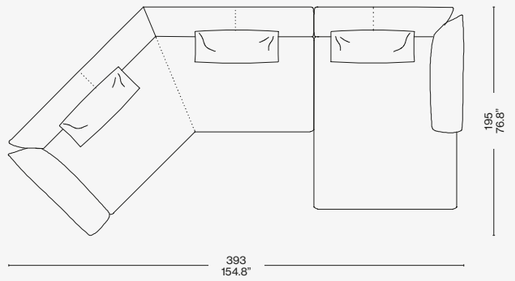

556 16 + 556 17

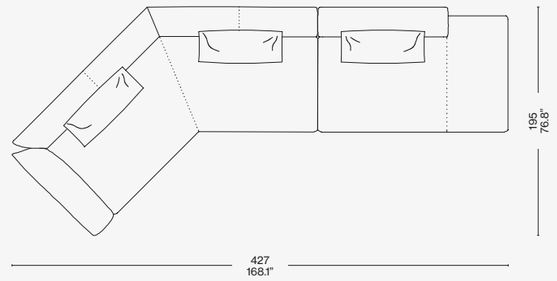

556 42 + 556 13

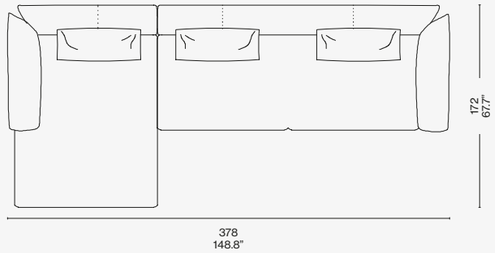

556 15 + 566 16

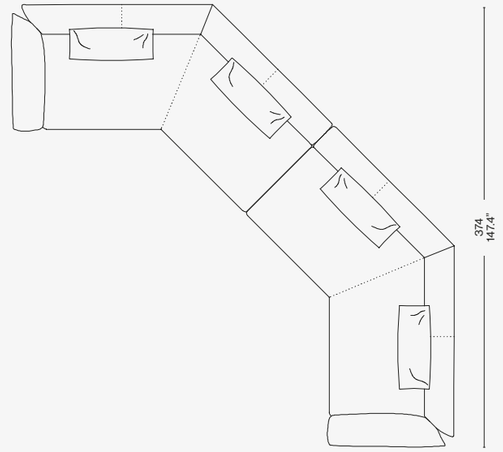

556 14 + 556 13

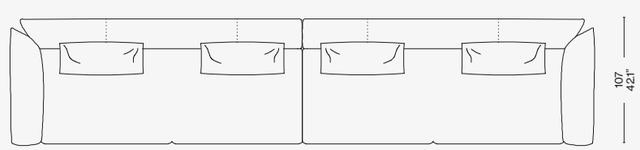

556 16 + 556 13

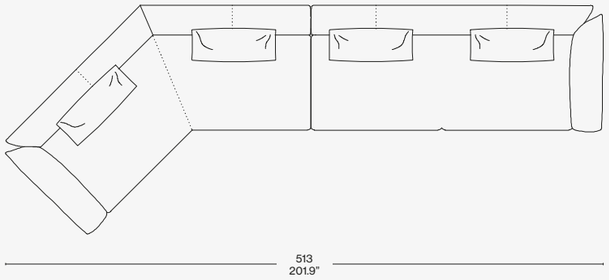

556 12 + 556 22 + 556 17

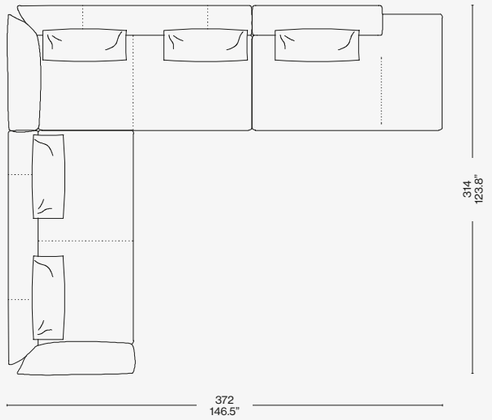

Scan the QR code to access all product information on the Cassina website.

TOTAL LOOK SUGGESTIONS



SENGU SOFA
ostuni (O) azzurro, black frame

CUSHIONS
ostuni (O) azzurro, falkland (F) ceruleo

SCARPA 925
losanna (L) vinaccia, black ash

TABLE BASSE EN FORME LIBRE
blu

FF. SPINE
red hand-stained ash

IRIDE
polished aluminium

MOKORO
melanzana

9
sahara noir marble, antracite frame






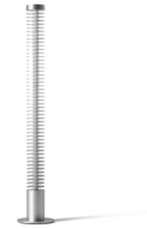
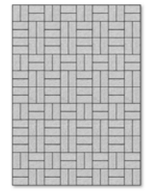




SENGU SOFA
perbacco (E) bianco,
black oak structure

CUSHIONS
fox (F) verde menta, look (I) cielo

TAMBUROUND
look (L) vinaccia, grigio cenere
structure

RIO
marquinia marble top, black oak
structure

RIGADINO
green and blue

AWKWARD LIGHT
aluminium and steel with black
powder coating

NUVOLA ROSSA
black beechwood

TRACCIA
brass painted steel structure






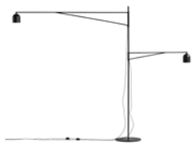






SENGU SOFA
look (L) corda black oak base

CUSHIONS
look (L): corda, senape, ottanio, bianco

CAPITOL COMPLEX ARMCHAIR
leather moka, oak stained black
structure

TABLE MONTA
black ash structure + sahara noir
marble

GHOST WALL
marble top, black drawers

EITIE FLOOR
aluminium structure + red and gold

TENERÉ
policromo bianco

9
levanto red marble top and base

SOFT CORNER
lincoln (L) zafferano











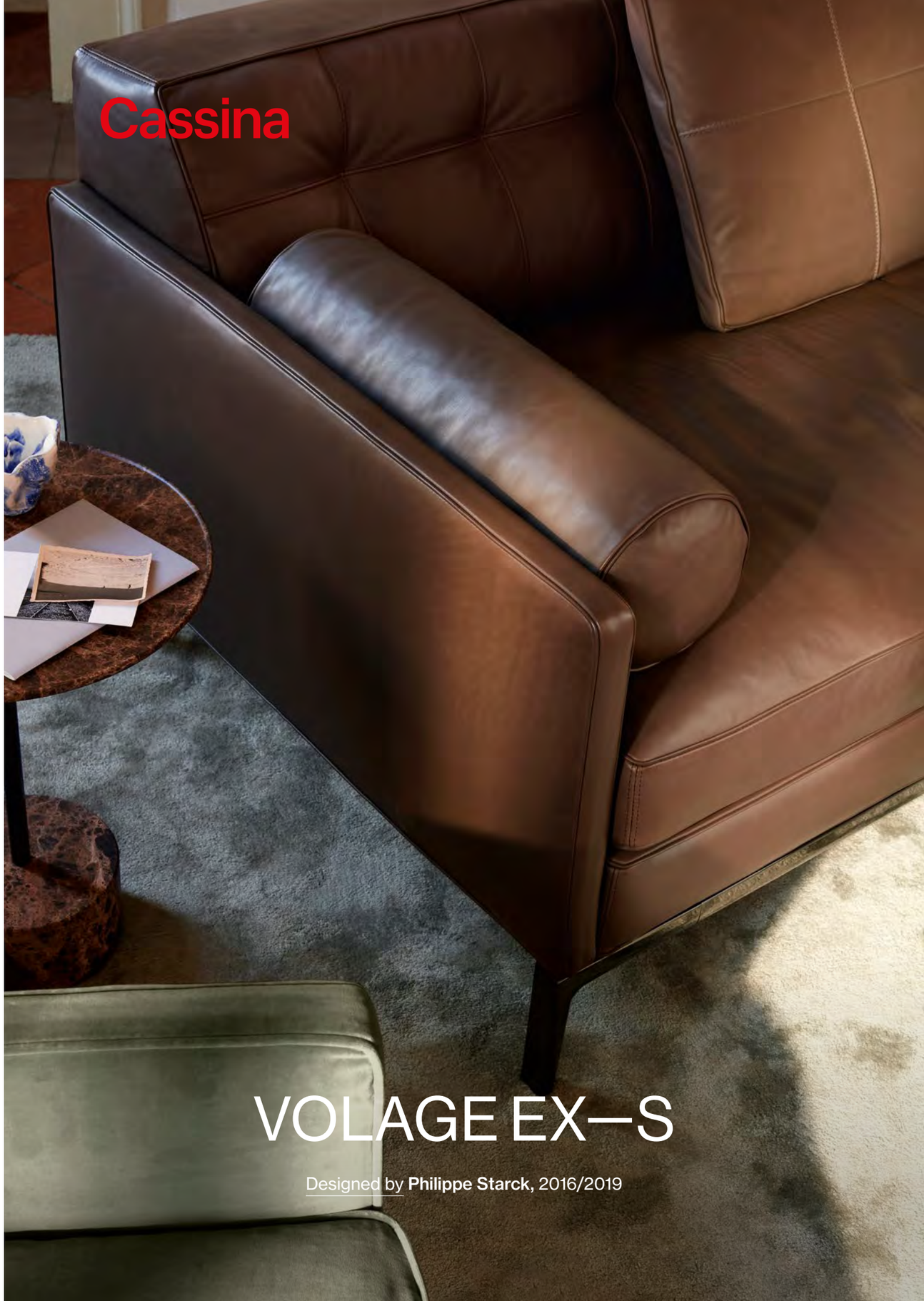
Cassina
VOLAGE EX–S
Designed by **Philippe Starck,** 2016/2019



COVER
VOLAGE EX-S sofa, leather Naturale ZZ 13Z367. “9” low table, Emperador marble. Rug IN TOUCH Beige.

TOP
VOLAGE EX-S sofa, leather Naturale ZZ 13Z367. VOLAGE EX-S armchairs, Ortigia 13L661. VOLAGE EX-S low tables, Emperador and Carnico marble. “9” low table, Emperador marble.

VOLAGE EX—S

Designed by **Philippe Starck**, 2016/2019



A sectional sofa, characterised by a wide array of elements and a timelessly elegant aesthetic, suitable for any living room space. This sofa features an innovative approach to Cassina's state-of-the-art capitonné technique. This industrial approach was developed by Philippe Starck and Cassina. In some instances, the traditional button is replaced by a concealed inner fastener. The uniform, extra-soft, feel of the back-rest's upholstery is achieved by using a pre-formed polyurethane insert. The sofa features just the one seat cushion; the arm-rest is particularly wide, and both are feather-filled with an expanded polyurethane core. It is available with a narrow armrest offering more space with the same overall dimensions. The precision-perfect edge-stitching, along with the impeccable leatherwork of the integrated side-tables, illustrate the meticulous attention to detail that informs Cassina's master craftsmanship. The Volage EX-S collection lends itself to myriad compositions, and is complemented by the coordinated low tables, and a module size.

IT Divano componibile caratterizzato da un abaco completo e da un'estetica elegante e intramontabile, adattabile a tutte le tipologie di living. Il modello presenta l'innovativa lavorazione capitonné, un processo industriale sviluppato in esclusiva da Starck e Cassina, che in questo caso in alcune parti sostituisce il bottone tradizionale con un spunto di attacco nascosto all'interno. L'uniformità dell'imbottitura dello schienale deriva dall'utilizzo di un inserto in poliuretano preformato che accentua la sensazione extra-soft. La seduta presenta un cuscino unico e un bracciolo molto ampio, entrambi imbottiti in piuma con anima in poliuretano espanso. È disponibile anche un bracciolo stretto, in grado di fornire maggiore spazio con le medesime dimensioni complessive. Le cuciture a vista sul perimetro e la lavorazione del cuoio che riveste i tavolini integrati esprimono l'estrema cura del dettaglio al cuore della maestria di Cassina. Volage EX-S offre molteplici composizioni, cui si aggiungono i tavolini coordinati e un modulo dell'abaco.

DE Ein modulares Sofa, das durch einen kompletten Abakus und ein elegantes und zeitloses Aussehen gekennzeichnet ist und an alle Arten von Wohnbereichen angepasst werden kann. Das Modell weist die innovative Capitonné-Verarbeitung auf, der ein industrieller Prozess zugrunde liegt, der exklusiv von Starck und Cassina entwickelt wurde. In diesem Fall werden die klassischen Knöpfe auf einigen Teilen durch eine im Inneren verborgene Abnähung ersetzt. Die einheitliche Polsterung der Rückenlehne ist auf die Verwendung eines vorgeformten Einsatzes aus Polyurethan zurückzuführen, der das Gefühl der besonderen Weiche betont. Die Sitzfläche weist ein einziges Kissen und eine breite Armlehne auf, beide mit Daunenpolsterung und Kern aus Polyurethanschaum. Ist eine schmale Armlehne erhältlich, die bei gleichen Gesamtmaß mehr Platz bietet. Die sichtbaren Einfassungsnähte und die Verarbeitung des Leders, mit dem die integrierten Tischchen bezogen sind, bringen die extreme Liebe zum Detail zum Ausdruck, die den Handwerkermeistern von Cassina besonders am Herzen liegt. Volage EX-S bietet zahlreiche Kompositionen, zu denen die passenden Tischchen und ein Abakus-Modul hinzukommen.

FR Canapé modulaire caractérisé par une gamme complète et par une esthétique élégante et intemporelle, qui s'adapte à tous les types de salons. Ce modèle présente un capitonnage innovant, issu d'un procédé industriel développé exclusivement par Starck et Cassina, qui dans ce cas remplace par endroits le bouton traditionnel par une attache dissimulée à l'intérieur. L'uniformité du rembourrage du dossier est obtenue grâce à l'utilisation d'un insert en polyuréthane préformé qui accentue la sensation de grande douceur. L'assise offre un coussin unique et un accoudoir très large, tous deux rembourrés de plumes avec un cœur en mousse de polyuréthane. Un accoudoir étroit est disponible, capable de fournir plus d'espace avec les mêmes dimensions globales. Les coutures apparentes sur le pourtour et le travail du cuir qui recouvre les tables intégrées expriment l'extrême attention portée au détail qui est au cœur de la maîtrise signée Cassina. Volage EX-S permet une grande variété de compositions, auxquelles s'ajoutent de tables assorties et un module de tablette.





EN Inner Structure

· Inner frame in steel rod
with elastic belts.
Padding
· Polyurethane foam
in different density.
· Polyester padding with resin
along with light velvet.
· Goose feather (virgin material)
in sections and cotton fabric linen.
Base
· Crossbars in extruded aluminum
section, feet in die-cast aluminum
and slides in black thermoplastic
material. Finishing as per pricelist.
Side-Table
· Metal structure with top padding
in polyurethane foam.
Covered in saddle-leather,
colours as per pricelist.
Quilted Upholstery
· Quilted fabric or quilted leather.

IT Struttura interna

· Telaio interno in tubolare d'acciaio
dotato di cinghie elastiche.
Imbottitura
· Poliuretano espanso a densità
differenziata.
· Ovatta in fibra di poliestere
resinata accoppiata con vellutino.
· Piuma d'oca (materiale vergine)
a settori e fodera in tessuto
cotone.
Basamento
· Traversi in profilato di alluminio
estruso, piedini in fusione
di alluminio e scivoli in materiale
termoplastico nero. Disponibile
nelle finiture indicate a listino.
Tavolino
· Struttura in metallo con
imbottitura superiore in poliuretano
espanso, rivestimento in cuoio nei
colori indicati a listino.
Rivestimento
· Tessuto o pelle.

DE Innenstruktur

· Innenrahmen aus Stahlrohr, mit
elastischen Riemen.
Polsterung
· Polyurethanschaum mit
unterschiedlicher Dichte.
· Geharzte Polyesterfaserwatte,
beschichtet mit leichtem Samt.
· Gänsedaunen (reines Material) in
getrennten Sektoren mit Futter aus
Baumwollstoff.
Untergestell
· Streben aus extrudiertem
Aluminiumprofil, Füße aus
Aluminiumfusion und Gleiter aus
schwarzem thermoplastischem
Material. Erhältlich in den Finish-
Versionen laut Preisliste.
Beistelltisch
· Struktur aus Metall mit oberer
Polsterung aus Polyurethanschaum,
Bezug aus Kernleder in den Farben
laut Preisliste.
Bezug
· Stoff oder Leder.

FR Structure interne

· Cadre intérieur en acier tubulaire
doté de sangles élastiques.
Rembourrage
· Mousse de polyuréthane à densité
différenciée.
· Ouate en fibre de polyester résinée
accouplée à un velours léger.
· Duvet d'oie (matériau vierge) par
secteurs, et taie en tissu de coton.
Piétement
· Traverses en profilé d'aluminium
extrudé, embouts en aluminium fondu,
et luges en matière thermoplastique
noire. Disponible dans les finitions
indiquées sur la liste des prix.
Petite table
· Structure en métal avec rembourrage
supérieur en mousse de polyuréthane,
revêtement en cuir dans les couleurs
indiquées sur la liste de prix.
Revêtement
· Tissu ou cuir.





249 10

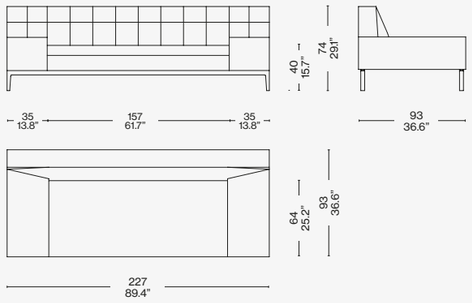

249 11

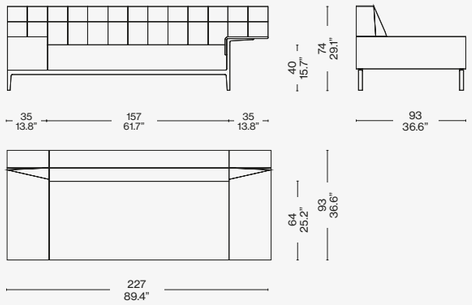

249 13

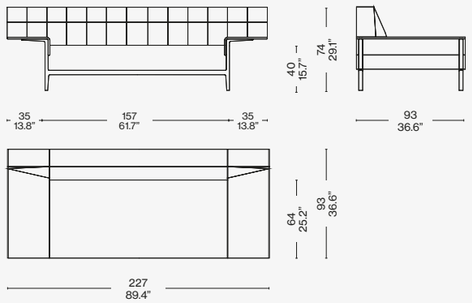

249 20

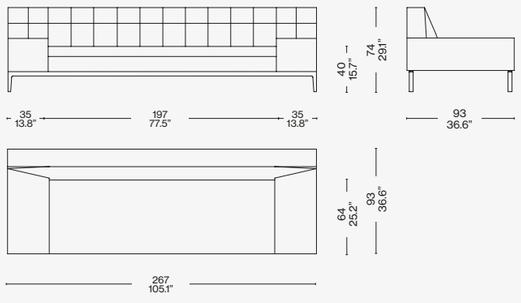

249 21

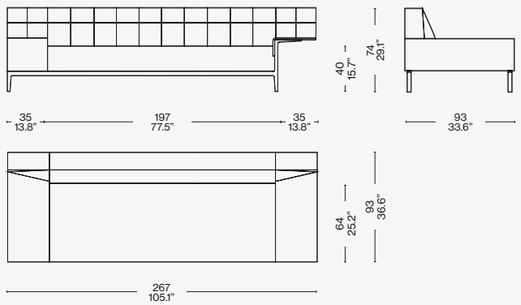

249 23

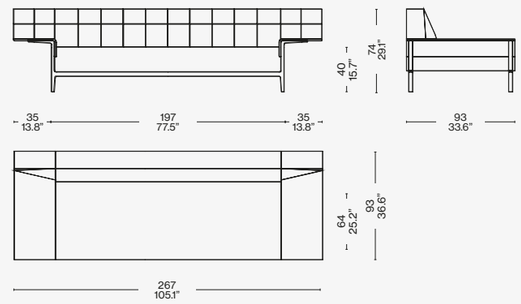

249 70

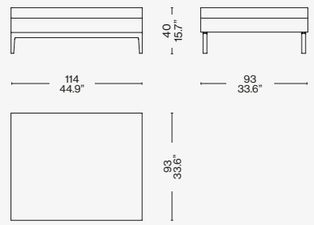

249 71

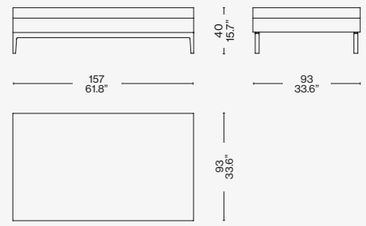

249 01

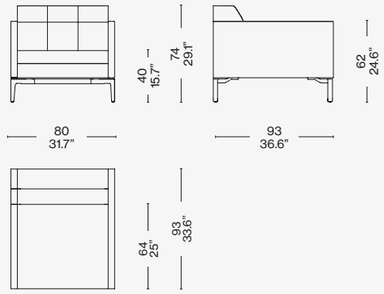

249 02

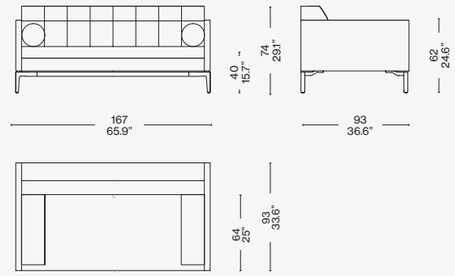

249 03

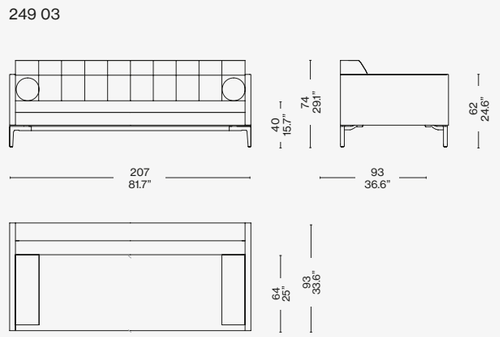

249 A3

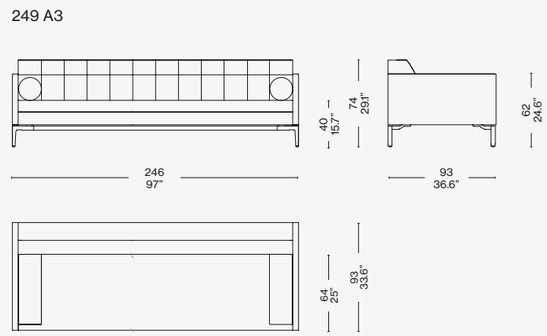

Configurazioni suggerite/Recommended composition/Empfohlene Kompositionen/Compositions conseillées

249 61 + 249 16 + 249 70

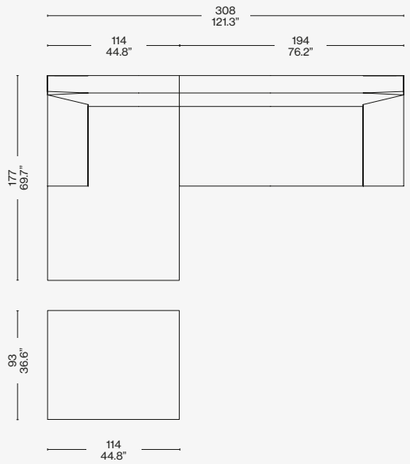

249 51 + 249 16

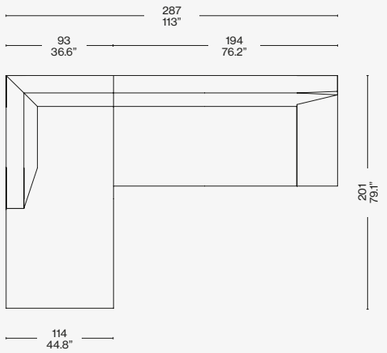

249 51 + 249 04

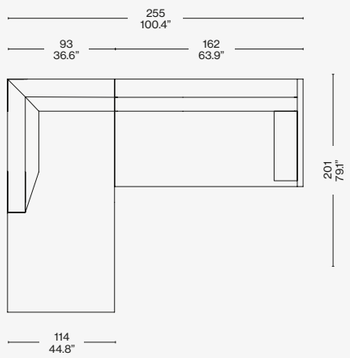

249 54 + 249 08

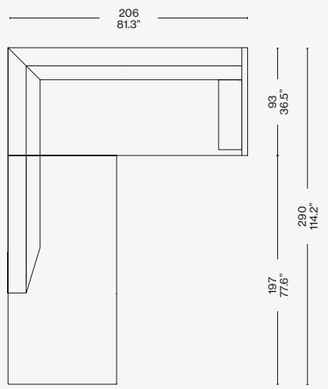

249 51 + 249 53

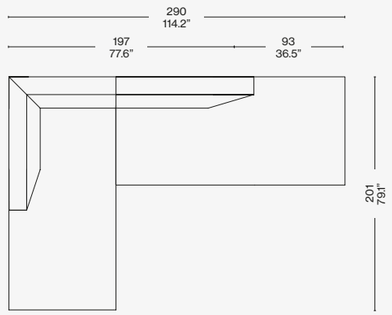

249 15 + 249 43

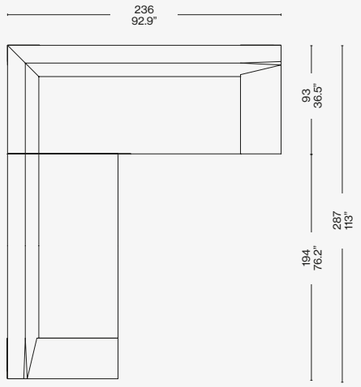

249 15 + 249 31 + 249 18

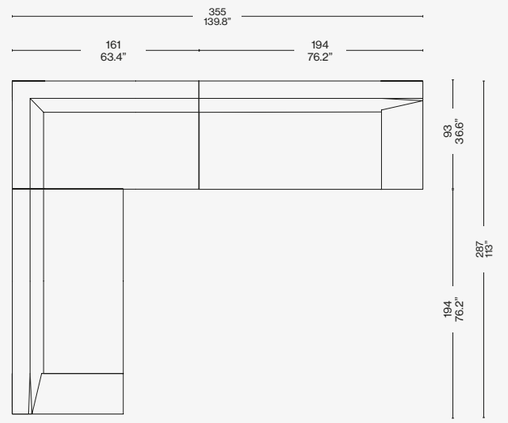

249 17 + 249 31 + 249 32 + 249 16

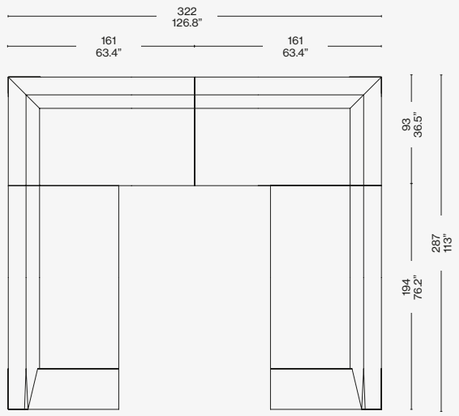

249 17 + 249 31 + 249 19 + 249 41

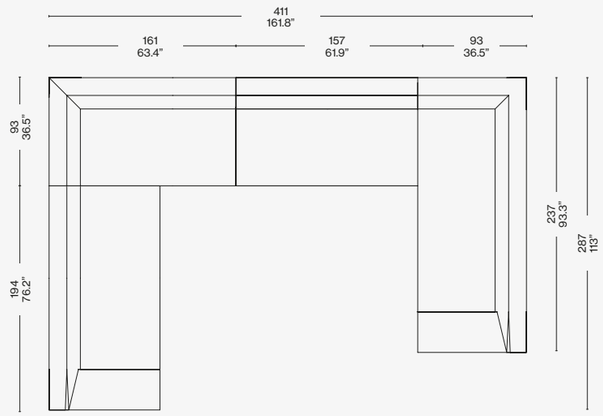

Scan the QR code to access all product information on the Cassina website.



VOLAGE EX-S
leather (X) moka antracite base

CAPITOL COMPLEX ARMCHAIR
osaka (O) cielo black oak frame

VOLAGE EX-S TABLE
marquinia marble top antracite base

GHOST WALL
marble top, black drawers

AWKWARD LIGHT
aluminium and steel with black powder coating

ATACAMA 3
cenere

DJUNA
chrome frame, black marquinia marble top

4 CHAISE LONGUE À RÉGLAGE CONTINU
chrome structure and hairyskin leather





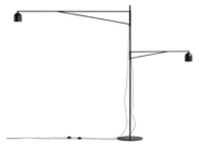




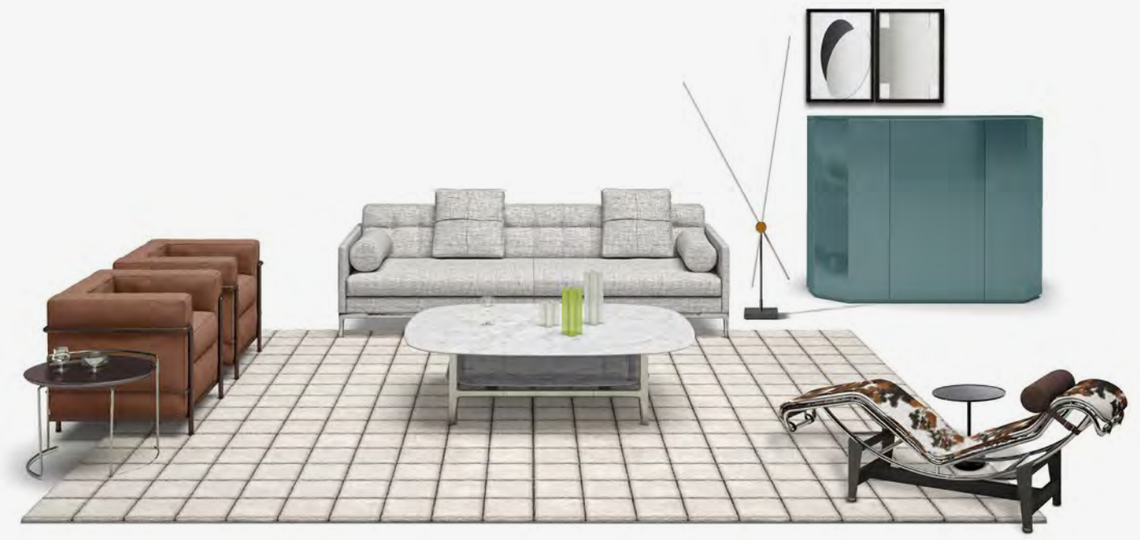

VOLAGE EX-S
linus (L) avorio aluminium base

2 FAUTEUIL GRAND CONFORT
leather (Y) marrone brown frame

VOLAGE EX-S TABLE
carrara marble top aluminium base

BRAMANTE
petrolio

EITIE FLOOR
aluminium structure + red and gold

SAHARA GRID
grigio ghiaccio

DJUNA
chrome frame, mirror top

4 CHAISE LONGUE À RÉGLAGE CONTINU
chrome structure and hairyskin leather










TOTAL LOOK SUGGESTIONS



VOLAGE EX-S
black base

VOLAGE EX-S ARMCHAIR
ortigia (L) lago black base

VOLAGE EX-S TABLE
grigio carnico top, black base

INFINITO WALL
black ash

ALOLA FLOOR
standard

ATACAMA 3
antracite

9
grigio carnico base, black frame

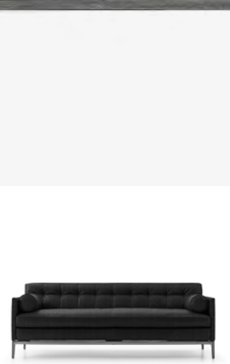

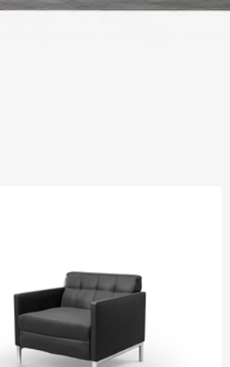

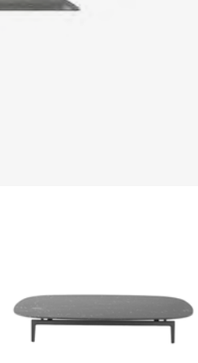









Linear Sofas



2 FAUTEUIL GRAND CONFORT, PETIT MODÈLE, DEUX PLACES

Designed by **Le Corbusier, Pierre Jeanneret, Charlotte Perriand,** 1928 Produced **Cassina,** 1978



2 FAUTEUIL GRAND CONFORT, PETIT MODÈLE, DEUX PLACES

LC
PJ
CP

Cassina iMaestri Collection

Collection Le Corbusier®, Pierre Jeanneret®, Charlotte Perriand®

Designed by **Le Corbusier, Pierre Jeanneret, Charlotte Perriand,** 1928 Produced **Cassina,** 1978

Adaptation de Charlotte Perriand pour Cassina en 1978



A timeless style that has written its own chapter in design history, becoming an icon of global fame. Designed for ease of conversation, the armchair was exhibited in 1929 at the Salon d'Automne in Paris as the archetype of the modern concept of furnishings, interpreted by its authors as "household equipment". The separation between the metal structure and the cushions is consistent with the principles of Rationalism, just as the separation between the parts is based on an industrial approach to production, reminiscent of the architectural relationship between the loadbearing structure and the in-fill elements. These models are also available in a version developed using circular materials, while maintaining the utmost respect for its original design. Thanks to the work carried out by Cassina LAB (the project born from the collaboration with POLI.design at the Milan Polytechnic), the cushions are made with padding in blown recycled polyester fibre.

IT Un modello senza tempo che ha fatto la storia del design divenendo un'icona di fama mondiale. Progettata per la comodità di conversazione, la poltrona fu esposta al Salon d'Automne a Parigi nel 1929, quale archetipo della moderna concezione degli arredi, intesi dagli autori come "attrezzature domestiche". L'indipendenza fra la struttura metallica e i cuscini si allinea ai principi del razionalismo, così come la separazione tra le parti segue la logica della produzione industriale evocando la relazione architettonica tra la struttura portante e gli elementi di tamponamento. Questi modelli sono disponibili anche in una versione sviluppata con materiali circolari, sempre nel massimo rispetto del progetto originale. Grazie al lavoro svolto da Cassina LAB, il percorso nato dalla collaborazione con il POLI.design del Politecnico di Milano, i cuscini sono realizzati con imbottitura in fibra soffiata di poliestere riciclato.

DE Ein zeitloses Modell, das Design-Geschichte geschrieben hat und zu einer Ikone von Weltruhm geworden ist. Der Sessel wurde für behagliche Konversation entworfen und 1929 im Salon d'Automne in Paris ausgestellt als Archetyp der modernen Konzeption von Einrichtungsgegenständen, die von den Designern als "Haushaltsgegenstände" verstanden werden. Die Unabhängigkeit von Metallgestell und Kissen liegt auf einer Linie mit den Grundsätzen des Rationalismus, ebenso wie die Trennung zwischen den Teilen, die der Logik der industriellen Produktion folgt und sich an der architektonischen Beziehung zwischen dem Tragwerk und der Ausmauerung inspiriert. Diese Modelle sind auch in einer Version erhältlich, die aus Materialien der Kreislaufwirtschaft gefertigt wird und ebenfalls eine getreue Nachbildung des Originalentwurfs ist. Dank der Arbeit, die Cassina LAB in Zusammenarbeit mit dem Kompetenzzentrum für Design POLI.design des Polytechnikums Mailand geleistet hat, besteht die Polsterung der Kissen aus Meltblown-Vliesstoff aus recyceltem PET.

FR Un modèle intemporel qui a fait l'histoire du design, devenant une icône de renommée mondiale. Conçu pour permettre de converser en tout confort, ce fauteuil a été exposé au Salon d'Automne de Paris en 1929, incarnant l'archétype du concept moderne de meubles, considérés par leurs auteurs comme des « équipements ménagers ». L'indépendance entre la structure métallique et les coussins est conforme aux principes du rationalisme, ainsi la séparation entre les parties suit la logique de la production industrielle, évoquant la relation architecturale entre la structure portante et les éléments de remplissage. Ces modèles sont également disponibles dans une version développée avec des matériaux circulaires, toujours dans le plus grand respect du projet original. Grâce au travail effectué par Cassina LAB, né de la collaboration avec POLI.design de l'École polytechnique de Milan, les coussins sont composés d'un rembourrage en fibre soufflée de polyester recyclé.





002 2_/F_

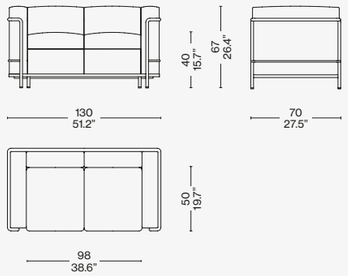

Identifying marks and production numbers

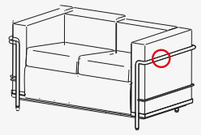

Cassina LC PJ CP N°..... Le Corbusier® Jeanneret® Charlotte Perriand®

EN Structure

· Frame in tubular steel. Polished chrome, or painted finish in the colours shown on the price list. Cushion padding
· Variable density polyurethane foam.
· Resin-treated polyester fibre batting laminated to fabric lining, or goose down in the feather version.
Upholstery
· Fabric or leather.
Seat frame
· In steel angle bar with elastic webbing, chrome-plated or painted in the colours shown on the price list.
Feet
· In plastic with black finish.

IT Struttura

· Telaio in tubolare d'acciaio. Finitura cromato lucido o verniciato nei colori indicati a listino.
Imbottitura cuscini
· Poliuretano espanso a densità differenziata.
· Ovatta in fibra di poliestere resinata accoppiata con vellutino o piumino d'oca nella versione in piuma.
Rivestimento
· Tessuto o pelle.
Telaio seduta
· In acciaio profilato angolare, cromato o verniciato nei colori elencati a listino e dotato di cinghiatura elastica.
Piedino
· In materiale plastico con finitura nera.

DE Gestell

· Rahmen aus Hohlprofil aus Stahl. Oberfläche verchromt glänzend oder lackiert in den Farben nach Preisliste.
Polsterung Kissen
· PU-Schaum mit unterschiedlicher Dichteverteilung.
· Polsterwatte aus Polyesterharzfasern mit Vlies oder mit Gänsedaunen in der Version mit Daunenfüllung.
Bezug
· Stoff oder Leder.
Rahmen Sitzfläche
· Aus Winkelprofil aus Stahl, verchromt oder in den Farben nach Preisliste.
Gleiter
· Aus Kunststoff mit schwarzer Oberfläche.

FR Structure

· Cadre en acier tubulaire. Finition chromé brillant ou peint dans les couleurs disponibles dans la liste des produits.
Rembourrage des coussins
· Mousse polyuréthane à densité différenciée.
· Multicouche en ouate de fibre de polyester résinée et tissu ou duvet d'oie dans la version en plume.
Revêtement
· Tissu ou cuir.
Cadre de l'assise
· En acier profilé angulaire, chromé ou peint dans les couleurs disponibles dans la liste de produits et équipé de sangles élastiques.
Embouts de pieds
· En matériau plastique, finition noir.

CERTIFIED PRODUCT Cassina Pro CERTIFIED PRODUCT

ONLY FOR THE VERSIONS
SHOWN ON THE PRICE LIST

Scan the QR code to access all product information on the Cassina website.


Cassina
2 FAUTEUIL
GRAND CONFORT,
PETIT MODÈLE,
DEUX PLACES, DURABLE
Designed by Le Corbusier, Pierre Jeanneret, Charlotte Perriand, 1928 Produced Cassina, 2020



COVER
2 FAUTEUIL GRAND CONFORT, PETIT MODÈLE, DEUX PLACES, DURABLE sofas, light blue enameled frame, Francoforte 13F103. 10 TABLE EN TUBE BASSE, GRAND MODÈLE coffee table, amber colored glass. SAHARA GRID, rug. Accessories SILVAN, vase.

2 FAUTEUIL GRAND CONFORT, PETIT MODÈLE, DEUX PLACES, DURABLE

Cassina LAB

LC
PJ
CP

Cassina iMaestri Collection

Collection Le Corbusier®, Pierre Jeanneret®, Charlotte Perriand®

Designed by **Le Corbusier, Pierre Jeanneret, Charlotte Perriand,** 1928 Produced **Cassina,** 2020

Adaptation de Charlotte Perriand pour Cassina en 1978



Sofas

A timeless style that has written its own chapter in design history, becoming an icon of global fame. Designed for ease of conversation, the armchair was exhibited in 1929 at the Salon d'Automne in Paris as the archetype of the modern concept of furnishings, interpreted by its authors as "household equipment". The separation between the metal structure and the cushions is consistent with the principles of Rationalism, just as the separation between the parts is based on an industrial approach to production, reminiscent of the architectural relationship between the loadbearing structure and the in-fill elements. These models are also available in a version developed using circular materials, while maintaining the utmost respect for its original design. Thanks to the work carried out by Cassina LAB (the project born from the collaboration with POLI.design at the Milan Polytechnic), the cushions are made with padding in blown recycled polyester fibre.

IT Un modello senza tempo che ha fatto la storia del design divenendo un'icona di fama mondiale. Progettata per la comodità di conversazione, la poltrona fu esposta al Salon d'Automne a Parigi nel 1929, quale archetipo della moderna concezione degli arredi, intesi dagli autori come "attrezzature domestiche". L'indipendenza fra la struttura metallica e i cuscini si allinea ai principi del razionalismo, così come la separazione tra le parti segue la logica della produzione industriale evocando la relazione architettonica tra la struttura portante e gli elementi di tamponamento. Questi modelli sono disponibili anche in una versione sviluppata con materiali circolari, sempre nel massimo rispetto del progetto originale. Grazie al lavoro svolto da Cassina LAB, il percorso nato dalla collaborazione con il POLI.design del Politecnico di Milano, i cuscini sono realizzati con imbottitura in fibra soffiata di poliestere riciclato.

DE Ein zeitloses Modell, das Design-Geschichte geschrieben hat und zu einer Ikone von Weltruhm geworden ist. Der Sessel wurde für behagliche Konversation entworfen und 1929 im Salon d'Automne in Paris ausgestellt als Archetyp der modernen Konzeption von Einrichtungsgegenständen, die von den Designern als "Haushaltsgegenstände" verstanden werden. Die Unabhängigkeit von Metallgestell und Kissen liegt auf einer Linie mit den Grundsätzen des Rationalismus, ebenso wie die Trennung zwischen den Teilen, die der Logik der industriellen Produktion folgt und sich an der architektonischen Beziehung zwischen dem Tragwerk und der Ausmauerung inspiriert. Diese Modelle sind auch in einer Version erhältlich, die aus Materialien der Kreislaufwirtschaft gefertigt wird und ebenfalls eine getreue Nachbildung des Originalentwurfs ist. Dank der Arbeit, die Cassina LAB in Zusammenarbeit mit dem Kompetenzzentrum für Design POLI.design des Polytechnikums Mailand geleistet hat, besteht die Polsterung der Kissen aus Meltblown-Vliesstoff aus recyceltem PET.

FR Un modèle intemporel qui a fait l'histoire du design, devenant une icône de renommée mondiale. Conçu pour permettre de converser en tout confort, ce fauteuil a été exposé au Salon d'Automne de Paris en 1929, incarnant l'archétype du concept moderne de meubles, considérés par leurs auteurs comme des « équipements ménagers ». L'indépendance entre la structure métallique et les coussins est conforme aux principes du rationalisme, ainsi la séparation entre les parties suit la logique de la production industrielle, évoquant la relation architecturale entre la structure portante et les éléments de remplissage. Ces modèles sont également disponibles dans une version développée avec des matériaux circulaires, toujours dans le plus grand respect du projet original. Grâce au travail effectué par Cassina LAB, né de la collaboration avec POLI.design de l'École polytechnique de Milan, les coussins sont composés d'un rembourrage en fibre soufflée de polyester recyclé.

EN Structure

· Frame in tubular steel. Polished chrome or brushed-nickel finish, or painted in the colours shown on the price list.
Cushion padding
· Blown recycled polyester fibre.
Upholstery
· Fabric or leather.
Seat frame
· In steel angle bar with elastic webbing, chrome-plated, or painted in the colours shown on the price list.
Feet
· In plastic with black finish.

IT Struttura

· Telaio in tubolare d'acciaio. Finitura cromato lucido, nickel spazzolato o verniciato nei colori indicati a listino.
Imbottitura cuscini
· Fibra soffiata di poliestere riciclato
Rivestimento
· Tessuto o pelle.
Telaio seduta
· In acciaio profilato angolare, cromato, o verniciato nei colori elencati a listino e dotato di cinghiatura elastica.
Piedino
· In materiale plastico con finitura nera.

DE Gestell

· Rahmen aus Hohlprofil aus Stahl. Oberfläche verchromt glänzend, vernickelt gebürstet oder lackiert in den Farben nach Preisliste.
Kissenfüllung
· Meltblown-Vliesstoff aus recyceltem PET.
Bezug
· Stoff oder Leder.
Rahmen Sitzfläche
· Aus Winkelprofil aus Stahl, verchromt oder in den Farben nach Preisliste, mit elastischen Riemen. Gleiter
· Aus Kunststoff mit schwarzer Oberfläche.

FR Structure

· Cadre en acier tubulaire. Finition chromé brillant, nickel brossé ou peint dans les couleurs disponibles dans la liste des produits. Rembourrage des coussins
· Fibre soufflée de polyester recyclé.
Revêtement
· Tissu ou cuir.
Cadre de l'assise
· En acier profilé angulaire, chromé, ou peint dans les couleurs disponibles dans la liste de produits et équipé de sangles élastiques.
Embouts de pieds
· En matériau plastique, finition noir.

CERTIFIED PRODUCT Cassina Pro CERTIFIED PRODUCT

ONLY FOR THE VERSIONS
SHOWN ON THE PRICE LIST





002 2_/F_

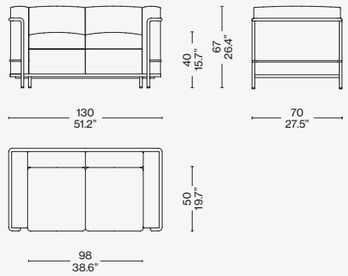

Identifying marks and production numbers

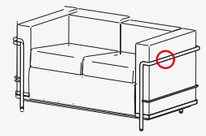

Cassina LC PJ CP N°..... Le Corbusier® Jeanneret® Charlotte Perriand®

Scan the QR code to access all product information on the Cassina website.

Cassina



2 FAUTEUIL GRAND CONFORT, PETIT MODÈLE, TROIS PLACES

Designed by **Le Corbusier, Pierre Jeanneret, Charlotte Perriand,** 1928 Produced **Cassina,** 1978



2 FAUTEUIL GRAND CONFORT, PETIT MODÈLE, TROIS PLACES

LC
PJ
CP

Cassina iMaestri Collection

Collection Le Corbusier®, Pierre Jeanneret®, Charlotte Perriand®

Designed by **Le Corbusier, Pierre Jeanneret, Charlotte Perriand,** 1928 Produced **Cassina,** 1978



Sofas

A timeless style that has written its own chapter in design history, becoming an icon of global fame. Designed for ease of conversation, the armchair was exhibited in 1929 at the Salon d'Automne in Paris as the archetype of the modern concept of furnishings, interpreted by its authors as "household equipment". The separation between the metal structure and the cushions is consistent with the principles of Rationalism, just as the separation between the parts is based on an industrial approach to production, reminiscent of the architectural relationship between the loadbearing structure and the in-fill elements. These models are also available in a version developed using circular materials, while maintaining the utmost respect for its original design. Thanks to the work carried out by Cassina LAB (the project born from the collaboration with POLI.design at the Milan Polytechnic), the cushions are made with padding in blown recycled polyester fibre.

IT Un modello senza tempo che ha fatto la storia del design divenendo un'icona di fama mondiale. Progettata per la comodità di conversazione, la poltrona fu esposta al Salon d'Automne a Parigi nel 1929, quale archetipo della moderna concezione degli arredi, intesi dagli autori come "attrezzature domestiche". L'indipendenza fra la struttura metallica e i cuscini si allinea ai principi del razionalismo, così come la separazione tra le parti segue la logica della produzione industriale evocando la relazione architettonica tra la struttura portante e gli elementi di tamponamento. Questi modelli sono disponibili anche in una versione sviluppata con materiali circolari, sempre nel massimo rispetto del progetto originale. Grazie al lavoro svolto da Cassina LAB, il percorso nato dalla collaborazione con il POLI.design del Politecnico di Milano, i cuscini sono realizzati con imbottitura in fibra soffiata di poliestere riciclato.

DE Ein zeitloses Modell, das Design-Geschichte geschrieben hat und zu einer Ikone von Weltruhm geworden ist. Der Sessel wurde für behagliche Konversation entworfen und 1929 im Salon d'Automne in Paris ausgestellt als Archetyp der modernen Konzeption von Einrichtungsgegenständen, die von den Designern als "Haushaltsgegenstände" verstanden werden. Die Unabhängigkeit von Metallgestell und Kissen liegt auf einer Linie mit den Grundsätzen des Rationalismus, ebenso wie die Trennung zwischen den Teilen, die der Logik der industriellen Produktion folgt und sich an der architektonischen Beziehung zwischen dem Tragwerk und der Ausmauerung inspiriert. Diese Modelle sind auch in einer Version erhältlich, die aus Materialien der Kreislaufwirtschaft gefertigt wird und ebenfalls eine getreue Nachbildung des Originalentwurfs ist. Dank der Arbeit, die Cassina LAB in Zusammenarbeit mit dem Kompetenzzentrum für Design POLI.design des Polytechnikums Mailand geleistet hat, besteht die Polsterung der Kissen aus Meltblown-Vliesstoff aus recyceltem PET.

FR Un modèle intemporel qui a fait l'histoire du design, devenant une icône de renommée mondiale. Conçu pour permettre de converser en tout confort, ce fauteuil a été exposé au Salon d'Automne de Paris en 1929, incarnant l'archétype du concept moderne de meubles, considérés par leurs auteurs comme des « équipements ménagers ». L'indépendance entre la structure métallique et les coussins est conforme aux principes du rationalisme, ainsi la séparation entre les parties suit la logique de la production industrielle, évoquant la relation architecturale entre la structure portante et les éléments de remplissage. Ces modèles sont également disponibles dans une version développée avec des matériaux circulaires, toujours dans le plus grand respect du projet original. Grâce au travail effectué par Cassina LAB, né de la collaboration avec POLI.design de l'École polytechnique de Milan, les coussins sont composés d'un rembourrage en fibre soufflée de polyester recyclé.





002 3_/G_

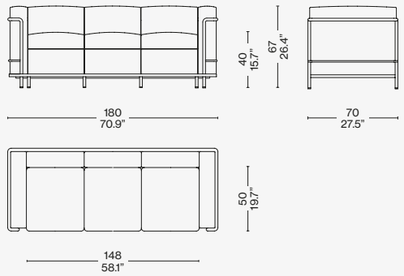

Identifying marks and production numbers

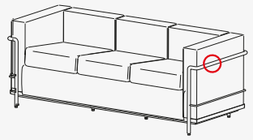

Cassina LC PJ CP N°..... le Corbusier® Perriand® Jeanneret®

EN Structure

· Frame in tubular steel. Polished chrome, or painted finish in the colours shown on the price list. Cushion padding
· Variable density polyurethane foam.
· Resin-treated polyester fibre batting laminated to fabric lining, or goose down in the feather version.
Upholstery
· Fabric or leather.
Seat frame
· In steel angle bar with elastic webbing, chrome-plated or painted in the colours shown on the price list.
Feet
· In plastic with black finish.

IT Struttura

· Telaio in tubolare d'acciaio. Finitura cromato lucido o verniciato nei colori indicati a listino.
Imbottitura cuscini
· Poliuretano espanso a densità differenziata.
· Ovatta in fibra di poliestere resinata accoppiata con vellutino o piumino d'oca nella versione in piuma.
Rivestimento
· Tessuto o pelle.
Telaio seduta
· In acciaio profilato angolare, cromato o verniciato nei colori elencati a listino e dotato di cinghiatura elastica.
Piedino
· In materiale plastico con finitura nera.

DE Gestell

· Rahmen aus Hohlprofil aus Stahl. Oberfläche verchromt glänzend oder lackiert in den Farben nach Preisliste.
Polsterung Kissen
· PU-Schaum mit unterschiedlicher Dichteverteilung.
· Polsterwatte aus Polyesterharzfasern mit Vlies oder mit Gänsedaunen in der Version mit Daunenfüllung.
Bezug
· Stoff oder Leder.
Rahmen Sitzfläche
· Aus Winkelprofil aus Stahl, verchromt oder in den Farben nach Preisliste.
Gleiter
· Aus Kunststoff mit schwarzer Oberfläche.

FR Structure

· Cadre en acier tubulaire. Finition chromé brillant ou peint dans les couleurs disponibles dans la liste des produits.
Rembourrage des coussins
· Mousse polyuréthane à densité différenciée.
· Multicouche en ouate de fibre de polyester résinée et tissu ou duvet d'oie dans la version en plume.
Revêtement
· Tissu ou cuir.
Cadre de l'assise
· En acier profilé angulaire, chromé ou peint dans les couleurs disponibles dans la liste de produits et équipé de sangles élastiques.
Embouts de pieds
· En matériau plastique, finition noir.

CERTIFIED PRODUCT Cassina Pro CERTIFIED PRODUCT

ONLY FOR THE VERSIONS
SHOWN ON THE PRICE LIST

Scan the QR code to access all product information on the Cassina website.

Cassina

2 FAUTEUIL GRAND CONFORT, PETIT MODÈLE, TROIS PLACES, DURABLE

Designed by **Le Corbusier, Pierre Jeanneret, Charlotte Perriand,** 1928 Produced **Cassina,** 2020



COVER AND TOP
FAUTEUIL GRAND CONFORT, PETIT MODÈLE, TROIS PLACES, DURABLE
sofas, light blue enameled frame, Francoforte 13F103. 10 TABLE EN TUBE
BASSE, GRAND MODÈLE coffee table, amber colored glass.

2 FAUTEUIL GRAND CONFORT, PETIT MODÈLE, TROIS PLACES, DURABLE

Cassina LAB

LC
PJ
CP

Cassina iMaestri Collection

Collection Le Corbusier®, Pierre Jeanneret®, Charlotte Perriand®

Designed by **Le Corbusier, Pierre Jeanneret, Charlotte Perriand,** 1928 Produced **Cassina,** 2020



Sofas

A timeless style that has written its own chapter in design history, becoming an icon of global fame. Designed for ease of conversation, the armchair was exhibited in 1929 at the Salon d'Automne in Paris as the archetype of the modern concept of furnishings, interpreted by its authors as "household equipment". The separation between the metal structure and the cushions is consistent with the principles of Rationalism, just as the separation between the parts is based on an industrial approach to production, reminiscent of the architectural relationship between the loadbearing structure and the in-fill elements. These models are also available in a version developed using circular materials, while maintaining the utmost respect for its original design. Thanks to the work carried out by Cassina LAB (the project born from the collaboration with POLI.design at the Milan Polytechnic), the cushions are made with padding in blown recycled polyester fibre.

IT Un modello senza tempo che ha fatto la storia del design divenendo un'icona di fama mondiale. Progettata per la comodità di conversazione, la poltrona fu esposta al Salon d'Automne a Parigi nel 1929, quale archetipo della moderna concezione degli arredi, intesi dagli autori come "attrezzature domestiche". L'indipendenza fra la struttura metallica e i cuscini si allinea ai principi del razionalismo, così come la separazione tra le parti segue la logica della produzione industriale evocando la relazione architettonica tra la struttura portante e gli elementi di tamponamento. Questi modelli sono disponibili anche in una versione sviluppata con materiali circolari, sempre nel massimo rispetto del progetto originale. Grazie al lavoro svolto da Cassina LAB, il percorso nato dalla collaborazione con il POLI.design del Politecnico di Milano, i cuscini sono realizzati con imbottitura in fibra soffiata di poliestere riciclato.

DE Ein zeitloses Modell, das Design-Geschichte geschrieben hat und zu einer Ikone von Weltruhm geworden ist. Der Sessel wurde für behagliche Konversation entworfen und 1929 im Salon d'Automne in Paris ausgestellt als Archetyp der modernen Konzeption von Einrichtungsgegenständen, die von den Designern als "Haushaltsgegenstände" verstanden werden. Die Unabhängigkeit von Metallgestell und Kissen liegt auf einer Linie mit den Grundsätzen des Rationalismus, ebenso wie die Trennung zwischen den Teilen, die der Logik der industriellen Produktion folgt und sich an der architektonischen Beziehung zwischen dem Tragwerk und der Ausmauerung inspiriert. Diese Modelle sind auch in einer Version erhältlich, die aus Materialien der Kreislaufwirtschaft gefertigt wird und ebenfalls eine getreue Nachbildung des Originalentwurfs ist. Dank der Arbeit, die Cassina LAB in Zusammenarbeit mit dem Kompetenzzentrum für Design POLI.design des Polytechnikums Mailand geleistet hat, besteht die Polsterung der Kissen aus Meltblown-Vliesstoff aus recyceltem PET.

FR Un modèle intemporel qui a fait l'histoire du design, devenant une icône de renommée mondiale. Conçu pour permettre de converser en tout confort, ce fauteuil a été exposé au Salon d'Automne de Paris en 1929, incarnant l'archétype du concept moderne de meubles, considérés par leurs auteurs comme des « équipements ménagers ». L'indépendance entre la structure métallique et les coussins est conforme aux principes du rationalisme, ainsi la séparation entre les parties suit la logique de la production industrielle, évoquant la relation architecturale entre la structure portante et les éléments de remplissage. Ces modèles sont également disponibles dans une version développée avec des matériaux circulaires, toujours dans le plus grand respect du projet original. Grâce au travail effectué par Cassina LAB, né de la collaboration avec POLI.design de l'École polytechnique de Milan, les coussins sont composés d'un rembourrage en fibre soufflée de polyester recyclé.

EN Structure

· Frame in tubular steel. Polished chrome or brushed-nickel finish, or painted in the colours shown on the price list.
Cushion padding
· Blown recycled polyester fibre.
Upholstery
· Fabric or leather.
Seat frame
· In steel angle bar with elastic webbing, chrome-plated, or painted in the colours shown on the price list.
Feet
· In plastic with black finish.

IT Struttura

· Telaio in tubolare d'acciaio. Finitura cromato lucido, nickel spazzolato o verniciato nei colori indicati a listino.
Imbottitura cuscini
· Fibra soffiata di poliestere riciclato
Rivestimento
· Tessuto o pelle.
Telaio seduta
· In acciaio profilato angolare, cromato, o verniciato nei colori elencati a listino e dotato di cinghiatura elastica.a
Piedino
· In materiale plastico con finitura nera.

DE Gestell

· Rahmen aus Hohlprofil aus Stahl. Oberfläche verchromt glänzend, vernickelt gebürstet oder lackiert in den Farben nach Preisliste.
Kissenfüllung
· Meltblown-Vliesstoff aus recyceltem PET.
Bezug
· Stoff oder Leder.
Rahmen Sitzfläche
· Aus Winkelprofil aus Stahl, verchromt oder in den Farben nach Preisliste, mit elastischen Riemen. Gleiter
· Aus Kunststoff mit schwarzer Oberfläche.

FR Structure

· Cadre en acier tubulaire. Finition chromé brillant, nickel brossé ou peint dans les couleurs disponibles dans la liste des produits. Rembourrage des coussins
· Fibre soufflée de polyester recyclé.
Revêtement
· Tissu ou cuir.
Cadre de l'assise
· En acier profilé angulaire, chromé, ou peint dans les couleurs disponibles dans la liste de produits et équipé de sangles élastiques.
Embouts de pieds
· En matériau plastique, finition noir.

CERTIFIED PRODUCT Cassina Pro CERTIFIED PRODUCT

ONLY FOR THE VERSIONS
SHOWN ON THE PRICE LIST

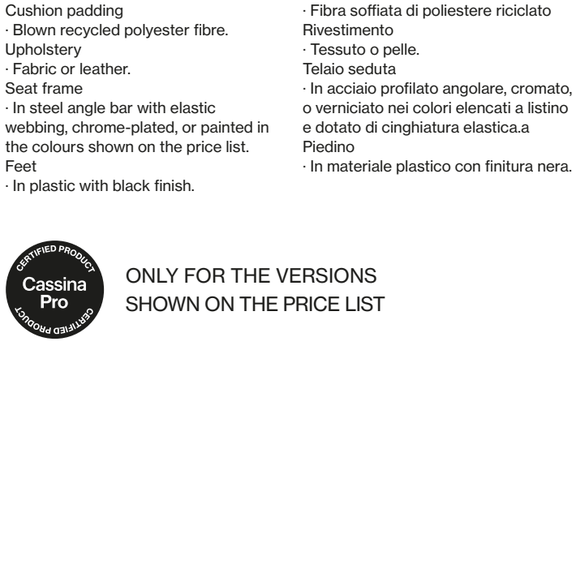

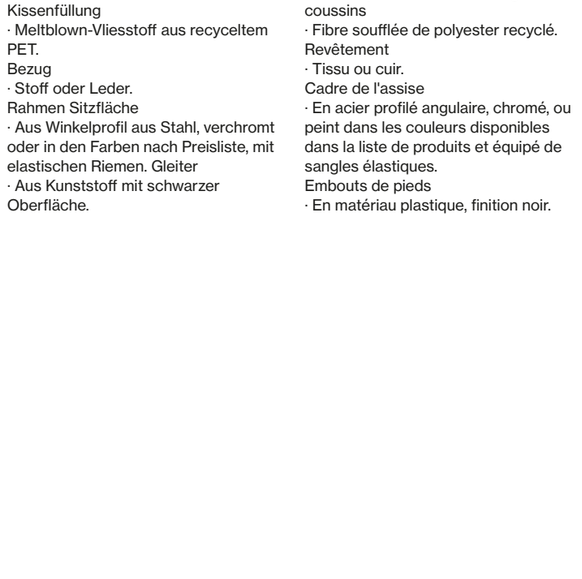

002 3_/G_

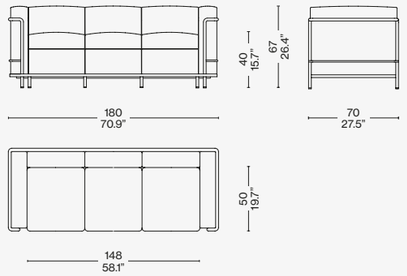

Identifying marks and production numbers

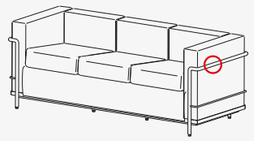

Cassina LC PJ CP N°..... Le Corbusier® G. Jeanneret® Ch. Perriand®

Scan the QR code to access all product information on the Cassina website.

Cassina



3 FAUTEUIL GRAND CONFORT, GRAND MODÈLE, DEUX PLACES

Designed by **Le Corbusier, Pierre Jeanneret, Charlotte Perriand,** 1928 Produced **Cassina,** 1978



3 FAUTEUIL GRAND CONFORT, GRAND MODÈLE, DEUX PLACES

LC
PJ
CP

Cassina iMaestri Collection

Collection Le Corbusier®, Pierre Jeanneret®, Charlotte Perriand®

Designed by **Le Corbusier, Pierre Jeanneret, Charlotte Perriand,** 1928 Produced **Cassina,** 1978

Adaptation de Charlotte Perriand pour Cassina en 1978



Sofas

In the various models of Fauteuil Grand Confort, grand modèle, the concept of modernity is expressed through the separation between the metal support frame and the upholstered elements.
The loose cushions are set inside a painted or chrome-plated tubular steel cage that forms the primary support for the piece in all its variations from the armchair with armrest on one or both sides, to the two- and three-seat sofas. Over the years, Cassina has worked very closely with Charlotte Perriand, her daughter Pernette and the Fondation Le Corbusier to introduce new versions and finishes that, while reinterpreting the original design, remain entirely faithful to its authenticity. These models are also available in version with a conscious soul. Thanks to the work carried out by Cassina LAB (the project born from the collaboration with POLI.design at the Milan Polytechnic), the cushions are made with padding in blown polyester fibre.

IT Con i diversi modelli di Fauteuil Grand Confort, grand modèle la logica della modernità attua una separazione tra la struttura portante in metallo e gli elementi imbottiti. I cuscini, privi di legami, sono disposti in una gabbia di tubi di acciaio verniciato o cromato che costituisce il supporto primario del mobile in ogni sua declinazione, dalla poltrona con bracciolo singolo o doppio ai divani a due o tre posti. Nel corso degli anni Cassina ha collaborato a stretto contatto con Charlotte Perriand, la figlia Pernette Perriand-Barsac e la Fondation Le Corbusier per introdurre nuove versioni e finiture che pur reinterpretando il progetto originale ne rispettano pienamente l'autenticità. Questi modelli sono disponibili anche in una versione dall'anima consapevole. Grazie al lavoro svolto da Cassina LAB, il percorso nato dalla collaborazione con il POLI.design del Politecnico di Milano, i cuscini sono realizzati con imbottitura in fibra soffiata di poliestere.

DE Bei den verschiedenen Modellen des Sessels Fauteuil Grand Confort, grand modèle wird die Logik der Moderne mit der Trennung von tragendem Gestell und gepolsterten Elementen umgesetzt.
Die Kissen sind ohne Befestigung in einem Rahmen aus lackierten oder verchromten Stahlprofilen angeordnet, der das Hauptgestell dieses ikonischen Sessels in allen seinen Ausführungen bildet, vom Sessel mit einer oder zwei Armlehnen bis zu den Zweisitzer- oder Dreisitzersofas. Im Laufe der Jahre hat Cassina eng mit Charlotte Perriand, ihrer Tochter Pernette Perriand-Barsac und der Fondation Le Corbusier zusammengearbeitet, um neue Versionen und Oberflächen einzuführen, die zwar eine Neuinterpretation des Originalentwurfs darstellen, dessen Authentizität aber in jeder Hinsicht respektieren. Diese Modelle sind auch in einer umweltbewussten Version erhältlich. Dank der Arbeit, die Cassina LAB in Zusammenarbeit mit dem Kompetenzzentrum für Design POLI.design des Polytechnikums Mailand geleistet hat, besteht die Polsterung der Kissen aus Meltblown-Vliesstoff aus PET.

FR Avec les différents modèles de Fauteuil Grand Confort grand modèle, la logique de la modernité met en œuvre une séparation entre la structure portante en métal et les éléments rembourrés.
Les coussins indépendants sont disposés dans une cage en tubes d'acier peint ou chromé qui constitue le support principal du meuble dans toutes ses déclinaisons, du fauteuil à un seul ou deux accoudoirs aux canapés deux ou trois places. Au fil des ans, Cassina a collaboré étroitement avec Charlotte Perriand, sa fille Pernette et la Fondation Le Corbusier pour introduire de nouvelles versions et finitions qui réinterprètent le projet original tout en respectant pleinement son authenticité. Ces modèles sont également disponibles en version éco-responsable. Grâce au travail effectué par Cassina LAB, né de la collaboration avec POLI.design de l'École polytechnique de Milan, les coussins sont composés d'un rembourrage en fibre soufflée de polyester recyclé.

EN Structure

· Frame in tubular steel. Polished chrome, or painted finish in the colours shown on the price list. Cushion padding
· Polyurethane foam fill with polyurethane foam insert.
· Resin-treated polyester fibre batting laminated to fabric, or goose down in the feather version.
Upholstery
· Fabric or leather.
Seat frame
· In steel angle bar with elastic webbing, chrome-plated or painted in the colours shown on the price list.
Feet
· In plastic with black finish.

IT Struttura

· Telaio in tubolare d'acciaio. Finitura cromato lucido o verniciato nei colori indicati a listino.
Imbottitura cuscini
· Poliuretano schiumato con inserto in poliuretano espanso.
· Ovatta in fibra di poliestere resinata accoppiata con tela o piumino d'oca nella versione in piuma.
Rivestimento
· Tessuto o pelle.
Telaio seduta
· In acciaio profilato angolare, cromato o verniciato nei colori elencati a listino e dotato di cinghiatura elastica.
Piedino
· In materiale plastico con finitura nera.

DE Gestell

· Rahmen aus Hohlprofil aus Stahl. Oberfläche verchromt glänzend oder lackiert in den Farben nach Preisliste.
Polsterung Kissen
· PU-Schaum mit Einsatz aus PU-Hartschaum.
· Polsterwatte aus Polyesterharzfasern mit Stoffhülle oder mit Gänsedaunen in der Version mit Daunenfüllung.
Bezug
· Stoff oder Leder.
Rahmen Sitzfläche
· Aus Winkelprofil aus Stahl, verchromt oder in den Farben nach Preisliste, mit elastischen Riemen. Gleiter
· Aus Kunststoff mit schwarzer Oberfläche.

FR Structure

· Cadre en acier tubulaire. Finition chromé brillant ou peint dans les couleurs disponibles dans la liste des produits.
Rembourrage des coussins
· Polyuréthane injecté avec insert en mousse polyuréthane.
· Multicouche en ouate de fibre de polyester résinée et toile ou duvet d'oie dans la version en plume.
Revêtement
· Tissu ou cuir.
Cadre de l'assise
· En acier profilé angulaire, chromé ou peint dans les couleurs disponibles dans la liste de produits et équipé de sangles élastiques.
Embouts de pieds
· En matériau plastique, finition noir.

CERTIFIED PRODUCT Cassina Pro CERTIFIED PRODUCT

ONLY FOR THE VERSIONS
SHOWN ON THE PRICE LIST

003 2_/F_

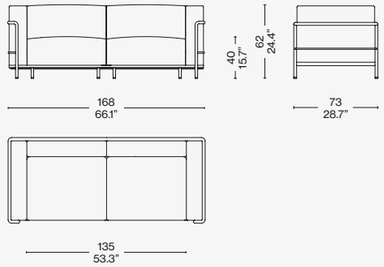

Scan the QR code to access all product information
on the Cassina website.

Cassina



3 FAUTEUIL GRAND CONFORT, GRAND MODÈLE, DEUX PLACES, DURABLE

Designed by **Le Corbusier, Pierre Jeanneret, Charlotte Perriand,** 1928 Produced **Cassina,** 2020

3 FAUTEUIL GRAND CONFORT, GRAND MODÈLE, DEUX PLACES, DURABLE

Cassina LAB

LC
PJ
CP

Cassina iMaestri Collection

Collection Le Corbusier®, Pierre Jeanneret®, Charlotte Perriand®

Designed by **Le Corbusier, Pierre Jeanneret, Charlotte Perriand,** 1928 Produced **Cassina,** 2020

Adaptation de Charlotte Perriand pour Cassina en 1978



Sofas

In the various models of Fauteuil Grand Confort, grand modèle, the concept of modernity is expressed through the separation between the metal support frame and the upholstered elements.
The loose cushions are set inside a painted or chrome-plated tubular steel cage that forms the primary support for the piece in all its variations from the armchair with armrest on one or both sides, to the two- and three-seat sofas. Over the years, Cassina has worked very closely with Charlotte Perriand, her daughter Pernette and the Fondation Le Corbusier to introduce new versions and finishes that, while reinterpreting the original design, remain entirely faithful to its authenticity. These models are also available in version with a conscious soul. Thanks to the work carried out by Cassina LAB (the project born from the collaboration with POLI.design at the Milan Polytechnic), the cushions are made with padding in blown polyester fibre.

IT Con i diversi modelli di Fauteuil Grand Confort, grand modèle la logica della modernità attua una separazione tra la struttura portante in metallo e gli elementi imbottiti. I cuscini, privi di legami, sono disposti in una gabbia di tubi di acciaio verniciato o cromato che costituisce il supporto primario del mobile in ogni sua declinazione, dalla poltrona con bracciolo singolo o doppio ai divani a due o tre posti. Nel corso degli anni Cassina ha collaborato a stretto contatto con Charlotte Perriand, la figlia Pernette Perriand-Barsac e la Fondation Le Corbusier per introdurre nuove versioni e finiture che pur reinterpretando il progetto originale ne rispettano pienamente l'autenticità. Questi modelli sono disponibili anche in una versione dall'anima consapevole. Grazie al lavoro svolto da Cassina LAB, il percorso nato dalla collaborazione con il POLI.design del Politecnico di Milano, i cuscini sono realizzati con imbottitura in fibra soffiata di poliestere.

DE Bei den verschiedenen Modellen des Sessels Fauteuil Grand Confort, grand modèle wird die Logik der Moderne mit der Trennung von tragendem Gestell und gepolsterten Elementen umgesetzt.
Die Kissen sind ohne Befestigung in einem Rahmen aus lackierten oder verchromten Stahlprofilen angeordnet, der das Hauptgestell dieses ikonischen Sessels in allen seinen Ausführungen bildet, vom Sessel mit einer oder zwei Armlehnen bis zu den Zweisitzer- oder Dreisitzersofas. Im Laufe der Jahre hat Cassina eng mit Charlotte Perriand, ihrer Tochter Pernette Perriand-Barsac und der Fondation Le Corbusier zusammengearbeitet, um neue Versionen und Oberflächen einzuführen, die zwar eine Neuinterpretation des Originalentwurfs darstellen, dessen Authentizität aber in jeder Hinsicht respektieren. Diese Modelle sind auch in einer umweltbewussten Version erhältlich. Dank der Arbeit, die Cassina LAB in Zusammenarbeit mit dem Kompetenzzentrum für Design POLI.design des Polytechnikums Mailand geleistet hat, besteht die Polsterung der Kissen aus Meltblown-Vliesstoff aus PET.

FR Avec les différents modèles de Fauteuil Grand Confort grand modèle, la logique de la modernité met en œuvre une séparation entre la structure portante en métal et les éléments rembourrés.
Les coussins indépendants sont disposés dans une cage en tubes d'acier peint ou chromé qui constitue le support principal du meuble dans toutes ses déclinaisons, du fauteuil à un seul ou deux accoudoirs aux canapés deux ou trois places. Au fil des ans, Cassina a collaboré étroitement avec Charlotte Perriand, sa fille Pernette et la Fondation Le Corbusier pour introduire de nouvelles versions et finitions qui réinterprètent le projet original tout en respectant pleinement son authenticité. Ces modèles sont également disponibles en version éco-responsable. Grâce au travail effectué par Cassina LAB, né de la collaboration avec POLI.design de l'École polytechnique de Milan, les coussins sont composés d'un rembourrage en fibre soufflée de polyester recyclé.

EN Structure

· Frame in tubular steel. Polished chrome or brushed-nickel finish, or painted in the colours shown on the price list.
Cushion padding
· Blown recycled polyester fibre
Upholstery
· Fabric or leather.
Seat frame
· In steel angle bar with elastic webbing, chrome-plated or brushed-nickel finish, or painted in the colours shown on the price list.
Feet
· In plastic with black finish.

IT Struttura

· Telaio in tubolare d'acciaio. Finitura cromato lucido, nickel spazzolato o verniciato nei colori indicati a listino.
Imbottitura cuscini
· Fibra soffiata di poliestere riciclato
Rivestimento
· Tessuto o pelle.
Telaio seduta
· In acciaio profilato angolare, cromato, nickel spazzolato o verniciato nei colori elencati a listino e dotato di cinghiatura elastica.
Piedino
· In materiale plastico con finitura nera.

DE Gestell

· Rahmen aus Hohlprofil aus Stahl. Oberfläche verchromt glänzend, vernickelt gebürstet oder lackiert in den Farben nach Preisliste.
Kissenfüllung
· Meltblown-Vliesstoff aus recyceltem PET.
Bezug
· Stoff oder Leder.
Rahmen Sitzfläche
· Aus Winkelprofil aus Stahl, verchromt, vernickelt gebürstet oder mit Lackierung in den Farben nach Preisliste, mit elastischen Riemen.
Gleiter
· Aus Kunststoff mit schwarzer Oberfläche.

FR Structure

· Cadre en acier tubulaire. Finition chromé brillant, nickel brossé ou peint dans les couleurs disponibles dans la liste des produits. Rembourrage des coussins
. Fibre soufflée de polyester recyclé
Revêtement
· Tissu ou cuir.
Cadre de l'assise
· En acier profilé angulaire, chromé, nickel brossé ou peint dans les couleurs disponibles dans la liste de produits et équipé de sangles élastiques.
Embouts de pieds
· En matériau plastique, finition noir.

CERTIFIED PRODUCT Cassina Pro CERTIFIED PRODUCT

ONLY FOR THE VERSIONS
SHOWN ON THE PRICE LIST

003 2_/F_

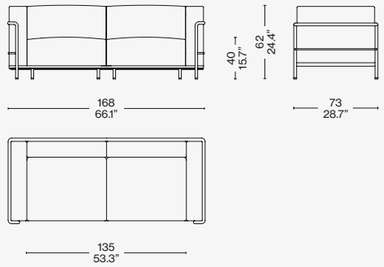

Scan the QR code to access all product information
on the Cassina website.

Cassina



3 FAUTEUIL GRAND CONFORT, GRAND MODÈLE, TROIS PLACES

Designed by **Le Corbusier, Pierre Jeanneret, Charlotte Perriand,** 1928 Produced **Cassina,** 2006



TOP
3 FAUTEUIL GRAND CONFORT, GRAND MODÈLE, TROIS PLACES sofa.
MODULAR IMAGINATION modular element. SAHARA rug, argilla.

3 FAUTEUIL GRAND CONFORT, GRAND MODÈLE, TROIS PLACES

LC
PJ
CP

Cassina iMaestri Collection

Collection Le Corbusier®, Pierre Jeanneret®, Charlotte Perriand®

Designed by **Le Corbusier, Pierre Jeanneret, Charlotte Perriand,** 1928 Produced **Cassina,** 2006



In the various models of Fauteuil Grand Confort, grand modèle, the concept of modernity is expressed through the separation between the metal support frame and the upholstered elements. The loose cushions are set inside a painted or chrome-plated tubular steel cage that forms the primary support for the piece in all its variations from the armchair with armrest on one or both sides, to the two- and three-seat sofas. Over the years, Cassina has worked very closely with Charlotte Perriand, her daughter Pernette and the Fondation Le Corbusier to introduce new versions and finishes that, while reinterpreting the original design, remain entirely faithful to its authenticity. These models are also available in version with a conscious soul. Thanks to the work carried out by Cassina LAB (the project born from the collaboration with POLI.design at the Milan Polytechnic), the cushions are made with padding in blown polyester fibre.

IT Con i diversi modelli di Fauteuil Grand Confort, grand modèle la logica della modernità attua una separazione tra la struttura portante in metallo e gli elementi imbottiti. I cuscini, privi di legami, sono disposti in una gabbia di tubi di acciaio verniciato o cromato che costituisce il supporto primario del mobile in ogni sua declinazione, dalla poltrona con bracciolo singolo o doppio ai divani a due o tre posti. Nel corso degli anni Cassina ha collaborato a stretto contatto con Charlotte Perriand, la figlia Pernette Perriand-Barsac e la Fondation Le Corbusier per introdurre nuove versioni e finiture che pur reinterpretando il progetto originale ne rispettano pienamente l'autenticità. Questi modelli sono disponibili anche in una versione dall'anima consapevole. Grazie al lavoro svolto da Cassina LAB, il percorso nato dalla collaborazione con il POLI.design del Politecnico di Milano, i cuscini sono realizzati con imbottitura in fibra soffiata di poliestere.

DE Bei den verschiedenen Modellen des Sessels Fauteuil Grand Confort, grand modèle wird die Logik der Moderne mit der Trennung von tragendem Gestell und gepolsterten Elementen umgesetzt. Die Kissen sind ohne Befestigung in einem Rahmen aus lackierten oder verchromten Stahlprofilen angeordnet, der das Hauptgestell dieses ikonischen Sessels in allen seinen Ausführungen bildet, vom Sessel mit einer oder zwei Armlehnen bis zu den Zweisitzer- oder Dreisitzersofas. Im Laufe der Jahre hat Cassina eng mit Charlotte Perriand, ihrer Tochter Pernette Perriand-Barsac und der Fondation Le Corbusier zusammengearbeitet, um neue Versionen und Oberflächen einzuführen, die zwar eine Neuinterpretation des Originalentwurfs darstellen, dessen Authentizität aber in jeder Hinsicht respektieren. Diese Modelle sind auch in einer umweltbewussten Version erhältlich. Dank der Arbeit, die Cassina LAB in Zusammenarbeit mit dem Kompetenzzentrum für Design POLI.design des Polytechnikums Mailand geleistet hat, besteht die Polsterung der Kissen aus Meltblown-Vliesstoff aus PET.

FR Avec les différents modèles de Fauteuil Grand Confort grand modèle, la logique de la modernité met en œuvre une séparation entre la structure portante en métal et les éléments rembourrés. Les coussins indépendants sont disposés dans une cage en tubes d'acier peint ou chromé qui constitue le support principal du meuble dans toutes ses déclinaisons, du fauteuil à un seul ou deux accoudoirs aux canapés deux ou trois places. Au fil des ans, Cassina a collaboré étroitement avec Charlotte Perriand, sa fille Pernette et la Fondation Le Corbusier pour introduire de nouvelles versions et finitions qui réinterprètent le projet original tout en respectant pleinement son authenticité. Ces modèles sont également disponibles en version éco-responsable. Grâce au travail effectué par Cassina LAB, né de la collaboration avec POLI.design de l'École polytechnique de Milan, les coussins sont composés d'un rembourrage en fibre soufflée de polyester recyclé.



003 A_/G_

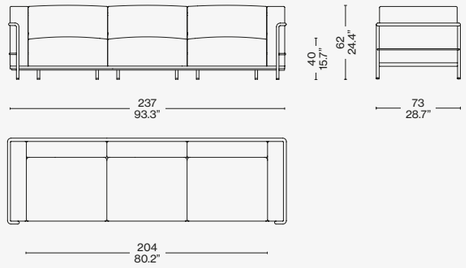

EN Structure

· Frame in tubular steel. Polished chrome, or painted finish in the colours shown on the price list. Cushion padding
· Polyurethane foam fill with polyurethane foam insert.
· Resin-treated polyester fibre batting laminated to fabric, or goose down in the feather version.
Upholstery
· Fabric or leather.
Seat frame
· In steel angle bar with elastic webbing, chrome-plated or painted in the colours shown on the price list.
Feet
· In plastic with black finish.

IT Struttura

· Telaio in tubolare d'acciaio. Finitura cromato lucido o verniciato nei colori indicati a listino.
Imbottitura cuscini
· Poliuretano schiumato con inserto in poliuretano espanso.
· Ovatta in fibra di poliestere resinata accoppiata con tela o piumino d'oca nella versione in piuma.
Rivestimento
· Tessuto o pelle.
Telaio seduta
· In acciaio profilato angolare, cromato o verniciato nei colori elencati a listino e dotato di cinghiatura elastica.
Piedino
· In materiale plastico con finitura nera.

DE Gestell

· Rahmen aus Hohlprofil aus Stahl. Oberfläche verchromt glänzend oder lackiert in den Farben nach Preisliste.
Polsterung Kissen
· PU-Schaum mit Einsatz aus PU-Hartschaum.
· Polsterwatte aus Polyesterharzfasern mit Stoffhülle oder mit Gänsedaunen in der Version mit Daunenfüllung.
Bezug
· Stoff oder Leder.
Rahmen Sitzfläche
· Aus Winkelprofil aus Stahl, verchromt oder in den Farben nach Preisliste, mit elastischen Riemen. Gleiter
· Aus Kunststoff mit schwarzer Oberfläche.

FR Structure

· Cadre en acier tubulaire. Finition chromé brillant ou peint dans les couleurs disponibles dans la liste des produits.
Rembourrage des coussins
· Polyuréthane injecté avec insert en mousse polyuréthane.
· Multicouche en ouate de fibre de polyester résinée et toile ou duvet d'oie dans la version en plume.
Revêtement
· Tissu ou cuir.
Cadre de l'assise
· En acier profilé angulaire, chromé ou peint dans les couleurs disponibles dans la liste de produits et équipé de sangles élastiques.
Embouts de pieds
· En matériau plastique, finition noir.

CERTIFIED PRODUCT Cassina Pro CERTIFIED PRODUCT

ONLY FOR THE VERSIONS
SHOWN ON THE PRICE LIST

Scan the QR code to access all product information
on the Cassina website.

TOTAL LOOK SUGGESTIONS



3 FAUTEUIL GRAND CONFORT, GRAND MODÈLE
leather nabuk carbone, antracite base

3 FAUTEUIL GRAND CONFORT
leather nabuk carbone, antracite base

ORDINAL
carrara marble structure

HAYAMA
pinot noir

EITIE FLOOR
aluminium structure + red and gold

SAHARA MIDGRID
carta da zucchero

9
am. walnut top and base

SOFT CORNER
lincoln (L) zafferano

DEADLINE
black ash frame





















5 CANAPÉ, APPARTEMENT LE CORBUSIER

Designed by **Le Corbusier,** 1934 Produced **Cassina,** 2023





COVER
EN 5 CANAPÉ, APPARTEMENT LE CORBUSIER sofa, brown enamel frame, Osaka 13O042. TABOURET Nantes Rezé. Rug IN TOUCH grigio ghiaccio.

PREVIOUS PAGE
EN 5 CANAPÉ, APPARTEMENT LE CORBUSIER sofa, brown enamel frame, Osaka 13O042. BOWY low table, glossy burgundy painted base, top in american walnut and LP306.

LEFT
5 Canapé, Appartement Le Corbusier

5 CANAPÉ, APPARTEMENT LE CORBUSIER

LC
PJ
CP

Cassina iMaestri Collection

Collection Le Corbusier®, Pierre Jeanneret®, Charlotte Perriand®

Designed by **Le Corbusier,** 1934 Produced **Cassina,** 2023

Intégré à la Collection Le Corbusier®, Pierre Jeanneret®,
Charlotte Perriand® - Cassina iMaestri Collection



Comfortable, contemporary lines set apart this sofa designed by Le Corbusier for his Paris apartment, where the original model is still preserved, and that inspired the lengthy re-edition process carried out by Cassina. In 1974, Charlotte Perriand collaborated in the first reworking of the original, in one size only, with chrome finish. Over the years, the finishes have been expanded and the sizes modified. The comfortable, elegant structure is dominated by the feather-filled cushions that form the backrest and seat, supported by an instantly recognizable metal base available in the seven collection colours. The current two- or three-seat edition comes with leather or fabric upholstery. This model is part of the Le Corbusier®, Pierre Jeanneret®, Charlotte Perriand® Collection.

IT Linee contemporanee e confortevoli per il divano disegnato da Le Corbusier per il suo appartamento di Parigi, dove ancora oggi si conserva il modello autentico che ha ispirato il lungo processo di riedizione compiuto da Cassina. La prima rivisitazione dell'originale fu realizzata nel 1974 con la collaborazione di Charlotte Perriand, con una proposta in un'unica dimensione con finitura cromata. Negli anni le finiture sono state diversificate e le dimensioni modificate. La struttura comoda ed elegante è dominata da cuscini in piuma a formare lo schienale e la seduta, sostenuti da una base metallica di grande riconoscibilità declinata nei sette colori della collezione. L'attuale edizione con due o tre posti è disponibile con rivestimento in pelle o tessuto. Il modello è integrato nella Collezione Le Corbusier®, Pierre Jeanneret®, Charlotte Perriand®.

DE Moderne und behagliche Linien für das Sofa, das Le Corbusier für seine Wohnung in Paris entworfen hat, wo sich noch heute das Originalmodell befindet, das den Prozess der Neuauflagen durch Cassina inspiriert hat. Die erste Neuauflage des Originals wurde 1974 in Zusammenarbeit mit Charlotte Perriand herausgebracht mit einer Version in nur einer Größe und mit verchromter Oberfläche. Im Laufe der Jahre sind weitere Oberflächen hinzugekommen und die Maße wurden verändert. Das bequeme und elegante Gestell wird von den Kissen mit Daunenfüllung dominiert, die die Rückenlehne und die Sitzfläche bilden und auf einem Metallgestell mit hohem Wiedererkennungswert aufliegen, das in den sieben Farben der Kollektion erhältlich ist. Die aktuelle Auflage in der Ausführung als Zweisitzersofa oder Dreisitzersofa ist mit Lederbezug oder Stoffbezug verfügbar. Das Modell ist Teil der Kollektion Le Corbusier®, Pierre Jeanneret®, Charlotte Perriand®.

FR Des lignes contemporaines et confortables pour le canapé dessiné par Le Corbusier pour son appartement parisien, où se trouve encore aujourd'hui le modèle authentique qui a inspiré le long processus de rééditions accompli par Cassina. La première réinterprétation de l'original est effectuée en 1974 avec la collaboration de Charlotte Perriand, pour le proposer en une seule dimension avec une finition chromée. Ses finitions seront par la suite diversifiées et ses mesures agrandies. La structure pratique et élégante comprend des coussins en plumes qui forment le dossier et l'assise. La base métallique très reconnaissable est déclinée dans les sept couleurs de la collection. L'édition actuelle à deux ou trois places est disponible avec revêtement en cuir ou en tissu. Il est intégré à la Collection Le Corbusier®, Pierre Jeanneret®, Charlotte Perriand®.

Sofas

EN Structure

· Frame in tubular steel, polished chrome finish or painted in the colours shown on the price list.
Base
· In steel angle bar with chrome finish, or painted in the colours shown on the price list.
Internal frame
· In steel painted black, with elastic webbing.
Feet
· In black plastic.
Cushion padding
· Variable density polyurethane foam and polyester fibre.
Upholstery
· Fabric or leather.

IT Struttura

· Telaio in tubolare d'acciaio cromato lucido o verniciato nei colori indicati a listino.
Basamento
· In acciaio profilato angolare cromato o verniciato nei colori indicati a listino.
Telaio interno
· In acciaio verniciato di colore nero dotato di cinghiatura elastica.
Piedino
· In materiale plastico nero.
Imbottitura cuscini
· Poliuretano espanso a densità differenziata.
· Piuma d'oca a settori, contenuta in fodera di tela cotone.
Rivestimento
· Tessuto o pelle.

DE Gestell

· Rahmen aus Hohlprofil aus Stahl verchromt glänzend oder mit Lackierung in den Farben nach Preisliste.
Untergestell
· Aus Winkelprofil aus Stahl, verchromt oder lackiert in den Farben nach Preisliste.
Innenrahmen
· Aus Stahl mit Lackierung in Schwarz und elastischen Riemen.
Gleiter aus schwarzem Kunststoff.
Polsterung Kissen
· PU-Schaum mit unterschiedlicher Dichteverteilung. Gänsedaunen mit Kassettensteppung und Baumwollhülle.
Bezug
· Stoff oder Leder.

FR Structure

· Cadre en acier tubulaire, chromé brillant ou peint dans les couleurs disponibles dans la liste des produits.
Piètement
· En acier profilé angulaire, chromé ou peint dans les couleurs disponibles dans la liste des produits.
Cadre interne
· En acier peint en noir équipé de sangles élastiques.
Embouts de pieds en matériau plastique noir.
Rembourrage des coussins
· Mousse polyuréthane à densité différenciée.
· Plume d'oie cloisonnée, contenue dans une housse en toile de coton.
Revêtement
· Tissu ou cuir.

CERTIFIED PRODUCT Cassina Pro CERTIFIED PRODUCT

ONLY FOR THE VERSIONS
SHOWN ON THE PRICE LIST

005 6_

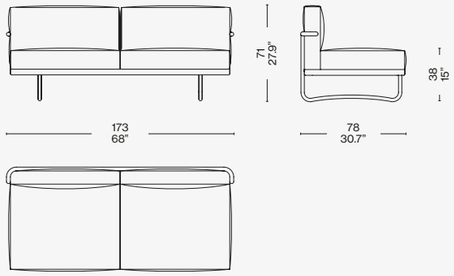

005 8_

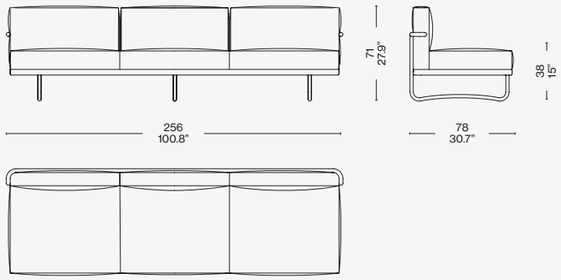

Identifying marks and production numbers

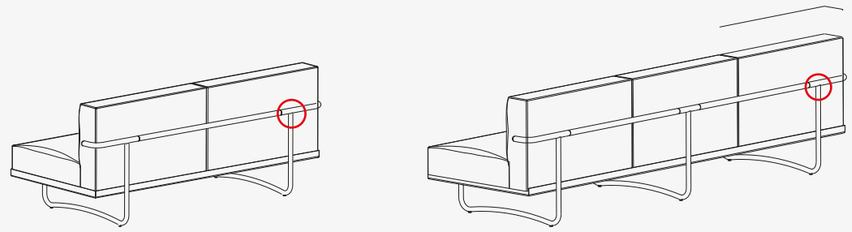

Cassina LC N°..... Le Corbusier®

Scan the QR code to access all product information
on the Cassina website.



5 CANAPÉ, APPARTEMENT LE CORBUSIER
osaka (O) carta da zucchero, gunmetal base

1 FAUTEUIL DOSSIER BASCULANT
black leather, chrome structure

BOWY TABLE
amaranto base + blue top and am. walnut top

GHOST WALL
eremo (E) petrolio

AWKWARD LIGHT
aluminium and steel with black powder coating

ATACAMA 3
antracite

LC14 TABOURET CABANON
lacquered oak in brown and blue




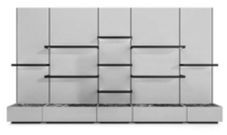
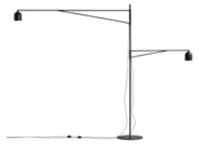





5 CANAPÉ, APPARTEMENT LE CORBUSIER
black leather (Y), black base

3 FAUTEUIL GRAND MODÈLE
leather (ZZ) tabacco, black base

BOWY TABLE
nero

GHOST BOX
rosso cina

POLYSHAPE
antracite

SAHARA MIDGRID
grigio ghiaccio

CONSOLE DORON
nero

HOOPTICAL
mirror

DRESS-UP! POUF
lincoln (L) pietra











Cassina



5 CANAPÉ, APPARTEMENT LE CORBUSIER, DURABLE

Designed by **Le Corbusier,** 1934 Produced **Cassina,** 2023



COVER
5 CANAPÉ, APPARTEMENT LE CORBUSIER sofa, brown enamel frame, Osaka 13O042. BOWY low table, glossy burgundy painted base, top in american walnut and LP306.

5 CANAPÉ, APPARTEMENT LE CORBUSIER, DURABLE

Cassina LAB

LC
PJ
CP

Cassina iMaestri Collection

Collection Le Corbusier®, Pierre Jeanneret®, Charlotte Perriand®

Designed by **Le Corbusier,** 1934 Produced **Cassina,** 2023

Intégré à la Collection Le Corbusier®, Pierre Jeanneret®,
Charlotte Perriand® - Cassina iMaestri Collection



Sofas

Comfortable, contemporary lines distinguish this sofa designed by Le Corbusier for his Paris apartment, where the original model is still preserved, and that inspired the lengthy re-edition process carried out by Cassina. In 1974, Charlotte Perriand collaborated in the first reworking of the original, in one size only, with chrome finish. Over the years, the finishes have been expanded and the sizes modified. With a focus on sustainability, the comfortable, elegant structure is dominated by cushions with padding in blown recycled polyester fibre that form the backrest and seat, supported by an instantly recognizable metal base available in the seven collection colours. The current two- or three-seat edition comes with leather or fabric upholstery. The model is part of the Le Corbusier®, Pierre Jeanneret®, Charlotte Perriand® Collection.

IT Linee contemporanee e confortevoli per il divano disegnato da Le Corbusier per il suo appartamento di Parigi, dove ancora oggi si conserva il modello autentico che ha ispirato il lungo processo di riedizione compiuto da Cassina. La prima rivisitazione dell'originale fu realizzata nel 1974 con la collaborazione di Charlotte Perriand, con una proposta in un'unica dimensione con finitura cromata. Negli anni le finiture sono state diversificate e le dimensioni modificate. Con un occhio verso la sostenibilità, la struttura comoda ed elegante è dominata da cuscini con imbottitura in fibra soffiata di poliestere riciclato a formare lo schienale e la seduta, sostenuti da una base metallica di grande riconoscibilità declinata nei sette colori della collezione. L'attuale edizione con due o tre posti è disponibile con rivestimento in pelle o tessuto. Il modello è integrato nella Collezione Le Corbusier®, Pierre Jeanneret®, Charlotte Perriand®.

DE Moderne und behagliche Linien für das Sofa, das Le Corbusier für seine Wohnung in Paris entworfen hat, wo sich noch heute das Originalmodell befindet, das den Prozess der Neuauflagen durch Cassina inspiriert hat. Die erste Neuauflage des Originals wurde 1974 in Zusammenarbeit mit Charlotte Perriand herausgebracht mit einer Version in nur einer Größe und mit verchromter Oberfläche. Im Laufe der Jahre sind weitere Oberflächen hinzugekommen und die Maße wurden verändert. Mit Blick auf die Nachhaltigkeit wird das bequeme und elegante Gestell von den Kissen mit Füllung aus Meltblown-Vliesstoff aus recyceltem PET dominiert, die die Rückenlehne und die Sitzfläche bilden und auf einem Metallgestell mit hohem Wiedererkennungswert aufliegen, das in den sieben Farben der Kollektion erhältlich ist. Die aktuelle Auflage in der Ausführung als Zweisitzersofa oder Dreisitzersofa ist mit Lederbezug oder Stoffbezug erhältlich. Das Modell ist Teil der Kollektion Le Corbusier®, Pierre Jeanneret®, Charlotte Perriand®.

FR Des lignes contemporaines et confortables pour ce canapé conçu par Le Corbusier pour son appartement parisien où est aujourd'hui encore conservé le modèle authentique qui a inspiré le long processus de réédition effectué par Cassina. La première réinterprétation de l'original a été réalisée en 1974 avec la collaboration de Charlotte Perriand qui a proposé un modèle en une seule taille avec finition chromée. Au fil des ans, les finitions ont été diversifiées et les dimensions modifiées. Dans un souci de durabilité, la structure confortable et élégante est dominée par des coussins garnis de fibre soufflée de polyester recyclé qui forment le dossier et l'assise, soutenus par un piètement en métal très reconnaissable, décliné dans les sept couleurs de la collection. L'édition actuelle à deux ou trois places est disponible avec un revêtement en cuir ou en tissu. Le modèle fait partie de la Collection Le Corbusier®, Pierre Jeanneret®, Charlotte Perriand®.





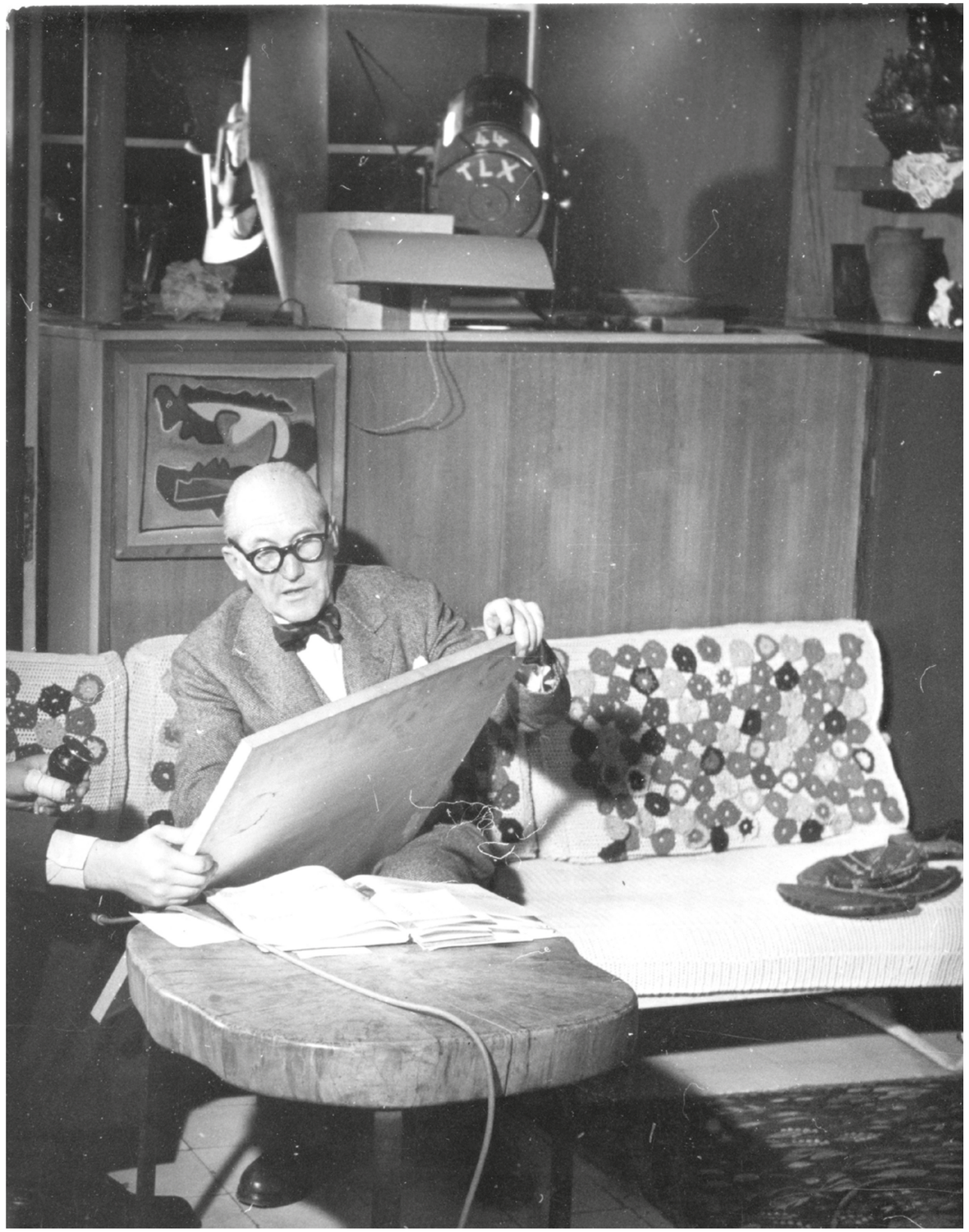

Le Corbusier. Appartement Le Corbusier ©
Fondation Le Corbusier/Ph Willy Rizzo,
/ ADAGP. Source FLC

005 6_

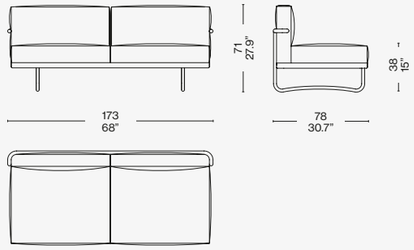

005 8_

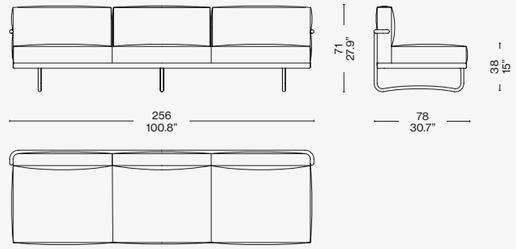

Identifying marks and production numbers

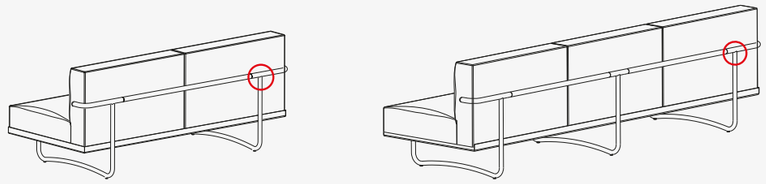

Cassina LC N°..... Le Corbusier®

EN Materiali

· Frame in tubular steel with polished chrome finish or painted in a selection of colours;
· Base in steel angle bar with chrome finish, or painted in a selection of colours;
Cushion padding
· Blown recycled polyester fibre
Upholstery
· Fabric or leather.

IT Materiali

· Telaio in tubolare d'acciaio cromato lucido o verniciato in una selezione di colori;
· Basamento in acciaio profilato angolare cromato o verniciato in una selezione di colori;
· Telaio interno in acciaio verniciato di colore nero dotato di cinghiatura elastica;
Imbottitura cuscini
· Fibra soffiata di poliestere riciclato
Rivestimento
· Tessuto o pelle.

DE Materialien

· Rahmen aus Hohlprofil aus Stahl verchromt glänzend oder mit Lackierung in verschiedenen Farben.
· Gestell aus Winkelprofil aus Stahl verchromt glänzend oder mit Lackierung in verschiedenen Farben.
Kissenfüllung
· Meltblown-Vliesstoff aus recyceltem PET.
Bezug
· Stoff oder Leder.

FR Matériaux

· Cadre en acier tubulaire chromé brillant ou peint dans une sélection de couleurs ;
· Piètement en profilé angulaire d'acier chromé ou peint dans une sélection de couleurs ;
Rembourrage des coussins
· Fibre soufflée de polyester recyclé
Revêtement
· Tissu ou en cuir.

Scan the QR code to access all product information on the Cassina website.

Cassina



ASPEN

Designed by **Jean-Marie Massaud,** 2005

ASPEN

Designed by **Jean-Marie Massaud,** 2005

A simple elegant sofa designed by Jean-Marie Massaud, in which the line of the backrest tapers horizontally to create a floating effect. Its sinuous, unadorned lines, make an authentic style statement while, above all, exemplifying the art and mastery of Cassina in sofa manufacturing. Aspen comes in two lengths, with the horizontal taper oriented to either right or left, and can be customized with upholstery in leather or removable fabric.



IT Un divano semplice ed elegante disegnato da Jean-Marie Massaud, in cui la linea dello schienale si assottiglia per creare un effetto di sospensione in orizzontale. Il suo tratto essenziale e sinuoso rappresenta un'autentica dichiarazione di stile e di design, ma soprattutto un esempio dell'eccellenza costruttiva di Cassina nella produzione dei divani. Aspen è disponibile in due diverse lunghezze, con sviluppo orizzontale orientato verso sinistra o verso destra, ed è personalizzato con rivestimento in pelle o tessuto amovibile.

DE Un divano semplice ed elegante disegnato da Jean-Marie Massaud, in cui la linea dello schienale si assottiglia per creare un effetto di sospensione in orizzontale. Il suo tratto essenziale e sinuoso rappresenta un'autentica dichiarazione di stile e di design, ma soprattutto un esempio dell'eccellenza costruttiva di Cassina nella produzione dei divani. Aspen è disponibile in due diverse lunghezze, con sviluppo orizzontale orientato verso sinistra o verso destra, ed è personalizzato con rivestimento in pelle o tessuto amovibile.

FR Canapé simple et élégant dessiné par Jean-Marie Massaud, dont la ligne du dossier s'amincit pour créer un effet de suspension à l'horizontale. Sa ligne minimaliste et sinueuse constitue une authentique déclaration de style et de design, mais surtout un exemple de l'excellence de Cassina dans la production de canapés. Aspen est disponible en deux longueurs différentes, son développement horizontal pouvant être orienté vers la gauche ou vers la droite. Il est personnalisé par un revêtement amovible en cuir ou en tissu.

EN Structure

.Tubular steel frame with elastic webbing
· Exposed metal parts
· Backrest support in polished chrome-plated steel
· Seat support in polished chrome-plated
steel equipped with plastic (nylon) glides in neutral color.
Padding
· Variable density polyurethane foam with foam structure
· Resin treated
polyester fiber batting laminated to fabric lining.
Upholstery
Fabric or leather.

IT Struttura

· Telaio in tubolare d'acciaio dotato di cinghiatura elastica
· Parti metalliche a vista
· Sostegno schienale in acciaio cromato lucido
· Sostegno sedile in acciaio cromato lucido dotato di scivoli in materiale plastico (nylon) di colore neutro.
Imbottitura
· Poliuretano
espanso a densità differenziata , struttura schiumata
· Ovatta in fibra
di poliestere resinata accoppiata con vellutino.
Rivestimento
Tessuto o pelle.

DE Gestell

· Rahmen aus Hohlprofil aus Stahl mit elastischen Gurten.
· Metallteile in sicht
· Stütze
Rückenlehne aus Stahl glänzend verchromt
· Stütze Sitzfläche aus Stahl glänzend verchromt, mit Gleitelementen aus Kunststoff (Nylon) in neutraler Farbe.
Polsterung
· PU-Schaum mit unterschiedlicher Dichteverteilung, geschäumter Aufbau.
· Polyesterwatte laminiert mit Vlies.
Bezug
· Stoff oder Leder.

FR Structure

· Cadre en tube d'acier équipé de sangles élastiques
· Parties métalliques apparentes
· Support du dossier en acier chromé poli
· Support de l'assise
en acier chromé poli équipé de patins glisseurs en matière plastique (nylon) de couleur neutre.
Rembourrage
· Mousse
polyuréthane à densité différenciée, structure moulée
· Multicouche en
ouate de fibre de polyester résinée et tissu.
Revêtement
· Tissu ou cuir.

276 P1 11

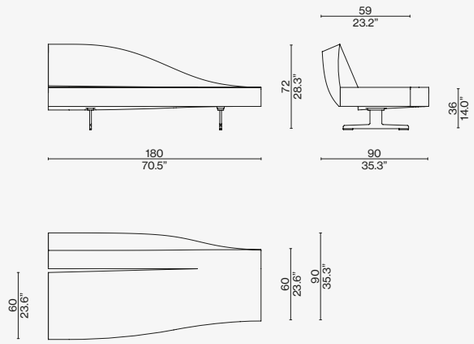

276 P1 12

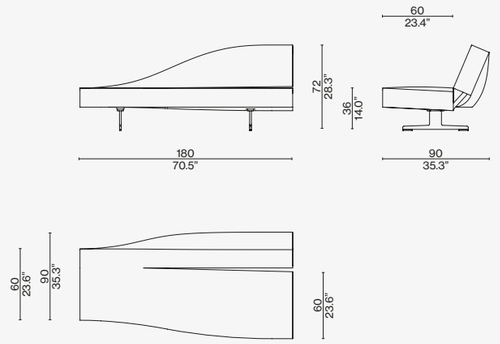

Scan the QR code to access all product information on the Cassina website.



BANQUETTE MAURITANIE

Designed by **Charlotte Perriand,** 1959 Produced **Cassina,** 2011



COVER
BANQUETTE MAURITANIE, black painted metal with low gloss finish, solid beech wood slats stained black - Step 63012. TOREI coffee tables, matt black frame, TOP IN Nero Marquinia marble.

TOP
BANQUETTE MAURITANIE, black painted metal with low gloss finish, solid beech wood slats laths – leather Scozia. GHOST WALL wall system, pewter-painted metal frame, grey lacquered beech finish, Float glass top and wallpaper wall.

BANQUETTE MAURITANIE

LC
PJ
CP

Cassina iMaestri Collection

Designed by **Charlotte Perriand,** 1959 Produced **Cassina,** 2011



The Banquette Mauritanie is among the furnishings designed by Charlotte Perriand in 1959 for the homes of the managers and staff of the “Miferma” mining company in the city of Cansado, on the Atlantic coast of Mauritania. Its sophisticated, timeless design. Composed of magnificent wood lattice attached to an elegant metal base, the bench can be used without cushions to accentuate its long, lean structure. With a single two- or three-seat cushion placed at the centre or along the sides of the bench, it invites various interpretations of use. Or, backrest cushions can be added that are attached to the seat in such a way as to allow them and the upholstery to be easily removed. And, to best meet contemporary needs, it is available with integrated USB ports (type A and C).

IT Parte della serie di arredi disegnati da Charlotte Perriand nel 1959 per gli alloggi dei dirigenti e delle maestranze della società mineraria “Miferma”, nella città di Cansado, sulla costa atlantica della Mauritania, Banquette Mauritanie si caratterizza per il design sofisticato e senza tempo. La panca, composta da una maestosa griglia di listelli in legno fissata su un’elegante base metallica, può essere utilizzata senza cuscinature per porre l’accento sulla longilinea struttura, con un solo cuscino di seduta a due o a tre posti posizionabile al centro o ai lati della panca, e, infine, con l’aggiunta di cuscini per lo schienale fissati alla seduta in modo da facilitarne lo smontaggio e la sfoderabilità, lasciando spazio a diverse interpretazioni d’uso. Inoltre, per rispondere al meglio alle esigenze contemporanee, è disponibile in versione elettrificata con prese USB (tipo A e C).

DE Die Banquette Mauritanie ist Teil einer Reihe von Möbeln, die Charlotte Perriand 1959 für die Unterkünfte des Führungspersonals und der Arbeiter des Bergbauunternehmens "Miferma" in der Stadt Cansado an der Atlantikküste von Mauretanien entworfen hat, und zeichnet sich durch ein elegantes und zeitloses Design aus. Die Sitzbank besteht aus einer hochwertigen Sitzfläche aus Holzlatten, die auf einem eleganten Metallgestell befestigt ist. Die Sitzbank kann ohne Sitzkissen verwendet werden, um den Akzent auf die exklusiven, langen Banklatten zu setzen, mit nur einem Sitzkissen in der Ausführung als Zweisitzer oder Dreisitzer, das in der Mitte oder an den Seiten der Sitzbank positioniert werden kann, oder mit zusätzlichen Kissen für die Rückenlehne, die an der Sitzfläche befestigt ist und ein einfaches Abnehmen und Abziehen der Kissen erlaubt, und bietet damit Raum für unterschiedliche Interpretationen der Nutzung der Bank. Um die Anforderungen der heutigen Zeit zu erfüllen, die Sitzbank ist in einer elektrifizierten Version erhältlich mit USB-Ports vom Typ A und C.

FR La Banquette Mauritanie fait partie de la série de meubles conçus par Charlotte Perriand en 1959 pour le logement des cadres et des ouvriers de la société minière « Miferma », dans la ville de Cansado sur la côte atlantique de la Mauritanie, et se démarque par un design sophistiqué et intemporel. Le banc, composé d'un majestueux treillis de lattes de bois fixées sur un élégant piètement en métal, peut être utilisé sans coussins pour souligner sa structure longiligne, avec un seul coussin d'assise à deux ou trois places pouvant être positionné au centre ou aux extrémités et, enfin, avec l'ajout de coussins de dossier fixés à l'assise de manière à faciliter le démontage et le déhoussage, laissant libre cours à différentes interprétations concernant son usage. De plus, pour répondre au mieux aux exigences actuelles, le banc est disponible avec une alimentation électrique avec des prises USB (type A et C).

EN Structure

· Metal painted black, low-gloss finish
· Solid wood slats with natural oak veneer or in solid beech stained black, low-gloss finish.
Top
· Plywood, padded with variable-density
polyurethane foam and polyester batting
Upholstery
· Removable, in leather or fabric.

IT Struttura

· Metallo verniciato nero finitura low gloss
· Listelli in legno massello impiallacciati in rovere naturale o in legno massello di faggio
tinto nero, finitura low gloss.
Pianale
· Legno multistrato con imbottitura in poliuretano espanso
a densità differenziata e ovatta di poliestere.
Rivestimento
· Amovibile, in pelle o tessuto.

DE Gestell

· Metall mit Lackierung in Schwarz mit seidenmatter Oberfläche
· Latten aus Massivholz mit Furnier aus Eiche
natur oder aus massiver Buche gebeizt schwarz mit seidenmatter Oberfläche.
Sitzfläche
· Sperrholz mit Polsterung aus PU-Schaum mit unterschiedlicher Dichteverteilung und Polyesterwatte.
Bezug
· Abnehmbarer Bezug aus Leder oder Stoff.

FR Structure

· Métal peint en noir finition low gloss
· Lattes en bois massif plaquées chêne naturel ou en hêtre massif teinté noir, finition low gloss.
Assise
· Bois multiplis avec rembourrage en mousse polyuréthane à densité différenciée et ouate de polyester.
Revêtement
· Amovible, en cuir ou en tissu.

CERTIFIED PRODUCT Cassina Pro CERTIFIED PRODUCT

543 P0 0_

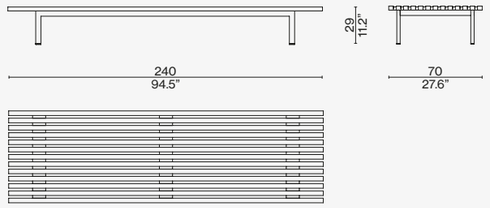

543 P0 K_ ELECTRIFIED

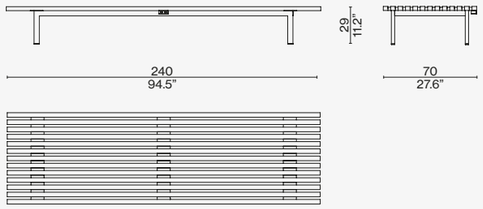

543 P0 91

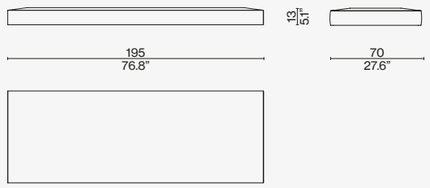

543 P0 90

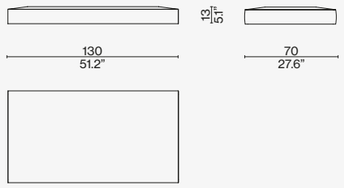

543 P0 92

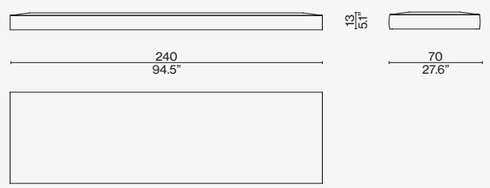

543 P3 90

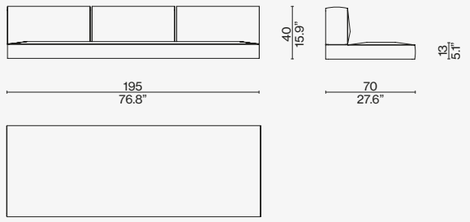

Identifying marks and production numbers

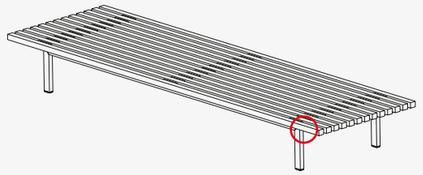

Cassina CP N°..... Ch Perriand®

543 P2 90

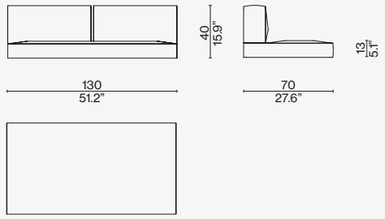

Scan the QR code to access all product information on the Cassina website.

Cassina



DUC-DUC

Designed by **Mario Bellini,** 1976



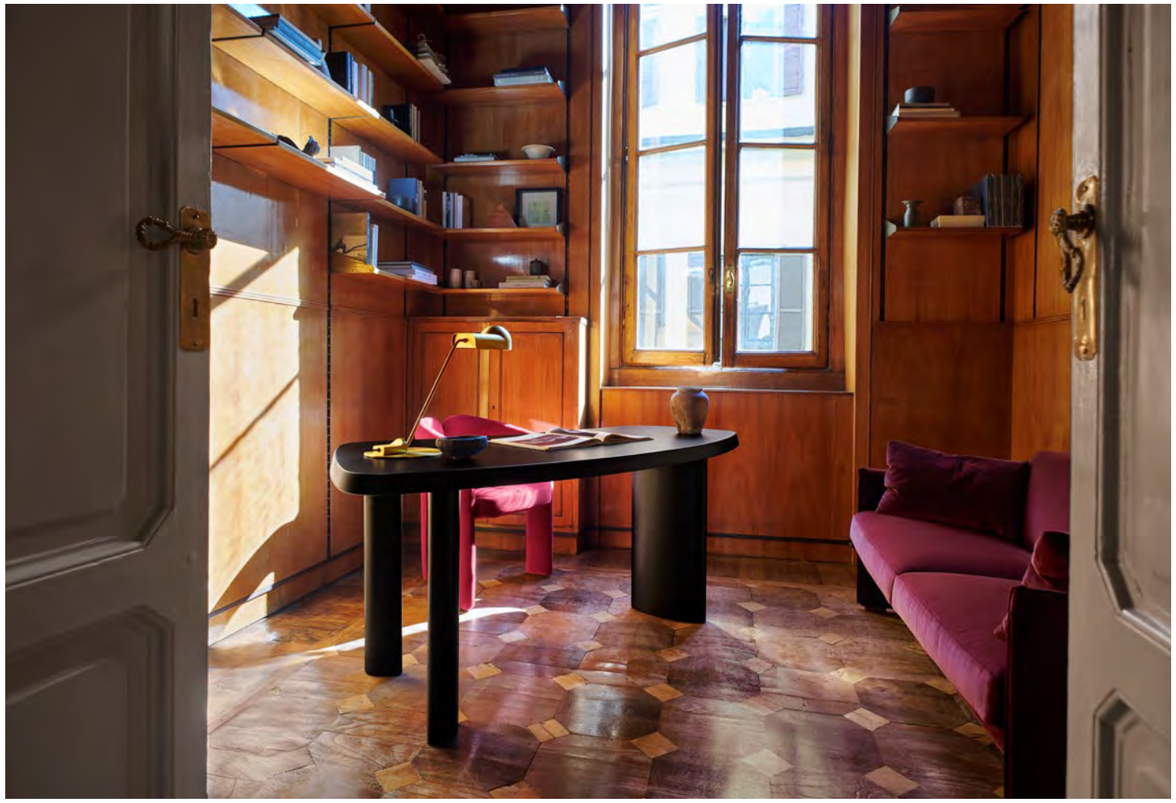

COVER
DUC-DUC sofa, Ortigia 13L658

TOP
DUC-DUC sofa, Lincoln 13L577. PETIT BUREAU EN FORME LIBRE desk, matt black lacquered wood. DUDET small armchair, Lincoln 13L577. Domo Table, Karakter.

LEFT
DUC-DUC sofa, Lincoln 13L577.

DUC-DUC

Cassina LAB

Designed by **Mario Bellini,** 1976

Duc is an original project from 1976 founded on the combination of cutting-edge materials and structural technology. While respecting the innovative and sophisticated character of the original design, Cassina renews and updates this sofa, both in terms of comfort and the size of the seat, while maintaining its characteristic panel structure assembled by means of a zip that runs along the sides for its entire height. Thanks to the study carried out by Cassina LAB, a collaboration between the Cassina Research and Development Centre and Poli.design at the Milan Polytechnic, the cushion padding in polyurethane foam is wrapped with a 100% recycled fibre, obtained from PET recovered from Plastic Bank®, guaranteeing comfort and respect for the environment. This new version does not include side cushions like the original model however it is possible to add optional armrest cushions. Duc-Duc is available in a two or three-seater sofa and armchair.



IT Duc è un progetto originale del 1976 fondato sul connubio tra materiali all'avanguardia e la tecnologia strutturale. Nel rispetto del carattere innovativo e sofisticato del disegno originale, Cassina rinnova e attualizza il divano sia nella comodità sia nelle dimensioni della seduta, mantenendone la caratteristica struttura a pannelli assemblati mediante una cerniera lampo che corre lungo i lati per tutta l'altezza. Grazie allo studio eseguito da Cassina LAB, una collaborazione tra il Centro di Ricerche e Sviluppo di Cassina e Poli.design del Politecnico di Milano, l'imbottitura dei cuscini in poliuretano espanso è rivestita in una fibra riciclata al 100%, ottenuta da PET proveniente da Plastic Bank®, garantendo confort e rispetto dell'ambiente. Questa nuova versione non prevede i cuscini imbottiti laterali, come il modello originale, ma ha la possibilità di aggiungere dei cuscini opzionali per il bracciolo. Disponibile nella versione divano a due o a tre posti, e poltrona.

DE Duc ist ein Originalprojekt aus dem Jahre 1976, das auf der Kombination aus avantgardistischen Materialien und Strukturtechnologie basiert. Unter Beachtung des innovativen und edlen Charakters des Originalentwurfs erneuert und aktualisiert Cassina das Sofa sowohl was die Bequemlichkeit als auch was die Maße der Sitzfläche anbelangt, behält jedoch die charakteristische Struktur mit Paneelen bei, die durch einen Reißverschluss zusammengehalten werden, der entlang der Seiten auf der gesamten Höhe verläuft. Dank einer Studie von Cassina LAB, einer Zusammenarbeit zwischen dem Cassina Forschungs- und Entwicklungszentrum und Poli.design des Mailänder Polytechnikums, ist die Polsterung der Kissen aus Polyurethanschaum mit einer zu 100% recycelten Faser bezogen. Diese Faser wird aus PET gewonnen, das von der Plastic Bank gewonnen wurde und garantiert Komfort sowie den Schutz der Umwelt. Diese neue Version sieht keine seitlichen gepolsterten Kissen wie das Originalmodell vor, aber es besteht die Möglichkeit, zusätzliche Kissen für die Armlehne hinzuzufügen. Erhältlich in der Version Zweisitzer- bzw. Dreisitzersofa und Sessel.

FR Le canapé Duc est un projet original de 1976, fondé sur l'union entre matières d'avant-garde et technologie structurelle. Dans le respect du caractère innovant et sophistiqué de design d'origine, Cassina renouvelle et actualise ce canapé, que ce soit dans le confort ou dans les dimensions de l'assise. Sa structure caractéristique à panneaux assemblés par l'intermédiaire d'une fermeture à glissière qui court le long des côtés sur toute la hauteur est maintenue. Grâce à l'étude effectuée par Cassina LAB, une collaboration entre le Centre de recherche et de développement de Cassina et le Poli. design du Politecnico di Milano, le rembourrage des coussins en mousse de polyuréthane est recouvert d'une fibre 100 % recyclée, fabriquée en grande partie en PET provenant de Plastic Bank®. Il garantit le confort et respecte l'environnement. Cette nouvelle version ne prévoit pas de coussins latéraux rembourrés comme le modèle original, mais il est possible d'ajouter en option des coussins pour les accoudoirs. Disponible dans la version canapé à deux ou trois places et fauteuil.

EN Structure

· Steel rod frame with belts/elastic springs.
· Flexible cold moulded polyurethane foam.
· Flexible polyurethane foam.
Upholstery
· 100% recycled PET fiber recovered from Plastic Bank®, with light velvet.
Cover
· Light velvet.
· Fabric.
· Leather.
Feet
· Solid wood in the finishes indicated in the price list.

IT Struttura

· Telaio in tubolare d'acciaio dotato di cinghie/molle elastiche.
· Poliuretano espanso flessibile schiumato a freddo.
· Poliuretano espanso a densità differenziate.
Imbottitura
· Fibra di PET riciclata al 100% proveniente da Plastic Bank®, accoppiata con vellutino.
Rivestimento
· Vellutino.
· Tessuto.
· Pelle.
Piedini
· Legno massello nelle finiture indicate a listino.

DE Struktur

· Sitzgestell aus Sperrholz mit elastischen Gurten.
· Rückengestell und Armlehne aus Sperrholz.
Polsterung Sitzkissen
· Innenseite aus Polyurethanschaum mit differenzierter Dichte und organischem Anteil; Außenseite gepolstert mit geblasenen Fasern aus recyceltem PET, bedeckt mit recyceltem PET-Gewebe; Seitenstreifen aus Polsterung aus recycelter PET-Watte.

FR Structure

· Cadre en tubes d'acier avec sangles/ressorts élastiques.
· Mousse de polyuréthane flexible expansé à froid.
· Mousse de polyuréthane à densité différenciée.
Rembourrage
· Fibre de PET 100 % recyclée provenant de Plastic Bank®, associée à un tissu de protection.
Revêtement
· Tissu de protection.
· Tissu.
· Cuir.
Pieds
· Bois massif dans les finitions indiquées sur la liste.



405 11

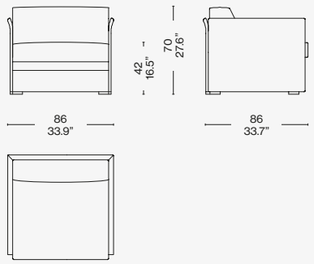

405 12

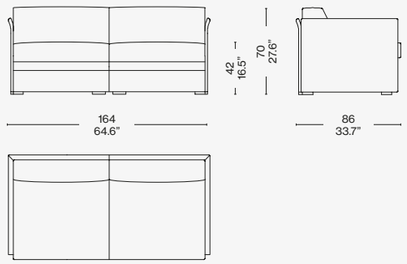

405 13

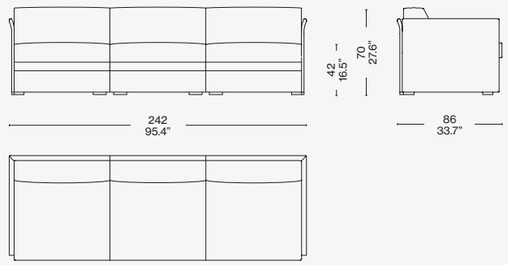

405 19

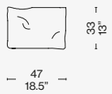

Scan the QR code to access all product information on the Cassina website.

TOTAL LOOK SUGGESTIONS



DUC-DUC SOFA
ortigia (L) prussia

DUC-DUC ARMCHAIR
ortigia (L) prussia

MEX
back-lacquered caffè base,
clear glass top

ATACAMA 3
carta da zucchero

EITIE FLOOR
aluminium structure + red and gold

BRAMANTE
shaded bronze







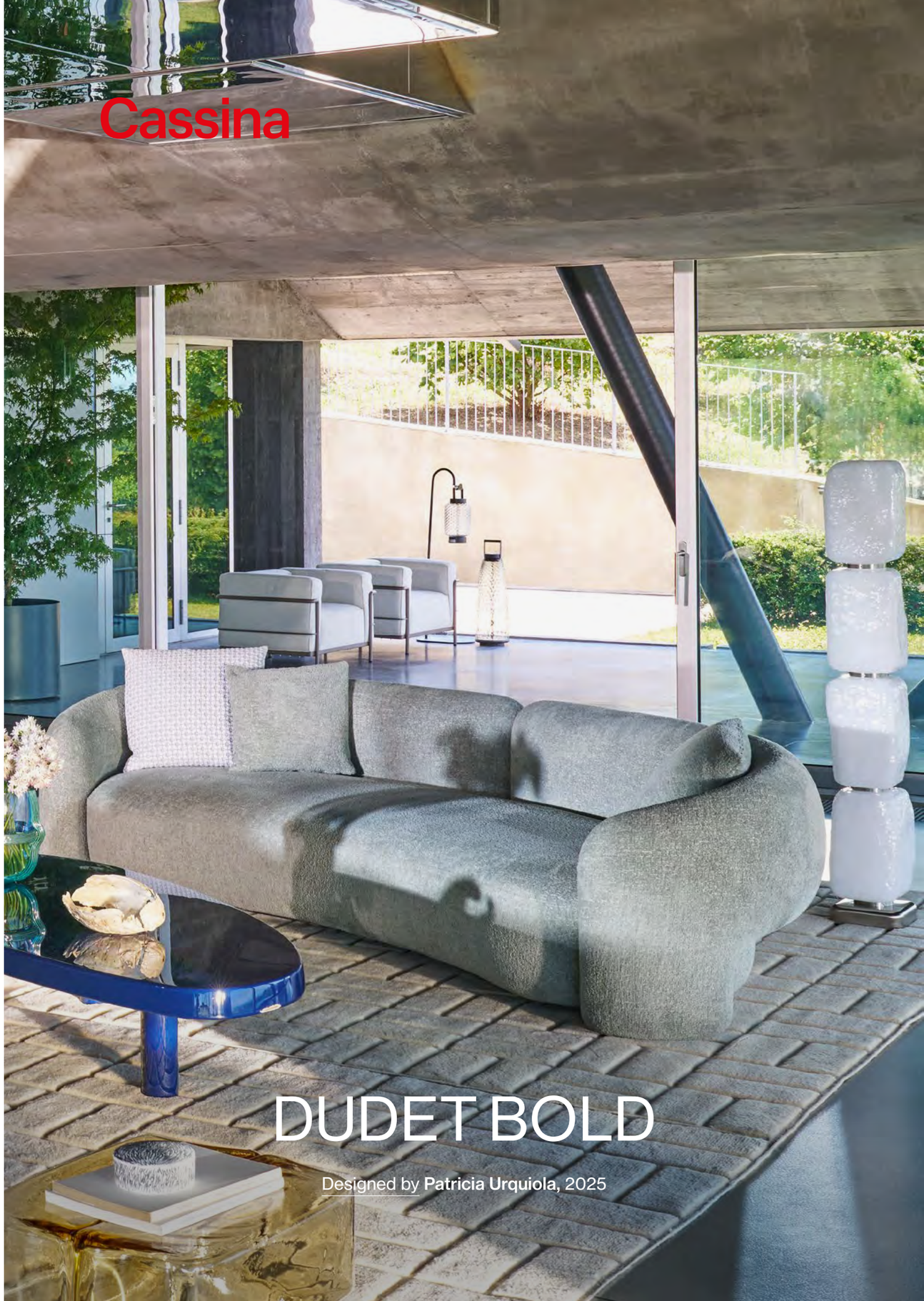
Cassina
DUDET BOLD
Designed by **Patricia Urquiola**, 2025



COVER AND TOP
TABLE BASSE EN FORME LIBRE low table, lacquered LP306. DUDET BOLD sofa, Falkland F178. FLUID JOINERY - SIDE TABLE I low table, coloured blown glass Amber. FF.SPINE bookshelf, hand-stained green ash. WAX, STONE, LIGHT floor lamp. MOKORO rug, fleece White, base Beige.

DUDET BOLD

Designed by **Patricia Urquiola,** 2025



The Dudet family, established in 2021 with the small armchair – immediately became a contemporary icon thanks to the refined proportions that define its design, and continued with the armchair and the two-seater sofa in 2024 – completes the proposal for the living area with a sofa that maintains the versatility and strong stylistic reference to the Seventies. The three distinctive upholstered elements – the seat cushion and two sinuous tubular supports that, in one continuous line, create legs, armrests and backrest – are designed to provide extra-large comfort. Also suited to the hospitality sector, Dudet Bold embodies a conscious soul: the steel structure can be separated from the polyurethane foam padding – produced with a percentage of polyols derived from biological sources – to facilitate disassembly and recovery of the materials. The upholstery is also removable, thanks to a zipper, available in grey or black, that runs along the internal arch of the legs.

IT La famiglia Dudet, nata nel 2021 con la poltroncina – diventata subito un'icona contemporanea per le proporzioni raffinate che ne definiscono il design – e proseguita con la poltrona e il divano a due posti nel 2024, completa la proposta per la zona living con un divano, mantenendo il forte richiamo stilistico agli anni Settanta e il carattere versatile. I tre distintivi elementi imbottiti – il cuscino di seduta e due sinuosi tubolari che, in una linea continua, creano gambe, braccioli e schienale – vengono implementati per un confort extra large. Adatto anche per l'hospitality, Dudet Bold racchiude un'anima responsabile: la struttura in acciaio può essere separata dall'imbottitura in poliuretano espanso, realizzato con una percentuale di polioli derivati da fonti biologiche, facilitando la disassemblabilità e il recupero dei materiali. Anche il rivestimento può essere rimosso grazie alla zip, proposta nelle tonalità grigio o nero, che percorre l'arcata interna delle gambe.

DE Die Familie Dudet, die 2021 mit dem Armlehnstuhl entstanden ist, der mit den exklusiven Proportionen seines Designs sofort zu einer modernen Ikone geworden ist, und 2024 mit einem Sessel und einem Zweisitzersofa erweitert wurde, vervollständigt ihr Angebot für den Living-Bereich jetzt mit einem Sofa, das sich die starke stilistische Inspiration an den siebziger Jahren und den vielseitigen Charakter bewahrt. Drei gepolsterte Elemente mit hohem Wiedererkennungswert - das Sitzkissen und zwei geschwungene Hohlprofile, die in einer durchgehenden Linie die Beine, die Armlehnen und die Rückenlehne bilden - werden für einen Extra Large Komfort vergrößert. Das Sofa Dudet Bold, das auch für den Hospitality-Sektor geeignet ist, verfügt über einen umweltbewussten Kern: Das Metallgestell kann von der Polsterung aus PU-Schaum getrennt werden, die einen Anteil an Polyolen aus biologischen Quellen enthält, für ein einfacheres Trennen und die Wiederverwendung der Materialien. Auch der Bezug kann dank des Reißverschlusses, der in den Farben Grau oder Schwarz erhältlich ist und an der Innenseite der Beine verläuft, leicht abgenommen werden.

FR La famille Dudet, née en 2021 avec le petit fauteuil – qui est immédiatement devenu une icône contemporaine grâce aux proportions raffinées qui définissent son design – et poursuivie avec le fauteuil et le canapé deux places en 2024, complète la proposition pour le séjour avec un canapé, tout en conservant sa forte référence au style des années 1970 et son caractère polyvalent. Les trois éléments rembourrés distinctifs – le coussin d'assise et deux éléments tubulaires sinueux qui, en une ligne continue, créent les pieds, les accoudoirs et le dossier – sont développés pour un confort extra-large. Également adapté à l'hôtellerie, Dudet Bold a une âme responsable : la structure en métal peut être séparée du rembourrage en mousse polyuréthane, fabriqué avec un pourcentage de polyols issus de sources biologiques, ce qui facilite le désassemblage et le recyclage des matériaux. Le revêtement est également amovible grâce à une fermeture à glissière, disponible en gris ou en noir, qui court le long de l'arc intérieur des pieds.

EN External upholstery

· Removable, in a selection of fabrics from the catalogue.
Padding
· Legs and seat in polyurethane foam with a percentage of polyols derived from biological sources.

IT Rivestimento esterno

· Amovibile in una selezione di tessuti a catalogo.
Imbottitura
· Gambe e sedile in poliuretano espanso con percentuale di polioli derivanti da fonti biologiche.

DE Externer bezug

· Abnehmbarer Bezug in einer Auswahl der Stoffe aus dem Katalog.
Polsterung
· Polsterung der Beine und der Sitzfläche aus PU-Schaum mit einem Anteil an Polyolen aus biologischen Quellen.

FR Revêtement extérieur

· Amovible dans une sélection de tissus du catalogue.
Rembourrage
· Pieds et assise en mousse polyuréthane contenant un pourcentage de polyols issus de sources biologiques.



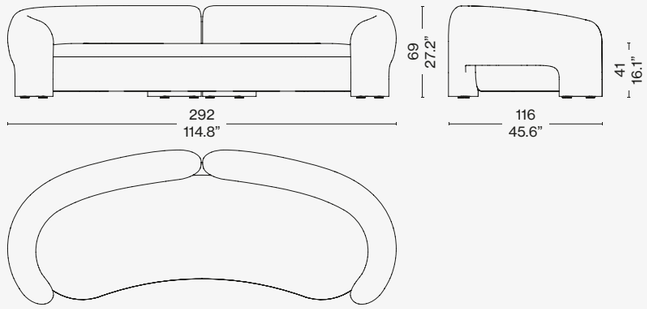

Scan the QR code to access all product information on the Cassina website.



DUDET BOLD
unimelange (O) mirtillo

SCARPA 925
lincoln (L) antracite, ashwood stained black structure

TREFLO
blu notte

FF. SPINE
blue hand-stained ash

IRIDE
polished aluminium

SAHARA
grigio argilla

HOOPTICAL
mirror











DUDET BOLD
falkland (F) minerale

CUSHIONS
falkland (F) bianco, lookbold (L) coriandolo melange

SCARPA 925
lincoln (L) tabacco, natural ash structure

TABLE BASSE EN FORME LIBRE
blu notte

FF. SPINE
natural ash

IRIDE
polished aluminium

MOKORO
bianco

FLUID JOINERY
amber







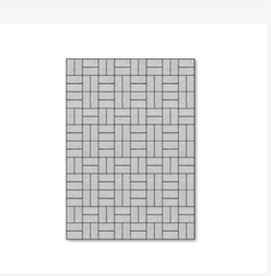


Cassina



DUDET SOFA

Designed by **Patricia Urquiola,** 2024



COVER
DUDET SOFA Lincoln Geranio 13L577. DUDET ARMCHAIRS, Olimpo bordeaux 13 O265. 9 DINING TABLE, oval, h. 64cm - Marquiña marble. Rug RIGADINO, Ametista e giallo limone, rigadin nero. TABOURET MÉRIBEL stool, oak stained black.

TOP
DUDET SOFA Lincoln Geranio 13L577. DUDET ARMCHAIRS, Olimpo bordeaux 13 O265. 9 DINING TABLE, oval, h. 64cm - Marquiña marble. Rug RIGADINO, Ametista e giallo limone, rigadin nero.

DUDET SOFA

Cassina LAB

Designed by **Patricia Urquiola**, 2024

Characterised by distinct stylistic references to the 1970s, the Dudet Sofa transfers to a two-seat settee the versatile, sophisticated design of the chair in the same family designed by Patricia Urquiola. Available in one size only, the settee is defined by three upholstered elements: a roomy seat cushion and two sinuous tubular supports that, in one continuous line, create legs, armrests and backrest. Designed to be easily disassembled, the Dudet Sofa embodies a conscious soul. The metal structure can be separated from the polyurethane foam padding – produced with a percentage of polyols derived from biological sources – to facilitate recycling of the materials. The upholstery is also removable, thanks to a zipper, available in grey or black, that runs along the internal arch of the legs.



IT Caratterizzato dal forte richiamo agli anni Settanta, Dudet trasferisce su un divanetto a due posti il design versatile e raffinato della sedia della stessa famiglia, firmata da Patricia Urquiola. Disponibile in un'unica misura, il divanetto è definito da tre elementi imbottiti: un ampio cuscino di seduta e due sinuosi tubolari che, in una linea continua, creano gambe, braccioli e schienale. Dudet racchiude un'anima responsabile in quanto facilmente disassemblabile: la struttura metallica può essere divisa dall'imbottitura in poliuretano espanso, realizzato con una percentuale di polioli derivati da fonti biologiche, facilitando il riciclo dei materiali. Anche il rivestimento può essere rimosso grazie alla zip, proposta nelle tonalità grigio o nero, che percorre l'arcata interna delle gambe.

DE Das stark von den siebziger Jahren geprägte Sofa Dudet überträgt das vielseitige und exklusive Design des Stuhls der gleichen Familie, die von Patricia Urquiola entworfen wurde, auf ein kleines Zweisitzersofa. Das kleine Sofa ist in einer Größe erhältlich und durch drei gepolsterte Elemente charakterisiert: ein breites Sitzkissen und zwei geschwungene Hohlprofile, die in einer durchgehenden Linie die Beine, die Armlehnen und die Rückenlehne bilden. Dudet Sofa hat einen umweltbewussten Kern, da das Sofa leicht zerlegt werden kann: Das Metallgestell kann von der Polsterung aus PU-Schaum getrennt werden, die einen Anteil an Polyolen aus biologischen Quellen enthält, für ein einfacheres Recyceln der Materialien. Auch der Bezug kann dank des Reißverschlusses, der in den Farben Grau oder Schwarz erhältlich ist und an der Innenseite der Beine verläuft, leicht abgenommen werden.

FR Caractérisé par une forte référence aux années 1970, Dudet Sofa transfère le design polyvalent et raffiné de la chaise de la même famille, signée Patricia Urquiola, à un petit canapé deux places. Disponible en une seule taille, le petit canapé est défini par trois éléments rembourrés : un large coussin d'assise et deux éléments tubulaires qui, par une ligne continue, créent les pieds, les accoudoirs et le dossier. Dudet Sofa recèle une âme responsable dans la mesure où il est facilement désassemblable : la structure métallique peut être séparée du rembourrage en mousse polyuréthane, fabriqué avec un pourcentage de polyols issus de sources biologiques, ce qui facilite le recyclage des matériaux. Le revêtement est également amovible grâce à une fermeture à glissière, disponible en gris ou en noir, qui court le long de l'arc intérieur des pieds.

EN Structure

· Legs and seat in steel
Padding
· Polyurethane foam with a percentage of polyols derived from biological sources.
Inner lining
· Laminated fabric and recycled PET fibre
External upholstery
· Removable, in a selection of fabrics from the Cassina Collections.

IT Struttura

· Gambe e sedile in acciaio
Imbottitura
· Gambe e sedile in poliuretano espanso con percentuale di polioli derivanti da fonti biologiche.
Rivestimento
· Interno in vellutino e fibra di PET riciclato
· Esterno amovibile in una selezione di tessuti dalle Collezioni Cassina.

DE Gestell

· Beine und Sitzfläche aus Stahl.
Polsterung
· PU-Schaum mit einem Anteil an Polyolen aus biologischen Quellen.
Interner Bezug
· Vlies und recycelte PET-Faser.
Externer Bezug
· Abnehmbarer Bezug in einer Auswahl der Stoffe der Kollektionen Cassina.

FR Structure

· Pieds et assise en acier
Rembourrage
· Mousse polyuréthane contenant un pourcentage de polyols issus de sources biologiques.
Revêtement intérieur
· Tissu et fibre de PET recyclé
Revêtement extérieur
· Amovible dans une sélection de tissus des Collections Cassina.



577 01 02

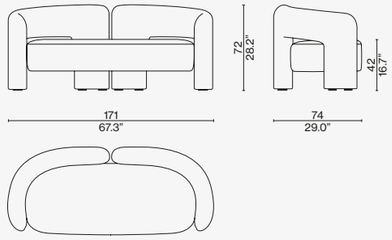

Scan the QR code to access all product information on the Cassina website.

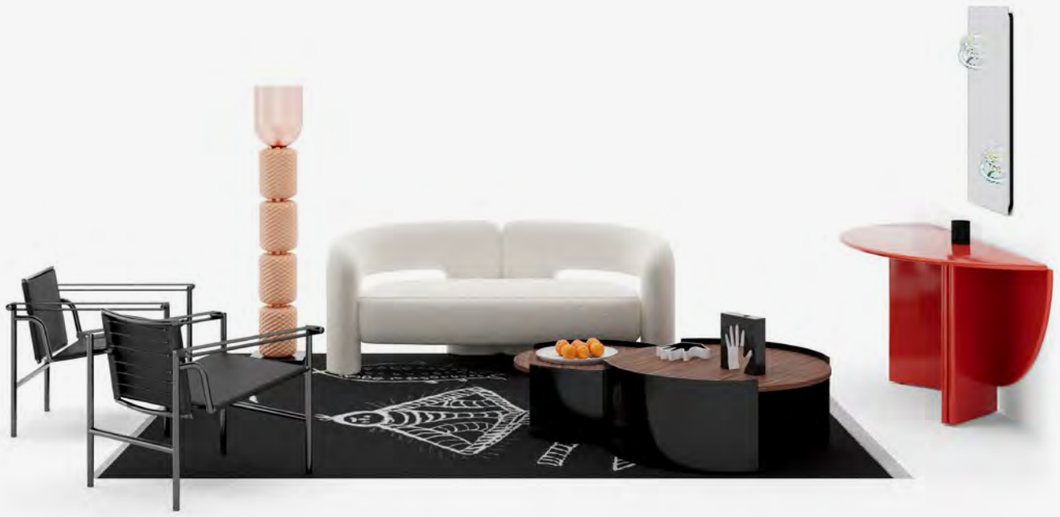

DUDET SOFA
lookbold (L) bianco lana

1 FAUTEIL DOSSIER BASCULANT
black saddle leather, black structure

BOWY TABLE
am. walnut top, black lacquered base

ANTELLA
rosso cina

FICUPALA
transparent pink glass + matt black base

GRAFFITI
standard

HOOPTICAL
mirror

















DUDET SOFA
lincoln (L) geraneo

DUDET ARMCHAIR
olimpo (O) bordeaux

TOREI
top in grigio cenere, black structure

NUVOLA ROSSA
black lacquered beechwood

EITIE FLOOR
aluminium structure + black and silver

SAHARA GRID
grigio ghiaccio







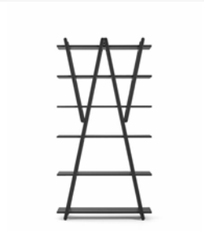





Cassina



MARALUNGA/40/40-S

Designed by **Vico Magistretti,** 1973

MARALUNGA/40/40-S

Cassina iMaestri Collection

Designed by **Vico Magistretti,** 1973

An international best-seller with warm, reassuring contours, in which the sofa's adjustable backrest, visible softness and generous padding highlight its incredible comfort, making way for myriad interpretations. Often imitated, Maralunga allows headrest height adjustment thanks to a simple bicycle chain inserted into the structure. The mechanism's cutting-edge construction, patented by Cassina, allows for instantaneous conversion of the backrest from the lower, more formal position for conversation, to the higher position for total relaxation. In 2014, in conjunction with Maralunga's 40th anniversary, Cassina introduced an updated version with upholstery in fabric or leather and the characteristic perimeter stitching, lending it an even more modern and contemporary look (Maralunga 40), and launched a version with removable fabric upholstery (Maralunga 40-S). The revolutionary sofa evolves again in 2024 to deliver even greater comfort. Thanks to in-depth research carried out in collaboration with the Fondazione Magistretti, the internal mechanism was enhanced to offer an additional 7 degrees of inclination to the backrest, making it more comfortable than ever. The family includes an armchair, ottoman, and two- and three-seat sofas in various dimensions.



IT Un best-seller internazionale dalle forme calde e rassicuranti, in cui la possibilità di movimento dello schienale, l'aspetto soffice e l'imbottitura ne esaltano l'incredibile comfort dando vita a molteplici interpretazioni. Oggetto di numerose imitazioni, Maralunga varia l'altezza del poggiatesta grazie a una semplice catena da bicicletta inserita nella struttura. Un meccanismo di avanguardia costruttiva brevettato da Cassina che consente la conversione immediata dello schienale da una posizione bassa, per un utilizzo più formale da conversazione a quella alta, per favorire un totale relax. Nel 2014, in occasione dei 40 anni di Maralunga Cassina presenta una versione rinnovata, con un rivestimento in tessuto o pelle con una caratteristica cucitura lungo il profilo perimetrale per renderlo ancora più moderno e contemporaneo (Maralunga 40), e viene introdotta l'opzione di sfoderabilità per la versione in tessuto (Maralunga 40-S). Il divano rivoluzionario evolve nuovamente nel 2024 per offrire un confort ancora maggiore. Grazie a un'approfondita ricerca condotta in collaborazione con la Fondazione Magistretti, il meccanismo interno è stato potenziato per offrire 7° di maggiore inclinazione dello schienale, rendendolo più confortevole che mai. La famiglia include poltrona, pouf e divani a due o tre posti in diverse dimensioni.

DE Ein internationaler Bestseller mit warmen und behaglichen Formen, bei dem die Möglichkeit zum Verstellen der Rückenlehne, das weiche Aussehen und die Polsterung seinen unglaublichen Komfort unterstreichen und Raum für zahlreiche Interpretationen bieten. Beim Sofa Maralunga, das unzählige Male imitiert worden ist, kann die Höhe der Kopfstütze mit einer einfachen Fahrradkette verstellt werden, die in das Gestell integriert ist. Ein hochmoderner, von Cassina patentierter Konstruktionsmechanismus erlaubt das direkte Verstellen der Rückenlehne aus einer niedrigeren Position für die förmlichere Verwendung des Sofas für das gesellige Beisammensein in die hohe Position, die für Entspannung pur garantiert. Anlässlich des 40-jährigen Jubiläums von Maralunga präsentierte Cassina 2014 eine überarbeitete Version mit einem Stoff- oder Lederbezug, der durch seine charakteristische Naht entlang des umlaufenden Keders gekennzeichnet ist und dem Sofa einen noch moderneren und zeitgemäßeren Charakter verleiht (Maralunga 40). Zusätzlich dazu wurde ein abziehbarer Stoffbezug eingeführt (Maralunga 40-S). Das revolutionäre Sofa entwickelt sich 2024 weiter, um noch mehr Komfort zu bieten. Basierend auf einer tiefgehenden Studie, die in Zusammenarbeit mit der Stiftung Magistretti durchgeführt wurde, wurde der interne Mechanismus verstärkt, sodass die Rückenlehne um weitere 7° geneigt werden kann und das Sofa jetzt noch komfortabler ist.
Die Produktfamilie umfasst einen Sessel, einen Hocker und ein Zweisitzer- oder Dreisitzersofa in verschiedenen Abmessungen.

FR Un bestseller international aux formes chaleureuses et rassurantes dont la possibilité de régler le dossier, l'aspect moelleux et le rembourrage en rehaussent l'incroyable confort, donnant lieu à de multiples interprétations. Objet de nombreuses imitations, Maralunga donne la possibilité de varier la hauteur de l'appui-tête grâce à une simple chaine de bicyclette insérée dans la structure. Un mécanisme de construction avant-gardiste breveté par Cassina, qui permet la conversion immédiate du dossier d'une position basse, pour la conversation ou un usage plus formel, à une position haute, pour une détente totale. En 2014, à l'occasion du 40e anniversaire de Maralunga, Cassina présente une version revisitée, recouverte de tissu ou de cuir, avec une couture caractéristique le long des contours qui lui apporte une touche plus moderne et contemporaine (Maralunga 40), et une option de déhoussage est introduite pour la version en tissu (Maralunga 40-S). Ce canapé révolutionnaire évolue de nouveau en 2024 pour davantage de confort. Grâce à des recherches approfondies menées en collaboration avec la Fondazione Magistretti, le mécanisme interne a été amélioré pour offrir une inclinaison supplémentaire du dossier de 7°, ce qui le rend plus confortable que jamais. La famille comprend un fauteuil, un pouf et des canapés deux ou trois places de différentes dimensions.

EN Frame

· Tubular steel with elastic belts.
Padding
· Differentiated-density CFC-free polyurethane foam.
Seat cushions
· Polyurethane foam and polyester wadding.
Backrest with adjustable headrest with patented mechanism, independent for each place.
Upholstery
· Leather or fabric from the Cassina · Collections.
Base
· Solid American walnut wood or lacquered (see price list for colors). The Maralunga 40-S model has removable covers.

IT Struttura

· Telaio in tubolare di acciaio con cinghie elastiche.
Imbottitura
· Poliuretano espanso privo di CFC a densità differenziata.
Cuscini sedile
· Poliuretano espanso e ovatta di poliestere.
Schienale dotato di poggiatesta ribaltabile con meccanismo brevettato, indipendente per ogni singolo posto.
Rivestimento
· Pelle o tessuto dalle Collezioni Cassina.
Base
· Massello di noce canaletto o verniciata nei colori a listino.
La versione Maralunga 40-S ha il rivestimento completamente sfoderabile.

DE Struktur

· Stahlrohrrahmen mit elastischen Gurten.
Polsterung
· Polyurethanschaum ohne FCKW in verschiedenen Dicken.
Sitzkissen
· Polyurethanschaum und Polyesterwatte Rückenlehne mit klappbarer Kopfstütze mit Mechanismus, unabhängig für jeden Sitz vorgesehen.
Bezug
· Leder oder Stoff aus der Cassina-Kollektion.
Basis
· Massivholz amerikanischer Nussbaum oder lackiert in den aktuellen Farben laut Preisliste
Nierenkissen inklusiv.
Die Bezüge des Modell Maralunga 40-S sind komplett abnehmbar.

FR Structure

· Châssis en tube d'acier avec sangles élastiques.
Rembourrage
· Mousse de polyuréthane sans CFC à densité différenciée.
Coussins assise
· Mousse de polyuréthane et ouate de polyester
Dossier muni d'appuie-tête basculant avec mécanisme breveté, indépendant pour chaque place.
Revêtement
· Cuir ou tissu des Collections Cassina.
Base
· Noyer américain massif ou teintée dans les couleurs du tarif.
Le revêtement du modèle Maralunga 40-S est entièrement déhoussable.

Identifying marks and production numbers

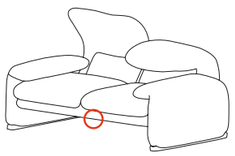

Cassina N°.....

675 _1

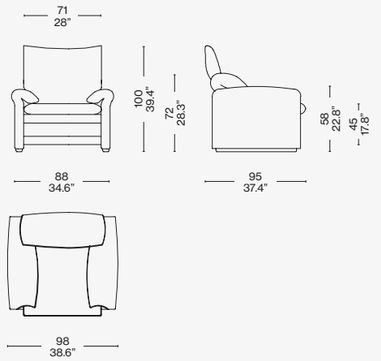

675 _2

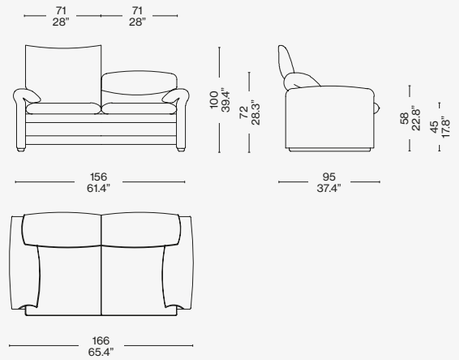

675 _7

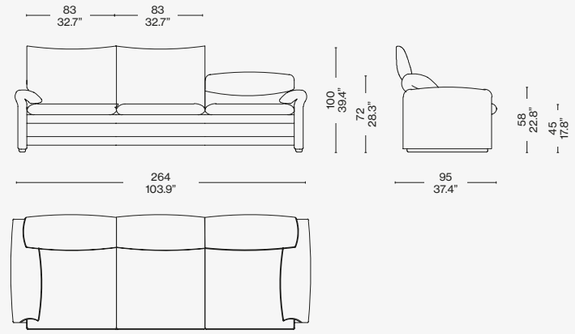

675 _4

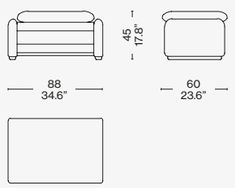

675 _5

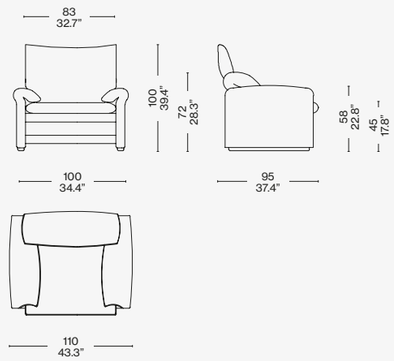

675 _6

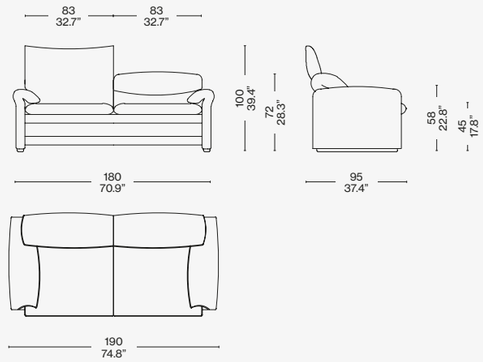

675 _3

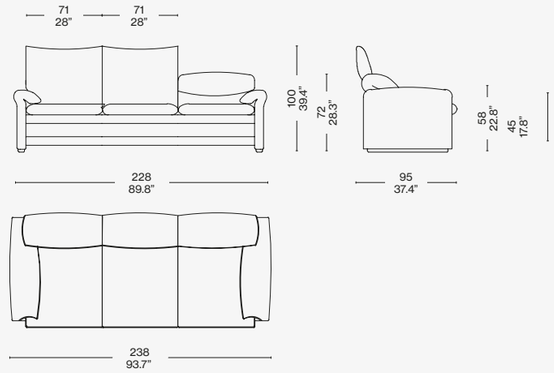

Scan the QR code to access all product information on the Cassina website.

Cassina



MARALUNGA 50

Designed by **Vico Magistretti,** 1973 Produced **Cassina,** 2023


TURQUOISE COAST



COVER
Sofa MARALUNGA 50, Nabuk leather
"Maralunga 50". Low table 9,
Marquiña marble.

PREVIUOS PAGE
Sofa MARALUNGA 50,
MEX low table, extra clear glass.
Nabuk leather "Maralunga 50".

TOP
Sofa MARALUNGA 50, Nabuk leather
"Maralunga 50".MEX low table, extra
clear glass.

MARALUNGA 50

Compasso d'Oro ADI

Cassina iMaestri Collection

Designed by **Vico Magistretti,** 1973 Produced **Cassina,** 2023



Designed in the 1970s and awarded the Compasso d'Oro in 1979, the Maralunga sofa immediately became an icon and had great impact on the international scene. Produced to celebrate the inclusion of its author, Vico Magistretti, in the iMaestri collection, Maralunga 50 is an exclusive edition, faithful to the original model, of this furniture piece offered in the Nabuk leather colour Maralunga 50, a celebratory shade of red. Maralunga 50 maintains intact the innovation of the original model – the headrest that moves to raise or lower the backrest, thanks to a mechanism made from a simple bicycle chain. To pay homage to the great Milanese architect, Cassina dresses the armchair and the sofa, available in two- and three-seat versions, in a shade very dear to him – red was, in fact, a constant throughout Magistretti's life and career, starting with the socks he wore on a regular basis, until it became a symbol of his nonconformity in the world of design. Framed by special stitching that outlines its silhouette, the generous proportions of Maralunga 50, upholstered in Nabuk, accentuate the comfort of the model and highlight the timeless beauty of its design.

IT Disegnato negli anni Settanta, vincitore del Compasso d'Oro nel 1979, il divano Maralunga è subito diventato un'icona di grande impatto sulla scena internazionale. Pensato per celebrare l'ingresso nella collezione iMaestri del suo autore, Vico Magistretti, Maralunga 50 è l'edizione esclusiva, fedele al modello originario, di questo arredo proposto in pelle Nabuk color Maralunga 50, una particolare tonalità di rosso. Maralunga 50 mantiene inalterata l'innovazione del modello originario, il poggiatesta che si muove per alzare e abbassare lo schienale grazie a un meccanismo sviluppato da una semplice catena per bicicletta. Per rendere omaggio al grande architetto milanese, Cassina veste la poltrona e il divano, disponibile nella versione a due o a tre posti, di una sfumatura a lui molto cara: il rosso è stato, infatti, una costante nel corso della vita e della carriera di Magistretti, a partire dalle calze che indossava abitualmente, fino a diventare un simbolo del suo anticonformismo nel mondo del design. Incorniciati da una particolare cucitura che ne delinea i profili, i volumi generosi di Maralunga 50 rivestiti in Nabuk accentuano la comodità del modello e valorizzano la bellezza senza tempo del suo design.

DE Das in den 70er Jahren entworfene Sofa Maralunga wurde 1979 mit dem Compasso d'Oro ausgezeichnet und ist sofort zu einer Ikone mit großer Wirkung auf der internationalen Bühne geworden. Die Aufnahme von Vico Magistretti in die Kollektion iMaestri feiert Cassina mit Maralunga 50, einer exklusiven und originalgetreuen Auflage dieses Sitzmöbels mit Lederbezug in der Farbe Maralunga 50, einem besonderen Rotton. Maralunga 50 bewahrt sich die Innovation des Originalmodells, die Kopfstütze, die sich angetrieben von einem Mechanismus bewegt, der aus einer einfachen Fahrradkette besteht, um die Rückenlehne anzuheben und abzusenken. Als Hommage an den großen Mailänder Architekten kleidet Cassina den Sessel und das Sofa, das in der Version als Zweisitzer oder Dreisitzer erhältlich ist, in eine Farbe, die dem Architekten sehr viel bedeutet hat: Rot war tatsächlich eine Konstante im Leben und in der Karriere von Magistretti, angefangen mit den Strümpfen, die er immer trug und die zum Symbol für seinen Nonkonformismus in der Welt des Designs geworden sind. Die großzügigen Volumen von Maralunga 50 mit Bezug aus Nubukleder werden von einer besonderen Naht eingerahmt, die ihre Profile definiert, und unterstreichen den Komfort des Modells und die zeitlose Schönheit seines Designs.

FR Dessiné dans les années 1970 et lauréat du Compasso d'Oro en 1979, le canapé Maralunga est immédiatement devenu une icône à fort impact au niveau international. Conçu pour célébrer l'entrée de son créateur Vico Magistretti dans la collection iMaestri, Maralunga 50 est une édition exclusive, fidèle au modèle d'origine, proposée en cuir nabuk couleur Maralunga 50, une nuance particulière de rouge. Maralunga 50 conserve l'innovation du modèle d'origine, à savoir l'appui-tête rabattable qui permet de relever et d'abaisser le dossier grâce à un mécanisme mis au point à partir d'une simple chaine de vélo. Pour rendre hommage au grand architecte milanais, Cassina pare le fauteuil et le canapé, disponible en version deux ou trois places, d'une teinte qui lui était particulièrement chère : le rouge a en effet été une constante tout au long de la vie et de la carrière de Magistretti, à commencer par les chaussettes qu'il portait habituellement, au point de devenir le symbole de son anticonformisme dans le monde du design. Encadrés par une couture originale qui en dessine les contours, les volumes généreux de Maralunga 50 recouvert de nabuk soulignent le confort du modèle et mettent en valeur la beauté intemporelle de son design.

EN Materials

· Structure with frame in tubular steel with elastic webbing; variable density polyurethane foam padding.
· Seat cushions in polyurethane foam and polyester wadding.
· Base painted black, upholstery in Nubuck leather, colour Maralunga 50.

IT Materiali

· Struttura con telaio in tubolare di acciaio con cinghie elastiche; imbottitura in poliuretano espanso a densità differenziata.
· Cuscini sedile in poliuretano espanso e ovatta di poliestere.
· Base verniciata nera, rivestimento in pelle Nabuk, color Maralunga 50.

DE Materialien

· Rahmen aus Hohlprofil aus Stahl mit elastischen Riemen, Polsterung aus PU-Schaum mit unterschiedlicher Dichteverteilung.
· Kissen der Sitzfläche aus PU-Schaum und Polyesterwatte.
· Fuß schwarz lackiert mit Bezug aus Nubukleder in der Farbe Maralunga 50.

FR Matériaux

· Structure avec cadre en acier tubulaire doté de sangles élastiques. rembourrage en mousse polyuréthane à densité différenciée.
· Coussins d'assise en mousse polyuréthane et ouate de polyester.
· Piètement peint en noir, revêtement en cuir nabuk, couleur Maralunga 50.





675 _5

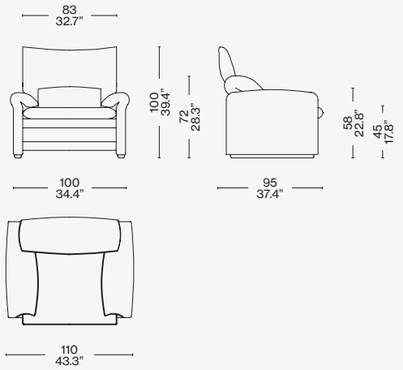

675 X2/Y2

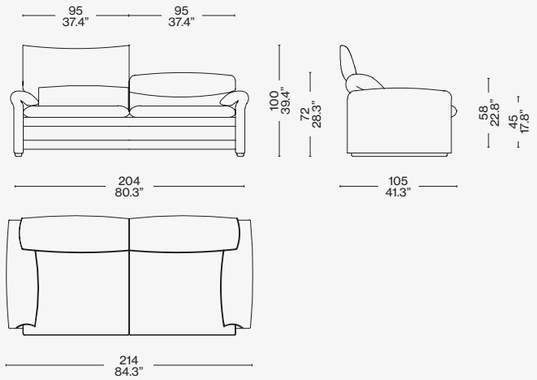

675 X3/Y3

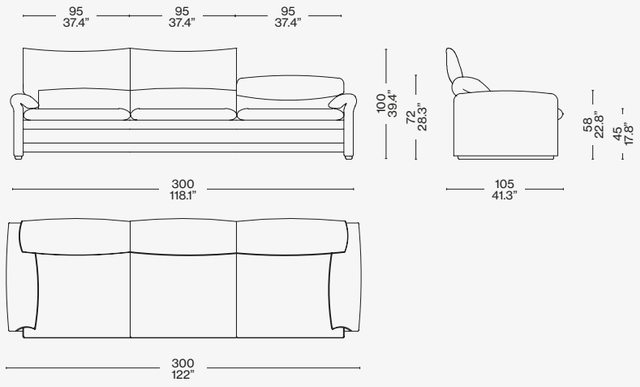

Identifying marks and production numbers

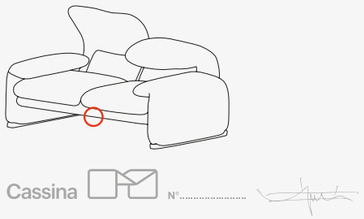

Scan the QR code to access all product information on the Cassina website.

TOTAL LOOK SUGGESTIONS



MARALUNGA
nabuk foresta

MEX
smoked glass

UTRECHT
olimpo (O) grigio chiaro

SAHARA GRID
grigio argilla

WAX STONE
stainless steel structure,
murano glass

GHOST WALL
petrolio

9
grigio carnico marble top
and structure, black frame

P22
otterlo (O) cenere, walnut structure



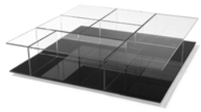











Cassina

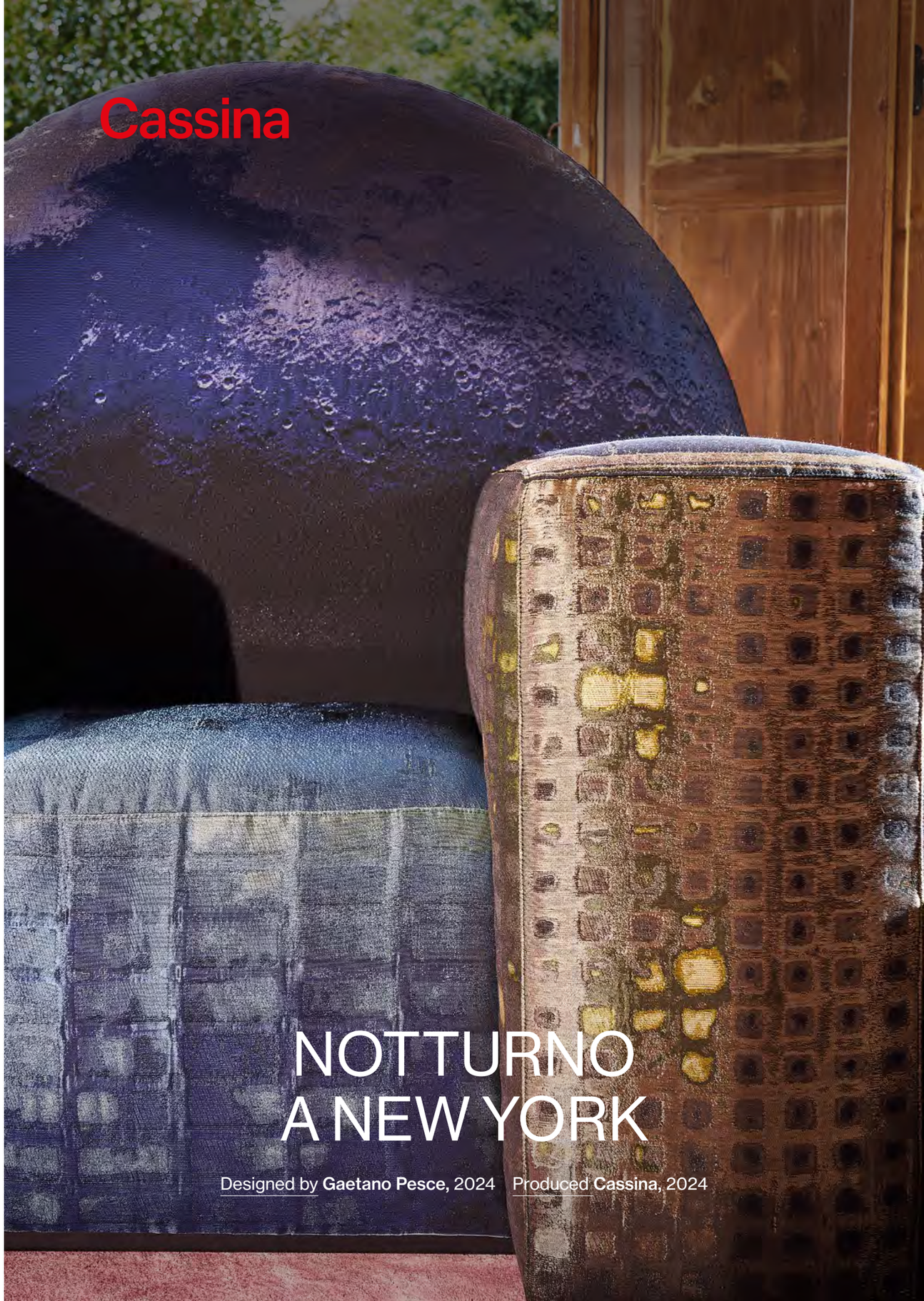

NOTTURNO
A NEW YORK

Designed by **Gaetano Pesce,** 2024 Produced **Cassina,** 2024



COVER
Sofa NOTTURNO A NEW YORK, Jacquard fabric with three-dimensional effect.

TOP
Sofa NOTTURNO A NEW YORK, Jacquard fabric with three-dimensional effect.
TOREI low table, Verde Alpi marble. Floorlamp FICUPALA.

NOTTURNO A NEW YORK

Cassina LAB

Designed by **Gaetano Pesce,** 2024 Produced **Cassina,** 2024



The New York skyline in a sofa, from the genius of Gaetano Pesce. Design becomes narrative in this visionary work that returns in a special series of 50 pieces. This imaginative creation is a new chapter in a story begun in the 1980s with Tramonto a New York, the work with which Pesce surprised his adoptive city at sunset to then return the image through a series of spacious upholstered pieces arranged as if to reproduce its skyline. The three-seat sofa combines eloquent energy and meticulous structural functionality. The system comprises nine skyscraper-modules that serve as seats and armrests, joined to one another by fasteners. The backrest portrays a giant full moon – through this work, Pesce reveals to the world its mysterious side, not visible from Earth. Cassina reinterprets Notturno a New York in a version with a conscious soul. The padding of the new edition is made of recycled PET fibre, introduced as standard in the upholstered pieces, and reducing to a minimum the use of polyurethane, crafted with a percentage of polyols derived from biological sources. The upholstery is in an exclusive fabric with a design made specifically for this product.

IT Lo skyline di New York in un divano frutto del genio di Gaetano Pesce. Il design diventa racconto in quest'opera visionaria che ritorna in una serie speciale di 50 pezzi. Questa creazione immaginifica è un nuovo capitolo di una storia iniziata negli anni Ottanta con Tramonto a New York, l'opera con cui Pesce sorprendeva la sua città d'adozione all'imbrunire per restituirne l'immagine attraverso una serie di generosi imbottiti disposti come a riprodurne lo skyline. Il divano, a tre posti, unisce forza evocativa e un'accurata funzionalità strutturale. Il sistema si compone di nove moduli-grattacieli che fungono da sedili e braccioli, assemblati fra loro da elementi di giunzione. Lo schienale rappresenta una grande Luna piena, di cui Pesce rivela al mondo, attraverso quest'opera, il lato misterioso e non visibile dalla Terra. Cassina ripropone Notturno a New York in una versione consapevole. L'imbottitura della nuova edizione è infatti realizzando utilizzando la fibra di PET riciclato, introdotta come standard negli imbottiti e riducendo al minimo l'utilizzo di poliuretano realizzato con una percentuale di polioli derivanti da fonte biologica. Il rivestimento è in tessuto esclusivo con un disegno realizzato appositamente per questo prodotto.

DE Die Skyline von New York ist ein Sofa, das dem Genie von Gaetano Pesce zu verdanken ist. Bei diesem visionären Meisterwerk, das in einer limitierten Sonderserie mit 50 Exemplaren neu aufgelegt wird, wird das Design zu einer Erzählung. Diese wundervolle Kreation ist ein neues Kapitel einer Geschichte, die in den achtziger Jahren mit Designerstück Tramonto a New York ihren Ausgang genommen hat, mit dem Pesce seine Wahlheimat in der Dämmerung überraschte, um das Bild mit einer Reihe großzügiger Polsterelemente zurückzugeben, die so angeordnet sind, dass sie die Skyline abbilden. Das Dreisitzer-Sofa verbindet eine evokative Kraft mit einer sorgfältig ausgeführten Funktionalität des Gestells. Das Sofasystem umfasst neun Skyscraper-Module, die als Sitzflächen und Armlehnen fungieren und über Verbindungselemente miteinander kombiniert werden. Die Rückenlehne stellt einen großen Vollmond dar, dessen geheimnisvolle, von der Erde aus nicht sichtbare Seite Pesce der Welt mit diesem Meisterwerk enthüllt. Cassina legt Notturno a New York in einer umweltbewussten Version neu auf. Die Polsterung der Neuauflage besteht aus recycelter PET-Faser, die als Standard bei den Polstermöbeln eingeführt wurde, um die Verwendung von PU-Schaum auf ein Minimum zu reduzieren, der mit einem Anteil an Polyolen aus biologischer Quelle hergestellt wird. Der Bezug besteht aus einem exklusiven Stoff mit einem Muster, das speziell für dieses Sofa entworfen wurde.

FR La silhouette de New York dans un canapé issu du génie de Gaetano Pesce. Le design devient narration dans cette œuvre visionnaire qui revient avec une série spéciale de 50 pièces. Cette création suggestive est un nouveau chapitre d'une histoire qui a commencé dans les années 1980 avec Tramonto a New York, l'œuvre dans laquelle Pesce a saisi sa ville d'adoption à la tombée de la nuit pour en restituer l'image à travers une série d'éléments généreusement rembourrés, disposés de manière à reproduire sa silhouette. Le canapé trois places allie une force évocatrice et une fonctionnalité structurelle soignée. Le système se compose de neuf modules gratte-ciel faisant office de sièges et d'accoudoirs, assemblés entre eux à l'aide d'éléments de jonction. Le dossier représente une pleine lune de grande taille dont, par le biais de cette œuvre, Pesce révèle au monde le côté mystérieux et non visible depuis la Terre. Cassina propose Notturno a New York dans une version responsable. Le rembourrage de la nouvelle édition est en effet réalisé en utilisant de la fibre de PET recyclé, introduite de série dans les rembourrages, et en réduisant au minimum l'utilisation de polyuréthane contenant un pourcentage de polyols issus de sources biologiques. Le revêtement est en tissu exclusif dont le motif a été spécialement créé pour ce produit.


Cassina | NOTTURNO A NEW YORK
Gaetano Pesce



EN Structure

· CARB2 certified wood and frame with elastic webbing
Padding
· Polyurethane with a percentage of polyols derived from biological sources
Slipcover
· Recycled PET fibre
Upholstery
· Exclusive fabric with 3D-effect design

IT Struttura

· Legno certificato CARB2 e telaio cinghiato
Imbottitura
· Poliuretano con una percentuale di polioli derivanti da fonte biologica
Fodera
· Fibra di PET riciclato
Tessuto
· Tessuto esclusivo con un disegno a effetto 3D

DE Gestell

· Holz mit CARB2-Zertifizierung und Rahmen mit Riemen
Polsterung
· PU-Schaum mit einem Anteil an Polyolen aus biologischen Quellen.
Futter
· Recycelte PET-Faser
Stoff
· Exklusiver Stoff mit einem Muster mit 3D-Effekt

FR Structure

· Bois certifié CARB2 et cadre muni de sangles
Rembourrage
· Polyuréthane contenant un pourcentage de polyols issus de sources biologiques
Housse
· Fibre de PET recyclé
Tissu
· Tissu exclusif avec un dessin à effet 3D

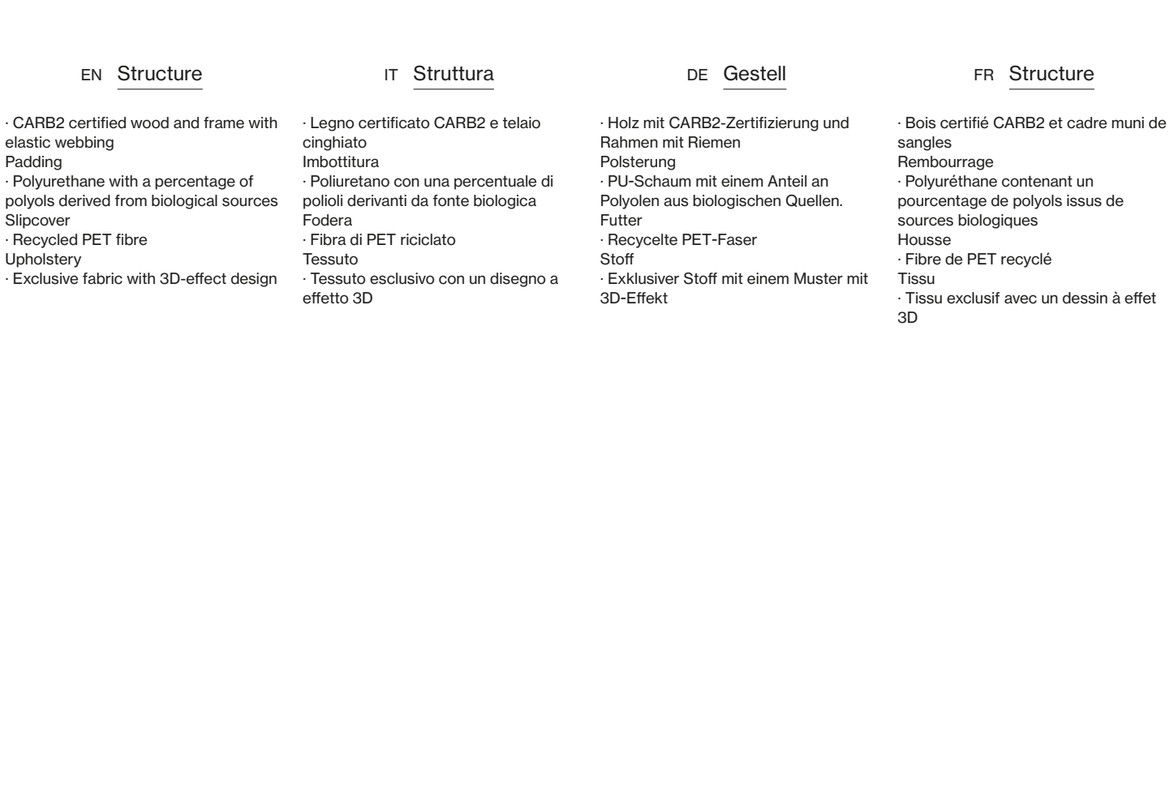

348 02

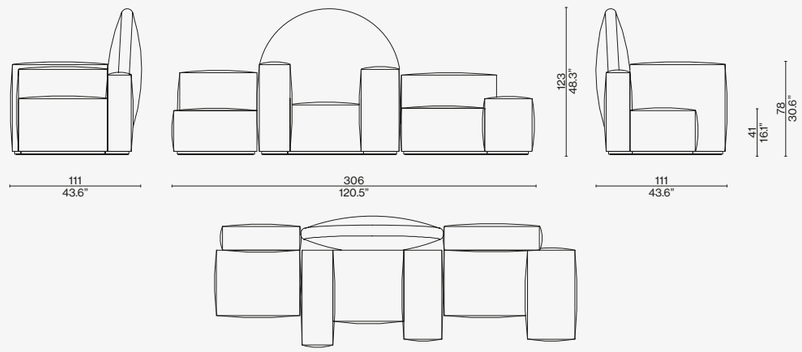

Scan the QR code to access all product information on the Cassina website.

TOTAL LOOK SUGGESTIONS

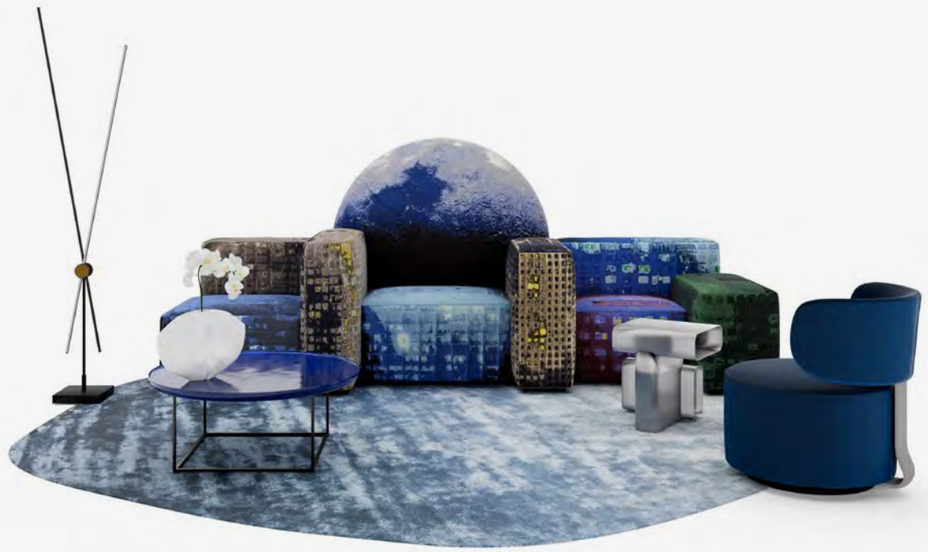

NOTTURNO A NEW YORK
exclusive fabric with 3D-effect design

TAMBUROUND
otterlo (O) prussia, semi-matt painted ash grey structure

TOREI
cobalt top, black base

ARAL
carta da zucchero

SOFT CORNER
stainless steel

EITIE FLOOR
aluminium structure + red and gold














Cassina
SORIANA
Designed by **Afra & Tobia Scarpa,** 1970/2021







COVER AND PREVIOUS PAGE
SORIANA sofas, glossy red China (RAL 3016) structure, Luxor 13L023. SORIANA armchairs, glossy red China (RAL 3016) structure, Luxor 13L030. ACCORDO coffee tables, glossy lacquered LP 303 - LP 327. CONSTANTIN coffee table.

TOP
SORIANA sofas, glossy red China (RAL 3016) structure, Luxor 13L023. SORIANA armchairs, glossy red China (RAL 3016) structure, Luxor 13L030. ACCORDO coffee table, glossy lacquered LP 327. TRACCIA coffee table.

LEFT
SORIANA sofas, glossy red China (RAL 3016) structure, Luxor 13L023. SORIANA armchairs, glossy red China (RAL 3016) structure, Luxor 13L030.

SORIANA

Cassina LAB

Compasso d'Oro ADI

Designed by **Afra & Tobia Scarpa,** 1970/2021



The idea of comfort itself becomes an armchair. Soriana came into being in 1969, thanks to an intuitive vision by Afra and Tobia Scarpa that was destined to re-write the history of upholstered furniture. By taking advantage of new polyurethane foam forming techniques, they crafted an armchair that, for the first time, needs no internal support but takes its shape from the grip of the metal structure that embraces it. In the sweet spot between formal and informal, it is inviting and open to new lifestyles; in 1970 Soriana was awarded the Compasso d'Oro as a masterpiece of complexity achieved through simple tools. The internal padding based on BioFoam® microspheres, a bioplastic of plant origin, is the result of updating developed by Cassina and Tobia Scarpa as part of the Cassina LAB project to promote wellbeing and sustainable design. The seat's comfort is further heightened thanks to a 100% recycled blown fibre padding produced from PET recovered from Plastic Bank®.

IT L'idea stessa del confort che diventa divano. Soriana vede la luce nel 1969 da un'intuizione di Afra e Tobia Scarpa destinata a cambiare la storia degli imbottiti: approfittare delle nuove tecniche di formatura del poliuretano espanso per dar vita a un divano che, per la prima volta, non ha bisogno di un sostegno interno, ma prende forma dalla morsa della struttura in metallo che lo accoglie. Giocato sull'equilibrio formale/informale, accogliente e aperto a nuove ritualità, Soriana è premiato nel 1970 con il Compasso d'Oro come capolavoro di complessità ottenuto con strumenti semplici. L'imbottitura interna a base di microsfere BioFoam®, una bioplastica di origine vegetale, è il risultato dell'aggiornamento sviluppato da Cassina e Tobia Scarpa nell'ambito del progetto Cassina LAB per la promozione del benessere e del design sostenibile. Il confort della seduta è ulteriormente aumentato grazie a un'imbottitura in fibra soffiata realizzata da PET riciclato al 100% proveniente da Plastic Bank®.

DE Die gleiche Vorstellung von Komfort in Form eines Sofas. Soriana entstand 1969 aus einer Eingebung von Afra und Tobia Scarpa, die die Geschichte der Polstermöbel neu schreiben sollte. Mit den neuen Verfahren zum Formen von PU-Schaum konnte ein Sofa geschaffen werden, das zum ersten Mal überhaupt keine innere Stütze benötigte, sondern seine Form von der Klemme des Metallgestells erhält, in den das Polsterelement eingesetzt wird. Das Sofa Soriana spielt mit der Harmonie von förmlich und leger, ist behaglich und offen für neue Gewohnheiten und wurde 1970 mit dem Compasso d'Oro als ein Meisterwerk der Komplexität ausgezeichnet, die mit einfachen Mitteln erreicht wird. Die interne Polsterung aus BioFoam® Mikrokügelchen, ein Biokunststoff pflanzlicher Herkunft, ist das Ergebnis einer Aktualisierung, die Cassina und Tobia Scarpa im Rahmen des Projekt Cassina LAB entwickelt haben, das sich für die Förderung des Wohlbefindens und des nachhaltigen Designs einsetzt. Zusätzlich erhöht wird der Sitzkomfort durch eine Polsterung aus einer weichen Faser, die zu 100% aus recyceltem PET besteht, das aus der Plastic Bank® stammt.

FR L'idée même du confort qui se fait canapé. Soriana nait en 1969 d'une intuition d'Afra et Tobia Scarpa destinée à changer l'histoire des meubles rembourrés : profiter des nouvelles techniques de moulage de la mousse de polyuréthane pour créer un canapé qui, pour la première fois, n'a pas besoin de support interne mais qui prend forme enserré dans la structure métallique qui l'accueille. Jouant sur l'équilibre formel/informel, accueillant et ouvert à de nouveaux rituels, Soriana a remporté le Compasso d'Oro en 1970 en tant que chef-d'œuvre de complexité obtenu avec des moyens simples. Le rembourrage interne à base de billes de BioFoam®, un bioplastique d'origine végétale, est le résultat de l'actualisation mise en place par Cassina et Tobia Scarpa dans le cadre du projet Cassina LAB pour la promotion du bienêtre et du design durable. L'assise est encore plus confortable grâce à son rembourrage en fibres soufflées issues de PET 100 % recyclé provenant de Plastic Bank®.





EN Base

· Recyclable wood panel, low-level formaldehyde off-gassing.
Tufted
· With upholstered buttons and plastic fasteners.
Feet and wheels
· In plastic and steel.
Upholstery
· In a selection of fabrics and leathers from the Cassina Collections.

VERSION WITH 100% RECYCLED PET PADDING

Inner padding
· In BioFoam® microspheres.
Outer padding
· In 100% recycled blown PET fiber recovered by Plastic Bank®.
Clamp
· In powder-coated steel in the colors shown on the price list.

VERSION PADDED WITH POLYESTER BATTING

Inner padding
· In EPS spheres.
Padding
· In blown polyester fiber.
Clamp
· In chrome-plated steel.

IT Base

· Pannello di legno riciclabile a basse emissioni di formaldeide.
Trapuntatura
· Con bottoni rivestiti con fissaggi in plastica.
Piedi e ruote
· In plastica e acciaio.
Rivestimento
· In una selezione di tessuti e pelli delle Collezioni Cassina.

VERSIONE IMBOTTITURA IN PET 100% RICICLATO

Imbottitura interna
· In microsfere di BioFoam®.
Imbottitura esterno
· In fibra soffiata di PET riciclato al 100% proveniente da Plastic Bank®.
Morsa
· In acciaio verniciato a polvere nei colori indicati a listino.

VERSIONE IMBOTTITURA IN OVATTA DI POLIESTERE

Imbottitura interna
· In sfere di EPS.
Imbottitura
· In fibra soffiata di poliestere.
Morsa
· In acciaio cromato.

DE Untergestell

· Recycelbare Holzplatte mit geringer Formaldehydemission.
Knopfheftung
· Mit bezogenen Knöpfen und Befestigungen aus Kunststoff.
Füße und Rollen
· Aus Kunststoff und Stahl.
Bezug
· In einer Auswahl der Stoffe und Leder der Kollektionen Cassina.

VERSION MIT POLSTERUNG AUS 100% RECYCELTEM PET

Interne Polsterung
· Aus BioFoam® Mikrokügelchen.
Externe Polsterung
· Aus Blasfaser aus 100% recyceltem PET aus der Plastic Bank®.
Klemme
· Aus Stahl mit Pulverbeschichtung in den in der Preisliste angegebenen Farben.

VERSION MIT POLSTERUNG AUS POLYESTERWATTE

Interne Polsterung
· Aus EPS Mikrokügelchen.
Polsterung
· Aus Polyester-Blasfaser.
Klemme
· Aus verchromtem Stahl.

FR Piètement

· Panneau en bois recyclable à faible émission de formaldéhyde.
Capitonnage
· Avec des boutons recouverts et des fixations en plastique.
Pieds et roulettes
· En plastique et acier.
Revêtement
· Dans une sélection de tissus et de cuirs des Collections Cassina.

VERSION REMBOURRAGE EN PET 100 % RECYCLÉ

Rembourrage interne
· En billes de BioFoam®.
Rembourrage externe
· En fibre soufflée de PET 100 % recyclé, provenant de Plastic Bank®.
Broches
· En acier revêtu par poudre dans les couleurs figurant sur la liste.

VERSION REMBOURRAGE EN OUATE DE POLYESTER

Rembourrage interne
· En billes de PSE.
Rembourrage
· En fibre soufflée de polyester.
Broches
· En acier chromé.



944 02

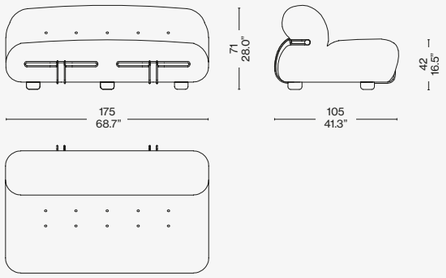

944 03

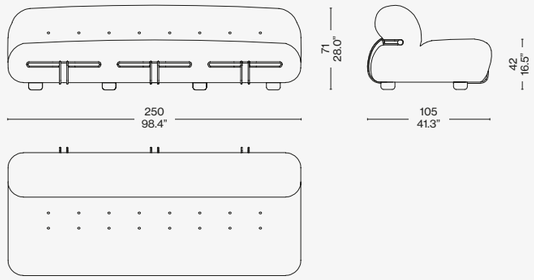

944 09

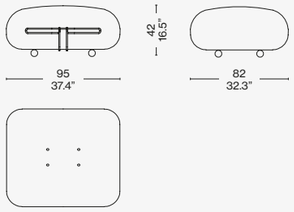

Scan the QR code to access all product information on the Cassina website.

TOTAL LOOK SUGGESTIONS



SORIANA
luxor (L) perla white glossy structure

SORIANA ARMCHAIR
luxor (L) smeraldo white glossy structure

TREFLO
comfort

RONDOS
natural oak, alpi green marble top

EITIE FLOOR
aluminium structure + red and gold

MOKORO
fleece polvere, base melanzana

DJUNA
chrome frame, mirror top

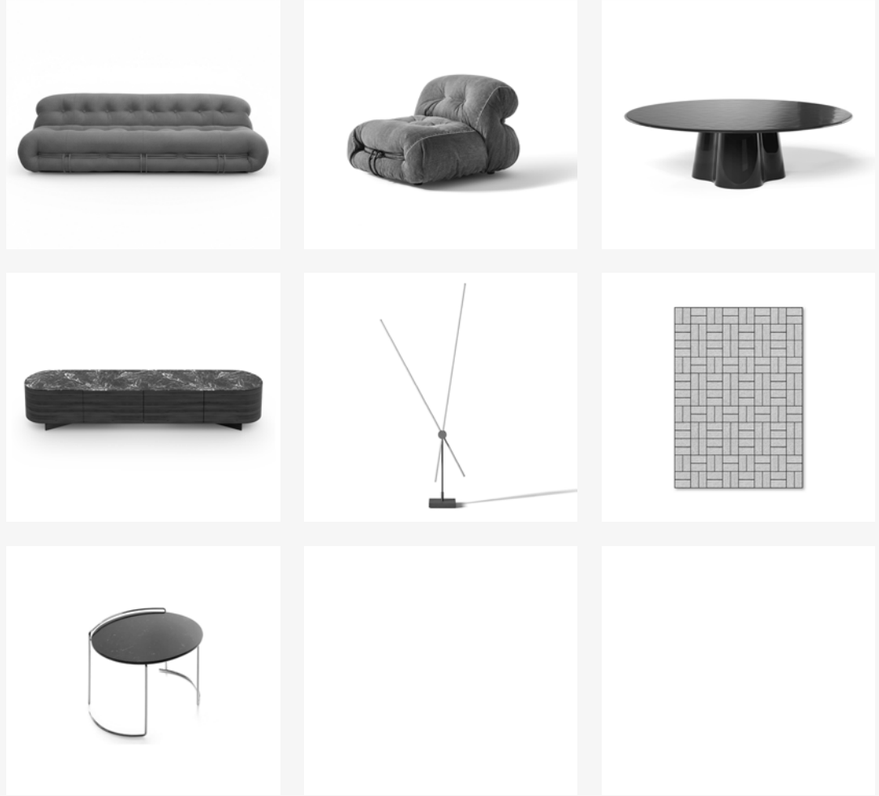



SORIANA
luxor (L) ruggine chrome structure

KANGAROO
teak structure and canna india seat and back

MEX
smoked glass top + black lacquered base

GHOST WALL
petrolio

IRIDE
polished aluminium

SAHARA GRID
grigio ghiaccio

9
grigio carnico base, black frame

MODULAR IMMAGINATION
polyurethan, recycled wood structure



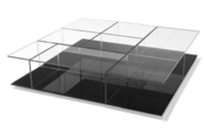
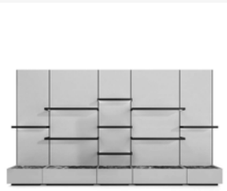
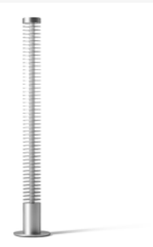






SORIANA
luxor (L) bianco chrome structure

SORIANA ARMCHAIR
luxor (L) bianco chrome structure

MEX
smoked glass top + black lacquered base

HAYAMA
amaranto

WAX STONE
stainless steel structure, murano glass

TÈNÈRÈ
policromo vinaccia

SOFT CORNER
lincoln (L) zafferano

TABOURET
black oak structure



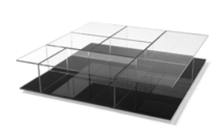






Cassina



TRAMONTO A NEW YORK

Designed by **Gaetano Pesce,** 2022

COVER
TRAMONTO A NEW YORK sofa.



TRAMONTO A NEW YORK

Cassina LAB

Designed by **Gaetano Pesce,** 2022



Cassina revisits a 20th century design icon, symbol of the vitality, innovation and creativity of Italian design and one of its masters, Gaetano Pesce. The Tramonto a New York sofa, reproduced in an exclusive limited series of 50 pieces, maintains all of its expressive power and the relevancy of the original 1980 design. A tribute to the designer's adopted city and, at the same time, an admonition (later reconsidered by Pesce) about its impending decline. And much more. Tramonto a New York is a piece of furniture that aims to redeem the mere functionalism of the design expressing – clearly inspired by Pop Art – an obvious reflection on the contemporary vibe and identity of a metropolis synonymous with dynamism, revolution and energy. Therefore, a personal confession, embodied in a form that goes beyond the customary approach to seating and becomes architecture. Padding filled, individually crafted skyscrapers upholstered in an exclusive fabric whose raised rectangular texture places light and shadow side by side, creating the effect of light that reflects off the windows. In contrast, the setting sun, wrapped in vivid red satin, drops between the buildings that form the backrest. The elements have a plywood frame and elastic webbing and a structure in variable density natural rubber covered in recycled PET polyester batting, encased in fabric. Up-sized to larger version than the historic original, Tramonto a New York is available in one size only, a three-seat sofa. To guarantee the authenticity of this special edition, each sofa bears a satin finish steel plate with the Cassina logo, the year of the design, the serial number and the name and signature of the artist, Gaetano Pesce. Like all new Cassina products, Tramonto a New York uses circular materials developed through the work of Cassina LAB.

IT Cassina riedita un'icona del design del XX secolo, simbolo della vitalità, dell'innovazione e della creatività del progetto italiano e di uno dei suoi maestri, Gaetano Pesce. Il divano Tramonto a New York viene riprodotto in un'esclusiva serie limitata di 50 pezzi mantenendo tutta la valenza espressiva e l'attualità del disegno originale del 1980. Un omaggio alla città d'adozione del designer e, al contempo, un monito (successivamente rimesso in discussione da Pesce) sul suo imminente declino. Ma non solo. Tramonto a New York è un pezzo d'arredo che vuole riscattare il solo funzionalismo del design esprimendo – con una chiara ispirazione alla Pop Art – una riflessione lucida sulla contemporaneità e sull'identità di una metropoli sinonimo di dinamismo, rivoluzione ed energia. Una confessione personale, quindi, incarnata in una forma che travalica la consueta logica della seduta e diventa architettura. Grattacieli imbottiti, lavorati singolarmente, sono rivestiti in un esclusivo tessuto caratterizzato da una trama rettangolare in rilievo, che accosta il chiaro allo scuro ricreando la luce che si riflette sulle finestre. A contrasto il sole, avvolto in un acceso raso rosso, scompare al centro tra gli edifici dello schienale. Ridimensionato in una versione più ampia rispetto al modello di archivio, Tramonto a New York è disponibile in un'unica misura da tre posti. Per garantire l'autenticità di questa speciale edizione, ogni divano ha una targa in acciaio satinato che riporta il logo di Cassina, il numero della serie e il nome e la firma dell'artista Gaetano Pesce. Come tutti i nuovi prodotti di Cassina, Tramonto a New York utilizza materiali circolari sviluppati grazie al lavoro di Cassina LAB.

DE Cassina legt eine Ikone des Designs des 20. Jahrhunderts neu auf, ein Symbol für die Vitalität, Innovation und Kreativität des italienischen Designs und eines seiner Meister, Gaetano Pesce. Das Sofa Tramonto a New York wird in einer exklusiven, auf 50 Exemplare limitierten Serie reproduziert, wobei der gesamte Ausdruckswert und die Aktualität des Originalentwurfs von 1980 erhalten bleiben. Eine Hommage an die Wahlheimat des Designers und gleichzeitig eine (später von Pesce diskutierte) Warnung vor dem drohenden Niedergang der Stadt. Aber das ist noch nicht alles. Tramonto a New York ist ein Möbelstück, das den reinen Funktionalismus des Designs aufhebt, indem es - mit deutlicher Inspiration durch die Pop Art - eine klare Reflexion über die Zeitgenossenschaft und die Identität einer Metropole zum Ausdruck bringt, die für Dynamik, Revolution und Energie steht. Ein persönliches Bekenntnis also, verkörpert in einer Form, die über die übliche Logik des Sitzens hinausgeht und zur Architektur wird. Die einzeln gepolsterten Wolkenkratzer sind mit einem exklusiven Stoff bezogen, der sich durch ein geprägtes rechteckiges Gewebe auszeichnet, das Hell und Dunkel gegenüberstellt und das Licht, das sich in den Fenstern spiegelt, nachbildet. Im Gegensatz dazu verschwindet die Sonne, eingehüllt in einen leuchtend roten Satin, in der Mitte zwischen den Gebäuden der Rückenlehne. Die einzelnen Elemente bestehen aus einem Sperrholzgestell mit elastischen Gurten sowie einer Struktur aus Naturgummi unterschiedlicher Dichte mit einem Bezug aus recyceltem PET-Polyester, der mit Stoff überzogen ist. Tramonto a New York, das größer ist als das Archivmodell, ist in einer einzigen dreisitzigen Version erhältlich. Um die Echtheit dieser Sonderedition zu garantieren, ist jedes Sofa mit einer satinierten Stahlplakette versehen, die das Cassina-Logo, das Jahr des Projekts, die Seriennummer sowie den Namen und die Unterschrift des Künstlers Gaetano Pesce trägt. Wie alle neuen Cassina-Produkte verwendet Tramonto a New York recyclebare Materialien, die durch die Arbeit von Cassina LAB entwickelt wurden.

FR Cassina réédite une icône du design du XXe siècle, symbole de la vitalité, de l'innovation et de la créativité du projet italien et de l'un de ses maitres, Gaetano Pesce. Le canapé Tramonto a New York est reproduit dans une série limitée exclusive de 50 pièces, conservant toute la valeur expressive et la pertinence du design original de 1980. Un hommage à la ville d'adoption du designer et, en même temps, un avertissement (plus tard remis en question par Pesce) sur son déclin imminent. Mais pas seulement. Tramonto a New York est un meuble qui cherche à racheter le seul fonctionnalisme du design en exprimant – avec une claire inspiration du Pop Art – une réflexion lucide sur la contemporanéité et l'identité d'une métropole synonyme de dynamisme, de révolution et d'énergie. Une confession personnelle, donc, incarnée dans une forme qui dépasse la logique habituelle du siège et se fait architecture. Des gratte-ciels rembourrés, travaillés individuellement, sont recouverts d'un tissu exclusif, caractérisé par une trame rectangulaire en relief alliant le clair et l'obscur, qui reproduit la lumière se reflétant sur les fenêtres. En contraste, le soleil enveloppé de satin rouge vif disparait au centre, entre les bâtiments du dossier. Les volumes ont un cadre en multiplis avec des sangles élastiques et une structure en caoutchouc naturel de différentes densités, recouverte d'ouate de polyester PET recyclé, finition tissu. Tramonto a New York, dont les dimensions ont été augmentées par rapport au modèle d'archives, est désormais disponible en une seule taille à trois places. Pour garantir l'authenticité de cette édition spéciale, chaque canapé est doté d'une plaque en acier satiné portant le logo Cassina, l'année du projet, le numéro de la série ainsi que le nom et la signature de l'artiste Gaetano Pesce. À l'instar de tous les nouveaux produits Cassina, Tramonto a New York utilise des matériaux circulaires développés grâce au travail de Cassina LAB.

EN Structure

· CARB* certified plywood frame for the American market and elastic webbing.
· Metal fasteners painted black.
· Base in beech plywood, painted black.
Cushions
· Padding in polyurethane foam with a percentage of polyols deriving from biological sources and recycled PET wadding.
Upholstery
· In fabric.
Plate
· In satin-finish steel.

IT Struttura

· Fusto in multistrato certificato CARB* per il mercato americano e cinghie elastiche.
· Ganci di fissaggio in ferro verniciato nero.
· Parte di appoggio in multistrato di faggio verniciato nero.
Cuscini
· In poliuretano espanso con una percentuale di polioli derivanti da fonti biologiche rivestito in ovatta di PET riciclato.
Rivestimento
· In tessuto.
Targhetta
· In acciaio satinato.

DE Gestell

· CARBS*-zertifiziertes Gestell für den US-Markt und elastische Gurte.
· Schwarz lackierte Befestigungshaken aus Eisen.
· Basis aus schwarz lackiertem Buchensperrholz.
Kissen
· Polsterung aus PU-Schaum mit einem Anteil an pflanzlichen Polyolen, bezogen mit Polsterwatte aus recyceltem PET.
Bezug
· Stoff.
Plakette
· Aus gebürstetem Stahl.

FR Structure

· Cadre en multiplis certifié CARB* pour le marché américain et sangles élastiques.
· Crochets de fixation en fer peint en noir.
· Partie portante en multiplis de hêtre peint en noir.
Coussins
· Rembourrage en mousse de polyurethane, d'origine partiellement biologique, revetue de ouate de PET recycle.
Revêtement
· En tissu.
Plaque
· En acier satiné.



356 02

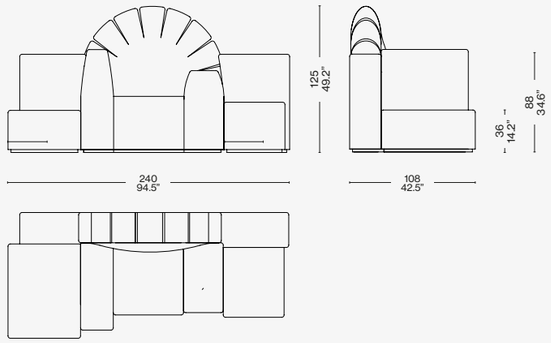

Scan the QR code to access all product information on the Cassina website.

TOTAL LOOK SUGGESTIONS



TRAMONTO A NEW YORK
exclusive fabric with 3D-effect design

ACCORDO
marron glacé

ARAL
carta da zucchero

SOFT CORNER
stainless steel, lincoln (L): pomodoro, geraneo, blu violette

EITIE FLOOR
aluminium structure + red and gold

TRAMONTO A NEW YORK SCREEN
coloured semi-transparent polyurethane resin











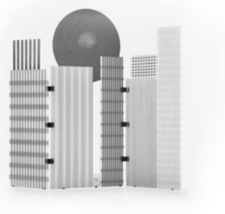

Cassina



UTRECHT

Designed by **Gerrit Thomas Rietveld,** 1935 Produced **Cassina,** 1988

UTRECHT

Cassina iMaestri Collection

Designed by **Gerrit Thomas Rietveld,** 1935 Produced **Cassina,** 1988



Gerrit Rietveld came up with the design for the Utrecht armchair in 1935 while working for the Metz & Co. department store in Amsterdam, where his brief was to make a chair for serial production. Taking market needs into account, while privileging a comfortable and relaxing experience, led to the elements of the chair being treated as separate units. As a consequence, the chair became an icon of both the Neoplastic movement, and of Rietveld's experimental vision.

IT Gerrit Rietveld progetta la poltroncina Utrecht nel 1935, per il grande magazzino Metz & Co. di Amsterdam, orientando il design nell'ottica della distribuzione allargata. L'approccio maggiormente rivolto al mercato, focalizzato sui valori del comfort e del relax, compie la scomposizione degli elementi divenendo un'icona del movimento neoplastico e della visione sperimentale dell'architetto olandese.

DE Gerrit Rietveld entwirft 1935 den Sessel Utrecht für das Kaufhaus Metz & Co. in Amsterdam und richtet damit das Design auf den umfangreicheren Vertrieb aus. Der stärker auf den Markt orientierte Ansatz, dessen Fokus auf den Werten Komfort und Entspannung liegt, vollführt eine Dekomposition der Elemente und wird zur Ikone der neoplastischen Bewegung und der experimentellen Vision des holländischen Architekten.

FR Gerrit Rietveld crée le petit fauteuil Utrecht en 1935, pour le grand magasin Metz & Co. d'Amsterdam, afin d'orienter le design vers la grande distribution. L'approche principalement axée sur le marché et centrée sur l'importance du confort et de la relaxation, décompose les éléments, en devenant une icône du mouvement néoplastique et de la vision expérimentale de l'architecte hollandais.

EN Structure

· Main frame seat and backrest in steel rod with elastic bands. Massive poplar wood armrests.
Padding
· Polyurethane foam in different density.
· Polyester padding with resin along with light velvet.
Quilted upholstery
· Quilted fabric or quilted leather.
Foot
· In black plastic material.

IT Struttura

· Telaio portante sedile e schienale in tubolare di acciaio dotato di cinghie elastiche. Braccioli in legno massello di pioppo.
Imbottitura
· Poliuretano espanso a densità differenziata.
· Ovatta in fibra di poliestere resinata accoppiata con vellutino.
Rivestimento
· Tessuto o pelle.
Piedino
· In materiale plastico di colore nero.

DE Gestell

· Tragrahmen Sitzfläche und Rückenlehne aus Stahlrohr, mit elastischen Riemen. Armlehnen aus Massivpappel.
Polsterung
· Polyurethanschaum mit unterschiedlicher Dichte.
· Geharzte Polyesterfaserwatte mit Samtbeschichtung.
Bezug
· Stoff oder Leder.
Füßchen
· Aus schwarzem Kunststoffmaterial.

FR Structure

· Cadre portant, assise et dossier en acier tubulaire doté de sangles élastiques. Accoudoirs en peuplier massif.
Rembourrage
· Mousse de polyuréthane à densité différenciée.
· Ouate en fibre de polyester résinée accouplée à un velours léger.
Revêtement
· Tissu ou cuir.
Embout

1.

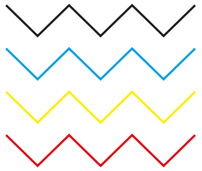

2.

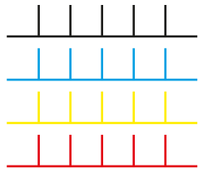



Un’impuntura a contrasto sottolinea la geometria del bracciolo/A contrasting stitching, emphasizies the geometry of the armrest/Eine Kontrastnaht betont die Geometrie der Armlehne/Des piqûres à vue qui posent l’accent sur la géométrie de l’accoudoir



637_01/02

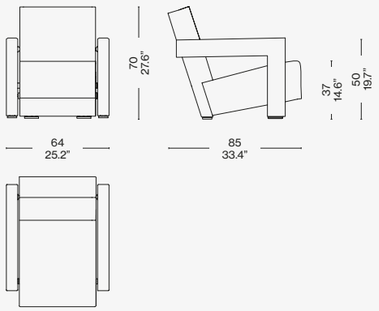

63712/32

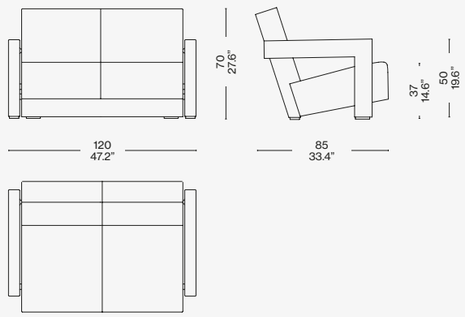

637 03/04

Identifying marks and production numbers

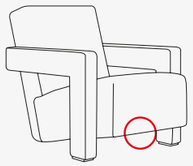

Cassina N°.....

Scan the QR code to access all product information
on the Cassina website.

Small Sofas



CAPITOL COMPLEX SOFA

Hommage à **Pierre Jeanneret** Produced **Cassina,** 2023

COVER AND TOP
EN CAPITOL COMPLEX SOFA, Ortigia Prugna 13L654, Black-stained oak.
Floor lamp FICUPALA.

CAPITOL COMPLEX SOFA

Cassina LAB

Hommage à **Pierre Jeanneret** Produced **Cassina,** 2023



Capitol Complex Sofa is the small sofa designed by Pierre Jeanneret with an iconic wood structure in the form of an inverted 'V', upholstered in leather or fabric. The generous padding that envelops the seat, armrests and backrest of the sofa signals an immediate sense of comfort. Tied to the history of Chandigarh, the Indian city designed by Le Corbusier in the 1950s, the family of furnishings – which, in addition to the small sofa, includes the equally iconic armchair – pays tribute to Pierre Jeanneret, a key figure in the creation of the city and considered the author of many pieces of its furniture. Like the Capitol Complex Armchair, the small sofa completed the furnishings of the La Haute Cour building in the Capitol Complex, the city's political and administrative nucleus. A distillation of the productive excellence of the Cassina joinery, the sofa structure is made in four types of premium wood: the historic version in teak; in natural oak; in black-stained oak and dark walnut-stained oak.

IT Capitol Complex Sofa è il divanetto progettato da Pierre Jeanneret con un'iconica struttura in legno a forma di 'V' rovesciata, rivestita in pelle o in tessuto. Le imbottiture generose che avvolgono la seduta, i braccioli e lo schienale del divanetto restituiscono un senso di confort immediato. Legata alla storia di Chandigarh, la città indiana progettata da Le Corbusier negli anni Cinquanta, la famiglia di arredi, che oltre al piccolo sofa prevede l'altrettanto iconica poltrona, rende omaggio a Pierre Jeanneret, figura chiave nella realizzazione della città e considerato l'autore di molti dei suoi mobili. Come la poltrona Capitol Complex Armchair, il divanetto completava gli arredi dell'edificio de L'Haute Cour all'interno del Capitol Complex, il nucleo politico e amministrativo della città. Sintesi dell'eccellenza produttiva della falegnameria di Cassina, la struttura del divano è realizzata in quattro essenze di legno pregiato: nella storica versione in teak, in rovere naturale, in rovere tinto nero e in tinto noce scuro.

DE Capitol Complex Sofa ist ein kleines, von Pierre Jeanneret entworfenes Sofa mit ikonischen seitlichen Stützen aus Holz in Form eines umgekehrten "V" und einem Bezug aus Leder oder Stoff. Die großzügigen Polsterungen der Sitzfläche, der Armelehnen und der Rückenlehne des Sofas vermitteln ein unmittelbares Gefühl von Komfort. Diese Möbelfamilie, die eng mit der Geschichte der indischen Stadt Chandigarh verbunden ist, die Le Corbusier in den fünfziger Jahren entworfen hat, und die neben dem kleinen Sofa den ebenso ikonischen Sessel umfasst, ist Hommage an Pierre Jeanneret, der beim Bau der indischen Stadt eine Schlüsselrolle gespielt hat und als Schöpfer vieler Möbel in Chandigarh gilt. Wie der Sessel Capitol Complex Armchair war auch das Sofa Teil der Einrichtung des Gebäudes La Haute Cour im Capitol Complex, dem Politik- und Verwaltungszentrum der Stadt. Das Gestell steht für die produktive Exzellenz der Tischlerei Cassina und wird in vier Edelholzarten ausgeführt: in der historischen Version aus Teakholz, aus Eiche natur, aus Eiche gebeizt schwarz und aus Eiche gebeizt Nussbaum dunkel.

FR Capitol Complex Sofa est un petit canapé conçu par Pierre Jeanneret et doté d'une structure iconique en bois en forme de « V » inversé, recouverte de cuir ou de tissu. Les rembourrages généreux qui enveloppent l'assise, les accoudoirs et le dossier de ce petit canapé procurent une sensation immédiate de confort. Liée à l'histoire de Chandigarh, la ville indienne conçue par Le Corbusier dans les années 1950, cette famille de meubles qui, outre le petit canapé, comprend un fauteuil tout aussi iconique, rend hommage à Pierre Jeanneret, figure-clé de la réalisation de la ville et considéré comme l'auteur de nombre de ses meubles. À l'instar du fauteuil Capitol Complex Armchair, le petit canapé complétait le mobilier du bâtiment de La Haute Cour à l'intérieur du Capitol Complex, le noyau politique et administratif de la ville. Synthèse de l'excellence productive de la menuiserie de Cassina, la structure du canapé est réalisée en quatre essences de bois de qualité : dans la version historique en teck, en chêne naturel, en chêne teinté noir et teinté noyer foncé.

EN Structure

· Structure in solid teak, natural oak, in black-stained oak, or dark walnut-stained oak with low gloss finish.
· Seat and backrest in polyurethane foam with metal insert equipped with elastic webbing, wrapped in recycled PET wadding.
· Armrests in polyurethane foam with the exposed ends in solid wood.
· Upholstery in leather or fabric from the Cassina Collections.

IT Struttura

· Struttura in legno massello di teak, rovere naturale, rovere tinto nero o tinto noce scuro con finitura low gloss.
· Sedile e schienale in poliuretano espanso con inserto metallico dotato di cinghie elastiche, rivestiti in ovatta di PET riciclato.
· Bracciolo in poliuretano espanso con parte terminale in legno massello a vista.
· Rivestimento in pelle o tessuto delle Collezioni Cassina.

DE Gestell

· Gestell aus massivem Teakholz, Eiche natur, Eiche gebeizt schwarz und Eiche gebeizt Nussbaum dunkel mit Low-Gloss-Oberfläche.
· Sitzfläche und Rückenlehne aus PU-Schaum mit Metalleinsatz mit elastischen Riemen, bezogen mit Polsterwatte aus recyceltem PET.
· Armlehne aus PU-Schaum mit Endstück aus Massivholz in Sicht.
· Bezug aus Leder oder Stoff der Kollektionen Cassina.

FR Structure

· Structure en bois massif de teck, chêne naturel, chêne teinté noir ou teinté noyer foncé finition low gloss.
· Assise et dossier en mousse polyuréthane avec insert métallique muni de sangles élastiques, recouverts de ouate de PET recyclé. · Accoudoir en mousse polyuréthane avec extrémité en bois massif apparente.
· Revêtement en cuir ou en tissu des Collections Cassina.



053 02/12/22/62

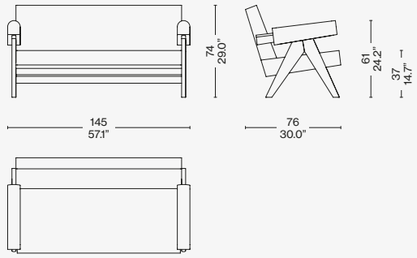

Scan the QR code to access all product information on the Cassina website.

TOTAL LOOK SUGGESTIONS



CAPITOL COMPLEX SOFA
lima (L) viola, oak stained black structure

CAPITOL COMPLEX ARMCHAIR
leather nabuk carbone, oak stained black structure

TABLE À PLATEAU INTERCHANGEABLE
carrara marble top + glass top

GHOST WALL
linus (L) tortora panels

ARAL
rosa antico

9
levanto red marble top and base

FLUTZ
matte anthracite painted aluminium structure, lincoln (L) vinaccia



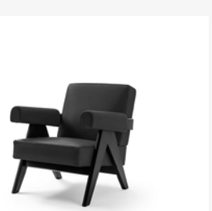











Cassina



LADY

Designed by **Marco Zanuso,** 1951 Produced **Cassina,** 2015-2017

LADY

Cassina iMaestri Collection

Designed by **Marco Zanuso,** 1951 Produced **Cassina,** 2015-2017

An icon of 1950s' Italian Design, the armchair-sofa Lady stands out for its extraordinarily contemporary construction, a symbol of innovation supreme, in terms of style, materials, and technology. In addition to being the first armchair to incorporate expanded polyurethane and foam rubber, the armchair's seat showcased a new system of springing, using reinforced elastic straps to ensure premier comfort; meanwhile the slender, slim-line metal legs showcase the design's lightness of touch. The structure is contained in the seat, the back, and the arms, the outcome being a veritable masterpiece of Italian furniture design excellence; so much so that Lady was awarded the Gold Medal at the IX Milan Triennale, in 1951. Cassina's new re-edition focuses on the looks of the Lady chair, adding a delightful range of new fabric options, including a number by Belgian designer Raf Simons.



IT Icona del design italiano degli anni '50, la poltrona-divano Lady spicca per la sua straordinaria modernità costruttiva, simbolo di innovazione assoluta sul piano stilistico, materico e tecnologico. Oltre ad essere la prima poltrona rivestita in poliuretano espanso e gommapiuma, la seduta introduce un sistema di molleggio con cinghie elastiche rinforzate per un maggior livello di comfort, mentre le gambe sottili in metallo esaltano la leggerezza delle forme. Tutti gli elementi strutturali si integrano nell'insieme costituito dal sedile, dallo schienale e dai braccioli, rendendo il modello un autentico capolavoro del Made in Italy, premiato con la Medaglia d'Oro alla IX Triennale di Milano del 1951. La riedizione Cassina esalta l'estetica di Lady con gusto contemporaneo, rendendola disponibile in una preziosa selezione di tessuti tra cui quelli firmati dallo stilista Raf Simons.

DE Der Sessel bzw. das Sofa Lady ist eine Ikone des italienischen Designs der 50er Jahre und besticht durch seine außerordentliche bauliche Aktualität. Sie stehen für absolute Innovation auf stilistischer, materieller und technologischer Ebene. Es handelt sich nicht nur um den ersten Sessel aus Polyurethanschaum und Schaumgummi, mit seiner Sitzfläche führt er auch ein Federungssystem mit verstärkten elastischen Gurten für höheren Komfort ein, während die dünnen Metallbeine die Leichtigkeit der Formen betonen. Alle Strukturelemente integrieren sich in das Gesamtbild, das aus Sitzfläche, Rückenlehne und Armlehnen besteht und das Modell zu einem echten Meisterwerk Made in Italy machen. Es wurde bei der 9. Mailänder Triennale im Jahre 1951 mit der Goldmedaille ausgezeichnet. Cassinas Neuauflage unterstreicht die Ästhetik von Lady mit zeitgemäßem Geschmack. Das Modell ist nun in einer Auswahl an kostbaren Stoffen erhältlich, darunter einige, die der Feder von Designer Raf Simons entstammen.

FR Icône du design italien dans les années 1950, le fauteuil-canapé Lady se distingue par son extraordinaire modernité constructive, symbole d'innovation absolue aux niveaux stylistique, matériel et technologique. En plus d'être le premier fauteuil recouvert de mousse de polyuréthane et de caoutchouc mousse, cette assise présente un système de suspension avec des sangles élastiques renforcées pour plus de confort, tandis que les pieds fins en métal mettent en valeur la légèreté des formes. Tous les éléments structuraux sont intégrés dans l'ensemble composé de l'assise, du dossier et des accoudoirs, en faisant de ce modèle un authentique chef-d'œuvre du Made in Italy, récompensé par la Médaille d'Or à la IXe Triennale de Milan en 1951. La réédition de Cassina sublime l'esthétique du fauteuil Lady avec un goût contemporain, en la rendant disponible dans une sélection raffinée de tissus dont ceux signés par le designer Raf Simons.

EN Base

· Steel rod frame. Finishing galvanic-plated or lacquered (colors as per pricelist).
· Feet in black plastic material.
Inner structure
· Seat/backrest frame in steel rod with elastic bands.
· Armrests poplar plywood.
Padding
· Cold moulded polyurethane foam.
· Flexible polyurethane foam
· Polyester padding with resin along with light velvet.
Quilted upholstery
· Quilted fabric or quilted leather.
The model is also available in an iconic edition with checked black and white upholstery and matte basalt base.

IT Basamento

· Telaio in tubolare d'acciaio. Finitura galvanica o verniciato nei colori indicati a listino.
· Piedini in materiale plastico di colore nero.
Struttura interna
· Sedile/schienale telaio in tubolare d'acciaio dotato di cinghie elastiche.
· Braccioli multistrato di pioppo.
Imbottitura
· Poliuretano espanso schiumato a freddo.
· Poliuretano espanso flessibile.
· Ovatta in fibra di poliestere resinata accoppiata con vellutino.
Rivestimento
· Tessuto o pelle.
Il modello viene proposto anche in edizione iconica con rivestimento quadrettato bianco e nero e piedi verniciati basalto opaco.

DE Gestell

· Rahmen aus Stahlrohr. Galvanisches Finish oder lackiert in den Farben laut Preisliste.
· Füßchen aus schwarzem Kunststoffmaterial.
Innenstruktur
· Sitzfläche/Rückenlehne Rahmen aus Stahlrohr, mit elastischen Riemen.
· Armlehnen Multischicht-Pappelholz.
Polsterung
· Kalt geschäumter Polyurethanschaum.
· Flexibler Polyurethanschaum.
· Geharzte Polyesterfaserwatte mit Samtbeschichtung.
Bezug
· Stoff oder Leder.
Das Modell wird auch in der ikonischen Edition mit schwarz-weiß kariertem Bezug und Füßen mit matter, basaltfarbener Lackierung angeboten.

FR Piétement

· Cadre en acier tubulaire. Finition zinguée ou bien peinte dans les couleurs indiquées dans la liste de prix.
· Embouts en matière plastique noire.
Structure interne
· Assise/Dossier cadre en acier tubulaire doté de sangles élastiques.
· Accoudoirs peuplier multiplis.
Rembourrage
· Mousse de polyuréthane faite à froid.
· Mousse de polyuréthane flexible
· Ouate en fibre de polyester résinée accouplée à un velours léger.
Revêtement
· Tissu ou cuir.
Ce modèle est également disponible dans une édition iconique avec une finition à carreaux noirs et blancs et pieds couleur basalte mat.

ONLY FOR THE VERSIONS
SHOWN ON THE PRICE LIST

720 01/02/04/91

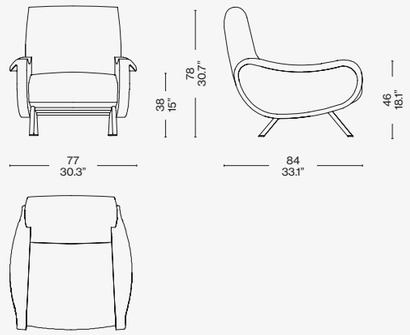

720 11/12/13/92

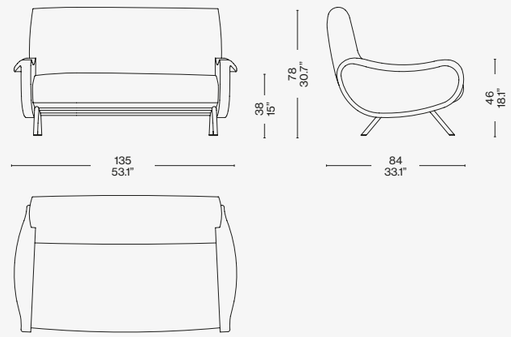

Identifying marks and production numbers



Cassina N°.....

Scan the QR code to access all product information on the Cassina website.

TOTAL LOOK SUGGESTIONS



LADY SOFA
tartan cover, basalt base iconic edition

9
black marquinia and carrara marble base, coffee glass top

DEADLINE
black ash frame








Cassina
VOLAGE
EX-S SLIM
Designed by Philippe Starck, 2021



VOLAGE
EX-S SLIM

Designed by **Philippe Starck,** 2021

This sofa with an aesthetic of timeless elegance is an ideal fit in any type of project lounge areas, lobbies and executive offices. The model features innovative capitonné tufting, an industrial process developed exclusively by Starck and Cassina which, in some places, replaces the traditional buttons with an elegant stitch that hides the fastener inside the cushioned piece. A pre-formed polyurethane insert ensures uniformity of the backrest padding while emphasizing its extra-soft feeling. The seat has a single cushion and a comfortably wide armrest, both with core insert in polyurethane foam. The sofa is also available with a narrow armrest, offering greater space for the seat. The Volage Ex-S Slim comes with a new 75 cm depth.



IT Divano caratterizzato da un'estetica elegante e intramontabile, adattabile a tutte le tipologie di progetto: aree lounge, lobby e uffici direzionali. Il modello presenta l'innovativa lavorazione capitonné, un processo industriale sviluppato in esclusiva da Starck e Cassina, che in questo caso in alcune parti sostituisce il bottone tradizionale con un punto di attacco nascosto all'interno. L'uniformità dell'imbottitura dello schienale deriva dall'utilizzo di un inserto in poliuretano preformato che accentua la sensazione extra-soft. La seduta presenta un cuscino unico e un bracciolo molto ampio, entrambi imbottiti in poliuretano espanso. Il divano è disponibile con bracciolo stretto, in grado di fornire maggiore spazio di seduta. Volage Ex-S Slim presenta una nuova profondità di 75 cm. Completa l'offerta, la poltrona Volage Ex-S Slim.

DE Ein einladender Sessel der Familie Cotone, die durch das gleiche charakteristische Gestell aus Aluminiumextrusion gekennzeichnet ist. In verschiedenen Farben erhältlich. Die durch ihr minimalistisches Aussehen einfach anmutende Struktur verbirgt hingegen eine in industrieller Hinsicht komplexe interne Zusammensetzung. Die weiche Polsterung der Kissen schafft im Gegensatz dazu ein einladendes Nest, das in Lobby- und Loungebereichen zum Entspannen einlädt. Die freie Kombination der Farben der Struktur und die große Auswahl an Leder- oder Stoffbezügen ermöglicht es, ein zeitgemäßes Möbelstück zu konstruieren, das sich an unterschiedliche Umgebungen anpasst. Vollendet wird die Kollektion durch das kleine Sofa Cotone Slim.

FR Ce canapé, caractérisé par une esthétique élégante et intemporelle, s'adapte à tous types de projets : espaces lounge, halls et bureaux de direction. Le modèle présente une innovante fabrication capitonnée, un processus industriel développé exclusivement par Starck et Cassina, qui dans ce cas remplace par endroit le bouton traditionnel par une attache dissimulée à l'intérieur. Le rembourrage du dossier est uniforme grâce à l'utilisation d'un insert en polyuréthane préformé qui accentue la sensation de grande douceur. L'assise arbore un coussin unique et un accoudoir très large, tous deux rembourrés en mousse de polyuréthane. Le canapé est disponible avec un accoudoir étroit afin d'augmenter l'espace d'assise. Volage Ex-S Slim présente une nouvelle profondeur de 75 cm.

EN Structure

· Internal frame in tubular steel with elastic webbing.
Padding
· Variable density polyurethane foam.
· Resin treated polyester fiber batting laminated to fabric lining.
Base
· Crosspieces in extruded aluminum profile, feet in cast aluminum and glides in black thermoplastic material.
Upholstery
· Leather or fabric.

IT Struttura

· Telaio interno in tubolare d'acciaio dotato di cinghie elastiche.
Imbottitura
· Poliuretano espanso a densità differenziata.
· Ovatta in fibra di poliestere resinata accoppiata con vellutino.
Basamento
· Traversi in profilato di alluminio estruso, piedini in fusione di alluminio e scivoli in materiale termoplastico nero.
Rivestimento
· Tessuto o pelle.

DE Gestell

· Innenrahmen Aus Hohlprofil aus Stahl , mit elastischen Riemen.
Polsterung
· PU-Schaum mit unterschiedlicher Dichteverteilung
· Polyesterwatte laminiert mit Vlies.
Untergestell
· Stranggepresste Aluminiumprofile, Füße aus Aluminiumguss und Gleiter aus schwarzem Thermoplast.
Bezug
· Leder oder Stoff.

FR Structure

· Cadre interne en tube d'acier, équipé de sangles élastiques
Rembourrage
· Mousse polyuréthane à densité différenciée
· Multicouche en ouate de fibre de polyester résinée et tissu.
Piètment
· Traverses en profilé d'aluminium extrudé, pieds en fonte d'aluminium et patins glisseurs en matière thermoplastique noire.
Revêtement
· Cuir ou en tissu.

CERTIFIED PRODUCT Cassina Pro CERTIFIED PRODUCT

249 H 02

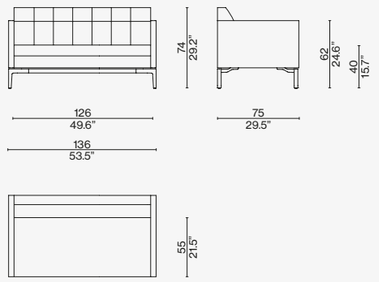

249 H 03

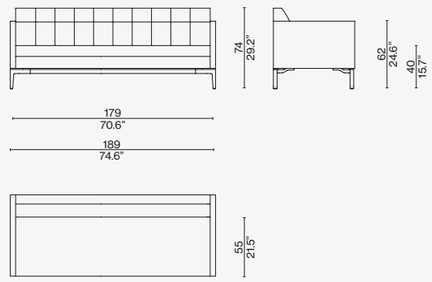

Scan the QR code to access all product information on the Cassina website.

COLLECTION OVERVIEW

SOFAS



MOOV
Piero Lissoni



PRIVÉ
Philippe Starck



REFOLO
Charlotte Perriand



SENGU BOLD
Patricia Urquiola

Modular and Sectional Sofas



8
Piero Lissoni



BEAM SOFA SYSTEM
Patricia Urquiola



CORNARO
Carlo Scarpa



SENGU SOFA
Patricia Urquiola



VOLAGE EX—S
Philippe Starck



DRESS-UP!
Rodolfo Dordoni



ESOSOFT
Antonio Citterio



FIANDRA
Vico Magistretti



MET
Piero Lissoni



MEX CUBE
Piero Lissoni



MEX-HI
Piero Lissoni



MILOE
Piero Lissoni



MON-CLOUD
Patricia Urquiola

Linear Sofas



2 FAUTEUIL GRAND CONFORT, PETIT MODÈLE, DEUX PLACES
Le Corbusier,
P. Jeanneret, C. Perriand



2 FAUTEUIL GRAND CONFORT, PETIT MODÈLE, DEUX PLACES, DURABLE
Le Corbusier,
P. Jeanneret, C. Perriand



2 FAUTEUIL GRAND CONFORT, PETIT MODÈLE, TROIS PLACES
Le Corbusier,
P. Jeanneret, C. Perriand



2 FAUTEUIL GRAND CONFORT, PETIT MODÈLE, TROIS PLACES, DURABLE
Le Corbusier,
P. Jeanneret, C. Perriand



3 FAUTEUIL GRAND CONFORT, GRAND MODÈLE, DEUX PLACES
Le Corbusier,
P. Jeanneret, C. Perriand



3 FAUTEUIL GRAND CONFORT, GRAND MODÈLE, DEUX PLACES, DURABLE
Le Corbusier,
P. Jeanneret, C. Perriand



3 FAUTEUIL GRAND CONFORT, GRAND MODÈLE, TROIS PLACES
Le Corbusier,
P. Jeanneret, C. Perriand



3 FAUTEUIL GRAND CONFORT, GRAND MODÈLE, TROIS PLACES, DURABLE
Le Corbusier,
P. Jeanneret, C. Perriand



5 CANAPÉ, APPARTEMENT LE CORBUSIER
Le Corbusier,
P. Jeanneret, C. Perriand



5 CANAPÉ, APPARTEMENT LE CORBUSIER, DURABLE
Le Corbusier,
P. Jeanneret, C. Perriand



ASPEN
Jean-Marie Massaud



BANQUETTE MAURITANIE
Charlotte Perriand



DUC-DUC
Mario Bellini



DUDET BOLD
Patricia Urquiola



DUDET SOFA
Patricia Urquiola



MARALUNGA / 40 / 40-S
Vico Magistretti



MARALUNGAMAXI / 40 MAXI
Vico Magistretti



MARALUNGA 50
Vico Magistretti



NOTTURNO A NEW YORK
Gaetano Pesce



REFOLO
Charlotte Perriand



SORIANA
Afra & Tobia Scarpa

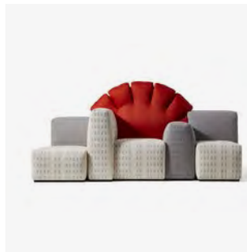

TRAMONTO A NEW YORK
Gaetano Pesce



UTRECHT
Gerrit Thomas Rietveld

Small Sofas



CAPITOL COMPLEX SOFA
Hommage à Pierre Jeanneret



LADY
Marco Zanuso



VOLAGE EX-S SLIM
Philippe Starck

Outdoor Sofas



3 FAUTEUIL GRAND CONFORT, GRAND MODÈLE, DEUX PLACES, OUTDOOR
Le Corbusier, Pierre Jeanneret,
Charlotte Perriand



3 FAUTEUIL GRAND CONFORT, GRAND MODÈLE, TROIS PLACES, OUTDOOR
Le Corbusier, Pierre Jeanneret,
Charlotte Perriand



DINE OUT
Rodolfo Dordoni



ELORO OUTDOOR
Rodolfo Dordoni



ESOSOFT OUTDOOR
Antonio Citterio



FENC-E NATURE
Philippe Starck



MEX-HI OUTDOOR
Piero Lissoni



NOVETRENTA OUTDOOR
Patricia Urquiola



SAIL OUT
Rodolfo Dordoni



VIDALENTA
Patricia Urquiola

ARMCHAIRS

Armchairs



1 FAUTEUIL DOSSIER BASCULANT

Designed by **Le Corbusier, Pierre Jeanneret, Charlotte Perriand,** 1928 Produced **Cassina,** 1965



COVER
1 FAUTEUIL DOSSIER BASCULANT Armchair, 8 CUBE sofa, Ortigia 13L656, black enamel frame, briar root leather. Rug IN TOUCH grigio ghiaccio.

TOP
1 FAUTEUIL DOSSIER BASCULANT armchair, hairyskin with black leather arm straps. 9 occasional table, Nero Marquina marble.

1 FAUTEUIL DOSSIER BASCULANT

LC
PJ
CP

Cassina iMaestri Collection

Collection Le Corbusier®, Pierre Jeanneret®, Charlotte Perriand®

Designed by **Le Corbusier, Pierre Jeanneret, Charlotte Perriand,** 1928 Produced **Cassina,** 1965



A lightweight, compact chair, designed in 1928 and introduced in 1929 at the Salon d'Automne [Autumn Salon], along with other extraordinary pieces, such as the Fauteuil Grand Confort, petit modèle and grand modèle, the Table Tube d'avion table and the Chaise longue à réglage continu. Like the other pieces in the collection, the Fauteuil dossier basculant armchair is the result of in-depth study of human posture and, in this case, is specifically engineered to provide perfect support for easy-going relaxation that is conducive to conversation. Its elegant simplicity of design allows the armchair to fit easily in various settings. It is also available in the 1928 Villa Church version and the 1930 version crafted for the French Union of Modern Artists exhibition.

IT Una seduta leggera e compatta, disegnata nel 1928 e presentata nel 1929 al Salon d'Automne insieme ad altri importanti modelli come le poltrone Fauteuil Grand Confort, petit modèle e grand modèle, il tavolo Table tube d'avion e la Chaise longue à réglage continu. Come altri modelli della collezione, la poltroncina Fauteuil dossier basculant deriva da uno studio approfondito sulla postura del corpo e, in questo caso specifico, si offre come supporto perfetto per un relax composto che predispone alla conversazione. La sua perfetta semplicità compositiva, adattabile ai diversi contesti, è declinata anche nelle versioni del 1928 per Villa Church e del 1930 per l'esposizione all'Union des Artistes Modernes.

DE Ein leichter und kompakter Sessel, der 1928 entworfen und 1929 zusammen mit anderen bedeutenden Modellen, wie die Sessel Fauteuil Grand Confort, petit modèle und grand modèle, der Tisch Table tube d'avion und die Chaiselongue à réglage continu, im Salon d'Automne präsentiert wurde. Wie die anderen Modelle der Kollektion basiert auch der Armlehnstuhl Fauteuil dossier basculant auf einer tiefgehenden Studie der Körperhaltung und bietet in diesem speziellen Fall eine perfekte Stütze für ein entspanntes Sitzen, das zu Gesprächen anregt. Mit seiner perfekten konstruktiven Schlichtheit fügt sich dieser Sessel harmonisch in die unterschiedlichsten Umgebungen ein. Der Sessel ist auch in den Versionen erhältlich, die 1928 für die Villa Church und 1930 für die Ausstellung der Union des Artistes Modernes entworfen wurden.

FR Une assise légère et compacte, conçue en 1928 et présentée en 1929 au Salon d'Automne aux côtés d'autres modèles emblématiques tels que les Fauteuil Grand Confort, petit modèle et grand modèle, la Table tube d'avion et la Chaise longue à réglage continu. Comme d' autres modèles de la collection, le Fauteuil dossier basculant est aussi le fruit d'une étude approfondie de la posture du corps. Il constitue le siège idéal pour se détendre et converser avec des amis. La parfaite simplicité de sa composition, qui le rend adaptable à différents contextes, est déclinée en versions différentes : la version de 1928 pour la Villa Church et celle de 1930 créée à l'occasion de l'exposition de l'Union des Artistes Modernes.

EN Structure

· Telaio in tubolare d'acciaio. Finitura cromato lucido o verniciato nei colori indicati a listino.
· Molle in acciaio nichelato per fissaggio e ancoraggio rivestimento.
Rivestimento
· Tessuto autoportante con profili in pelle naturale. Pelle con pelo. Cuoio autoportante.
Piedino
· In materiale plastico con finitura nera.

IT Struttura

· Frame in tubular steel. Polished chrome, or painted finish in the colours shown on the price list.
· Nickel-plated springs to secure and anchor the upholstery.
Upholstery
· Self-supporting fabric with natural leather trim. Hair-on leather. Self-supporting saddle-hide.
Feet
· In plastic with black finish.

DE Gestell

· Rahmen aus Hohlprofil aus Stahl. Oberfläche verchromt glänzend oder lackiert in den Farben nach Preisliste.
· Federn aus vernickeltem Stahl zur Befestigung und Verankerung des Bezugs.
Bezug
· Selbsttragender Stoff mit Profilen aus Leder natur. Fell. Selbsttragendes Kernleder.
Gleiter
· Aus Kunststoff mit schwarzer Oberfläche.

FR Structure

· Cadre en acier tubulaire. Finition chromé brillant ou peint dans les couleurs disponibles dans la liste des produits.
· Ressorts en acier nickelé pour la fixation et l'ancrage du revêtement.
Revêtement
· Tissu autoporteur avec bords en cuir naturel. Peau à poil. Cuir de sellerie autoporteur.
Embouts de pieds
· En matériau plastique, finition noir.

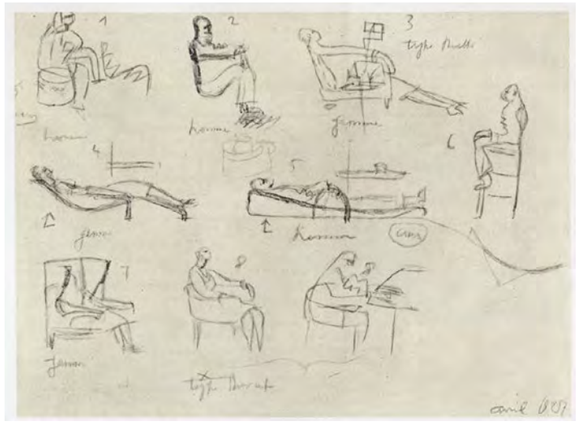

Étude sur les différentes manières de s'asseoir, 1927. Croquis de Le Corbusier © Fondation Le Corbusier /ADAGP. Source FLC

0011_/2_

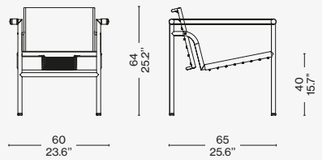

Identifying marks and production numbers

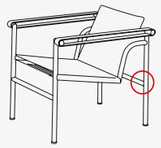

Cassina LC PJ CP N°..... Le Corbusier® Jeanneret® Perriand®

Scan the QR code to access all product information on the Cassina website.



ESOSOFT
lione (L) ceruleo, lincoln (L) antracite. matt anthracite painted structure

CUSHIONS
lione (L) ceruleo, lincoln (L) antracite

1 FAUTEUIL DOSSIER BASCULANT
blue saddle leather plus, gloss blue frame

ESOSOFT TABLE
grigio carnico marble, matt anthracite painted structure

FF. SPINE
blue hand-stained ash

AWKWARD LIGHT
aluminium and steel with black powder coating

JANUBI
antracite

CONSTANTIN
beeswax finish, solid oak base






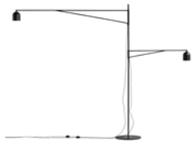
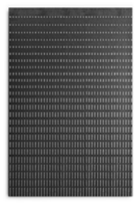




5 CANAPÉ, APPARTEMENT LE CORBUSIER
osaka (O) carta da zucchero, gunmetal base

1 FAUTEUIL DOSSIER BASCULANT
black leather, chrome structure

BOWY TABLE
amaranto base + blue top and am. walnut top

GHOST WALL
eremo (E) petrolio

AWKWARD LIGHT
aluminium and steel with black powder coating

ATACAMA 3
antracite

LC14 TABOURET CABANON
lacquered oak in brown and blue





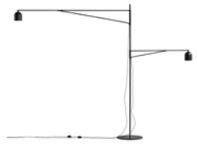



TOTAL LOOK SUGGESTIONS

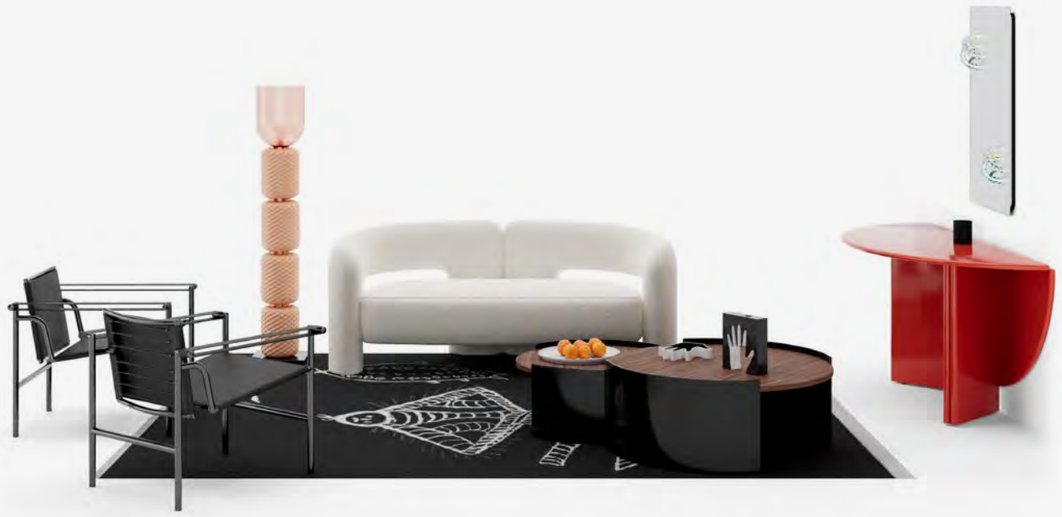

DUDET SOFA
lookbold (L) bianco lana

1 FAUTEIL DOSSIER BASCULANT
black saddle leather, black structure

BOWY TABLE
am. walnut top, black lacquered base

ANTELLA
rosso cina

FICUPALA
transparent pink glass + matt black base

GRAFFITI
standard

HOOPTICAL
mirror
















Cassina
1 FAUTEUIL DOSSIER BASCULANT, 60
Designed by Le Corbusier, Pierre Jeanneret, Charlotte Perriand, 1965



COVER
FAUTEUIL DOSSIER BASCULANT, 60, armchair, Blue saddle leather Plus, Gloss blue frame. JANUBI Antracite base and Bianco relief.

TOP
1 FAUTEUIL DOSSIER BASCULANT, 60, small armchair, Blue saddle leather Plus, Gloss blue frame. ESOSOFT sofa, Lione L606. ESOSOFT COFFEE TABLE, aluminium structure, Nero Marquina marble top. JANUBI Antracite base and Bianco relief.

1 FAUTEUIL DOSSIER BASCULANT, 60

LC
PJ
CP

Cassina iMaestri Collection

Designed by **Le Corbusier, Pierre Jeanneret, Charlotte Perriand,** 1965

A lightweight, compact chair that facilitates conversation, designed in 1928 and presented in 1929 at the Salon d'Automne, along with other extraordinary pieces, like the 2 Fauteuil Grand Confort, petit modèle and 3 Fauteuil Grand Confort, grand modèle, the 6 Table Tube d'avion table and the 4 Chaise longue à réglage continu. The balance between form and function relies on the use of the Modulor, a system based on the typical scale of human body proportions, and on a mathematical language inspired by the proportions of universal harmony. Maintaining the aesthetics, features, and dimensions of the iconic model, the 1 Fauteuil dossier basculant, 60 is proposed with a tubular metal structure in three new finishes – polished red, blue or green, coordinated to match the seat in self-supporting Cuoio Plus saddle leather in bordeaux, blue or green colour.



IT Una seduta leggera e compatta, che predispone alla conversazione, disegnata nel 1928 e presentata nel 1929 al Salon d'Automne insieme ad altri importanti modelli come le poltrone 2 Fauteuil Grand Confort, petit modèle e 3 Fauteuil Grand Confort, grand modèle, il tavolo 6 Table Tube d'avion e la 4 Chaise longue à réglage continu. L'equilibrio tra forma e funzione fa leva sull'utilizzo del Modulor, un sistema basato sulle misure tipo del corpo umano e su un linguaggio matematico che si rifà alle proporzioni dell'armonia universale. Mantenendo l'estetica, le caratteristiche e le dimensioni del modello iconico, 1 Fauteuil dossier basculant,60 è proposta con la struttura in tubolare metallico in tre nuove finiture lucide rosso, blu e verde, coordinate alla seduta in Cuoio Plus autoportante nei colori bordeaux, blu, verde.

DE Dieser leichte und kompakte Sessel, der zum Gespräch einlädt, wurde 1928 entworfen und 1929 zusammen mit anderen bedeutenden Modellen, wie die Sessel 2 Fauteuil Grand Confort, petit modèle und 3 Fauteuil Grand Confort, grand modèle, der Tisch 6 Table Tube d'avion und die 4 Chaise longue à réglage continu, im Salon d'Automne präsentiert. Die Harmonie von Form und Funktion nutzt die Verwendung des Proportionssystems Modulor, das auf den typischen Maßen des menschlichen Körpers und auf einem mathematischen Ansatz basiert, der mit den Proportionen der universellen Harmonie in Verbindung steht. Unter Wahrung der Ästhetik, der Eigenschaften und der Abmessungen des ikonischen Modells wird 1 Fauteuil dossier basculant, 60 mit einem Metallgestell aus Hohlprofil in den drei neuen glänzenden Oberflächen Rot, Blau und Grün angeboten, das mit einer Sitzfläche aus freitragendem Kernleder Plus in den Farben Bordeaux, Blau und Grün kombiniert wird.

FR Un siège léger et compact qui incite à la conversation, conçu en 1928 et présenté en 1929 au Salon d'Automne avec d'autres modèles importants tels que les fauteuils 2 Fauteuil Grand Confort, petit modèle et 3 Fauteuil Grand Confort, grand modèle, la table 6 Table Tube d'avion et la chaise 4 Chaise longue à réglage continu. L'équilibre entre forme et fonction repose sur l'utilisation du Modulor, un système basé sur les mesures typiques du corps humain et sur un langage mathématique qui s'inspire des proportions de l'harmonie universelle. Conservant l'esthétique, les caractéristiques et les dimensions du modèle iconique, 1 Fauteuil dossier basculant, 60 est proposé avec une structure en tube de métal dans trois nouvelles finitions brillantes en rouge, bleu et vert, coordonnées avec l'assise en Cuoio Plus autoportant en bordeaux, bleu et vert.

EN Structure

· Frame in tubular steel with polished red, blue or green finish.
Upholstery
· Cuoio Plus self-supporting saddle leather in bordeaux, blue or green colour.

IT Struttura

· Telaio in tubolare d'acciaio con finitura rosso, blu, verde lucido.
Rivestimento
· Cuoio Plus autoportante nei colori bordeaux, blu, verde.

DE Gestell

· Rahmen aus Hohlprofil aus Stahl mit glänzender Oberfläche in Rot, Blau und Grün.
Bezug
· Freitragendes Kernleder Plus in den Farben Bordeaux, Blau und Grün.

FR Structure

· Cadre en tube d'acier finition brillante en rouge, bleu, vert.
Revêtement
· Cuoio Plus autoportant en bordeaux, bleu et vert.



0011_/2_

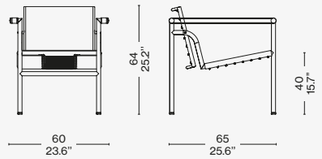

Identifying marks and production numbers

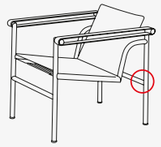

Cassina LC PJ CP N°.....

Scan the QR code to access all product information on the Cassina website.

Cassina



1 FAUTEUIL DOSSIER BASCULANT, UAM

Designed by **Le Corbusier, Pierre Jeanneret, Charlotte Perriand,** 1928 Produced **Cassina,** 2011

1 FAUTEUIL DOSSIER BASCULANT, UAM

LC
PJ
CP

Cassina iMaestri Collection

Collection Le Corbusier®, Pierre Jeanneret®, Charlotte Perriand®

Designed by **Le Corbusier, Pierre Jeanneret, Charlotte Perriand,** 1928 Produced **Cassina,** 2011



This version of the Fauteuil dossier basculant debuted at the first French Union of Modern Artists exhibition in 1930 and demonstrated how the furniture, displayed the previous year at the Salon d'Automne [Autumn Salon], could be produced with a greater variety of upholstery options. In this case, a saddlery detail that in the 1930s had already inspired many high-fashion collections.

IT Questa versione della poltroncina Fauteuil dossier basculant fu presentata alla prima mostra dell'Unione degli artisti moderni nel 1930, una mostra attraverso la quale si mostrò come gli arredi, presentati l'anno prima al Salon d'Automne, potevano essere realizzati con una più ampia varietà di rivestimenti. In questo caso un dettaglio di selleria, che già negli anni trenta aveva ispirato le collezioni dell'alta moda.

DE Diese Version des Armlehnstuhls Fauteuil dossier basculant wurde auf der ersten Ausstellung der Union des Artistes Modernes 1930 präsentiert, auf der die Designer zeigten, dass die Möbelstücke, die sie im Vorjahr im Salon d'Automne präsentiert hatten, mit einer Vielzahl an verschiedenen Bezügen ausgeführt werden konnten. Augenfällig ist das Detail der Lederverarbeitung, das bereits damals mehrfach die Haut Couture Kollektionen inspirierte.

FR Cette version du Fauteuil dossier basculant fut présentée lors du premier Salon de l'Union des artistes modernes de 1930; elle montre que les meubles présentés l'année précédente au Salon d'Automne pouvaient être réalisés avec divers revêtements. Dans ce cas, il s'agit d' un détail de sellerie qui, dans les années trente, avait déjà inspiré les collections de haute couture.

EN Structure

· Frame in tubular steel. Polished chrome finish.
Upholstery
· Self-supporting ecru colour fabric with natural leather trim.
· Armrests in self-supporting ecru fabric with natural leather trim.
· Nickel-plated springs to secure and anchor the upholstery.
Feet
· In plastic with black finish.

IT Struttura

· Telaio in tubolare d'acciaio. Finitura cromato lucido.
Rivestimento
· Tessuto autoportante ecru con profili in pelle naturale.
· Braccioli in tessuto autoportante ecru con profili in pelle naturale. · Molle in acciaio nichelato per fissaggio e ancoraggio rivestimento. Piedino
· In materiale plastico con finitura nera.

DE Gestell

· Rahmen aus Hohlprofil aus Stahl. Oberfläche verchromt glänzend. Bezug
· Selbsttragender Stoff Ecru mit Profilen aus Leder natur.
· Armlehnen aus selbsttragendem Stoff Ecru mit Profilen aus Leder natur.
· Federn aus vernickeltem Stahl zur Befestigung und Verankerung des Bezugs.
Gleiter
· Aus Kunststoff mit schwarzer Oberfläche.

FR Structure

· Cadre en acier tubulaire. Finition chromé brillant.
Revêtement
· Tissu autoporteur écru avec bords en cuir naturel.
· Accoudoirs en tissu autoporteur écru avec bord en cuir naturel.
· Ressorts en acier nickelé pour la fixation et l'ancrage du revêtement.
Embouts de pieds
· En matériau plastique, finition noir.

001 U1

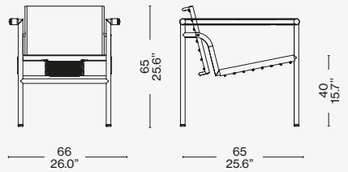

Identifying marks and production numbers

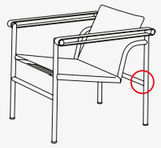

Cassina LC PJ CP N°..... Le Corbusier® Perriand® Jeanneret®

Scan the QR code to access all product information on the Cassina website.

Cassina



1 FAUTEUIL DOSSIER BASCULANT, VILLA CHURCH

Designed by **Le Corbusier, Pierre Jeanneret, Charlotte Perriand,** 1928 Produced **Cassina,** 2012

1 FAUTEUIL DOSSIER BASCULANT, VILLA CHURCH

LC
PJ
CP

Cassina iMaestri Collection

Collection Le Corbusier®, Pierre Jeanneret®, Charlotte Perriand®

Designed by **Le Corbusier, Pierre Jeanneret, Charlotte Perriand,** 1928 Produced **Cassina,** 2012



This version of the armchair was designed in 1928 for the Villa Church at Ville-d'Avray. Its padded and upholstered seat and backrest were fashioned to meet the customer's demand for extreme comfort. A similar padded and upholstered model was also crafted in 1928 for the art gallery of collector Raoul La Roche.

IT Questa versione della poltroncina fu progettata per la Villa Church à Ville-d'Avray nel 1928 con il sedile e lo schienale imbottiti per rispondere alla richiesta di un estremo confort da parte del cliente. Un modello simile imbottito fu realizzato, sempre nel 1928, anche per la galleria d'arte del collezionista Raoul La Roche.

DE Diese Version des Armlehnstuhls wurde 1928 für die Villa Church in Ville-d'Avray entworfen und verfügt über eine gepolsterte Sitzfläche und Rückenlehne, um die hohen Ansprüche zu erfüllen, die der Kunde an den Sitzkomfort gestellt hatte. Ein ähnliches gepolstertes Modell wurde ebenfalls 1928 für die Kunstgalerie des Kunstsammlers Raoul La Roche angefertigt.

FR Cette version de fauteuil dossier basculant fut conçue pour la Villa Church à Ville-d'Avray en 1928. Il est constitué d'un assise et d'un dossier rembourrés pour satisfaire la demande du commanditaire, qui le voulait extrêmement confortable. Un modèle similaire rembourré fut également réalisé, toujours en 1928, pour la galerie d'art du collectionneur Raoul La Roche.



Mobilier de la Villa Church, Ville d'Avray, 1928 © Le Corbusier, Pierre Jeanneret, Charlotte Perriand /ADAGP. Source FLC

001 V1-2

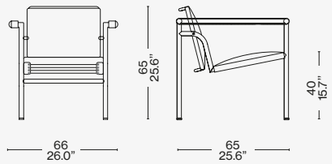

Identifying marks and production numbers

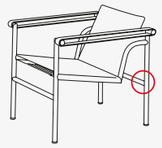

Cassina LC PJ CP N°..... Le Corbusier® P. Jeanneret® Ch. Perriand®

EN Structure

· Tubular steel. Polished chrome finish. Bent sheet metal painted grey colour. Black elastic webbing for seat.
Upholstery
· Blue satin fabric. Leather.
· Armrests in blue satin fabric with the front part of the armrest trimmed in grey leather or made entirely of leather.
Backrest
· Metal frame with elastic webbing.
· Padding in polyurethane foam and polyester fibre batting laminated to fabric lining.
Seat
· Padding in polyurethane foam and polyester fibre batting laminated to fabric lining.
Feet
· In plastic with black finish.

IT Struttura

· Tubolare d'acciaio. Finitura cromato lucido. Lamiera piegata e verniciata di colore grigio. Cinghie elastiche del piano seduta di colore nero.
Rivestimento
· Tessuto di raso blu. Pelle.
· Braccioli in tessuto di raso blu con parte anteriore e profili in pelle di colore grigio o completamente in pelle.
Schienale
· Telaio metallico dotato di cinghie elastiche.
· Imbottitura in poliuretano espanso e ovatta in fibra di poliestere accoppiata con vellutino.
Sedile
· Imbottitura in poliuretano espanso e ovatta in fibra di poliestere accoppiata con vellutino.
Piedino
· In materiale plastico con finitura nera.

DE Gestell

· Hohlprofil aus Stahl. Oberfläche verchromt glänzend. Gebogenes Blech mit Lackierung in der Farbe Grau. Elastische Riemen der Sitzfläche in der Farbe Schwarz. Bezug
· Blauer Satin. Leder.
· Armlehnen aus blauem Satin mit Vorderseite und Profilen aus Leder in der Farbe Grau oder komplett aus Leder. Rückenlehne
· Metallgestell mit elastischen Riemen.
· Polsterung aus PU-Schaum und Polyesterwatte mit Vlies. Sitzfläche
· Polsterung aus PU-Schaum und Polyesterwatte mit Vlies.
Gleiter
· Aus Kunststoff mit schwarzer Oberfläche.

FR Structure

· Acier tubulaire. Finition chromé brillant. Tôle pliée et peinte en gris. Sangles élastiques de l'assise de couleur noire.
Revêtement
· Tissu satin bleu. Cuir.
· Accoudoirs en tissu satin bleu avec avant et bords en cuir gris ou entièrement en cuir.
Dossier
· Cadre métallique équipé de sangles élastiques.
· Rembourrage en mousse polyuréthane et multicouche en ouate de fibre de polyester et tissu. Assise
· Rembourrage en mousse polyuréthane et multicouche en ouate de fibre de polyester et tissu. Embouts de pieds
· En matériau plastique, finition noir.

Scan the QR code to access all product information on the Cassina website.

Cassina



2 FAUTEUIL GRAND CONFORT, PETIT MODÈLE

Designed by **Le Corbusier, Pierre Jeanneret, Charlotte Perriand,** 1928 Produced **Cassina,** 1965

2 FAUTEUIL GRAND CONFORT, PETIT MODÈLE

LC
PJ
CP

Cassina iMaestri Collection

Collection Le Corbusier®, Pierre Jeanneret®, Charlotte Perriand®

Designed by **Le Corbusier, Pierre Jeanneret, Charlotte Perriand,** 1928 Produced **Cassina,** 1965



Armchairs

A timeless style that has written its own chapter in design history, becoming an icon of global fame. Designed for ease of conversation, the armchair was exhibited in 1929 at the Salon d'Automne in Paris as the archetype of the modern concept of furnishings, interpreted by its authors as "household equipment". The separation between the metal structure and the cushions is consistent with the principles of Rationalism, just as the separation between the parts is based on an industrial approach to production, reminiscent of the architectural relationship between the loadbearing structure and the in-fill elements. These models are also available in a version developed using circular materials, while maintaining the utmost respect for its original design. Thanks to the work carried out by Cassina LAB (the project born from the collaboration with POLI.design at the Milan Polytechnic), the cushions are made with padding in blown recycled polyester fibre.

IT Un modello senza tempo che ha fatto la storia del design divenendo un'icona di fama mondiale. Progettata per la comodità di conversazione, la poltrona fu esposta al Salon d'Automne a Parigi nel 1929, quale archetipo della moderna concezione degli arredi, intesi dagli autori come "attrezzature domestiche". L'indipendenza fra la struttura metallica e i cuscini si allinea ai principi del razionalismo, così come la separazione tra le parti segue la logica della produzione industriale evocando la relazione architettonica tra la struttura portante e gli elementi di tamponamento. Questi modelli sono disponibili anche in una versione sviluppata con materiali circolari, sempre nel massimo rispetto del progetto originale. Grazie al lavoro svolto da Cassina LAB, il percorso nato dalla collaborazione con il POLI.design del Politecnico di Milano, i cuscini sono realizzati con imbottitura in fibra soffiata di poliestere riciclato.

DE Ein zeitloses Modell, das Design-Geschichte geschrieben hat und zu einer Ikone von Weltruhm geworden ist. Der Sessel wurde für behagliche Konversation entworfen und 1929 im Salon d'Automne in Paris ausgestellt als Archetyp der modernen Konzeption von Einrichtungsgegenständen, die von den Designern als "Haushaltsgegenstände" verstanden werden. Die Unabhängigkeit von Metallgestell und Kissen liegt auf einer Linie mit den Grundsätzen des Rationalismus, ebenso wie die Trennung zwischen den Teilen, die der Logik der industriellen Produktion folgt und sich an der architektonischen Beziehung zwischen dem Tragwerk und der Ausmauerung inspiriert. Diese Modelle sind auch in einer Version erhältlich, die aus Materialien der Kreislaufwirtschaft gefertigt wird und ebenfalls eine getreue Nachbildung des Originalentwurfs ist. Dank der Arbeit, die Cassina LAB in Zusammenarbeit mit dem Kompetenzzentrum für Design POLI.design des Polytechnikums Mailand geleistet hat, besteht die Polsterung der Kissen aus Meltblown-Vliesstoff aus recyceltem PET.

FR Un modèle intemporel qui a fait l'histoire du design, devenant une icône de renommée mondiale. Conçu pour permettre de converser en tout confort, ce fauteuil a été exposé au Salon d'Automne de Paris en 1929, incarnant l'archétype du concept moderne de meubles, considérés par leurs auteurs comme des « équipements ménagers ». L'indépendance entre la structure métallique et les coussins est conforme aux principes du rationalisme, ainsi la séparation entre les parties suit la logique de la production industrielle, évoquant la relation architecturale entre la structure portante et les éléments de remplissage. Ces modèles sont également disponibles dans une version développée avec des matériaux circulaires, toujours dans le plus grand respect du projet original. Grâce au travail effectué par Cassina LAB, né de la collaboration avec POLI.design de l'École polytechnique de Milan, les coussins sont composés d'un rembourrage en fibre soufflée de polyester recyclé.

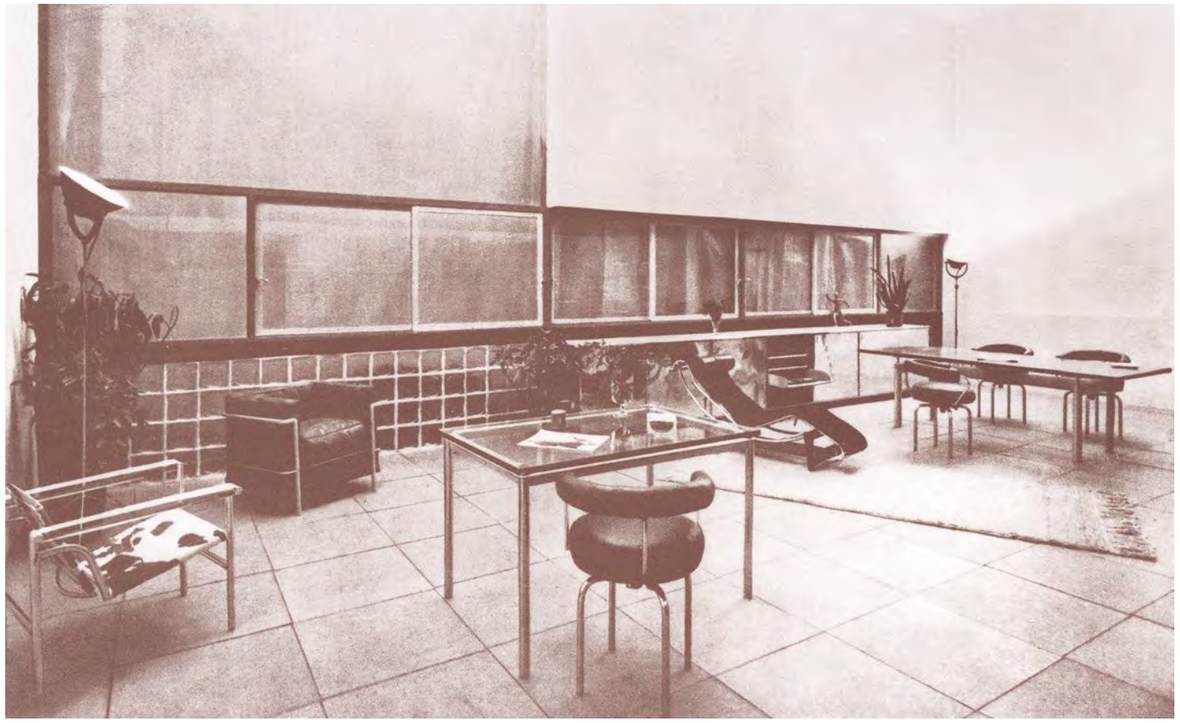

Équipement intérieur d’une habitation, Salon d’Automne, 1929, Paris ©
Le Corbusier, Pierre Jeanneret, Charlotte Perriand/Photo J. Collas /ADAGP.
Source AChP

EN Structure

· Frame in tubular steel. Polished chrome, or painted finish in the colours shown on the price list. Cushion padding
· Variable density polyurethane foam.
· Resin-treated polyester fibre batting laminated to fabric lining, or goose down in the feather version.
Upholstery
· Fabric or leather.
Seat frame
· In steel angle bar with elastic webbing, chrome-plated or painted in the colours shown on the price list.
Feet
· In plastic with black finish.

IT Struttura

· Telaio in tubolare d'acciaio. Finitura cromato lucido o verniciato nei colori indicati a listino.
Imbottitura cuscini
· Poliuretano espanso a densità differenziata.
· Ovatta in fibra di poliestere resinata accoppiata con vellutino o piumino d'oca nella versione in piuma.
Rivestimento
· Tessuto o pelle.
Telaio seduta
· In acciaio profilato angolare, cromato o verniciato nei colori elencati a listino e dotato di cinghiatura elastica.
Piedino
· In materiale plastico con finitura nera.

DE Gestell

· Rahmen aus Hohlprofil aus Stahl. Oberfläche verchromt glänzend oder lackiert in den Farben nach Preisliste.
Polsterung Kissen
· PU-Schaum mit unterschiedlicher Dichteverteilung.
· Polsterwatte aus Polyesterharzfasern mit Vlies oder mit Gänsedaunen in der Version mit Daunenfüllung.
Bezug
· Stoff oder Leder.
Rahmen Sitzfläche
· Aus Winkelprofil aus Stahl, verchromt oder in den Farben nach Preisliste.
Gleiter
· Aus Kunststoff mit schwarzer Oberfläche.

FR Structure

· Cadre en acier tubulaire. Finition chromé brillant ou peint dans les couleurs disponibles dans la liste des produits.
Rembourrage des coussins
· Mousse polyuréthane à densité différenciée.
· Multicouche en ouate de fibre de polyester résinée et tissu ou duvet d'oie dans la version en plume.
Revêtement
· Tissu ou cuir.
Cadre de l'assise
· En acier profilé angulaire, chromé ou peint dans les couleurs disponibles dans la liste de produits et équipé de sangles élastiques.
Embouts de pieds
· En matériau plastique, finition noir.

CERTIFIED PRODUCT Cassina Pro CERTIFIED PRODUCT

ONLY FOR THE VERSIONS
SHOWN ON THE PRICE LIST





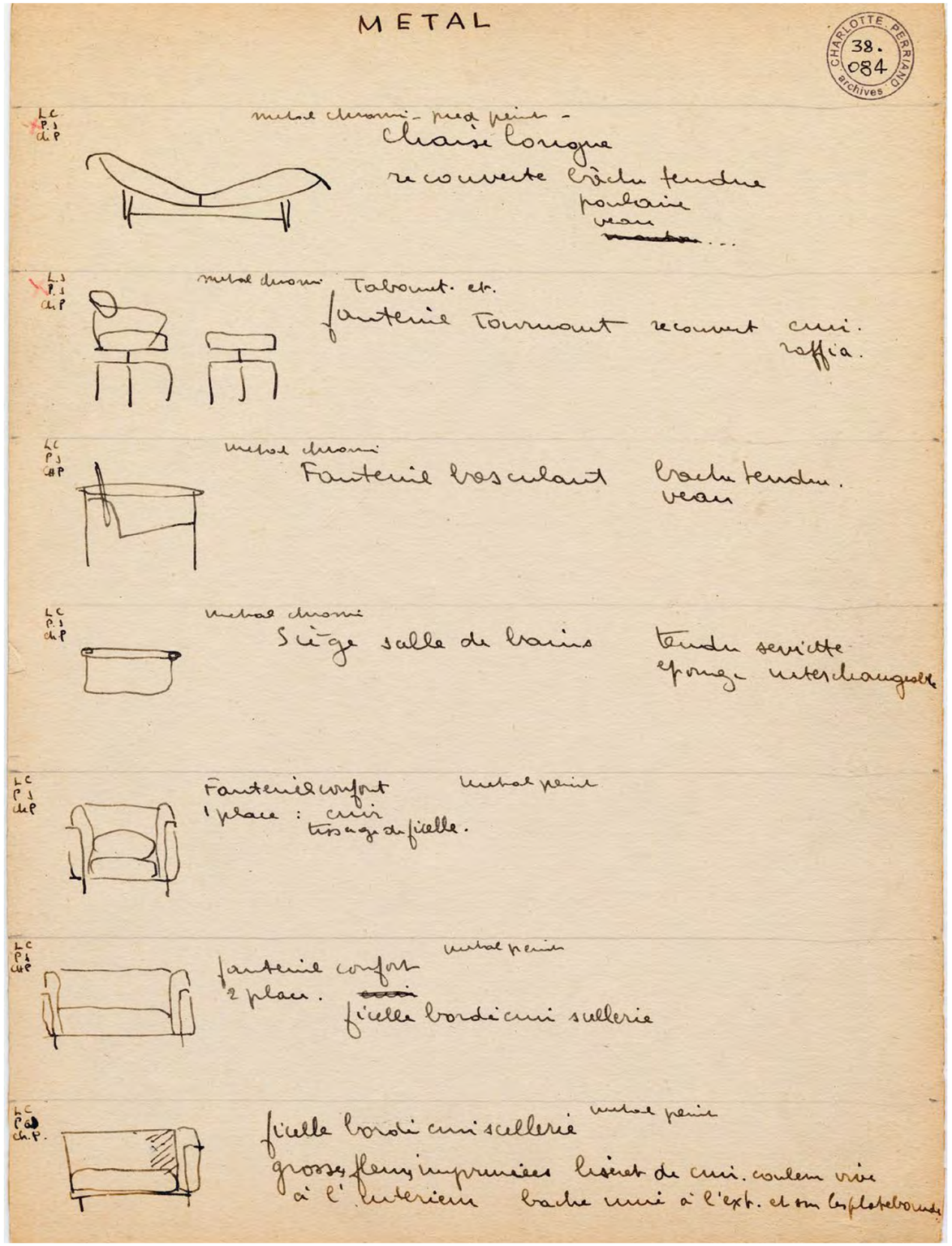

Liste des meubles de Le Corbusier, Pierre Jeanneret, Charlotte Perriand. Croquis Charlotte Perriand © Archives Charlotte Perriand /ADAGP. Source AChP

002 1_/E_

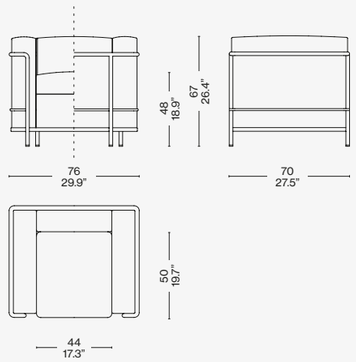

Identifying marks and production numbers

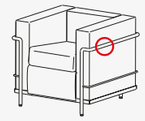

Cassina LC PJ CP N°..... le Corbusier® P. Jeanneret® Charlotte Perriand®

Scan the QR code to access all product information on the Cassina website.



ESOSOFT
eremo (E) avorio. matt anthracite painted structure

CUSHIONS
eremo (E) avorio, falkland (F) perla

2 FAUTEUIL GRAND CONFORT
lirico blue velvet, blue gloss structure

ORDINAL
portoro marble

FF. SPINE
blue hand-stained ash

POLYSHAPE
blue

MOKORO
bianco

FLUID JOINERY
blue

DOT PATTERN LIGHT
black







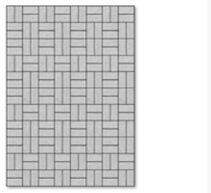





8
eremo (E) antracite, aluminiumbase

CUSHIONS
eremo (E) antracite, beige

2 FAUTEUIL GRAND CONFORT
nabuk avorio, chrome structure

MEX
back-lacquered caffè base, clear glass top

SAHARA GRID
argilla

FICUPALA
marquinia marble base, pink glass

NUVOLA ROSSA
am. walnut structure

CICOGNINO
am. walnut

GIBBOUS
bent extra-clear glass




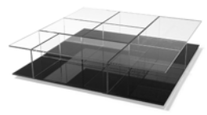






TOTAL LOOK SUGGESTIONS



MET
osaka (O) smeraldo aluminium base

CUSHIONS
osaka (O): smeraldo, talpa leather (ZZ): foresta

2 FAUTEUIL GRAND CONFORT
leather (ZZ) noce chrome frame

MEX-HI TABLE
chrome base + am-walnut and carrara marble top

INFINITO WALL
am. walnut

FICUPALA
marquinia marble base, pink glass body

ATACAMA 3
antracite







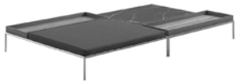








Cassina
2 FAUTEUIL
GRAND CONFORT,
PETIT MODÈLE,
DURABLE
Designed by Le Corbusier, Pierre Jeanneret, Charlotte Perriand, 1928
Produced Cassina, 2020



COVER
2 FAUTEUIL GRAND CONFORT, PETIT MODÈLE, DURABLE armchairs, light blue enameled frame, Francoforte 13F103. 10 TABLE EN TUBE BASSE, GRAND MODÈLE coffee table, amber colored glass. Accessories COLLECTION CHANDIGARH. Accessories SILVAN, vase.

TOP
2 FAUTEUIL GRAND CONFORT, PETIT MODÈLE, TROIS PLACES, DURABLE sofas, light blue enameled frame, Francoforte 13F103. 10 TABLE EN TUBE BASSE, GRAND MODÈLE coffee table, amber colored glass. SAHARA GRID, rug. Accessories SILVAN, vase.

2 FAUTEUIL GRAND CONFORT, PETIT MODÈLE, DURABLE

Cassina LAB

LC
PJ
CP

Cassina iMaestri Collection

Collection Le Corbusier®, Pierre Jeanneret®, Charlotte Perriand®

Designed by **Le Corbusier, Pierre Jeanneret, Charlotte Perriand,** 1928 Produced **Cassina,** 2020



Armchairs

A timeless style that has written its own chapter in design history, becoming an icon of global fame. Designed for ease of conversation, the armchair was exhibited in 1929 at the Salon d'Automne in Paris as the archetype of the modern concept of furnishings, interpreted by its authors as "household equipment". The separation between the metal structure and the cushions is consistent with the principles of Rationalism, just as the separation between the parts is based on an industrial approach to production, reminiscent of the architectural relationship between the loadbearing structure and the in-fill elements. These models are also available in a version developed using circular materials, while maintaining the utmost respect for its original design. Thanks to the work carried out by Cassina LAB (the project born from the collaboration with POLI.design at the Milan Polytechnic), the cushions are made with padding in blown recycled polyester fibre.

IT Un modello senza tempo che ha fatto la storia del design divenendo un'icona di fama mondiale. Progettata per la comodità di conversazione, la poltrona fu esposta al Salon d'Automne a Parigi nel 1929, quale archetipo della moderna concezione degli arredi, intesi dagli autori come "attrezzature domestiche". L'indipendenza fra la struttura metallica e i cuscini si allinea ai principi del razionalismo, così come la separazione tra le parti segue la logica della produzione industriale evocando la relazione architettonica tra la struttura portante e gli elementi di tamponamento. Questi modelli sono disponibili anche in una versione sviluppata con materiali circolari, sempre nel massimo rispetto del progetto originale. Grazie al lavoro svolto da Cassina LAB, il percorso nato dalla collaborazione con il POLI.design del Politecnico di Milano, i cuscini sono realizzati con imbottitura in fibra soffiata di poliestere riciclato.

DE Ein zeitloses Modell, das Design-Geschichte geschrieben hat und zu einer Ikone von Weltruhm geworden ist. Der Sessel wurde für behagliche Konversation entworfen und 1929 im Salon d'Automne in Paris ausgestellt als Archetyp der modernen Konzeption von Einrichtungsgegenständen, die von den Designern als "Haushaltsgegenstände" verstanden werden. Die Unabhängigkeit von Metallgestell und Kissen liegt auf einer Linie mit den Grundsätzen des Rationalismus, ebenso wie die Trennung zwischen den Teilen, die der Logik der industriellen Produktion folgt und sich an der architektonischen Beziehung zwischen dem Tragwerk und der Ausmauerung inspiriert. Diese Modelle sind auch in einer Version erhältlich, die aus Materialien der Kreislaufwirtschaft gefertigt wird und ebenfalls eine getreue Nachbildung des Originalentwurfs ist. Dank der Arbeit, die Cassina LAB in Zusammenarbeit mit dem Kompetenzzentrum für Design POLI.design des Polytechnikums Mailand geleistet hat, besteht die Polsterung der Kissen aus Meltblown-Vliesstoff aus recyceltem PET.

FR Un modèle intemporel qui a fait l'histoire du design, devenant une icône de renommée mondiale. Conçu pour permettre de converser en tout confort, ce fauteuil a été exposé au Salon d'Automne de Paris en 1929, incarnant l'archétype du concept moderne de meubles, considérés par leurs auteurs comme des « équipements ménagers ». L'indépendance entre la structure métallique et les coussins est conforme aux principes du rationalisme, ainsi la séparation entre les parties suit la logique de la production industrielle, évoquant la relation architecturale entre la structure portante et les éléments de remplissage. Ces modèles sont également disponibles dans une version développée avec des matériaux circulaires, toujours dans le plus grand respect du projet original. Grâce au travail effectué par Cassina LAB, né de la collaboration avec POLI.design de l'École polytechnique de Milan, les coussins sont composés d'un rembourrage en fibre soufflée de polyester recyclé.

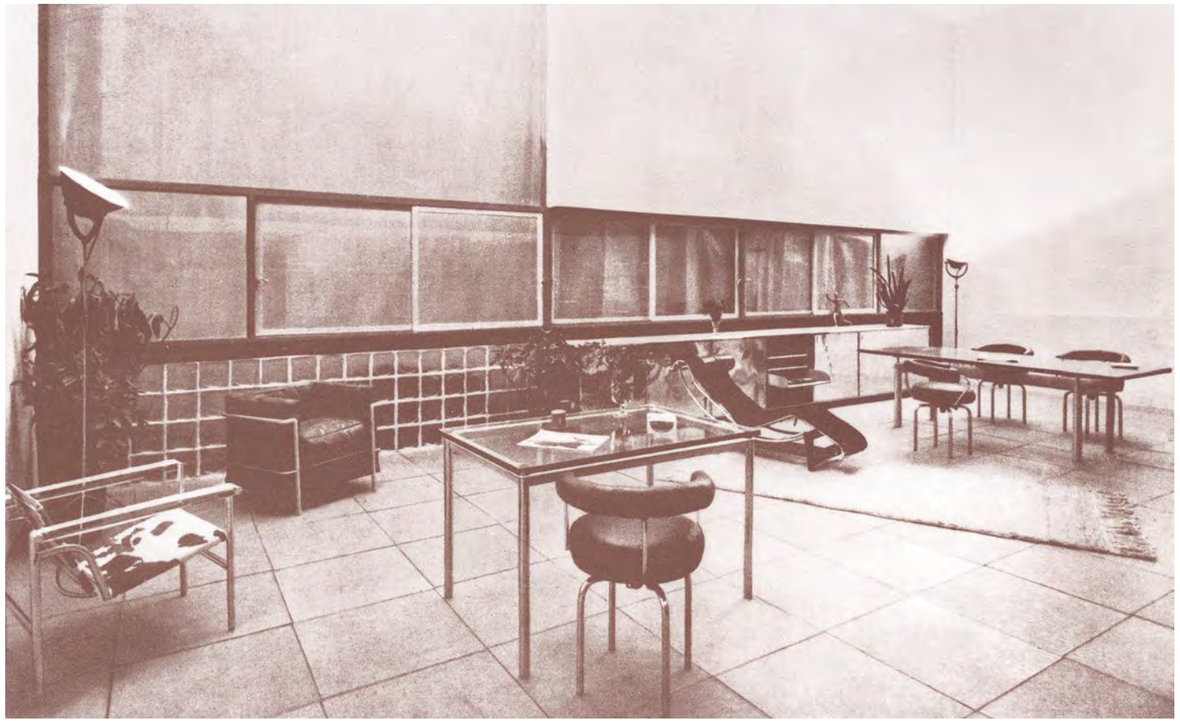

Équipement intérieur d’une habitation, Salon d’Automne, 1929, Paris ©
Le Corbusier, Pierre Jeanneret, Charlotte Perriand/Photo J. Collas /ADAGP.
Source AChP





EN Structure

· Frame in tubular steel. Polished chrome or brushed-nickel finish, or painted in the colours shown on the price list.
Cushion padding
· Blown recycled polyester fibre
Upholstery
· Fabric or leather.
Seat frame
· In steel angle bar with elastic webbing, chrome-plated, or painted in the colours shown on the price list.
Feet
· In plastic with black finish.

IT Struttura

· Telaio in tubolare d’acciaio. Finitura cromato lucido, nickel spazzolato o verniciato nei colori indicati a listino.
Imbottitura cuscini
Poliuretano flessibile con polioli ecocompatibili derivanti da fonti bio rinnovabili.
· Fibra di PET riciclata al 100% accoppiata con vellutino.
Rivestimento
· Tessuto o pelle.
Telaio seduta
· In acciaio profilato angolare, cromato, o verniciato nei colori elencati a listino e dotato di cinghiatura elastica.
Piedino
· In materiale plastico con finitura nera.

DE Gestell

· Rahmen aus Hohlprofil aus Stahl. Oberfläche verchromt glänzend, vernickelt gebürstet oder lackiert in den Farben nach Preisliste.
Kissenfüllung
· Meltblown-Vliesstoff aus recyceltem PET.
Bezug
· Stoff oder Leder.
Rahmen Sitzfläche
· Aus Winkelprofil aus Stahl, verchromt oder in den Farben nach Preisliste, mit elastischen Riemen. Gleiter
· Aus Kunststoff mit schwarzer Oberfläche.

FR Structure

· Cadre en acier tubulaire. Finition chromé brillant, nickel brossé ou peint dans les couleurs disponibles dans la liste des produits. Rembourrage des coussins
· Fibre soufflée de polyester recyclé
Revêtement
· Tissu ou cuir.
Cadre de l'assise
· En acier profilé angulaire, chromé, ou peint dans les couleurs disponibles dans la liste de produits et équipé de sangles élastiques.
Embouts de pieds
· En matériau plastique, finition noir.

CERTIFIED PRODUCT Cassina Pro CERTIFIED PRODUCT

ONLY FOR THE VERSIONS
SHOWN ON THE PRICE LIST



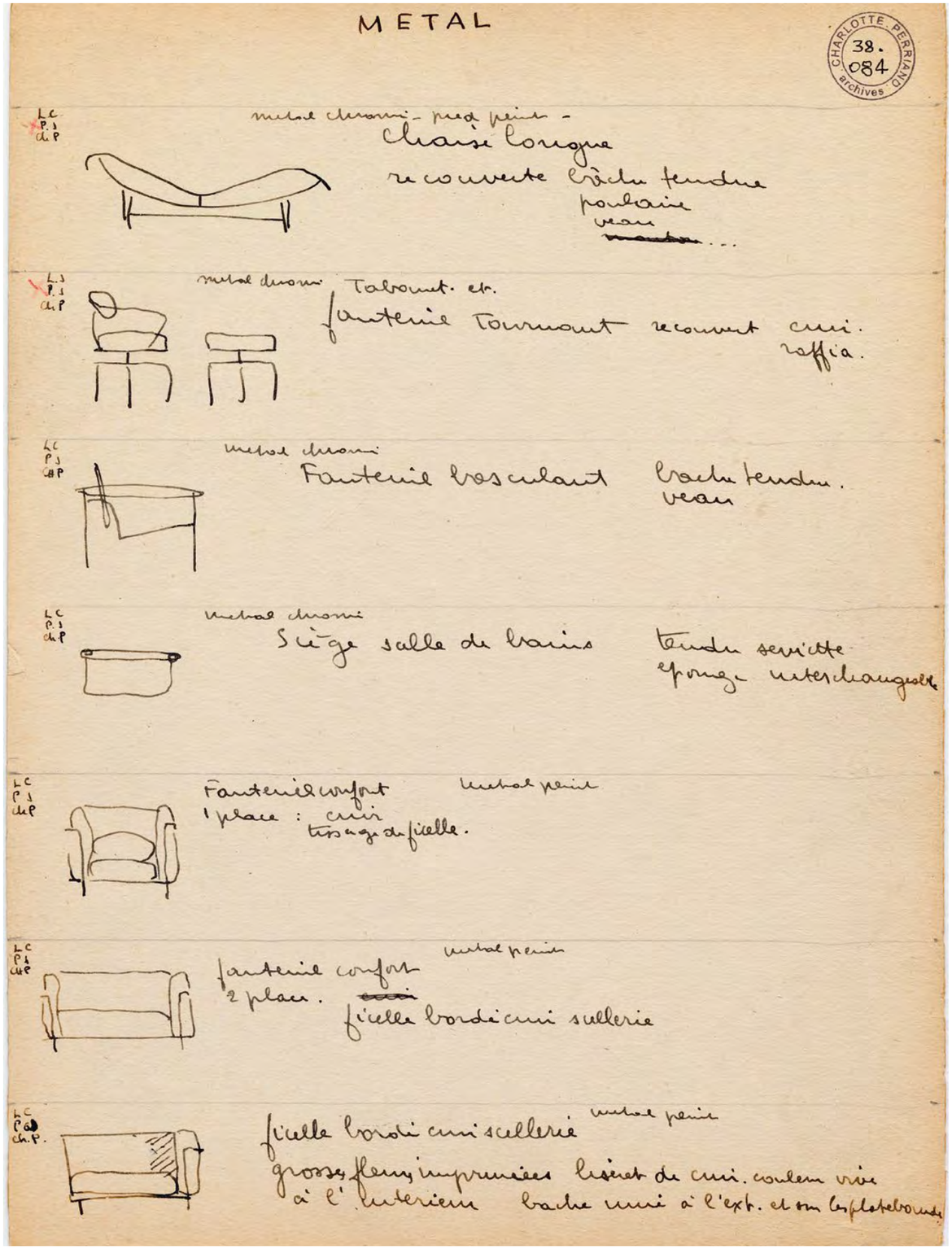

Liste des meubles de Le Corbusier, Pierre Jeanneret, Charlotte Perriand. Croquis Charlotte Perriand © Archives Charlotte Perriand /ADAGP. Source AChP

002 1_/E_

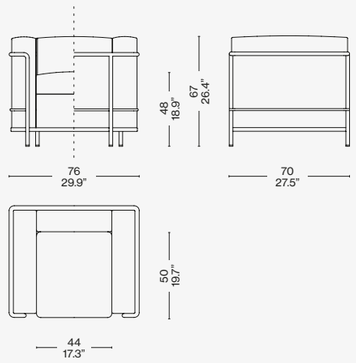

Identifying marks and production numbers

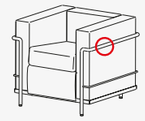

Cassina LC PJ CP N°..... le Corbusier® P. Jeanneret® C. Perriand®

Scan the QR code to access all product information on the Cassina website.

Cassina



2 FAUTEUIL GRAND CONFORT, PETIT MODÈLE, DURABLE, 60

Designed by **Le Corbusier, Pierre Jeanneret, Charlotte Perriand,** 1965

2 FAUTEUIL GRAND CONFORT, PETIT MODÈLE, DURABLE, 60

LC
PJ
CP

Cassina iMaestri Collection

Designed by **Le Corbusier, Pierre Jeanneret, Charlotte Perriand,** 1965



Designed for conversation and exhibited at the Salon d'Automne in Paris in 1929 as the archetype of the modern concept of furnishings, interpreted by its authors as "household equipment", the armchair is honoured in its 60th anniversary of production with a special edition. The separation between the metal structure and the cushions is consistent with the principles of Rationalism, just as the separation between the parts is based on an industrial approach to production, reminiscent of the architectural relationship between the loadbearing structure and the in-fill elements. Preserving the aesthetics, features, and dimensions of the iconic model that has written its own chapter in design history, becoming an icon of global fame, 2 Fauteuil Grand Confort, petit modèle, durable, 60 is proposed in a version made with circular materials, with the tubular metal structure in three new finishes – polished red, blue or green colour with tone-on-tone coordinated upholstery in soft mohair fabric.

IT Progettata per la conversazione ed esposta al Salon d'Automne a Parigi nel 1929 come archetipo della moderna concezione degli arredi, intesi dagli autori come "attrezzature domestiche", la poltrona festeggia il suo sessantesimo anniversario di produzione con un'edizione speciale. L'indipendenza fra la struttura metallica e i cuscini si allinea ai principi del razionalismo, così come la separazione tra le parti segue la logica della produzione industriale evocando la relazione architettonica tra la struttura portante e gli elementi di tamponamento. Custodendo l'estetica, le caratteristiche e le dimensioni del modello iconico, che ha fatto la storia del design divenendo un'icona di fama mondiale, 2 Fauteuil Grand Confort, petit modèle, durable, 60 è proposta nella versione con materiali circolari, con la struttura in tubolare metallico in tre nuove finiture lucide nei colori rosso, blu e verde e il rivestimento abbinato ton sur ton in morbido tessuto mohair.

DE Der Sessel, der für die Konversation entworfen wurde und 1929 im Salon d'Automne in Paris als Archetyp der modernen Konzeption von Einrichtungsgegenständen, die von den Designern als "Haushaltsgegenstände" verstanden werden, ausgestellt wurde, feiert sein 60. Produktionsjubiläum mit einer Special Edition. Die Unabhängigkeit von Metallgestell und Kissen liegt auf einer Linie mit den Grundsätzen des Rationalismus, ebenso wie die Trennung zwischen den Teilen, die der Logik der industriellen Produktion folgt und sich an der architektonischen Beziehung zwischen dem Tragwerk und der Ausmauerung inspiriert. Unter Wahrung der Ästhetik, der Eigenschaften und der Abmessungen des ikonischen Modells, das Design-Geschichte geschrieben hat und zu einer Ikone von Weltruhm geworden ist, wird 2 Fauteuil Grand Confort, petit modèle, durable, 60 in der Version aus Materialien der Kreislaufwirtschaft angeboten, mit einem Metallgestell aus Hohlprofil in den drei neuen glänzenden Oberflächen Rot, Blau und Grün und farblich abgestimmten Bezug aus weichem Mohair-Samt.

FR Conçu pour la conversation et exposé au Salon d'Automne de Paris en 1929 comme un archétype de la conception moderne des meubles, considérés par les auteurs comme des « équipements ménagers », le fauteuil célèbre son 60e anniversaire de production avec une édition spéciale. L'indépendance entre la structure métallique et les coussins est conforme aux principes du rationalisme, ainsi la séparation entre les parties suit la logique de la production industrielle, évoquant la relation architecturale entre la structure portante et les éléments de remplissage. Conservant l'esthétique, les caractéristiques et les dimensions du modèle iconique, qui a marqué l'histoire du design en devenant une icône de renommée mondiale, 2 Fauteuil Grand Confort, petit modèle, durable, 60 est proposé dans une version avec des matériaux circulaires ; la structure en tube de métal est déclinée en trois nouvelles finitions brillantes en rouge, bleu et vert, et le revêtement ton sur ton assorti est en tissu mohair doux.

EN Structure

· Frame in tubular steel with polished red, blue or green colour finish.
Cushions
· In variable density polyurethane foam with a percentage of polyols derived from biological sources, recycled polyester fibre wadding, upholstered in Lirico fabric in red, blue or green colour.

IT Struttura

· Telaio in tubolare d'acciaio con finitura lucida nei colori rosso, blu, verde.
Cuscini
· In poliuretano espanso a densità differenziata con una percentuale di polioli derivanti da origine biologica, ovatta in fibra di poliestere riciclato, rivestiti in tessuto Lirico nei colori rosso, blu, verde.

DE Gestell

· Rahmen aus Hohlprofil aus Stahl mit glänzender Oberfläche in den Farben Rot, Blau und Grün.
Kissen
· Aus PU-Schaum mit unterschiedlicher Dichteverteilung, hergestellt mit einem Anteil an Polyolen aus biologischen Quellen, und Polsterwatte aus recycelter PET-Faser, mit Stoffbezug Lirico in den Farben Rot, Blau und Grün.

FR Structure

· Cadre en tube d'acier finition brillante en rouge, bleu, vert.
Coussins
· En mousse polyuréthane à densité différenciée contenant un pourcentage de polyols dérivés de sources biologiques, ouate en fibres de polyester recyclé, recouverts de tissu Lirico en rouge, bleu et vert.



002 1_/E_

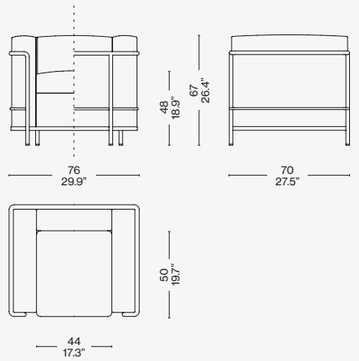

Identifying marks and production numbers

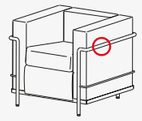

Cassina LC PJ CP N°..... Le Corbusier® Jeanneret® Perriand®

Scan the QR code to access all product information on the Cassina website.

Cassina



3 FAUTEUIL GRAND CONFORT, GRAND MODÈLE

Designed by **Le Corbusier, Pierre Jeanneret, Charlotte Perriand,** 1928 Produced **Cassina,** 1965

3 FAUTEUIL GRAND CONFORT, GRAND MODÈLE

LC
PJ
CP

Cassina iMaestri Collection

Collection Le Corbusier®, Pierre Jeanneret®, Charlotte Perriand®

Designed by **Le Corbusier, Pierre Jeanneret, Charlotte Perriand,** 1928 Produced **Cassina,** 1965



Armchairs

In the various models of Fauteuil Grand Confort, grand modèle, the concept of modernity is expressed through the separation between the metal support frame and the upholstered elements. The loose cushions are set inside a painted or chrome-plated tubular steel cage that forms the primary support for the piece in all its variations from the armchair with armrest on one or both sides, to the two- and three-seat sofas. Over the years, Cassina has worked very closely with Charlotte Perriand, her daughter Pernette and the Fondation Le Corbusier to introduce new versions and finishes that, while reinterpreting the original design, remain entirely faithful to its authenticity. These models are also available in version with a conscious soul. Thanks to the work carried out by Cassina LAB (the project born from the collaboration with POLI.design at the Milan Polytechnic), the cushions are made with padding in blown polyester fibre.

IT Con i diversi modelli di Fauteuil Grand Confort, grand modèle la logica della modernità attua una separazione tra la struttura portante in metallo e gli elementi imbottiti. I cuscini, privi di legami, sono disposti in una gabbia di tubi di acciaio verniciato o cromato che costituisce il supporto primario del mobile in ogni sua declinazione, dalla poltrona con bracciolo singolo o doppio ai divani a due o tre posti. Nel corso degli anni Cassina ha collaborato a stretto contatto con Charlotte Perriand, la figlia Pernette Perriand-Barsac e la Fondation Le Corbusier per introdurre nuove versioni e finiture che pur reinterpretando il progetto originale ne rispettano pienamente l'autenticità. Questi modelli sono disponibili anche in una versione dall'anima consapevole. Grazie al lavoro svolto da Cassina LAB, il percorso nato dalla collaborazione con il POLI.design del Politecnico di Milano, i cuscini sono realizzati con imbottitura in fibra soffiata di poliestere.

DE Bei den verschiedenen Modellen des Sessels Fauteuil Grand Confort, grand modèle wird die Logik der Moderne mit der Trennung von tragendem Gestell und gepolsterten Elementen umgesetzt. Die Kissen sind ohne Befestigung in einem Rahmen aus lackierten oder verchromten Stahlprofilen angeordnet, der das Hauptgestell dieses ikonischen Sessels in allen seinen Ausführungen bildet, vom Sessel mit einer oder zwei Armlehnen bis zu den Zweisitzer- oder Dreisitzersofas. Im Laufe der Jahre hat Cassina eng mit Charlotte Perriand, ihrer Tochter Pernette Perriand-Barsac und der Fondation Le Corbusier zusammengearbeitet, um neue Versionen und Oberflächen einzuführen, die zwar eine Neuinterpretation des Originalentwurfs darstellen, dessen Authentizität aber in jeder Hinsicht respektieren. Diese Modelle sind auch in einer umweltbewussten Version erhältlich. Dank der Arbeit, die Cassina LAB in Zusammenarbeit mit dem Kompetenzzentrum für Design POLI.design des Polytechnikums Mailand geleistet hat, besteht die Polsterung der Kissen aus Meltblown-Vliesstoff aus PET.

FR Avec les différents modèles de Fauteuil Grand Confort grand modèle, la logique de la modernité met en œuvre une séparation entre la structure portante en métal et les éléments rembourrés. Les coussins indépendants sont disposés dans une cage en tubes d'acier peint ou chromé qui constitue le support principal du meuble dans toutes ses déclinaisons, du fauteuil à un seul ou deux accoudoirs aux canapés deux ou trois places. Au fil des ans, Cassina a collaboré étroitement avec Charlotte Perriand, sa fille Pernette et la Fondation Le Corbusier pour introduire de nouvelles versions et finitions qui réinterprètent le projet original tout en respectant pleinement son authenticité. Ces modèles sont également disponibles en version éco-responsable. Grâce au travail effectué par Cassina LAB, né de la collaboration avec POLI.design de l'École polytechnique de Milan, les coussins sont composés d'un rembourrage en fibre soufflée de polyester recyclé.



Mobilier de la Villa Church, Ville d'Avray, 1928 © Le Corbusier, Pierre Jeanneret, Charlotte Perriand /ADAGP. Source FLC/AChP

EN Structure

· Frame in tubular steel. Polished chrome, or painted finish in the colours shown on the price list. Cushion padding
· Polyurethane foam fill with polyurethane foam insert.
· Resin-treated polyester fibre batting laminated to fabric, or goose down in the feather version.
Upholstery
· Fabric or leather.
Seat frame
· In steel angle bar with elastic webbing, chrome-plated or painted in the colours shown on the price list.
Feet
· In plastic with black finish.

IT Struttura

· Telaio in tubolare d'acciaio. Finitura cromato lucido o verniciato nei colori indicati a listino.
Imbottitura cuscini
· Poliuretano schiumato con inserto in poliuretano espanso.
· Ovatta in fibra di poliestere resinata accoppiata con tela o piumino d'oca nella versione in piuma.
Rivestimento
· Tessuto o pelle.
Telaio seduta
· In acciaio profilato angolare, cromato o verniciato nei colori elencati a listino e dotato di cinghiatura elastica.
Piedino
· In materiale plastico con finitura nera.

DE Gestell

· Rahmen aus Hohlprofil aus Stahl. Oberfläche verchromt glänzend oder lackiert in den Farben nach Preisliste.
Polsterung Kissen
· PU-Schaum mit Einsatz aus PU-Hartschaum.
· Polsterwatte aus Polyesterharzfasern mit Stoffhülle oder mit Gänsedaunen in der Version mit Daunenfüllung.
Bezug
· Stoff oder Leder.
Rahmen Sitzfläche
· Aus Winkelprofil aus Stahl, verchromt oder in den Farben nach Preisliste, mit elastischen Riemen. Gleiter
· Aus Kunststoff mit schwarzer Oberfläche.

FR Structure

· Cadre en acier tubulaire. Finition chromé brillant ou peint dans les couleurs disponibles dans la liste des produits.
Rembourrage des coussins
· Polyuréthane injecté avec insert en mousse polyuréthane.
· Multicouche en ouate de fibre de polyester résinée et toile ou duvet d'oie dans la version en plume.
Revêtement
· Tissu ou cuir.
Cadre de l'assise
· En acier profilé angulaire, chromé ou peint dans les couleurs disponibles dans la liste de produits et équipé de sangles élastiques.
Embouts de pieds
· En matériau plastique, finition noir.

CERTIFIED PRODUCT Cassina Pro CERTIFIED PRODUCT

ONLY FOR THE VERSIONS
SHOWN ON THE PRICE LIST

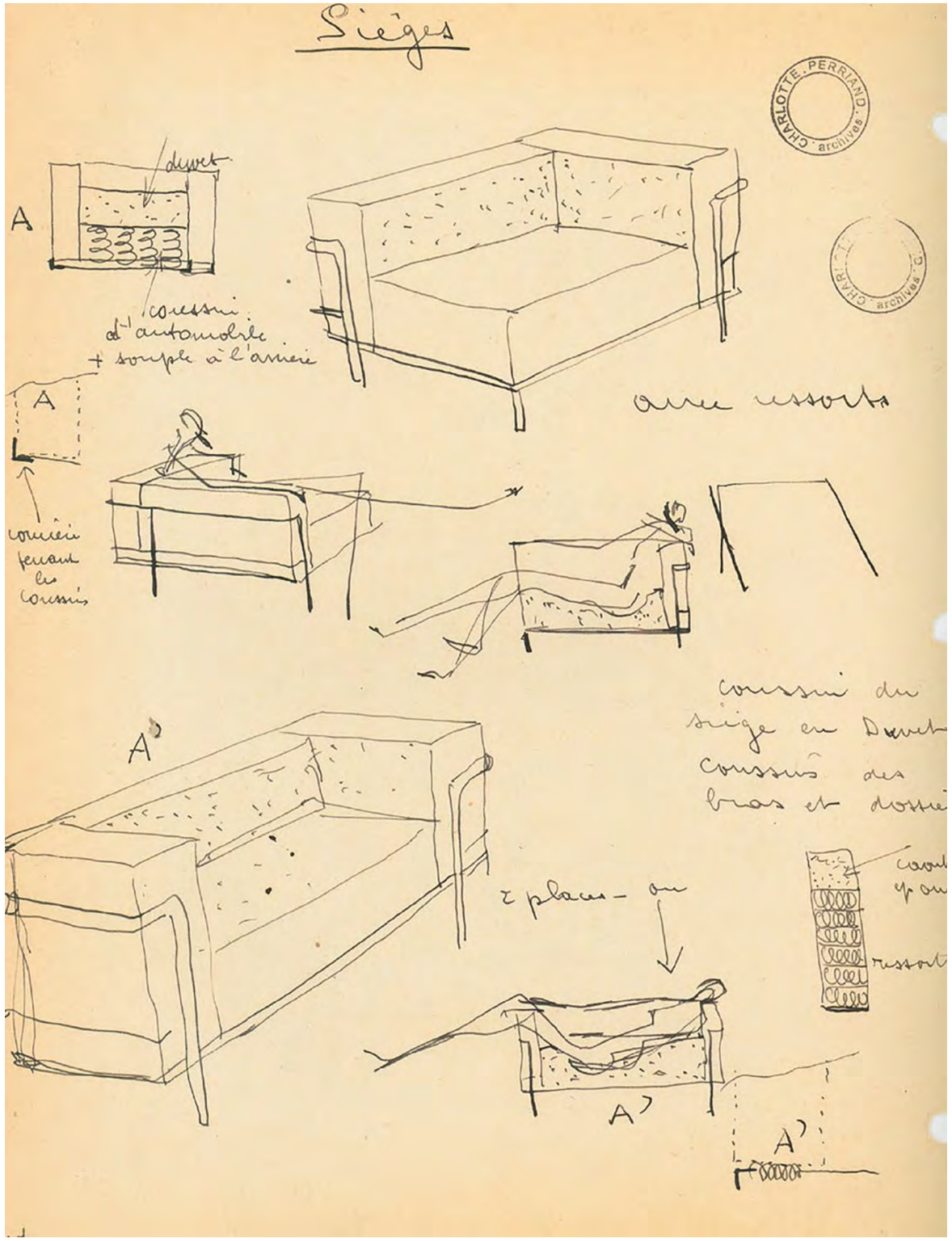

Étude de déclinaison du fauteuil Grand confort de Le Corbusier, Pierre Jeanneret, Charlotte Perriand.
Croquis de Charlotte Perriand © Archives Charlotte Perriand /ADAGP. Source AChP

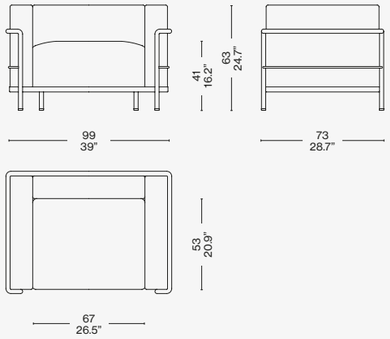

Identifying marks and production numbers

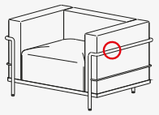

Cassina LC PJ CP N°..... Le Corbusier® G. Jeanneret® Ch. Perriand®

Scan the QR code to access all product information on the Cassina website.

TOTAL LOOK SUGGESTIONS



3 FAUTEUIL GRAND CONFORT, GRAND MODÈLE
leather nabuk carbone, antracite base

3 FAUTEUIL GRAND CONFORT
leather nabuk carbone, antracite base

ORDINAL
carrara marble structure

HAYAMA
pinot noir

EITIE FLOOR
aluminium structure + red and gold

SAHARA MIDGRID
carta da zucchero

9
am. walnut top and base

SOFT CORNER
lincoln (L) zafferano

DEADLINE
black ash frame

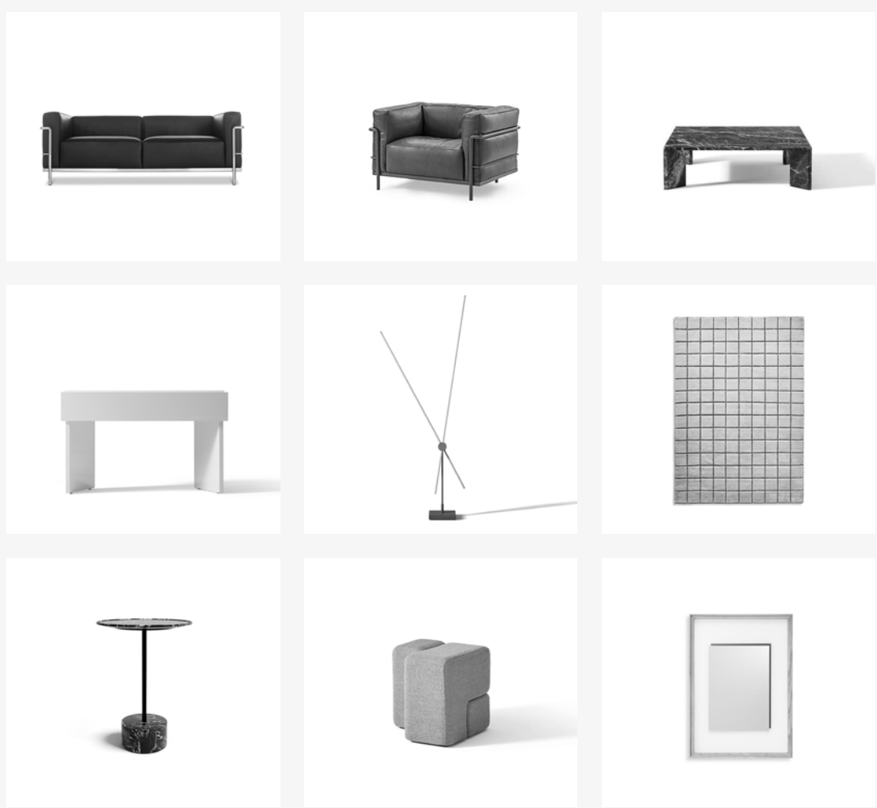



8
eremo (E) antracite, aluminium base

CUSHIONS
eremo (E): antracite, beige

3 FAUTEUIL GRAND CONFORT
Lirico red velvet, red Gloss structure

MEX
back-lacquered caffè base, clear glass top

FF.SPINE
black ash

IRIDE
glossy aluminium

SAHARA GRID
argilla

CICOGNINO
american walnut




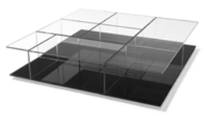

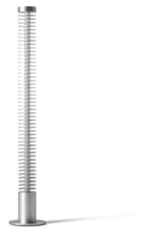





MEX-HI
lione (L) ecru, chrome base

CUSHIONS
lione (L): ecru, bianco,
losanna (L) denim

3 FAUTEUIL GRAND CONFORT
black leather (Y), chrome frame

MEX-HI TABLE
carrara marble top, walnut tray,
chrome frame, fortuny (F) blu notte

GHOST WALL
wallpaper with clouds

EITIE FLOOR
aluminium structure + black and gold

ATACAMA 3
cenere

4 CHAISE LONGUE À RÉGLAGE CONTINU
plus blue saddle leather,
gloss blue frame




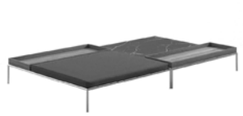
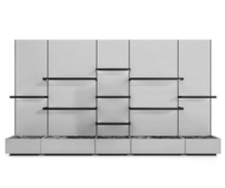





Cassina
3 FAUTEUIL GRAND CONFORT, GRAND MODÈLE, DURABLE
Designed by **Le Corbusier, Pierre Jeanneret, Charlotte Perriand,** 1928
Produced **Cassina,** 2020







COVER AND PREVIOUS PAGE
3 FAUTEUIL GRAND CONFORT,
GRAND MODÈLE, DURABLE
armchairs, Look 13L019. MEX- HI low
tables, american walnut, Calacatta
marble. Awkward Light, Karakter.

TOP AND LEFT
3 FAUTEUIL GRAND CONFORT,
GRAND MODÈLE, DURABLE
armchairs, Natural leather 13Z367.
MEX-HI, sofa, Fortuny 13F741.
MEX-HI, low table, american walnut,
Fortuny 13F741, Calacatta marble.

3 FAUTEUIL GRAND CONFORT, GRAND MODÈLE, DURABLE

Cassina LAB

LC
PJ
CP

Cassina iMaestri Collection

Collection Le Corbusier®, Pierre Jeanneret®, Charlotte Perriand®

Designed by **Le Corbusier, Pierre Jeanneret, Charlotte Perriand,** 1928 Produced **Cassina,** 2020



Armchairs

In the various models of Fauteuil Grand Confort, grand modèle, the concept of modernity is expressed through the separation between the metal support frame and the upholstered elements. The loose cushions are set inside a painted or chrome-plated tubular steel cage that forms the primary support for the piece in all its variations from the armchair with armrest on one or both sides, to the two- and three-seat sofas. Over the years, Cassina has worked very closely with Charlotte Perriand, her daughter Pernette and the Fondation Le Corbusier to introduce new versions and finishes that, while reinterpreting the original design, remain entirely faithful to its authenticity. These models are also available in version with a conscious soul. Thanks to the work carried out by Cassina LAB (the project born from the collaboration with POLI.design at the Milan Polytechnic), the cushions are made with padding in blown polyester fibre.

IT Con i diversi modelli di Fauteuil Grand Confort, grand modèle la logica della modernità attua una separazione tra la struttura portante in metallo e gli elementi imbottiti. I cuscini, privi di legami, sono disposti in una gabbia di tubi di acciaio verniciato o cromato che costituisce il supporto primario del mobile in ogni sua declinazione, dalla poltrona con bracciolo singolo o doppio ai divani a due o tre posti. Nel corso degli anni Cassina ha collaborato a stretto contatto con Charlotte Perriand, la figlia Pernette Perriand-Barsac e la Fondation Le Corbusier per introdurre nuove versioni e finiture che pur reinterpretando il progetto originale ne rispettano pienamente l'autenticità. Questi modelli sono disponibili anche in una versione dall'anima consapevole. Grazie al lavoro svolto da Cassina LAB, il percorso nato dalla collaborazione con il POLI.design del Politecnico di Milano, i cuscini sono realizzati con imbottitura in fibra soffiata di poliestere.

DE Bei den verschiedenen Modellen des Sessels Fauteuil Grand Confort, grand modèle wird die Logik der Moderne mit der Trennung von tragendem Gestell und gepolsterten Elementen umgesetzt. Die Kissen sind ohne Befestigung in einem Rahmen aus lackierten oder verchromten Stahlprofilen angeordnet, der das Hauptgestell dieses ikonischen Sessels in allen seinen Ausführungen bildet, vom Sessel mit einer oder zwei Armlehnen bis zu den Zweisitzer- oder Dreisitzersofas. Im Laufe der Jahre hat Cassina eng mit Charlotte Perriand, ihrer Tochter Pernette Perriand-Barsac und der Fondation Le Corbusier zusammengearbeitet, um neue Versionen und Oberflächen einzuführen, die zwar eine Neuinterpretation des Originalentwurfs darstellen, dessen Authentizität aber in jeder Hinsicht respektieren. Diese Modelle sind auch in einer umweltbewussten Version erhältlich. Dank der Arbeit, die Cassina LAB in Zusammenarbeit mit dem Kompetenzzentrum für Design POLI.design des Polytechnikums Mailand geleistet hat, besteht die Polsterung der Kissen aus Meltblown-Vliesstoff aus PET.

FR Avec les différents modèles de Fauteuil Grand Confort grand modèle, la logique de la modernité met en œuvre une séparation entre la structure portante en métal et les éléments rembourrés. Les coussins indépendants sont disposés dans une cage en tubes d'acier peint ou chromé qui constitue le support principal du meuble dans toutes ses déclinaisons, du fauteuil à un seul ou deux accoudoirs aux canapés deux ou trois places. Au fil des ans, Cassina a collaboré étroitement avec Charlotte Perriand, sa fille Pernette et la Fondation Le Corbusier pour introduire de nouvelles versions et finitions qui réinterprètent le projet original tout en respectant pleinement son authenticité. Ces modèles sont également disponibles en version éco-responsable. Grâce au travail effectué par Cassina LAB, né de la collaboration avec POLI.design de l'École polytechnique de Milan, les coussins sont composés d'un rembourrage en fibre soufflée de polyester recyclé.



Mobilier de la Villa Church, Ville d'Avray, 1928 © Le Corbusier, Pierre Jeanneret, Charlotte Perriand /ADAGP. Source FLC/AChP

EN Structure

· Frame in tubular steel. Polished chrome or brushed-nickel finish, or painted in the colours shown on the price list.
Cushion padding
· Blown recycled polyester fibre
Upholstery
· Fabric or leather.
Seat frame
· In steel angle bar with elastic webbing, chrome-plated or painted in the colours shown on the price list.
Feet
· In plastic with black finish.

IT Struttura

· Telaio in tubolare d'acciaio. Finitura cromato lucido, nickel spazzolato o verniciato nei colori indicati a listino.
Imbottitura cuscini
· Fibra soffiata di poliestere riciclato
Rivestimento
· Tessuto o pelle.
Telaio seduta
· In acciaio profilato angolare, cromato o verniciato nei colori elencati a listino e dotato di cinghiatura elastica.
Piedino
· In materiale plastico con finitura nera.

DE Gestell

· Rahmen aus Hohlprofil aus Stahl. Oberfläche verchromt glänzend, vernickelt gebürstet oder lackiert in den Farben nach Preisliste.
Kissenfüllung
· Meltblown-Vliesstoff aus recyceltem PET.
Bezug
· Stoff oder Leder.
Rahmen Sitzfläche
· Aus Winkelprofil aus Stahl, verchromt oder mit Lackierung in den Farben nach Preisliste, mit elastischen Riemen. Gleiter
· Aus Kunststoff mit schwarzer Oberfläche.

FR Structure

· Cadre en acier tubulaire. Finition chromé brillant, nickel brossé ou peint dans les couleurs disponibles dans la liste des produits. Rembourrage des coussins
· Fibre soufflée de polyester recyclé
Revêtement
· Tissu ou cuir.
Cadre de l'assise
· En acier profilé angulaire, chromé ou peint dans les couleurs disponibles dans la liste de produits et équipé de sangles élastiques.
Embouts de pieds
· En matériau plastique, finition noir.

CERTIFIED PRODUCT Cassina Pro CERTIFIED PRODUCT

ONLY FOR THE VERSIONS
SHOWN ON THE PRICE LIST



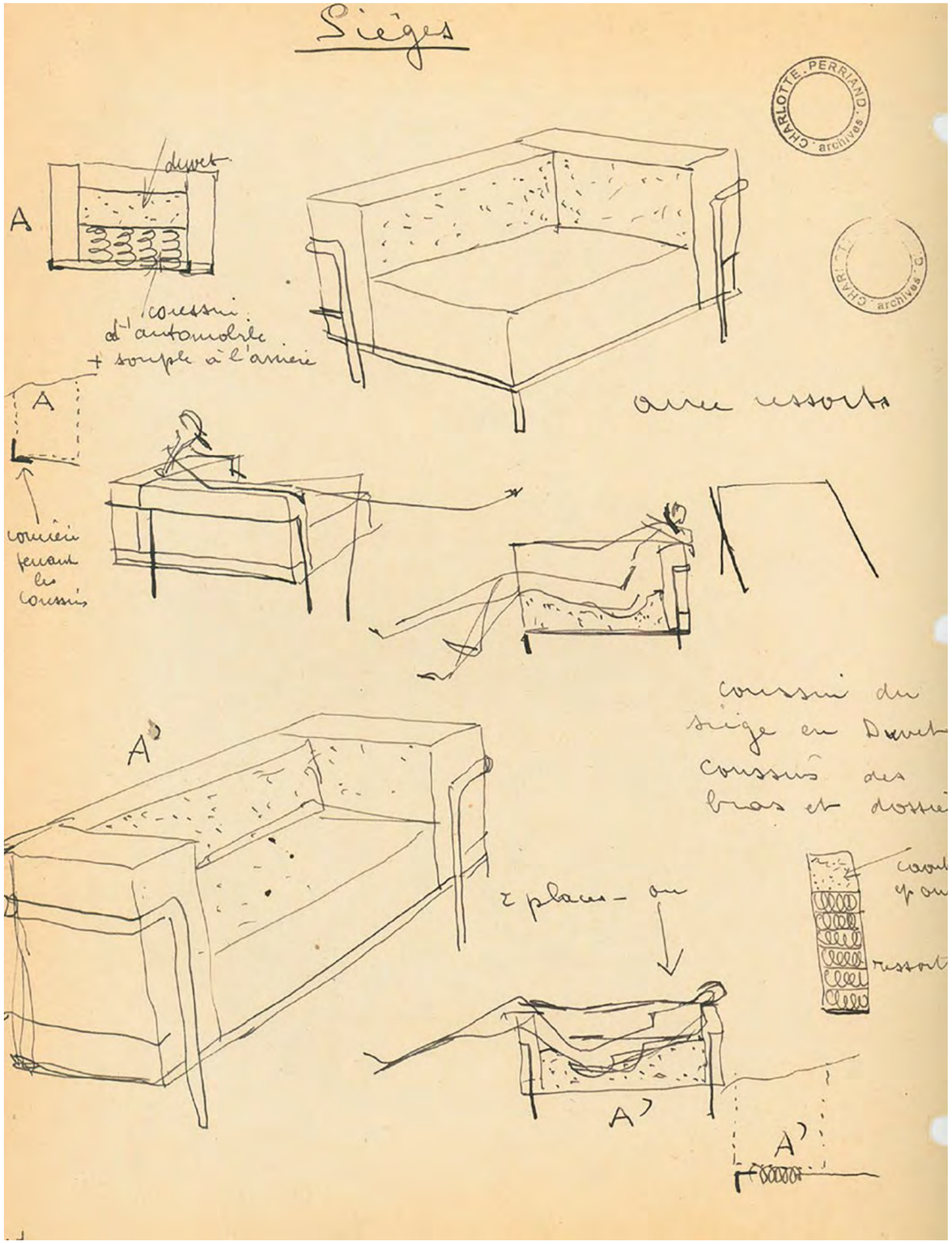

Étude de déclinaison du fauteuil Grand confort de Le Corbusier, Pierre Jeanneret, Charlotte Perriand.
Croquis de Charlotte Perriand © Archives Charlotte Perriand /ADAGP. Source AChP

003 1_/E_

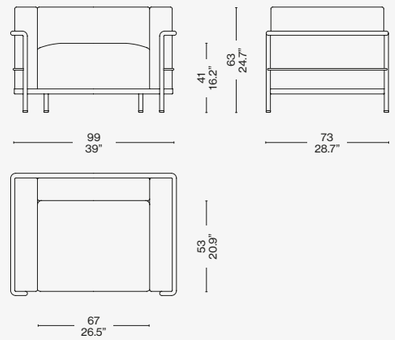

Identifying marks and production numbers

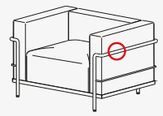

Cassina LC PJ CP N°..... Le Corbusier® P. Jeanneret® Ch. Perriand®

Scan the QR code to access all product information on the Cassina website.


Cassina
3 FAUTEUIL GRAND CONFORT, GRAND MODÈLE, DURABLE, 60
Designed by Le Corbusier, Pierre Jeanneret, Charlotte Perriand, 1965

3 FAUTEUIL GRAND CONFORT, GRAND MODÈLE, DURABLE, 60

LC
PJ
CP

Cassina iMaestri Collection

Designed by **Le Corbusier, Pierre Jeanneret, Charlotte Perriand,** 1965



Designed for conversation and exhibited at the Salon d'Automne in Paris in 1929 as the archetype of the modern concept of furnishings, interpreted by its authors as "household equipment", the armchair is honoured in its 60th anniversary of production with a special edition. The separation between the metal structure and the cushions is consistent with the principles of Rationalism, just as the separation between the parts is based on an industrial approach to production, reminiscent of the architectural relationship between the loadbearing structure and the in-fill elements. Preserving the aesthetics, features, and dimensions of the iconic model that has written its own chapter in design history, becoming an icon of global fame, 3 Fauteuil Grand Confort, grand modèle, durable, 60 is proposed in a version made with circular materials – with the tubular metal structure in three new polished finishes in red, blue or green colour with tone-on-tone coordinated upholstery in soft mohair fabric.

IT Progettata per la conversazione ed esposta al Salon d'Automne a Parigi nel 1929 come archetipo della moderna concezione degli arredi, intesi dagli autori come "attrezzature domestiche", la poltrona festeggia il suo sessantesimo anniversario di produzione con un'edizione speciale. L'indipendenza fra la struttura metallica e i cuscini si allinea ai principi del razionalismo, così come la separazione tra le parti segue la logica della produzione industriale evocando la relazione architettonica tra la struttura portante e gli elementi di tamponamento. Custodendo l'estetica, le caratteristiche e le dimensioni del modello iconico, che ha fatto la storia del design divenendo un'icona di fama mondiale, 3 Fauteuil Grand Confort, grand modèle, durable, 60 è proposta nella versione con materiali circolari, con la struttura in tubolare metallico in tre nuove finiture lucide nei colori rosso, blu e verde e il rivestimento abbinato ton sur ton in morbido tessuto mohair.

DE Der Sessel, der für die Konversation entworfen wurde und 1929 im Salon d'Automne in Paris als Archetyp der modernen Konzeption von Einrichtungsgegenständen, die von den Designern als "Haushaltsgegenstände" verstanden werden, ausgestellt wurde, feiert sein 60. Produktionsjubiläum mit einer Special Edition. Die Unabhängigkeit von Metallgestell und Kissen liegt auf einer Linie mit den Grundsätzen des Rationalismus, ebenso wie die Trennung zwischen den Teilen, die der Logik der industriellen Produktion folgt und sich an der architektonischen Beziehung zwischen dem Tragwerk und der Ausmauerung inspiriert. Unter Wahrung der Ästhetik, der Eigenschaften und der Abmessungen des ikonischen Modells, das Design-Geschichte geschrieben hat und zu einer Ikone von Weltruhm geworden ist, wird 3 Fauteuil Grand Confort, grand modèle, durable, 60 in der Version aus Materialien der Kreislaufwirtschaft angeboten, mit einem Metallgestell aus Hohlprofil in den drei neuen glänzenden Oberflächen Rot, Blau und Grün und farblich abgestimmten Bezug aus weichem Mohair-Samt.

FR Conçu pour la conversation et exposé au Salon d'Automne de Paris en 1929 comme un archétype de la conception moderne des meubles, considérés par les auteurs comme des « équipements ménagers », le fauteuil célèbre son 60e anniversaire de production avec une édition spéciale. L'indépendance entre la structure métallique et les coussins est conforme aux principes du rationalisme, ainsi la séparation entre les parties suit la logique de la production industrielle, évoquant la relation architecturale entre la structure portante et les éléments de remplissage. Conservant l'esthétique, les caractéristiques et les dimensions du modèle iconique, qui a marqué l'histoire du design en devenant une icône de renommée mondiale, 3 Fauteuil Grand Confort, grand modèle, durable, 60 est proposé dans une version avec des matériaux circulaires ; la structure en tube de métal est déclinée en trois nouvelles finitions brillantes en rouge, bleu et vert, et le revêtement ton sur ton assorti est en tissu mohair doux.

EN Structure

· Frame in tubular steel with polished red, blue or green colour finish.
Cushions
· In variable density polyurethane foam with a percentage of polyols derived from biological sources, recycled polyester fibre wadding, upholstered in Lirico fabric in red, blue or green colour.

IT Struttura

· Telaio in tubolare d'acciaio con finitura lucida nei colori rosso, blu, verde.
Cuscini
· In poliuretano espanso a densità differenziata con una percentuale di polioli derivanti da origine biologica, ovatta in fibra di poliestere riciclato, rivestiti in tessuto Lirico nei colori rosso, blu, verde.

DE Gestell

· Rahmen aus Hohlprofil aus Stahl mit glänzender Oberfläche in den Farben Rot, Blau und Grün.
Kissen
· Aus PU-Schaum mit unterschiedlicher Dichteverteilung, hergestellt mit einem Anteil an Polyolen aus biologischen Quellen, und Polsterwatte aus recycelter PET-Faser, mit Stoffbezug Lirico in den Farben Rot, Blau und Grün.

FR Structure

· Cadre en tube d'acier finition brillante en rouge, bleu, vert.
Coussins
· En mousse polyuréthane à densité différenciée contenant un pourcentage de polyols dérivés de sources biologiques, ouate en fibres de polyester recyclé, recouverts de tissu Lirico en rouge, bleu et vert.



003 1_/E_

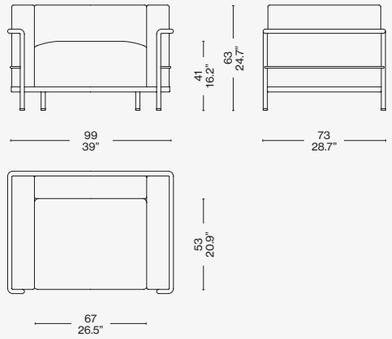

Identifying marks and production numbers

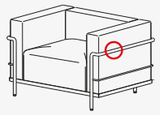

Cassina LC PJ CP N°..... Le Corbusier® G. Jeanneret® C. Perriand®

Scan the QR code to access all product information on the Cassina website.

Cassina



3 FAUTEUIL GRAND CONFORT, GRAND MODÈLE, MÉRIDIENNE, DURABLE

Designed by **Le Corbusier, Pierre Jeanneret, Charlotte Perriand,** 1928 Produced **Cassina,** 2020

3 FAUTEUIL GRAND CONFORT, GRAND MODÈLE, MÉRIDIENNE, DURABLE

Cassina LAB

LC
PJ
CP

Cassina iMaestri Collection

Collection Le Corbusier®, Pierre Jeanneret®, Charlotte Perriand®

Designed by **Le Corbusier, Pierre Jeanneret, Charlotte Perriand,** 1928 Produced **Cassina,** 2020

With the various models of Fauteuil Grand Confort, grand modèle, the concept of modernity is expressed through the separation between the metal support frame and the upholstered elements. The loose cushions are set inside a painted or chrome-plated tubular steel cage that forms the primary support for the piece in all its variations – from the armchair with armrest on one or both sides, to the two- and three-seat sofas. Over the years, Cassina has worked very closely with Charlotte Perriand, her daughter Pernette and the Fondation Le Corbusier to introduce new versions and finishes that, while reinterpreting the original design, remain faithful to its authentic nature. These models are available with a conscious approach to the environment. Thanks to the work carried out by Cassina LAB, born from the collaboration with POLI. design at the Milan Polytechnic, the foam-fill parts, the padding in the cushions and the tubular structure are produced with circular materials and processes.



Armchairs

IT Con i diversi modelli di Fauteuil Grand Confort, grand modèle, la logica della modernità attua una separazione tra la struttura portante in metallo e gli elementi imbottiti. I cuscini,privi di legami, sono disposti in una gabbia di tubi in acciaio verniciato o cromato che costituisce il supporto primario del mobile in ogni sua declinazione, dalla poltrona con bracciolo singolo o doppio ai divani a due o tre posti. Nel corso degli anni Cassina ha collaborato a stretto contatto con Charlotte Perriand, la figlia Pernette e la Fondation Le Corbusier per introdurre nuove versioni e finiture che, pur reinterpretando il progetto originale, ne rispettano pienamente l'autenticità Questi modelli sono caratterizzati da un approccio di rispetto verso l'ambiente. Grazie alla costante ricerca di Cassina LAB, nato dalla collaborazione tra POLI. design presso il Politecnico di Milano, le imbottiture in schiuma dei cuscini e la struttura tubolare sono prodotti con lavorazioni e materiali circolari.

DE Bei den verschiedenen Modellen des Sessels Fauteuil Grand Confort, grand modèle wird das Konzept der Moderne mit der Trennung von tragendem Gestell und gepolsterten Elementen umgesetzt. Die Kissen sind ohne Befestigung in einem Rahmen aus lackierten oder verchromten Stahlprofilen angeordnet, der das Hauptgestell dieses ikonischen Sessels in allen seinen Ausführungen bildet, vom Sessel mit einer oder zwei Armlehnen bis zu den Zweisitzer- oder Dreisitzersofas. Im Laufe der Jahre hat Cassina eng mit Charlotte Perriand, ihrer Tochter Pernette und der Fondation Le Corbusier zusammengearbeitet, um neue Versionen und Oberflächen einzuführen, die zwar eine Neuinterpretation des Originalentwurfs darstellen, dessen Authentizität aber in jeder Hinsicht respektieren. Diese Modelle sind auch in einer umweltbewussten Version erhältlich. Dank der Arbeit, die Cassina LAB in Zusammenarbeit mit dem Kompetenzzentrum für Design POLI.design des Polytechnikums Mailand geleistet hat, werden die Polsterungen der Kissen und das Gestell aus Hohlprofilen mit Materialien und Prozessen der Kreislaufwirtschaft gefertigt.

FR Avec les différents modèles de Fauteuil Grand Confort, grand modèle, le concept de modernité s'exprime par la séparation de la structure en métal et des éléments rembourrés. Les coussins indépendants sont placés à l'intérieur d'une cage en tube d'acier chromé ou peint qui constitue le support principal du meuble dans toutes ses variantes, du fauteuil avec accoudoir d'un ou des deux côtés, aux canapés à deux ou trois places. Au fil des ans, Cassina a travaillé en étroite collaboration avec Charlotte Perriand, sa fille Pernette et la Fondation Le Corbusier pour introduire de nouvelles versions et finitions qui réinterprètent le design original tout en restant fidèles à sa nature authentique. Ces modèles sont disponibles en version éco-responsable. Grâce au travail effectué par Cassina LAB, né de la collaboration avec POLI.design de l'École polytechnique de Milan, les parties en mousse, le rembourrage des coussins et la structure en tube font appel à des matériaux et à des processus circulaires.



Mobilier de la Villa Church, Ville d'Avray, 1928 © Le Corbusier, Pierre Jeanneret, Charlotte Perriand /ADAGP. Source FLC/AChP

EN Structure

Structure
· Frame in tubular steel. Polished chrome or brushed-nickel finish, or painted in the colours shown on the price list.
Cushion padding
· Blown recycled polyester fibre
Upholstery
· Fabric or leather.
Seat frame
· In steel angle bar with elastic webbing, chrome-plated or painted in the colours shown on the price list.
Feet
· In plastic with black finish.

IT Struttura

Struttura
· Telaio in tubolare d'acciaio. Finitura cromato lucido, nickel spazzolato o verniciato nei colori indicati a listino.
Imbottitura cuscini
· Fibra soffiata di poliestere riciclato
Rivestimento
· Tessuto o pelle.
Telaio seduta
· In acciaio profilato angolare, cromato o verniciato nei colori elencati a listino e dotato di cinghiatura elastica.
Piedino
· In materiale plastico con finitura nera.

DE Gestell

Gestell
· Rahmen aus Hohlprofil aus Stahl. Oberfläche verchromt glänzend, vernickelt gebürstet oder lackiert in den Farben nach Preisliste.
Kissenfüllung
· Meltblown-Vliesstoff aus recyceltem PET.
Bezug
· Stoff oder Leder.
Rahmen Sitzfläche
· Aus Winkelprofil aus Stahl, verchromt oder mit Lackierung in den Farben nach Preisliste, mit elastischen Riemen. Gleiter
· Aus Kunststoff mit schwarzer Oberfläche.

FR Structure

Structure
· Cadre en acier tubulaire. Finition chromé brillant, nickel brossé ou peint dans les couleurs disponibles dans la liste des produits.
Rembourrage des coussins
· Fibre soufflée de polyester recyclé
Revêtement
· Tissu ou cuir.
Cadre de l'assise
· En acier profilé angulaire, chromé ou peint dans les couleurs disponibles dans la liste de produits et équipé de sangles élastiques.
Embouts de pieds
· En matériau plastique, finition noir

CERTIFIED PRODUCT Cassina Pro CERTIFIED PRODUCT

ONLY FOR THE VERSIONS
SHOWN ON THE PRICE LIST

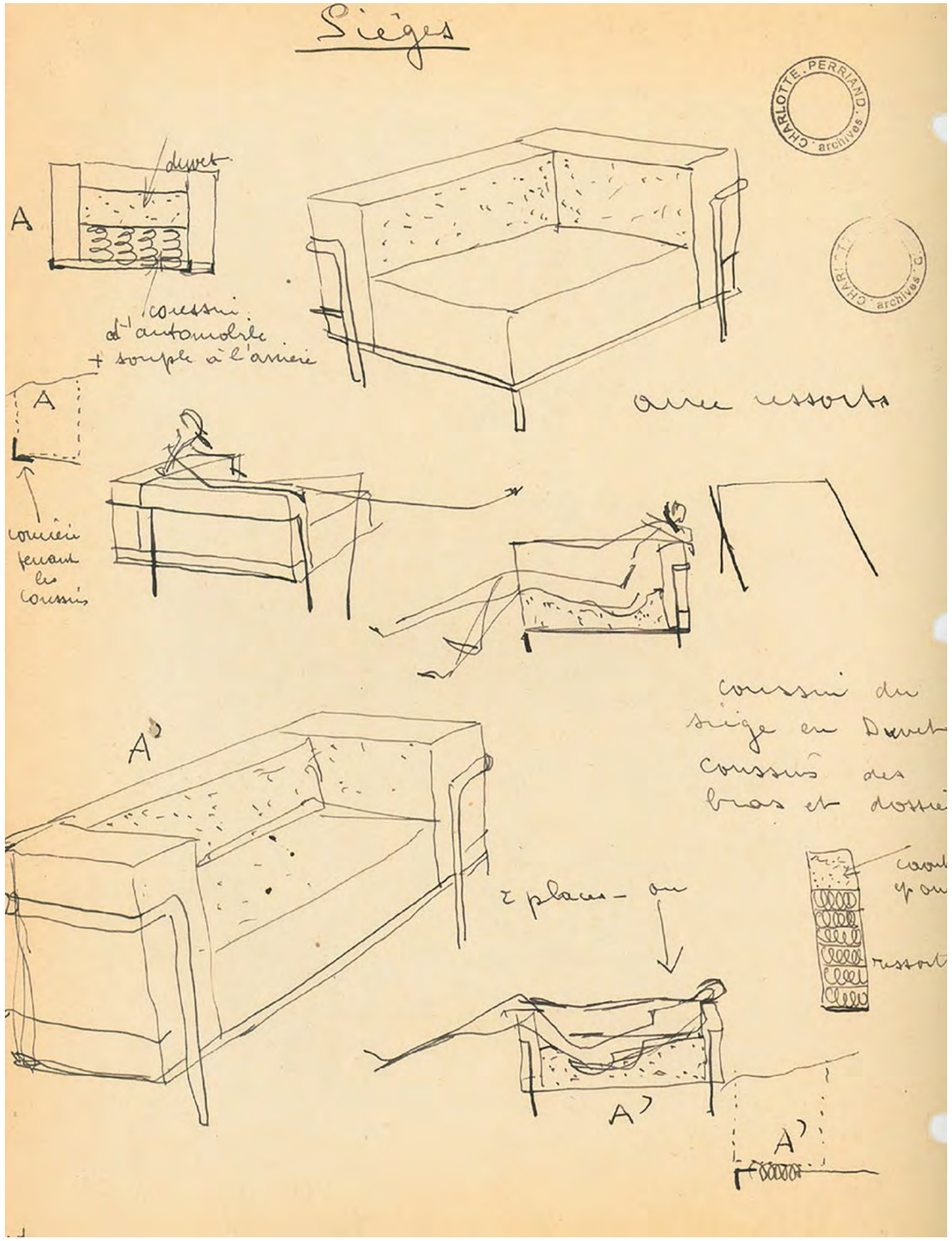

Étude de déclinaison du fauteuil Grand confort de Le Corbusier, Pierre Jeanneret, Charlotte Perriand.
Croquis de Charlotte Perriand © Archives Charlotte Perriand /ADAGP. Source AChP

003 B_/H_

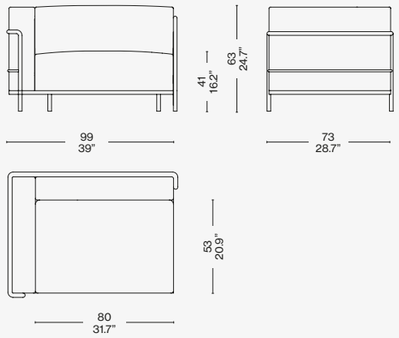

003 C_/L_

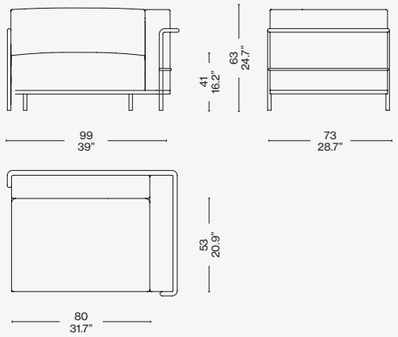

Identifying marks and production numbers

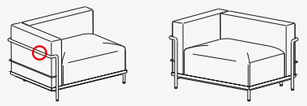

Cassina LC PJ CP N°..... Le Corbusier® Charlotte Perriand®

Scan the QR code to access all product information
on the Cassina website.



875

Designed by **Ico Parisi**, 1960 Produced **Cassina**, 2020



COVER
875 armchair, Ortigia 13L653. Accessories PARAVENTO BALLA, orange background, green and yellow motif. 9 low table, Marquiña marble. FICUPALA floor lamp. Rug IN TOUCH Grigio ghiaccio.

TOP
N 875 armchair, Ortigia 13L653. Accessories PARAVENTO BALLA, orange background, green and yellow motif. 9 low tables, Marquiña marble. Accessories SILVAN, vase. FICUPALA floor lamp. Rug IN TOUCH Grigio ghiaccio.

875

Cassina iMaestri Collection

Designed by **Ico Parisi,** 1960 Produced **Cassina,** 2020



Designed by Ico Parisi in 1960 for Cassina, at that time “Figli di Amedeo Cassina”, the 875 is a welcoming and elegant armchair. The author’s typical experimentation has led to a project that is both classic and modern at the same time. Its proportions, with its large seat and comfortable armrests, outline its solemn profile, while the original arched steel supports in different finishes - to which its shell is bound - and the contrast of different materials make it eclectic, innovative and functional in any room of the house. The structure of the armchair, initially padded with foam rubber cut into sharp edges, has now been reissued with polyurethane foam padding to maintain its linear shape. Both the seat and backrest are upholstered in fabric from the Cassina collections, as are the removable cushions.

IT Disegnata da Ico Parisi nel 1960 per Cassina, al tempo “Figli di Amedeo Cassina”, la 875 è una poltrona accogliente ed elegante. La sperimentazione tipica dell’autore ha condotto alla realizzazione di un progetto che risulta classico e moderno allo stesso tempo. Le sue proporzioni, con l’ampia seduta e i braccioli comodi, ne delineano il profilo solenne, mentre gli originali sostegni ad arco in acciaio in diverse finiture – cui è vincolata la scocca – e il contrasto di materiali differenti la rendono eclettica, innovativa e funzionale in qualsiasi ambiente della casa. La struttura della poltrona, inizialmente imbottita in gommapiuma tagliata a spigoli vivi, oggi viene rieditata con un’imbottitura in poliuretano espanso in modo da mantenere la sua forma lineare. Sia il sedile sia lo schienale sono rivestiti in tessuto dalle collezioni Cassina, così come i cuscini asportabili.

DE Der 875 ist ein einladender und eleganter Sessel, der von Ico Parisi im Jahre 1960 für Cassina, damals noch „Figli di Amedeo Cassina“, entworfen wurde. Die typische Experi-mentierfreudigkeit des Autors führte zur Verwirklichung eines Projekts, das klassisch und gleichzeitig modern ist. Seine Proportionen, mit der großen Sitzfläche und den bequemen Armlehnen, beschreiben sein feierliches Profil, während ihn die originellen bogenförmigen Stahlstützen mit unterschiedlichem Finish – mit denen die Schale verbunden ist – und der Kontrast zwischen den unterschiedlichen Materialien eklektisch, innovativ und funktional für jedes Ambiente des Heims machen. Die Struktur des Sessels, der anfangs mit Schaumgummi mit offen geschnittenen Kanten gepolstert war, wird heute mit einer Polsterung aus Polyurethanschaum neu aufgelegt, um seine lineare Form beizubehalten. Sowohl Sitzfläche als auch Rückenlehne sind mit Stoff aus den Cassina-Kollektionen bezogen, ebenso wie die abnehmbaren Kissen.

FR Conçu par Ico Parisi en 1960 pour Cassina, à l’époque « Figli di Amedeo Cassina », 875 est un fauteuil accueillant et élégant. L’expérimentation typique de l’auteur a conduit à la réalisation d’un projet à la fois classique et moderne. Ses proportions, avec son assise large et ses accoudoirs confortables, en délimitent l’aspect solennel. Les soutiens originaux en arc en acier dans différentes finitions – à laquelle la coque est fixée – et le contraste des différentes matières le rendent éclectique, innovant et fonctionnel, dans n’importe quel endroit de la maison. La structure du fauteuil, initialement rembourrée en mousse taillée à arêtes saillantes, est aujourd’hui rééditée avec un rembourrage en mousse de polyuréthane, de manière à maintenir sa forme linéaire. L’assise et le dossier sont recouverts de tissus des collections Cassina, tout comme les coussins amovibles.





875 05

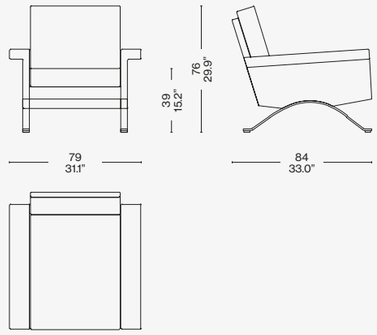

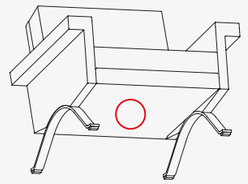

Cassina

EN Structure

· Frame in tubuler steel with elastic belts.
· Curved metal plate in the finishes indicated in the pricelist.
· Wood.
Upholstery
· Light velvet.
· Flexible polyurethane foam.
Cover
· Fabric.
· Leather
Feet
· Plastic material.

IT Struttura

· Telaio in tubolare d'acciaio dotato di cinghie elastiche.
· Piatto di metallo curvato nelle finiture indicate a listino.
· Legno.
Imbottitura
· Vellutino.
· Poliuretano espanso a densità differenziata.
Rivestimento
· Tessuto.
· Pelle.
Piedini
· In materiale plastico.

DE Gestell

· Rahmen aus Stahlrohr mit elastischen Gurten.
· Gebogene Metallplatte mit den Finishlösungen laut Preisliste.
· Holz.
Polsterung
· Leichter Samt.
· Polyurethanschaum mit unterschiedlicher Dichte.
Bezug
· Stoff.
· Leder
Füßchen
· Aus Kunststoffmaterial.

FR Structure

· Cadre en tubes d'acier avec sangles élastiques.
· Plateau de métal cintré dans les finitions indiquées sur la liste.
· Bois.
Rembourrage
· Tissu de protection.
· Mousse de polyuréthane à densité différenciée.
Revêtement
· Tissu.
· Cuir.
Pieds
· En matière plastique.

Scan the QR code to access all product information on the Cassina website.

Cassina



AEO

Designed by **Paolo Deganello, 1973**

AEO

Designed by **Paolo Deganello,** 1973



The Aeo chair was the last product designed in 1973 by Paolo Deganello with the Archizoom group as an unconventional interpretation of a contemporary armchair. Using experimental materials, the piece was originally available for self-assembly. A wide array of upholstery options were on offer, which enhanced the chair's potential for personalisation. The quintessence of functionality and versatility, AEO is thus typical of a Cassina piece, since it can be taken apart and washed, while being light and comfortable, the perfect partner for any space and style.

IT Aeo è l'ultimo prodotto progettato da Paolo Deganello con il gruppo Archizoom nel 1973, come interpretazione non-convenzionale della poltrona moderna. Grazie all'uso sperimentale dei materiali, il modello veniva inizialmente proposto smontato in modo da consentire al cliente di assemblarlo autonomamente. La poltrona era offerta in una vasta gamma di rivestimenti che, insieme al concetto di componibilità, permettevano di personalizzare il prodotto liberamente. AEO è la quintessenza della praticità e della versatilità degli arredi Cassina, poiché riunisce in un unico oggetto molteplici caratteristiche come la smontabilità, la lavabilità, la leggerezza e la comodità, che la rendono facilmente adattabile a qualsiasi ambiente e stile.

DE Aeo ist das letzte Produkt der Gruppe Archizoom, das 1973 von Paolo Deganello als unkonventionelle Interpretation des modernen Sessels entworfen wurde. Dank der experimentellen Verwendung der Materialien wurde das Modell anfänglich zerlegt geliefert, damit es der Kunde autonom zusammenstellen konnte. Der Sessel wurde mit vielen verschiedenen Bezügen angeboten, die gemeinsam mit dem Konzept der Modularität die freie Personalisierung des Produktes gestatteten. AEO ist die Quintessenz der praktischen und vielseitigen Verwendung der Cassina-Einrichtungsobjekte. Es vereint zahlreiche Merkmale wie Zerlegbarkeit, Waschbarkeit, Leichtigkeit und Bequemlichkeit in einem einzigen Objekt, dank derer es ganz einfach an jedes Ambiente und jeden Stil angepasst werden kann.

FR Aeo est le dernier produit dessiné par Paolo Deganello avec le group Archizoom en 1973 comme une interprétation non conventionnelle du fauteuil moderne. Grâce à l'utilisation expérimentale des matériaux, le modèle a d'abord été proposé démonté afin de permettre au client de l'assembler de façon autonome. Le fauteuil était proposé dans une vaste gamme de revêtements qui, avec le concept de modularité, permettait de personnaliser librement le produit. AEO est la quintessence de la fonctionnalité et de la polyvalence des meubles Cassina, du fait qu'il combine en un seul objet de nombreuses caractéristiques telles que la démontabilité, la lavabilité, la légèreté et la commodité, qui permette de l'adapter facilement à n'importe quel environnement et style.

EN Structure

· Tubular steel seat frame painted grey.
· Tubular metal backrest frame and steel plate painted beige.
Cushion padding
· Polyurethane foam.
· Resin-treated polyester fibre wadding paired with light velvet.
Upholstery
· Fabric or leather.
· Grey canvas seat cushion support.
Base
· Grey plastic.

IT Struttura

· Telaio sedile in tubolare d'acciaio verniciato di colore grigio.
· Telaio schienale in tubolare e piatto d'acciaio verniciato di colore beige.
Imbottitura del cuscino
· Poliuretano espanso.
· Ovatta in fibra di poliestere resinata accoppiata con vellutino.
Rivestimento
· Tessuto o pelle.
· Supporto cuscino seduta in tela grigia.
Basamento
· In materiale plastico di colore grigio.

DE Struktur

· Rahmen Sitzfläche aus Stahlrohr mit grauer Lackierung.
· Rahmen Rückenlehne aus Stahlrohr und Stahlplatte mit beiger Lackierung.
Polsterung des Kissens
· Polyurethanschaum.
· Geharzte Polyesterfaserwatte mit Samtbeschichtung.
Bezug
· Stoff oder Leder.
· Sitzkissenhalterung aus grauem Stoff.
Gestell
· Aus grauem Kunststoffmaterial.

FR Structure

· Cadre de l'assise en acier tubulaire peint de couleur grise.
· Cadre de l'assise en acier tubulaire et plat, peint de couleur beige.
Rembourrage du coussin
· Mousse de polyuréthane.
· Ouate en fibre de polyester résinée accouplée à un velours léger.
Revêtement
· Tissu ou cuir.
· Support du coussin d'assise en toile grise.
Piétement
· En matière plastique de couleur grise.

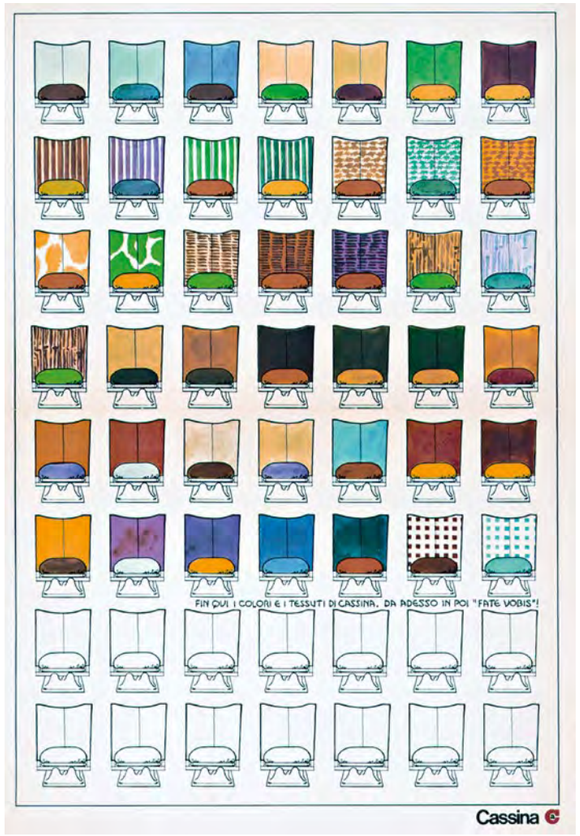

Aeo poster, 1973. Archivio storico Cassina.

650 03/08

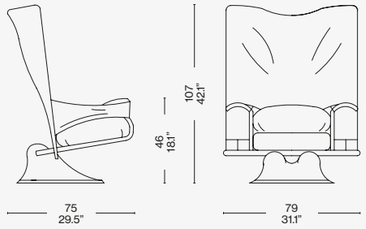

Scan the QR code to access all product information on the Cassina website.

Cassina



AKI BIKI
CANTA

Designed by **Toshiyuki Kita,** 2000

AKI BIKI CANTA

Designed by **Toshiyuki Kita,** 2000

A design that responds to the needs of modern-day society and the rhythms of life in the era of the home office, where the technology is “always on”, as much in the home as it is in the work space. The objective was to create a mobile sitting-room in the form of a comfortable and dynamic armchair that could swivel through 360 degrees, while also being comfortable. Suited to many contexts, including the “soft contract” setting, this chair is also available with an arm-rest on either side, one of which can serve as a head-rest. Available in either leather or fabric covers, as well on castors.



IT Un progetto che risponde alle esigenze della società moderna e al ritmo di vita nell’era dell’home office, dove gli strumenti tecnologici sono sempre connessi sia in ufficio che a casa. Il design nasce dalla volontà di creare un salotto mobile, caratterizzato da una poltrona confortevole e dinamica, dotata di rotazione a 360 gradi e funzionalità relax. Facilmente posizionabile anche in ambito soft contract, il modello presenta anche un’opzione con doppio bracciolo, di cui uno a geometria variabile che consente l’utilizzo come poggiatesta. Disponibile con rivestimento in pelle e tessuto e nella versione con rotelle.

DE Ein Projekt, das den Bedürfnissen der modernen Gesellschaft und dem Lebensrhythmus in der Ära des Home Office gerecht wird, wo technologische Instrumente stets verbunden sind, im Büro wie zu Hause. Das Design entsteht aus dem Willen heraus, ein mobiles Wohnzimmer zu schaffen, das durch einen bequemen und dynamischen Sessel gekennzeichnet ist, der sich um 360 Grad drehen kann und eine Relax-Funktion aufweist. Einfach positionierbar auch im Soft-Objektbereich. Das Modell bietet auch eine Option mit doppelter Armlehne, davon eine mit variabler Geometrie, die die Verwendung als Kopfstütze ermöglicht. Erhältlich mit Bezug aus Leder und Stoff und in der Ausführung mit Rädern.

FR Un projet qui répond aux exigences de la société moderne et au rythme de vie dans l’ère du bureau à domicile, où les outils technologiques sont toujours connectés, tant au bureau qu’à la maison. Son design est né du désir de créer un salon mobile, caractérisé par un fauteuil confortable et dynamique offrant une rotation à 360 degrés et une fonctionnalité de détente. Ce modèle facile à positionner, y compris dans le cadre du soft contract, présente aussi une option avec double accoudoir, dont l’un, à géométrie variable, sert aussi d’appui-tête. Disponible avec un revêtement en cuir et en tissu et dans une version avec roulettes.

EN Structure

· Frame in tubular steel
with elastic belts.
· Frame in black coated tubular
steel.
Upholstery
· Polyurethane foam.
· Resin polyester wadding
coupled with light velvet.
Cover
· Fabric or leather.
Base
· Five-star steel base
and black polyurethane.
· Five-star die-cast aluminium base,
coating with metallic grey color.
Base supports
· Black plastic castors.
· Black plastic sliding supports.

IT Struttura

· Telaio in tubolare d'acciaio dotato
di cinghiatura elastica.
· Telaio in tubolare d'acciaio verniciato
di colore nero.
Imbottitura
· Poliuretano espanso schiumato
a freddo.
· Ovatta in fibra di poliestere
resinata accoppiata con vellutino.
Rivestimento
· Tessuto o pelle.
Basamento
· Base a cinque razze in acciaio e
poliuretano integrale di colore nero.
· Base a cinque razze
in pressofusione d'alluminio,
verniciatura di colore grigio
metallizzato.
Appoggi a terra
· Ruote in materiale plastico
di colore nero.
· Scivoli in materiale plastico
di colore nero.

DE Struktur

· Rahmen aus Stahlrohr, mit
elastischen Riemen.
· Rahmen aus Stahlrohr mit schwarzer
Lackierung.
Polsterung
· Kalt geschäumter
Polyurethanschaum.
· Geharzte Polyesterfaserwatte,
beschichtet mit leichtem Samt.
Bezug
· Stoff oder Leder.
Untergestell
· Fünfarmige Basis aus Stahl und
Integral-Polyurethan, Farbe Schwarz.
· Fünfarmige Basis aus
Aluminiumdruckguss mit Lackierung
Grau-Metallic.
Bodenauflagen
· Rollen aus schwarzem
Kunststoffmaterial.
· Gleiter aus schwarzem
Kunststoffmaterial.

FR Structure

· Cadre en acier tubulaire doté de
sangles élastiques.
· Cadre en acier tubulaire peint de
couleur noire.
Rembourrage
· Mousse de polyuréthane faite à froid.
· Ouate en fibre de polyester résinée
accouplée à un velours léger.
Revêtement
· Tissu ou cuir.
Piétement
· Base à cinq rayons en acier et
polyuréthane intégral de couleur noire.
· Base à cinq rayons en aluminium
moulé sous pression, peinture de
couleur gris métallisé.
Appuis au sol
· Roulettes en matière plastique noire.
· Patins en matière plastique noire.

Aki

K06 01

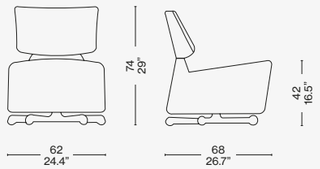

K06 04

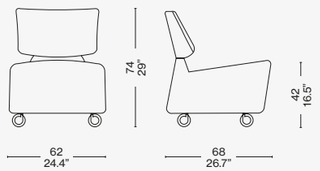

Biki

K06 02

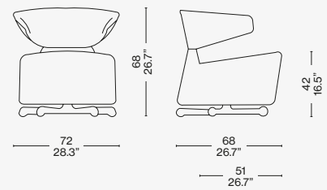

K06 05

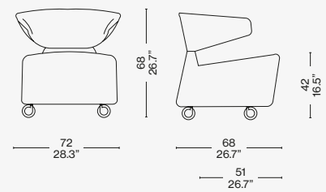

Canta

K06 03

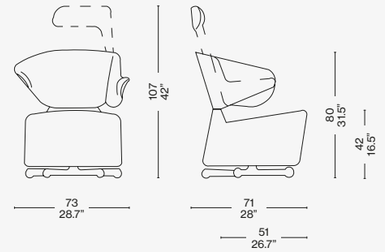

K06 06

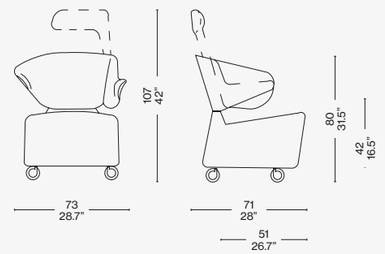

Scan the QR code to access all product information
on the Cassina website.


Cassina
ANTROPUS
Designed by Marco Zanuso, 1949 Produced Cassina, 2015
CAROL SPENSER'S STYLE
COBRA



COVER AND TOP
ANTROPUS armchair, Lincoln 13L570. ESOSOFT sofa, Lima 13L590, aluminium strcture. ESOSOFT COFFEE TABLE, glossy aluminium structure, green colored glass.

ANTROPUS

Cassina iMaestri Collection

Designed by **Marco Zanuso,** 1949 Produced **Cassina,** 2015



Antropus was created at the end of the 1940s when Marco Zanuso was commissioned to design the sets for the Italian-language version of Thornton Wilder's play The Skin of Our Teeth, which was dubbed "La Famiglia Antropus" in Italian, and was performed at the Piccolo Teatro in Milan. The architect worked to produce an armchair fully upholstered in foam rubber; at the time, this material was considered highly innovative and was being promoted for use in domestic furniture-making for its expressive, and industrial ergonomic potential. The present-day version of this chair features polyurethane foam CFC free. This lends itself to creating a oversized and comfortable seat and back-rest that fit snugly into the slender, curving profile of the side panels.

IT Antropus nasce alla fine degli anni '40, in occasione della messa in scena della commedia "La Famiglia Antropus", ad opera di Thornton Wider, per la quale Marco Zanuso viene chiamato a curare la scenografia del Piccolo Teatro di Milano. L'architetto crea una poltrona interamente rivestita in gommapiuma, all'epoca considerato un materiale altamente innovativo, promosso nell'ambito dell'arredamento domestico per le sue elevate potenzialità espressive, ergonomiche e industriali. La realizzazione odierna in poliuretano espanso schiumato consente di modellare uno schienale e una seduta dalle forme ampie e comode, contenute dal profilo netto e sinuoso dei pannelli laterali.

DE Antropus entstand gegen Ende der 40er Jahr anlässlich der Aufführung der Komödie „The skin of our teeth" (La Famiglia Antropus) von Thornton Wilder am Piccolo Teatro in Mailand, mit deren Bühnengestaltung Marco Zanuso beauftragt worden war. Gestaltet der Architekt einen Sessel, der vollkommen mit Schaumgummi überzogen ist, einem Material, das zur damaligen Zeit als besonders innovativ galt und aufgrund seines ausdrucksStarcken, ergonomischen und industriellen Potentials im Wohnbereich Einzug hielt. Die heutige Version aus Polyurethanschaum gestattet die Modellierung von Rückenlehne und Sitzfläche, die sich durch breite, bequeme Formen auszeichnen und durch das reine und geschwungene Profil der Seitenpaneele abgegrenzt werden.

FR Antropus est né à la fin des années 1940, à l"occasion de la mise en scène de la comédie « La Famiglia Antropus », par Thornton Wider, pour laquelle il avait été demandé à Marco Zanuso de créer la scénographie, au Piccolo Teatro de Milan. L'architecte a créé un fauteuil entièrement revêtu de caoutchouc mousse, considéré à l"époque comme un matériau très innovant, promu dans le domaine de l"ameublement ménager pour son fort potentiel expressif, ergonomique et industriel. La fabrication actuelle en mousse de polyuréthane permet de façonner un dossier et une assise aux formes larges et confortables, délimitées par le profil net et sinueux des panneaux latéraux.

EN Inner structure

· Frame in steel rod with elastic bands.
Padding
· Cold moulded polyurethane foam.
· Flexible polyurethane foam.
· Polyester padding with resin along with light velvet.
· Feet in black plastic material.
Quilted upholstery
· Quilted fabric quilted leather.
The model is also available in an iconic edition with upholstery in Lincoln 13L578

IT Struttura interna

· Telaio in tubolare d'acciaio dotato di cinghie elastiche.
Imbottitura
· Poliuretano espanso schiumato a freddo.
· Poliuretano espanso flessibile.
· Ovatta in fibra di poliestere resinata accoppiata con vellutino.
· Piedini in materiale plastico di colore nero.
Rivestimento
· Tessuto o pelle.
Il modello viene proposto anche in edizione iconica con rivestimento in Lincoln 13L578

DE Innenstruktur

· Rahmen aus Stahlrohr, mit elastischen Riemen.
Polsterung
· Kalt geschäumter Polyurethanschaum.
· Flexibler Polyurethanschaum.
· Geharzte Polyesterfaserwatte mit Samtbeschichtung.
· Füßchen aus schwarzem Kunststoffmaterial.
Bezug
· Stoff oder Leder.
Das Modell wird auch in der ikonischen Edition mit Bezug aus Lincoln 13L578 angeboten

FR Structure interne

· Cadre en acier tubulaire doté de sangles élastiques.
Rembourrage
· Mousse de polyuréthane faite à froid.
· Mousse de polyuréthane flexible
· Ouate en fibre de polyester résinée accouplée à un velours léger.
· Embouts en matière plastique noire.
Revêtement
· Tissu ou cuir.
Ce modèle est également disponible dans une édition iconique avec revêtement en Lincoln 13L578



720 01/91

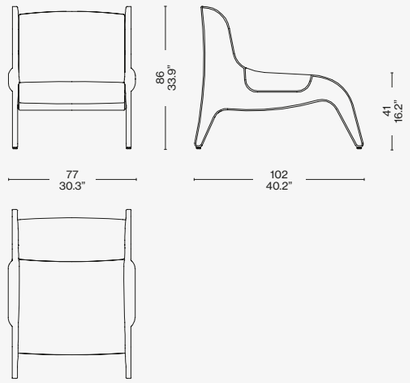

Identifying marks and production numbers

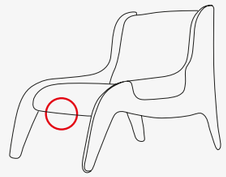

Cassina N°.....

Scan the QR code to access all product information on the Cassina website.

Cassina



AUCKLAND

Designed by **Jean Marie Massaud,** 2005

AUCKLAND

Designed by **Jean Marie Massaud**, 2005

In designing Auckland, Jean Marie Massaud undertakes a restatement, in a contemporary key, of the classic lounge chair, which serves to reconfirm the original looks and comfort of this timeless classic. The seat of this swivel chair, available in black or white with optional foot-rest, is characterised by the seat's shell-shaped structure, left deliberately exposed to evoke the armour worn by Kendo fighters. The shell protects the upholstered parts of the chair and is linked to the four-spoked base by a cantilevered metal support. This unusual arrangement confers a very faint, yet pleasurable, oscillating movement. The chair is complemented by a head-rest adjustable to eight height-options.



IT Con Auckland Jean Marie Massaud rivisita in chiave moderna la classica loungechair, riconfermando l'estetica originale e confortevole di questo modello intramontabile. La poltrona girevole con poggiapiedi, sempre declinata nei toni del bianco o nero, si distingue per il sedile a forma di conchiglia, volutamente esposto per sembrare un'armatura e dunque evocare la tradizione Kendo. La custodia protegge gli elementi imbottiti adattandosi alla stele del piedistallo, definita da una lamina a sbalzo con quattro raggi di sostegno. Un abbinamento eccentrico e insolito, che conferisce alla base un movimento oscillante, appena percepibile ma estremamente piacevole. Il design si completa di poggiatesta regolabile in otto diverse altezze.

DE Mit dem Entwurf von Auckland unternimmt Jean Marie Massaud eine Neufassung des klassischen Lounge Chairs in einem zeitgenössischen Stil, die dazu dient, das ursprüngliche Aussehen und den Komfort dieses zeitlosen Klassikers erneut zu bestätigen. Die Sitzfläche dieses Drehsessels, erhältlich in schwarzer oder weißer Schale mit optionaler Fußstütze, zeichnet sich durch die schalenförmige Struktur der Sitzfläche aus, die bewusst freigelegt wurde, um an die Rüstungen der Kendo-Kämpfer zu erinnern. Die Schale schützt die Polsterteile des Stuhls und ist durch eine freitragende Metallstütze mit dem Vierspeichen-Untergestell verbunden. Diese ungewöhnliche Anordnung verleiht eine sehr leichte, aber angenehme, oszillierende Bewegung. Der Sessel verfügt über eine achtfach höhenverstellbare Kopfstütze.

FR Avec Auckland, Jean Marie Massaud revisite la chaise longue classique dans une touche moderne, réaffirmant l'esthétique originale et confortable de ce modèle intemporel. Le fauteuil pivotant avec repose-pieds, également disponible dans les tons blanc ou noir, se distingue par l'assise en forme de coquille, volontairement exposée pour ressembler à une armure et évoquer ainsi la tradition Kendo. Le boîtier protège les éléments rembourrés en s'adaptant à la stèle du socle, définie par une tôle en porte-à-faux avec quatre poutres de support. Une combinaison excentrique et inhabituelle, qui donne à la base un mouvement oscillant, à peine perceptible mais extrêmement agréable. Le design est complété par un appui-tête réglable en huit hauteurs différentes.

EN Internal structure

· Frame in tubular steel, coating in black powder only for the ottoman. Four-spoke base for the armchair / round base for the ottoman
· Steel plate, matt white or matt black epoxy powder coating.
· Sliding base supports in neutral color plastic material (nylon) for the armchair, adhesive felt disc for the ottoman.
Shell
· Fibreglass, glossy polyester paint in the colours white (RAL 9010) or black (Carbon Black).
Upholstery
· Polyurethane foam.
· Resin polyester wadding coupled with light velvet.
Cover
Fabric or leather.

IT Struttura interna

· Telaio in tubolare d'acciaio, verniciatura a polvere di colore nero solo per il pouf.
Basamento a 4 razze poltrona / base tonda pouf
· In piatto di acciaio, verniciatura a polvere epossidica di colore bianco opaco o nero opaco.
· Scivoli in materiale plastico (nylon) di colore neutro (per la poltrona), disco di feltro adesivo (per il pouf).
Scocca
· In fibra di vetro, verniciatura poliestere lucido colore bianco (RAL 9010) o nero (Carbon Black).
Imbottitura
· Poliuretano espanso schiumato a freddo.
· Ovatta in fibra di poliestere resinata accoppiata con vellutino.
Rivestimento
· Tessuto o pelle.

DE nterne Struktur

· Rahmen aus Stahlrohr, Beschichtung in Schwarzpulver nur für die Ottomane. Vierspeichen-Fuß für den Sessel / Rundfuß für die Ottomane
· Stahlplatte, mattweiße oder mattschwarze Epoxid-Pulverbeschichtung.
· Untergestelle aus neutralem Kunststoff (Nylon) für den Sessel, klebende Filzscheibe für den Hocker.
Schale
· Glasfaser, glänzender Polyesterlack in den Farben weiß (RAL 9010) oder schwarz (Carbon Black).
Polster
· Polyurethanschaum.
· Harz-Polyester-Wattierung.
Polsterung
· Stoff oder Leder.

FR Structure interne

· Structure tubulaire en acier, poudre noire uniquement pour le pouf. Piètement fauteuil 4 pieds / piètement pouf rond
· En tôle d'acier, poudre époxy blanc mat ou noir mat.
· Glissières en plastique (nylon) de couleur neutre (pour le fauteuil), disque feutre adhésif (pour le pouf).
Corps
· En fibre de verre, peinture polyester brillante blanche (RAL 9010) ou noire (Carbon Black).
Rembourrage
· Polyuréthane expansé à froid.
· Ouate de fibre de polyester résiné couplée à du velours.
Revêtement
· Tissu ou cuir.

277_11-12

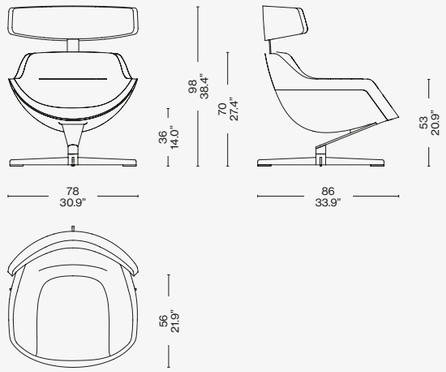

277_21-22

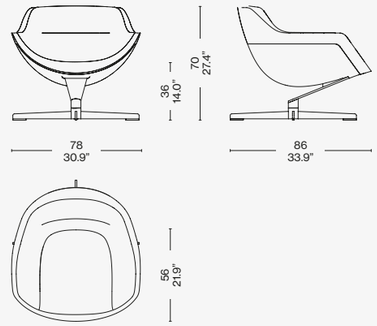

277_41-42

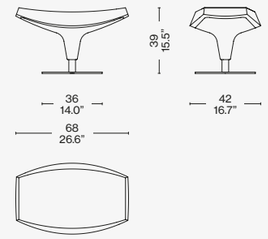

Scan the QR code to access all product information on the Cassina website.

Cassina



BACK-WING ARMCHAIR

Designed by **Patricia Urquiola,** 2019



COVER
BACK-WING ARMCHAIR, american walnut, Naturale ZZ leather 13Z361. SENGU LOW TABLE, black stained oak, Nero Marquina marble base.

LEFT
BACK-WING armchair, ashwood stained black, Extra leather 13Y253. “9” low table, Carrara marble, coffee colour glass top. NUAGE bookcase, natural oak. Rug PAGLIETTA fango.

BACK–WING ARMCHAIR

Designed by **Patricia Urquiola,** 2019

This comfy armchair has the same distinctive aesthetics as the Back-Wing chair designed in 2018. The armchair's frame, available in six colours, is composed of large solid wood sections which highlight Cassina's expertise in wood craftsmanship. Like the Back-Wing chair, its ergonomic and enveloping backrest wraps elegantly around the body while the folds on the sides, like small wings, act as armrests, making it particularly comfortable to sink into and with generous proportions. The armchair, with Seat in flexible polyurethane foam and upholstered in both leather and fabric from the Cassina Collections, is elegantly completed with piping that neatly traces and defines the profile of the armchair's backrest.



IT Questa comoda poltrona ha la stessa estetica distintiva della sedia Back-Wing introdotta nel 2018. La struttura della poltrona, disponibile in sei colori, è composta da ampie sezioni in legno che mettono in evidenza la capacità di Cassina nella lavorazione del legno. Il suo schienale ergonomico e avvolgente, come quello della sedia Back-Wing, gira elegantemente intorno al corpo mentre le pieghe sui lati, come delle piccole ali, fungono da braccioli, rendendo la seduta ancora più comoda e di proporzioni generose. La poltrona, con seduta in poliuretano espanso flessibile schiumato e rivestita in pelle o in tessuto delle Collezioni Cassina, è elegantemente completata da un profilo che delimita e definisce il disegno dello schienale della poltrona.

DE Dieser bequeme Sessel weist die gleiche einprägsame Ästhetik wie der Sessel Back-Wing auf, der 2018 zum ersten Mal vorgestellt wurde. Die Struktur des Sessels, die in sechs Farben erhältlich ist, besteht aus großzügigen Holzabschnitten, die das Geschick von Cassina bei der Holzbearbeitung in den Vordergrund rücken. Seine ergonomische, einhüllende Rückenlehne sorgt wie beim Sessel Black-Wing für eine elegante Umfassung des Körpers. Die Falten an den Seiten, die wie kleine Flügel wirken, fungieren als Armlehnen und machen den Sessel noch bequemer und verleihen ihm noch üppigere Proportionen. Die Sitzfläche des Sessels ist aus flexiblem Polyurethanschaum und mit Leder oder Stoff aus den Cassina-Kollektionen bezogen. Der Sessel wird durch ein elegantes Profil vervollständigt, das die Silhouette der Rückenlehne abgrenzt und definiert.

FR Ce fauteuil confortable a la même esthétique distinctive que la chaise Back-Wing lancée en 2018. La structure du fauteuil, disponible en six couleurs, se compose de larges sections en bois qui soulignent la capacité de Cassina à travailler le bois. Son dossier ergonomique et enveloppant, comme celui de la chaise Back-Wing, tourne élégamment autour du corps, tandis que les plis sur les côtés, comme de petites ailes, servent d'accoudoirs, en rendant l'assise encore plus commode et abondante. Le fauteuil, avec son assise en mousse de polyuréthane flexible, revêtue de cuir ou de tissu des Collections Cassina, est élégamment complété par un profil qui définit et délimite le design du dossier du fauteuil.

EN Base

· Solid ash (finishing as per pricelist) or walnut.
Feet
· Black, anti-slip, printed plastic.
Seat frame
· Steel tubular with elastic belts.
Shell
· In rigid polyurethane.
Internal padding
· Flexible polyurethane foam.
· Polyester wadding with resin coupled with light velvet.
Upholstery
· Fabric or leather.

IT Basamento

· In legno massello di frassino (verniciato nelle finiture indicate a listino) o noce canaletto.
Piedini stampati
· In materiale plastico antiscivolo nero.
Telaio sedile
· In tubolare di acciaio dotato di cinghie elastiche.
Scocca
· In poliuretano rigido.
Imbottitura interna
· In poliuretano espanso flessibile.
· Ovatta in fibra di poliestere resinata accoppiata con vellutino.
Rivestimento
· Tessuto o Pelle.

DE Gestell

· Aus Massivesche (mit Lackierung in den in der Preisliste angegebenen Finishlösungen) oder in Amerikanischer nußbaum.
Füße
· Geformte aus rutschfestem schwarzem Kunststoffmaterial.
Sitzstruktur
· Aus röhrenförmigem Stahl mit elastischen Gurten
Aufbau
· Aus Hartpolyurethan.
Innere Polsterung
· Aus flexiblem Polyurethanschaum.
· Harzpolyesterfaserwatte in Verbindung mit leichtem Samt.
Bezug
· Stoff oder Leder.

FR Base

· En frêne massif (peint dans les finitions indiquées sur la liste de prix) ou en noyer américain.
Embouts
· Moulés en matière plastique noire antidérapante.
Cadre d'assise
· En acier tubulaire doté de sangles élastiques.
Coque
· En polyuréthane rigide.
Rembourrage interne
· En mousse de polyuréthane flexible.
· Ouate en fibre de polyester résinée couplée à un velours léger.
Revêtement
· Tissu ou Cuir.

CERTIFIED PRODUCT Cassina Pro CERTIFIED PRODUCT



571 14/12

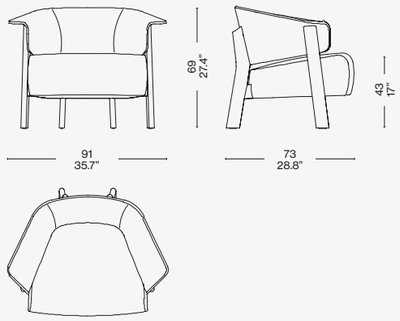

Scan the QR code to access all product information on the Cassina website.

Cassina



BLACK RED AND BLUE ZEILMAKER VERSION

Designed by **Gerrit Thomas Rietveld,** 1920 Produced **Cassina,** 2015

COVER
BLACK RED AND BLUE armchair, black frame, green seat and backrest.

TOP
BLACK RED AND BLUE armchair, black frame, green seat and backrest. BEAM SOFA SYSTEM sofa, Osaka 13O045. SUPER BEAM sofa system low table, american walnut and cement stone top. Awkward Light, Karakter.

BLACK RED AND BLUE ZEILMAKER VERSION

Cassina iMaestri Collection

Designed by **Gerrit Thomas Rietveld,** 1920 Produced **Cassina,** 2015



Armchairs

Lounge chair withframe in black-stained beechwood with white contrasting parts. Seat and back in green lacquered multiplywood. The armchair can have a single seat and backrest cushion in fabric or leather. This chair, produced for the school teacher Wicher Zeilmaker, is one of the numerous versions of the iconic model designed in 1918. After analysing the original pieces, it was discovered that the first was completely produced in unpainted wood. In the following years Rietveld proposed various examples, monochrome or painted with other colours, depending on the clients necessities and the interiors that the chair would furnish. The first owners kept the chair in their homes as if it were an abstract sculpture but in some cases it was used as a proper chair, with cushions to make it more comfortable.

IT Poltroncina con struttura in faggio tinto nero con parti a contrasto in bianco. Sedile e schienale in multistrato laccato in colore verde. Alla poltrona può essere abbinato un unico cuscino sedile e schienale in tessuto o pelle. Questa versione realizzata per l'insegnante Wicher Zeilmaker, è una delle varianti del modello iconico del 1918. Dall'analisi delle versioni originali si osserva che la prima proposta fu completamente realizzata in legno non dipinto. Negli anni successivi Rietveld propose esemplari diversi, monocromatici o dipinti con altri colori, a seconda delle esigenze dei clienti e degli interni in cui la sedia doveva essere collocata. Alcuni proprietari conservarono la sedia nelle loro case come fosse una scultura astratta ma in alcuni casi, essa era usata come una sedia vera e propria, con dei cuscini per renderla più confortevole.

DE Clubsessel mit Gestell aus schwarz gebeizter Buche mit weißen Kontrastteilen. Sitz und Rücken aus Vielschichtsperrholz grün lackiert. Der Stuhl kann mit einem einzigen Sitz- und Rückenkissen in Stoff oder Leder versehen werden. Diese Version wurde für den Lehrer Wicher Zeilmaker erstellt und ist eine der ikonischen Modellvarianten von 1918. Eine Analyse der ursprünglichen Versionen beobachtet, dass der erste Vorschlag vollständig aus unlackiertem Holz gemacht wurde.In den folgenden Jahren schlug Rietveld mehrere Exemplare vor, einfarbig oder mit anderen Farben lackiert, je nach den Bedürfnissen der Kunden und der Einrichtungen, wo der Stuhl eingeplant werden sollte.Die ersten Besitzer behielten den Stuhl in ihren Häusern wie eine abstrakte Skulptur, aber in einigen Fällen wurde er als echten Stuhl mit Kissen benutzt, um den Komfort zu verbessern.

FR Fauteuil avec structure en hêtre teinté noir avec des parties blanches à contraste. Assise et dossier en bois multiplis laqué en vert. La chaise peut être dotée d'un coussin unique siège et dossier en tissu ou en cuir. Cette version realisée pour le maître Wicher Zeilmaker est une des variantes du modèle icônique du 1918. Si on analyse les versions originales on observe que la première proposition a été réalisée complètement en bois naturel. Dans les années suivantes Rietveld proposa des modèles differents, monochromatiques ou peints avec des couleurs, selon les besoins des propriétaires et des intérieurs dans lesquels la chaise devait être située. Des propriétaires gardèrent la chaise dans leur maisons comme une sculpture abstraite et certaines fois la chaise était utilisée vraiment comme une chaise, avec des coussins pour le confort.





EN Structure

· In black-stained beechwood
with white contrasting parts.
Seat and back
· On green lacquered multiplywood.

The armchair can have a single seat and backrest cushion in fabric or leather.

IT Struttura

· In faggio tinto nero con parti
a contrasto in bianco.
Sedile e schienale
· In multistrato laccato in colore verde.

Alla poltrona può essere abbinato un unico cuscino sedile e schienale in tessuto o pelle.

DE Struktur

· Aus
schwarz gebeizter Buche mit weißen
Kontrastteilen.
Sitz und Rücken
· Aus Vielschichtsperrholz grün lackiert.

Der Stuhl kann mit einem einzigen Sitz- und Rückenkissen in Stoff oder Leder versehen werden.

FR Structure

· En hêtre teinté noir avec des parties
blanches à contraste.
Assise et dossier
· En bois multiplis laqué en vert.

La chaise peut être dotée d'un coussin unique siège et dossier en tissu ou en cuir.

635 03

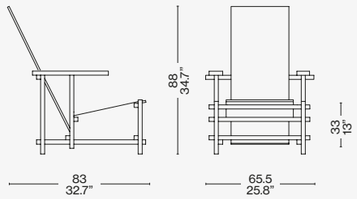

635 90

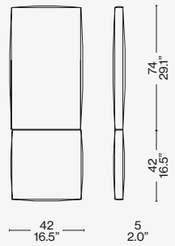

Identifying marks and production numbers

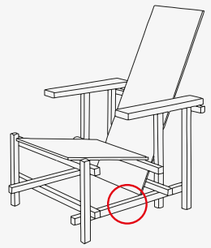

Cassina N°..... Nichetti

Scan the QR code to access all product information on the Cassina website.

Cassina

CAPITOL COMPLEX ARMCHAIR

Hommage à **Pierre Jeanneret** Produced **Cassina,** 2019





PREVIOUS PAGE
CAPITOL COMPLEX ARMCHAIR, oak stained dark walnut, Fortuny 13F736. BIO-MBO bed, Otterlo 13O051. SHADOWMOON lamp. BIO-MBO bedside table, american walnut. MULTI PLAID blanket, muschio. SAHARA GRID rug.

COVER, TOP AND LEFT
CAPITOL COMPLEX ARMCHAIR, black stained oak, leather 13Z361. DRESS-UP! sofa and ottoman, Luxor 13L029. LEBEAU WOOD LOW TABLE coffee tables, black stained ashwood, Portoro marble top - Calacatta marble top. ATACAMA 3 rug, rosa antico.



CAPITOL COMPLEX ARMCHAIR

Hommage à **Pierre Jeanneret** Produced **Cassina,** 2019



Included in UNESCO's 2016 Cultural Heritage list, the extraordinary architecture of Le Corbusier's Capitol Complex, designed by Chandigarh in 1951, has received accolades for its celebration of an independent nation open to modernity. The Haute Cour, along with the Secretariat and the Assemblée wing, make up the core of Chandigarh's Capitol Complex. The rooms were filled with overstuffed armchairs, all exhibiting the same "V" support structure theme. The only exposed wooden parts are the rests, connecting crossbars, and the external joints between the arms and the backrest. The armrests' padding almost completely envelops them, creating the outline of a rounded, geometric shape, that along with the distinct seat and back cushioning, offer an immediate sense of comfort without abandoning their elegance and simplicity. Cassina's reissue offers the classic version in teak, and three versions in natural and stained black oak natural, stained black and stained dark walnut oak.

IT L'inclusione nella lista del patrimonio mondiale UNESCO avvenuta nel 2016 ha suscitato un grande interesse verso il Capitol Complex di Le Corbusier, una straordinaria opera architettonica realizzata a Chandigarh nel 1951 per celebrare l'indipendenza di una nazione che si apre alla modernità. L'Haute Cour, insieme al Secretariat e all'edificio dell'Assemblée, costituisce il nucleo fondativo del Capitol Complex di Chandigarh. Nelle sue sale erano presenti comode poltrone dalla corposa imbottitura. In esse si ritrova lo schema compositivo degli arredi caratterizzati dalla tipologia a "V" dei sostegni. Gli appoggi, insieme ai traversi di connessione e alla parte finale di giunzione dei braccioli con lo schienale, sono le uniche parti in legno a vista. L'imbottitura del bracciolo avvolge quasi completamente il bracciolo, disegnando di testa una geometrica sagoma arrotondata, e insieme ai cuscini sedile e schienale nitidamente distinti, restituisce una idea di comfort immediata, non disgiunta da eleganza e semplicità. La riedizione Cassina propone oltre alla storica versione in teak, tre versioni in rovere naturale, tinto nero e tinto noce scuro.

DE Die Aufnahme in die UNESCO-Welterbeliste im Jahre 2016 erweckte großes Interesse gegenüber Le Corbusiers Capitol Complex, einem außerordentlichen architektonischen Bauwerk, das 1951 in Chandigarh errichtet wurde, um die Unabhängigkeit einer Nation zu feiern, die sich der Moderne öffnet. Der Haute Cour stellt zusammen mit dem Secretariat und dem Gebäude der Assemblée den ursprünglichen Kern des Capitol Complex in Chandigarh dar. In seinen Sälen waren bequeme Sessel mit üppiger Polsterung vorhanden, in denen sich das Kompositionsschema der Einrichtungsobjekte wiederfindet, die durch ihre „V"-förmigen Stützen gekennzeichnet waren. Die Auflagen sind zusammen mit den Verbindungs-Querträgern und dem abschließenden Teil, der Armlehnen mit Rückenlehne vereint, die einzigen sichtbaren Elemente aus Holz. Die Polsterung der Armlehne umhüllt diese beinahe vollkommen und zeichnet eine geometrische, abgerundete Form. Zusammen mit den Kissen von Sitzfläche und Rückenlehne, die sich klar abheben, vermittelt sie eine Vorstellung von unmittelbarem Komfort, bei der Eleganz und Einfachheit nicht zu kurz kommen. Die Neuauflage von Cassina bietet außer der historischen Version aus Teakholz drei weitere, eine aus Eiche natur, Eiche schwarz, und Eiche dunkel nussbaum gebeizt.

FR L'inscription sur la liste du patrimoine mondial de l'UNESCO en 2016 a suscité un grand intérêt pour le Complexe du Capitole de Le Corbusier, une œuvre architecturale extraordinaire construite à Chandigarh en 1951 pour célébrer l'indépendance d'une nation qui était en train de s'ouvrir à la modernité. La Haute Cour, avec le Secrétariat et le bâtiment de l'Assemblée, constitue le noyau fondateur du Complexe du Capitole de Chandigarh. Dans ses salles se trouvaient des fauteuils commodes, avec un rembourrage abondant. On y retrouve le schéma de composition des meubles caractérisés par le type en « V » des supports. Les supports, ainsi que les traverses de liaison et la partie finale de jonction des accoudoirs avec le dossier, sont les seules parties en bois apparent. Le rembourrage de l'accoudoir l'enveloppe presque entièrement, en créant en tête une forme géométrique arrondie et, avec les coussins d'assise et de dossier clairement distingués, donne une idée de confort immédiat, non sans élégance et simplicité. En plus de la version historique en teck, la réédition de Cassina propose trois versions en chêne naturel, teinté noir et teinté noyer foncé.

Armchairs

EN Frame

· Solid oak or Burmese teak.
Finishing as per pricelist.
Feet
· Black plastic glides.
Padding
· Polyurethane foam in varying density.
Light velvet
· Fabric or leather.

IT Struttura

· Legno massello di rovere o teak burma disponibile nelle finiture indicate a listino.
Piedino
· Scivolo in materiale plastico di colore nero.
Imbottito
· Poliuretano espanso a densità differenziata.
Vellutino
· Tessuto o Pelle.

DE Struktur

· Massiveiche oder massives Burma Teak in den in der Preisliste angegebenen Finishlösungen verfügbar.
Fuß
· Gleiter aus schwarzem Kunststoffmaterial
Gepolstert.
· Polyurethanschaum mit unterschiedlicher Dichte
Leichter Samt.
· Stoff oder Leder

FR Structure

· Chêne ou teck Burma massif, disponible dans les finitions indiquées sur la liste de prix.
Embout
· Patin en matière plastique de couleur noire.
Rembourré
· Mousse de polyuréthane à densité différenciée.
Velours léger
· Tissu ou cuir.

CERTIFIED PRODUCT Cassina Pro CERTIFIED PRODUCT

ONLY FOR THE VERSIONS
SHOWN ON THE PRICE LIST

053 21

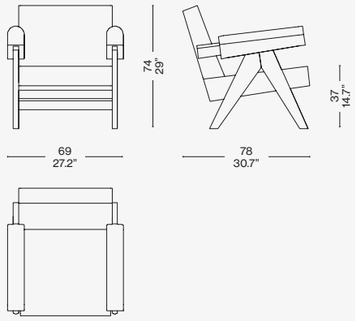

Scan the QR code to access all product information
on the Cassina website.



SENGU BOLD
lookbold (L) girasole

CAPITOL COMPLEX ARMCHAIR
leather ZZ nero, black oak structure

SENGU COFFEE TABLE
trasparent glass, black structure

VELIERO
black ash

WAX STONE FLOOR
stainless steel structure, murano glass

MOKORO
beige base and white relief

9
grigio carnico marble base, glass top

MODULAR IMMAGINATION
polyurethan, recycled wood structure

LES GRANDS TRANS-PARENTS
glass



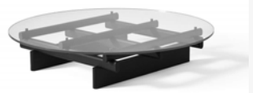


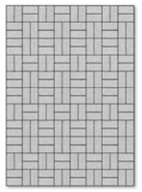






BOWY SOFA
look (L) bianco

CUSHIONS
look (L): bianco, cemento leather (ZZ) tabacco

CAPITOL COMPLEX ARMCHAIR
ortigia (L) vino, oak stained dark walnut

BOWY TABLE
amaranto lacquered base, blu notte and natural oak top

NUVOLA ROSSA
lacquered black beechwood

POLYSHAPE
blue

SAHARA GRID
grigio ghiaccio

GIBBOUS
mirror





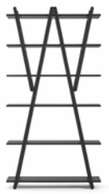




TOTAL LOOK SUGGESTIONS



DRESS-UP!
luxor (L) blu notte

CUSHIONS
luxor (L): blu notte, blu cina osaka (O): cannella

CAPITOL COMPLEX ARMCHAIR
osaka (O) cannella, oak stained black

TABLE BASSE EN FORME LIBRE
polvere

CONSOLE DORON
crema

POLYSHAPE
blue

JANUBI
antracite base and bianco relief

SIDE TABLE NO. 2
black fenix veneer







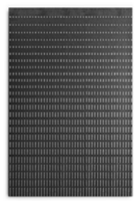


Cassina



CORNARO

Designed by **Carlo Scarpa,** 1973 Produced **Cassina,** 2024

CORNARO

Cassina LAB

Cassina iMaestri Collection

Designed by **Carlo Scarpa,** 1973 Produced **Cassina,** 2024



Armchairs

Originally a sofa designed by Carlo Scarpa in 1973, Cornaro celebrates the graceful encounter of two opposites: on one hand, the geometric rigour of the base that embraces the seat, on the other, the generous padding in the seat cushions set within a sculptural wooden frame. The balance of contrasting shapes defines an armchair in which every detail was meticulously curated to highlight the original aesthetic of the model, like the exposed thin black saddle leather laces contained inside a grommet developed to simplify connecting the backrest to the structure. Cornaro is also available as a sofa and a two- or three-seat end element. The proportions have been updated, increasing their height and depth, with in-depth research and development work carried out in close collaboration with Tobia Scarpa

IT Nato come divano da un progetto di Carlo Scarpa nel 1973, Cornaro celebra l'incontro felice di due opposti: da un lato il rigore geometrico della base che abbraccia la seduta, dall'altro le imbottiture generose incastonate nella scultorea struttura in legno. L'equilibrio di forme contrastanti definisce una poltrona in cui ogni dettaglio è curato meticolosamente per mettere in risalto l'estetica originale del modello, come i sottili lacci in cuoio nero a vista custoditi all'interno di una guarnizione sviluppata per facilitare il collegamento dello schienale alla struttura. Cornaro è disponibile anche come divano ed elemento terminale a due o a tre posti. Le proporzioni sono state aggiornate, aumentandone altezza e profondità, con un approfondito lavoro di ricerca e sviluppo svolto in stretta collaborazione con Tobia Scarpa.

DE Cornaro ist als Sofa aus einem Projekt von Carlo Scarpa im Jahr 1973 entstanden und feiert das gelungene Aufeinandertreffen von zwei Gegensätzen: auf der einen Seite die geometrische Strenge des Untergestells, das den Rahmen der Sitzfläche bildet, und auf der anderen Seite die großzügigen Polsterungen, die von einem skulpturalen Gestell aus Holz eingefasst sind. Die Harmonie der gegensätzlichen Formen schafft einen Sessel, bei dem jedes Detail sorgfältig durchdacht ist, um das Originaldesign des Modells zu unterstreichen, wie die schmalen schwarzen Lederschnüre in Sicht, die durch eine Hülse geführt werden, um die Rückenlehne mit dem Holzgestell zu verbinden. Cornaro ist auch in der Version als Sofa oder als Zweisitzer- oder Dreisitzer-Abschlusselement erhältlich. Die Proportionen wurden basierend auf einer tiefgehenden Forschungs- und Entwicklungsarbeit überarbeitet, die in enger Zusammenarbeit mit Tobia Scarpa durchgeführt wurde, und zeichnen sich jetzt durch eine größere Höhe und Tiefe aus.

FR Né comme canapé d'après un projet de Carlo Scarpa en 1973, Cornaro célèbre l'heureuse rencontre de deux opposés : d'une part la rigueur géométrique de son piètement qui enserre l'assise, d'autre part le rembourrage généreux enchâssé dans sa structure sculpturale en bois. L'équilibre des formes contrastées définit un fauteuil dont chaque détail a été méticuleusement soigné pour mettre en valeur l'esthétique originale du modèle, comme les fins lacets apparents en cuir noir logés dans une jointure développée pour faciliter la fixation du dossier à la structure. Cornaro est également disponible en canapé et module d'extrémité à deux ou trois places. Les proportions ont été réactualisées, en augmentant la hauteur et la profondeur, grâce à un travail de recherche et développement minutieux, mené en étroite collaboration avec Tobia Scarpa.

EN Structure

· Base in beech with glossy lacquer finish or in ash with open-pore matte lacquer finish.
Padding
· Recycled PET fibre and elements made of polyurethane with a percentage of polyols derived from biological sources and in CIRCULARREFOAM®.
Upholstery
· Removable upholstery, in the fabrics shown on the price list.

IT Struttura

· Basamento disponibile in faggio laccato lucido o in frassino a poro aperto laccato opaco.
Imbottitura
· Fibra di PET riciclato ed elementi realizzati in poliuretano con una percentuale di polioli derivanti da fonte biologica e in CIRCULARREFOAM®.
Rivestimento
· Sfoderabile, nei tessuti presenti a listino

DE Gestell

· Untergestell erhältlich aus Buche mit glänzender Lackierung oder aus Esche mit matter, offenporiger Lackierung.
Polsterung
· Polsterwatte aus recyceltem PET und Elemente aus PU-Schaum mit einem Anteil an Polyolen aus biologischen Quellen und aus CIRCULARREFOAM®.
Bezug
· Abziehbar, in den Stoffen nach Vorgabe der Preisliste

FR Structure

· Piètement disponible en hêtre laqué brillant ou en frêne à pores ouverts laqué mat.
Rembourrage
· Fibre de PET recyclé et éléments en polyuréthane contenant un pourcentage de polyols d'origine biologique et en CIRCULARREFOAM®.
Revêtement
· Amovible, dans les tissus figurant dans la liste des prix.



W08 LO 01 TO 01

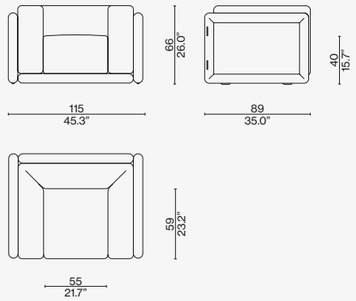

Identifying marks and production numbers

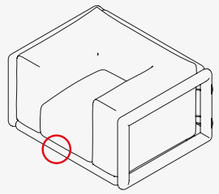

Cassina N°.....

Scan the QR code to access all product information on the Cassina website.

Cassina

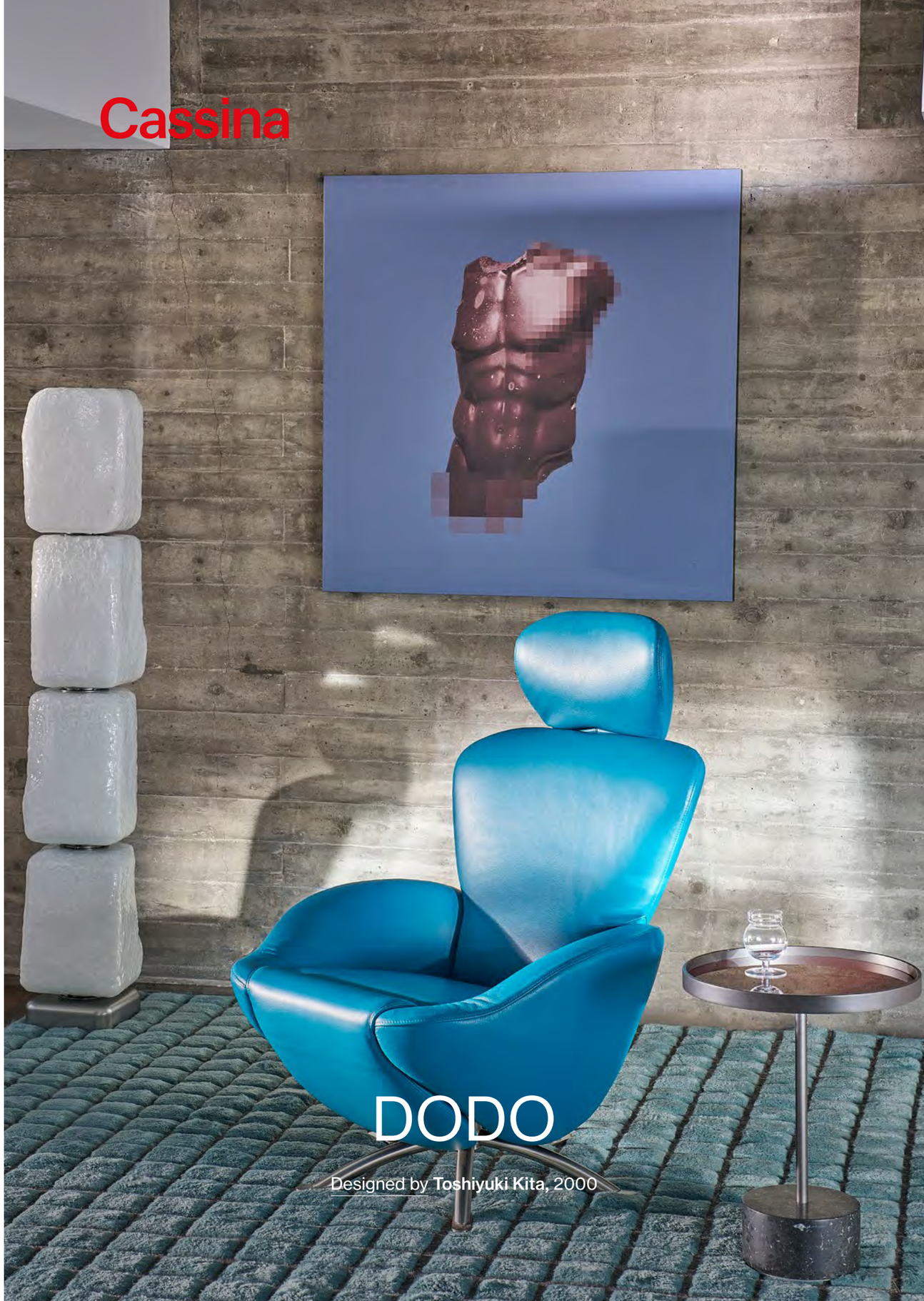

DODO

Designed by **Toshiyuki Kita,** 2000



COVER AND TOP
DODO armchair, Wagner leather 13W060. 9 low table, Nero Marquina marble base. WAX, STONE, LIGHT floor lamp.

DODO

Designed by **Toshiyuki Kita,** 2000

A precursor of modern times, this armchair exemplifies flexibility: it transforms and adapts as required. Swivelling on a fixed base, the seat reclines in a range of configurations, to the point of being almost horizontal: ideal for a quick nap. Upholstered in either leather or fabric, Dodo can also be supplied with fabric-covered cushions to enhance the feeling of cosy comfort. Responding to the many demands of contemporary life, Dodo is particularly well suited to the home office or the home theatre.



IT Una poltrona che precorre i tempi moderni: flessibile, trasformabile e adatta alle diverse esigenze. La seduta girevole su base fissa è caratterizzata da molteplici inclinazioni fino a distendersi quasi completamente per essere utilizzata come un letto. Personalizzata con rivestimento fisso in pelle o tessuto, si completa di eventuali cuscini in tessuto che valorizzano la sensazione di comfort e morbidezza. Dodo risponde alle diverse esigenze della contemporaneità, rivelandosi un arredo particolarmente adatto per l'home office e l'home theater.

DE Ein Sessel, der den modernen Zeiten voraus ist: flexibel, veränderbar und für unterschiedliche Bedürfnisse geeignet. Die drehbare Sitzfläche auf fester Basis hat zahlreiche Neigungsmöglichkeiten und kann beinahe vollständig geneigt werden, um als Bett zu verwendet werden. Mit festem Bezug aus Leder oder Stoff personalisiert, wird dieser Sessel durch etwaige Stoffkissen ergänzt, die das Gefühl des Komforts und der Weiche unterstreichen. Dodo entspricht den unterschiedlichen Bedürfnissen der Gegenwart und präsentiert sich als ein Einrichtungsobjekt, das besonders gut für das Home Office oder Home Theater geeignet ist.

FR Un fauteuil qui devance les temps modernes : flexible, transformable et adapté à des exigences diverses. L'assise pivotante sur base fixe se caractérise par de multiples possibilités d'inclinaison, jusqu'à s'étirer presque complètement pour servir de lit. Ce fauteuil, personnalisé par un revêtement fixe en cuir ou en tissu, peut être complété par des coussins en tissu qui renforcent la sensation de confort et de moelleux. Dodo répond à diverses exigences de la vie contemporaine et se révèle être un fauteuil particulièrement bien adapté au bureau à domicile et au home cinéma.





EN Structure

· Frame in tubular steel, seat and backrest have elastic belts.
· Footrest has MDF support.
Upholstery
· Polyurethane foam.
· Resin polyester wadding coupled with light velvet.
Cover
· Fabric or leather.
Finishes
· Nickel-plated/satin finished steel tube base.
· Adhesive felt sliding supports.

IT Struttura

· Telaio in tubolare d'acciaio, sedile e schienale dotati di cinghiatura elastica.
· Supporto in MDF del poggiapiedi.
Imbottitura
· Poliuretano espanso schiumato a freddo.
· Ovatta in fibra di poliestere resinata accoppiata con vellutino.
Rivestimento
· Tessuto o pelle.
Finiture
· Basamento in tubo di acciaio nichel/satinato.
· Pattini dotati di feltro adesivo.

DE Struktur

· Rahmen aus Stahlrohr, Sitzfläche und Rückenlehne mit elastischen Riemen.
· Halterung der Fußauflage aus MDF.
Polsterung
· Kalt geschäumter Polyurethanschaum.
· Geharzte Polyesterfaserwatte mit Samtbeschichtung.
Bezug
· Stoff oder Leder.
Finish-Versionen
· Gestell aus Stahlrohr Nickel/satiniert.
· Gleitschuhe mit Filzaufkleber.

FR Structure

· Cadre en acier tubulaire, assise et dossier dotés de sangles élastiques.
· Support en MDF du repose-pieds.
Rembourrage
· Mousse de polyuréthane faite à froid.
· Ouate en fibre de polyester résinée accouplée à un velours léger.
Revêtement
· Tissu ou cuir.
Finitions
· Piétement en acier tubulaire nickelé/satiné.
· Patins dotés de feutre adhésif.

K10 01

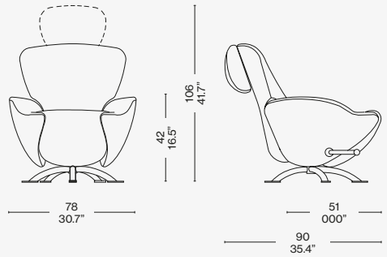

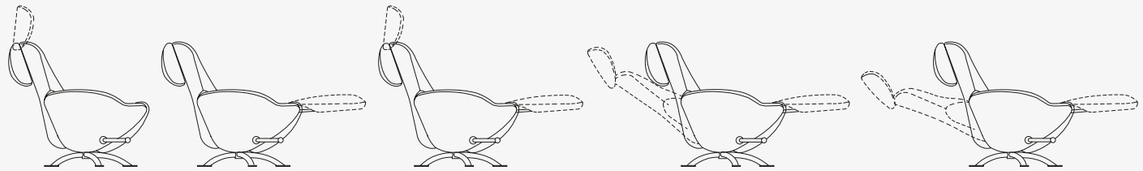

Scan the QR code to access all product information on the Cassina website.

Cassina



DUDET ARMCHAIR

Designed by **Patricia Urquiola,** 2024 Produced **Cassina,** 2024



COVER AND TOP
DUDET ARMCHAIRS, Olimpo 13 O265. DUDET SOFA Lincoln 13L577. 9 DINING TABLE, oval, Marquiña marble. Rug RIGADINO, Ametista e giallo limone, rigadin nero. TABOURET MÉRIBEL stool, oak stained black.

DUDET ARMCHAIR

Cassina LAB

Designed by **Patricia Urquiola,** 2024 Produced **Cassina,** 2024

An armchair designed as a refuge, to enhance the range of dining products and transfer to a different shape the allure of the chair (primogenitor of this family) designed by Patricia Urquiola, that also includes a two-seat settee. The structure, composed of a roomy seat cushion and two sinuous tubular supports that, in one continuous line, form the legs, armrests and backrest, is echoed in the armchair whose rounded shapes are expanded and the padding more abundant, creating a niche in which to take refuge. To ensure even greater comfort, the backrest cushion contains variable density inserts that provide stable support, ideal for moments of conversation. Designed to be easily disassembled, the Dudet Armchair has a conscious soul. The metal structure can be separated from the polyurethane foam padding – produced with a percentage of polyols derived from biological sources – to facilitate recycling of the materials.



IT Una poltroncina pensata come un rifugio, per arricchire la proposta dining e trasferire su un formato diverso il fascino della sedia disegnata da Patricia Urquiola, all'origine di questa famiglia che include anche un divanetto a due posti. La struttura composta da un ampio cuscino di seduta e da due sinuosi tubolari che, in una linea continua, creano gambe, braccioli e schienale, è ripresa dalla poltrona in cui i volumi tondeggianti si allargano e le imbottiture diventano più abbondanti, creando una nicchia in cui rifugiarsi. Per garantire un confort maggiore, il cuscino dello schienale presenta inserti provvisti di un'imbottitura a densità differenziata, restituendo un supporto stabile, ideale per i momenti di conversazione. Dudet Armchair ha un'anima responsabile in quanto facilmente disassemblabile. La struttura metallica può essere separata dall'imbottitura in poliuretano espanso, realizzato con una percentuale di polioli derivati da fonti biologiche, facilitando il riciclo dei materiali.

DE Ein Armlehnstuhl, der als ein Rückzugsort gedacht ist, um das Angebot für den Dining-Bereich zu erweitern und den Charme des von Patricia Urquiola entworfenen Stuhls, der der Ursprung dieser Familie ist, die auch ein kleines Zweisitzersofa umfasst, in ein anderes Format zu übertragen. Das Gestell, das aus einem breiten Sitzkissen und zwei geschwungenen Hohlprofilen besteht, die in einer durchgehenden Linie die Beine, die Armlehnen und die Rückenlehne bilden, wurde vom Sessel übernommen, dessen rundliche Volumen sich verbreitern und durch eine üppigere Polsterung gekennzeichnet sind, um eine behagliche Nische zu schaffen, in die man sich zurückziehen kann. Um für höheren Komfort zu garantieren, verfügt das Kissen der Rückenlehne über Einsätze mit einer Polsterung mit unterschiedlicher Dichteverteilung, die eine stabile Stütze bildet und den Sessel perfekt für gesellige Momente macht. Dudet Armchair hat einen umweltbewussten Kern, da er sich einfach auseinandernehmen lässt. Das Metallgestell kann von der Polsterung aus PU-Schaum getrennt werden, die einen Anteil an Polyolen aus biologischen Quellen enthält, für ein einfacheres Recyceln der Materialien.

FR Un petit fauteuil conçu comme un refuge, pour enrichir l'offre dining et transférer dans un format différent le charme de la chaise dessinée par Patricia Urquiola, à l'origine de cette famille qui comprend également un petit canapé deux places. La structure composée d'un grand coussin d'assise et de deux éléments tubulaires sinueux qui, par une ligne continue, créent les pieds, les accoudoirs et le dossier, est reprise par le fauteuil dont les volumes arrondis s'élargissent et le rembourrage devient plus abondant, créant ainsi une niche où se réfugier. Pour assurer un plus grand confort, le coussin de dossier est doté d'inserts garnis d'un rembourrage à densité différenciée, qui offre un soutien stable idéal pour les moments de conversation. Dudet Armchair recèle une âme responsable dans la mesure où il est facilement désassemblable. La structure métallique peut être séparée du rembourrage en mousse polyuréthane, fabriqué avec un pourcentage de polyols dérivés de sources biologiques, ce qui facilite le recyclage des matériaux.

EN Structure

· Legs and seat in steel
Padding
· Polyurethane foam with a percentage of polyols derived from biological sources
Inner lining
· Laminated fabric and recycled PET fibre
External upholstery
· Removable, in a selection of fabrics from the Cassina Collections.

IT Struttura

· Gambe e sedile in acciaio
Imbottitura
· Poliuretano espanso con percentuale di polioli derivanti da fonti biologiche.
Rivestimento interno
· Vellutino e fibra di PET riciclato
Rivestimento esterno
· Amovibile in una selezione di tessuti dalle Collezioni Cassina.

DE Gestell

· Beine und Sitzfläche aus Stahl.
Polsterung
· PU-Schaum mit einem Anteil an Polyolen aus biologischen Quellen.
Interner Bezug
· Vlies und recycelte PET-Faser.
Externer Bezug
· Abnehmbarer Bezug in einer Auswahl der Stoffe der Kollektionen Cassina.

FR Structure

· Pieds et assise en acier
Rembourrage
· Mousse polyuréthane contenant un pourcentage de polyols issus de sources biologiques.
Revêtement intérieur
· Tissu et fibre de PET recyclé
Revêtement extérieur
· Amovible dans une sélection de tissus des Collections Cassina.



577 01 02

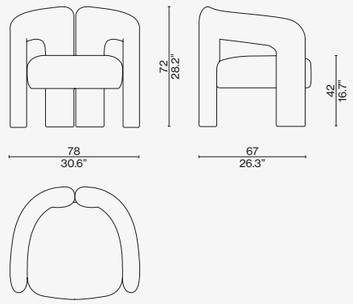

Scan the QR code to access all product information on the Cassina website.



BOWY SOFA
tensing (F) blu navy, black base

CUSHIONS
tensing (F): perla, blu navy

DUDET ARMCHAIR
olimpo (O) vinaccia

TREFLO
mattone glass

VELIERO
ashwood stained natural

IRIDE
polished aluminium

MOKORO
beige relief and bianco base

FLUID JOINERY
amber






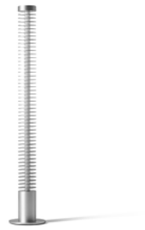
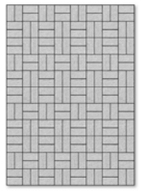




DRESS-UP!
perbacco (E) avorio

CUSHIONS
perbacco (E): avorio, lipari (L): blu ortigia (L) indigo

DUDET ARMCHAIR
olimpo (O) carta da zucchero

TABLE MONTA
black stained ash base + sahara noir marble top

HAYAMA
blu notte

EITIE FLOOR
aluminium structure + red and gold

SAHARA MIDGRID
grigio ghiaccio

TABOURET
natural oak and black oak

4 CHAISE LONGUE À RÉGLAGE CONTINU
chrome structure and hairyskin leather











TOTAL LOOK SUGGESTIONS



BEAM SOFA SYSTEM
tensing (F) perla, black base

CUSHIONS
tensing (F): perla, bianco, nero

DUDET ARMCHAIR
otterlo (O) petrolio

TOREI
marquinia marble top and black structure

NUVOLA ROSSA
lacquered red beechwood

WAX STONE
stainless steel structure, murano glass

RIGADINO
sea water green and carrott red

NO VANITAS
murano glass

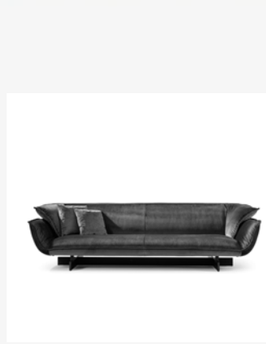



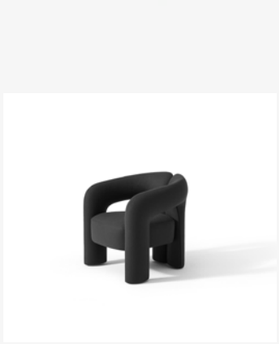







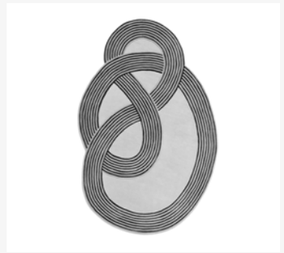



Cassina



ESOSOFT ARMCHAIR

Designed by **Antonio Citterio,** 2023

COVER
ESOSOFT ARMCHAIR,Gloss aluminium, Olmos maxi colour 13O901.
CONSTANTIN low table, natural oak.

TOP
ESOSOFT ARMCHAIR, Gloss aluminium, Olmos maxi colour O901.
ESOSOFTSOFA, glossyaluminium structure, Lima Viola L595. ESOSOFT bench
Lima Viola L595, glossy aluminium structure.

ESOSOFT ARMCHAIR

Cassina LAB

Designed by **Antonio Citterio,** 2023

As if floating above the exoskeleton of the structure, a soft padded shell, upholstered in fabric, creates a roomy welcoming seat with a uniquely sinuous design. The Esosoft armchair is informed by the timeless creativity of architect and designer Antonio Citterio and enters into dialogue with the other furniture in the collection. The particular curve of the backrest, which embraces the slender structure, lends shape to the back for an additional casual, light-hearted support upon which to perch. The exacting attention to detail that showcases the excellence of Cassina products is highlighted in the leather-clad armrests embellished with hand-stitching that makes the armchair even more elegant and inviting. The Esosoft Armchair was designed with a focus on sustainability, utilising circular materials like polyurethane with a percentage of polyols derived from biological sources and recycled PET wadding in the padding. The base can be completely disassembled to facilitate recovery of the materials at the end of its life-cycle.



IT Come sospesa sull'esoscheletro della struttura in alluminio, una scocca imbottita e rivestita di tessuto crea un'accogliente e ampia seduta resa unica dal suo design sinuoso. La poltrona Esosoft nasce dalla creatività senza tempo di Antonio Citterio ed entra in dialogo con gli altri arredi della collezione firmata dall'architetto e designer. La particolare curvatura dello schienale, che abbraccia la struttura sottile, dà forma sul retro a un ulteriore sostegno, informale e conviviale.
La grande attenzione al dettaglio, che valorizza l'eccellenza produttiva di Cassina, è messa in risalto dai braccioli rivestiti in pelle e decorati da cuciture realizzate a mano per rendere la poltrona ancora più invitante e raffinata. Esosoft Armchair è stata sviluppata con un'anima sostenibile, impiegando materiali circolari come il poliuretano con una percentuale di polioli derivanti da origine biologica e ovatta di PET riciclato nell'imbottitura. La base è completamente disassemblabile per facilitare il recupero dei materiali alla fine del ciclo di vita.

DE Die weiche gepolsterte Sitzschale mit Stoffbezug scheint auf dem Exoskelett des Gestells aus Aluminium zu schweben und schafft eine behagliche und großzügige Sitzfläche mit einem einzigartigen geschwungenen Design. Der Sessel Esosoft entspringt der zeitlosen Kreativität von Antonio Citterio und tritt mit den anderen Möbeln der Kollektion in Dialog, die der Architekt und Designer entworfen hat. Die besondere Rundung der Rückenlehne, die das schmale Gestell umarmt, formt an der Rückseite eine weitere, zwanglose und gesellige Stütze zum Anlehnen. Die große Sorgfalt für jedes Detail, in der die produktive Exzellenz von Cassina zum Ausdruck kommt, wird durch die Armlehnen mit Lederbezug und dekorativen, in Handarbeit ausgeführten Nähten unterstrichen, die den Sessel noch einladender und eleganter machen. Der Armchair wurde mit einer nachhaltigen Seele entwickelt und wird unter Verwendung von Materialien aus der Kreislaufwirtschaft hergestellt, wie der PU-Schaum mit einem Anteil an Polyolen aus biologischen Quellen und die Polsterwatte aus recycelter PET-Faser in der Polsterung. Das Gestell kann komplett zerlegt werden, um die Wiederverwertung der Materialien am Ende der Lebenszeit zu erleichtern.

FR Une coque moelleuse rembourrée et recouverte de tissu repose, comme suspendue, sur l'exosquelette de la structure en aluminium, créant ainsi une assise accueillante et ample, au design sinueux unique. Le fauteuil Esosoft est né de la créativité inépuisable d'Antonio Citterio et dialogue avec les autres meubles de la collection signée par l'architecte et designer. La courbure particulière du dossier, qui embrasse la structure filiforme, engendre au niveau du dos un support informel et convivial supplémentaire permettant de s'appuyer. La grande attention portée aux détails, qui met en valeur l'excellence manufacturière de Cassina, est soulignée par les accoudoirs recouverts de cuir et agrémentés de coutures faites à la main, qui rendent le fauteuil encore plus accueillant et raffiné. Esosoft Armchair a été pensé dans une perspective de développement durable, en utilisant des matériaux circulaires tels que le polyuréthane contenant un pourcentage de polyols d'origine biologique et l'ouate de PET recyclé dans le rembourrage. La base est entièrement désassemblable pour faciliter la récupération des matériaux à la fin de son cycle de vie.

EN Structure

· Legs: die-cast aluminum, glossy or matte anthracite-painted;
· Adjustable aluminum feet: aluminum, glossy or matte anthracite-painted;
· Rectangular tubolar base: matte anthracite powder-painted metal;
· Cylindrical tubolar base: extruded aluminum, glossy or matte anthracite-painted;
Armrests
· Cylindrical tube in aluminum, leather-upholstered in 6 colours, hand-stitched;
Seat
· Metal structure with elastic webbing;
Padding
· Polyurethane foam with a percentage of polyols derived from biological sources, covered in recycled PET wadding;
Upholstery
· Non-removable fabric.

IT Struttura

· Gambe: pressofusione di alluminio, lucido oppure verniciato antracite opaco;
· Piedini regolabili: alluminio lucido oppure verniciato antracite opaco;
· Basamento tubolare rettangolare: metallo verniciato a polvere antracite opaco;
· Basamento tubolare cilindrico: estruso di alluminio lucido oppure verniciato antracite opaco,
Braccioli
· Tubolare cilindrico in alluminio rivestito in pelle in 6 colori, con cuciture a mano;
Sedile
· Struttura in metallo con cinghiatura elastica;
Imbottitura
· Poliuretano espanso con una percentuale di polioli derivati da origine biologica, rivestito in ovatta di PET riciclato;
Fodera
· Tessuto amovibile.

DE Struktur

· Beine aus poliertem Aluminium glänzend,
oder matt anthrazit lackiert
· Höhenverstellbare Füße aus Aluminium glänzend
oder anthrazit matt lackiert
· Untergestell aus rechteckigem Hohlprofi l aus
Metall mit anthrazit matt lackiert
· Zylindrisches extrudiertes Hohlprofi l aus Aluminium
glänzend oder matt anthrazit lackiert,
mit Armlehnen aus zylindrischem Hohlprofi l aus Aluminium
mit Lederbezug in 6 Farben und in Handarbeit ausgeführten Nähten.
· Gestell aus Metall mit elastischen Riemen.
· Polsterung aus PU-Schaum
mit einem Anteil an Polyolen aus biologischen Quellen,
bezogen mit Polsterwatte aus recyceltem PET.
· Abnehmbarer Stoff bezug.

FR Structure

· pieds en fonte d'aluminium brillant ou verni
anthracite mat
· embouts de pieds réglables en aluminium brillant ou verni
anthracite mat;
· piètement en métal tubulaire à section rectangulaire revêtu de verni
anthracite mat
· aluminium extrudé tubulaire à section circulaire,
aluminium brillant ou verni
anthracite mat avec accoudoir en aluminium tubulaire à section
circulaire recouvert de cuir disponible en 6 couleurs,
avec coutures faites à la main ;
structure en métal
dotée de sangles élastiques
· rembourrage en mousse polyuréthane contenant
un pourcentage de polyols d'origine biologique,
recouvert d'ouate de PET recyclé
· revêtement amovible en tissu.

580 01/02

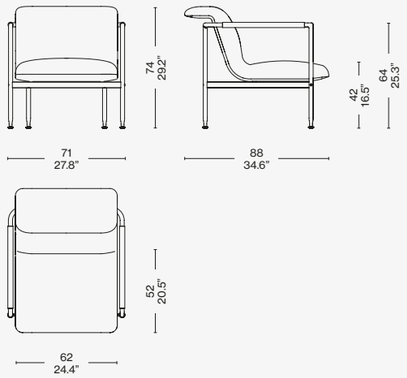





Scan the QR code to access all product information on the Cassina website.

TOTAL LOOK SUGGESTIONS



ESOSOFT
luxor (L) blu notte, glossy aluminium base

CUSHIONS
luxor (L) blu notte, fucile

ESOSOFT ARMCHAIR
lima (L) bianco, armrests in amber leather

ACCORDO
marron glacé

NUVOLA ROSSA
lacquered black beechwood

AWKWARD LIGHT
aluminium and steel with black powder coating

SAHARA GRID
grigio ghiaccio

ESOSOFT BENCH
luxor (L) fucile, glossy aluminium base

CONSTANTIN
brass oak, solid oak structure






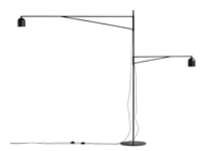




Cassina



FELTRI

Designed by **Gaetano Pesce,** 1987



COVER
FELTRI armchair, night blue felt, Uni. Mélange 13O617. ACCORDO wooden low table, gloss lacquered (marron glacé). NUVOLA ROSSA bookcase, lacquered black beechwood.

LEFT
FELTRI armchair, night blue felt, Uni. Mélange 13O617. TRACCIA low table, yellow gold.

FELTRI

Designed by **Gaetano Pesce,** 1987



A familiar figure on many modern antiques' and collectors' sites, Feltri is a summation of thinking about figuration in the hybrid zone where the artistic meets the functional. One of a kind, this piece stands out for its enormous flexibility and for the fact that the mattress-like seat can be upholstered in wide array of fabrics. These can be mixed and matched to the six new colour options of the frame, to provide a total of ten colourways. Feltri was created within Cassina's Research Centre, a place synonymous with experimentation and constructional avant-garde thinking, where Gaetano Pesce dedicated time and thought to the design, in the process thinking up a complex new manufacturing process that was later patented by the company. Created entirely from dense wool felt, the pliable, wrap-around back is all one piece, while the lower section, which is rigid and sturdy, and is impregnated with a thermoset resin. The seat is attached to the frame using hemp ties; these also extend around the chair's upper part. A comfortable quilt, polyester-padded, serves to upholster the inner section of the chair.

IT Già protagonista di numerosi siti di modernariato e collezionismo, questa poltrona sintetizza la ricerca figurativa giocata sul terreno ibrido tra arte e utilità. Un'opera unica, che si distingue per la sua grande malleabilità e per la possibilità di rivestire il materassino con una vasta gamma di tessuti da abbinare ai 6 nuovi colori della struttura per un totale di 10 varianti. Feltri nasce nel Centro Ricerche di Cassina, luogo di sperimentazione e avanguardia costruttiva dove Gaetano Pesce si dedicò al progetto studiando una complessa tecnica di produzione brevettata dall'azienda. La poltrona, interamente realizzata in feltro di lana spessa, abbina lo schienale avvolgente e modellabile alla parte inferiore rigida e resistente, impregnata di resina termoindurente. Il sedile è fissato alla struttura mediante legacci di canapa che profilano anche la parte superiore della seduta. Un confortevole materassino trapuntato accoppiato con ovatta di poliestere riveste l'interno della poltrona.

DE Dieser Sessel war bereits Protagonist zahlreicher Internetseiten für moderne Kunst und Sammler. Er stellt eine Synthese der figurativen Recherche auf dem hybriden Terrain zwischen Kunst und Nutzgegenstand dar. Ein einzigartiges Werk, das sich aufgrund seiner großen Modellierbarkeit und der Möglichkeit auszeichnet, die Matte mit zahlreichen verschiedenen Stoffen zu beziehen, die mit den 6 neuen Farben der Struktur kombiniert werden können. Insgesamt stehen 10 Varianten zur Verfügung. Feltri entsteht im Forschungszentrum von Cassina, einem Ort, an dem mit avantgardistischen Konstruktionsweisen experimentiert wird, wo sich Gaetano Pesce dem Projekt widmete und eine von der Firma patentierte komplexe Bautechnik austüftelte. Der Sessel, der vollkommen aus dickem Filz gemacht ist, vereint die einhüllende, modellierbare Rückenlehne mit dem starren und robusten unteren Teil, der mit wärmehärtendem Harz imprägniert ist. Die Sitzfläche ist an der Struktur mit Hanfseilen befestigt, die auch den oberen Teil der Sitzfläche einfassen. Eine bequeme Steppmatte in Verbund mit Polyesterwatte kleidet das Innere des Sessels aus.

FR Déjà protagoniste de nombreux sites de vente d'objets d'art moderne et de collection, ce fauteuil synthétise la recherche figurative jouée sur un terrain hybride entre l'art et l'utilité. Une œuvre unique, qui se distingue par sa grande malléabilité et par la possibilité de revêtir le matelas d'une vaste gamme de tissus, qu' on peut combiner avec les 6 nouvelles couleurs de la structure, pour un total de 10 variantes. Feltri est né au Centre Recherches de Cassina, un lieu d'expérimentation et de construction d'avant-garde, où Gaetano Pesce s'est consacré au projet en étudiant une technique de production complexe brevetée par l'entreprise. Ce fauteuil, entièrement réalisé en feutre de laine épais, combine un dossier enveloppant et souple avec une partie inférieure rigide et résistante, imprégnée de résine thermodurcissable. L'assise est fixée à la structure par des sangles en chanvre, qui soulignent également la partie supérieure de l'assise. Un confortable matelas piqué, doublé avec ouate de polyester, revêt l'intérieur du fauteuil.

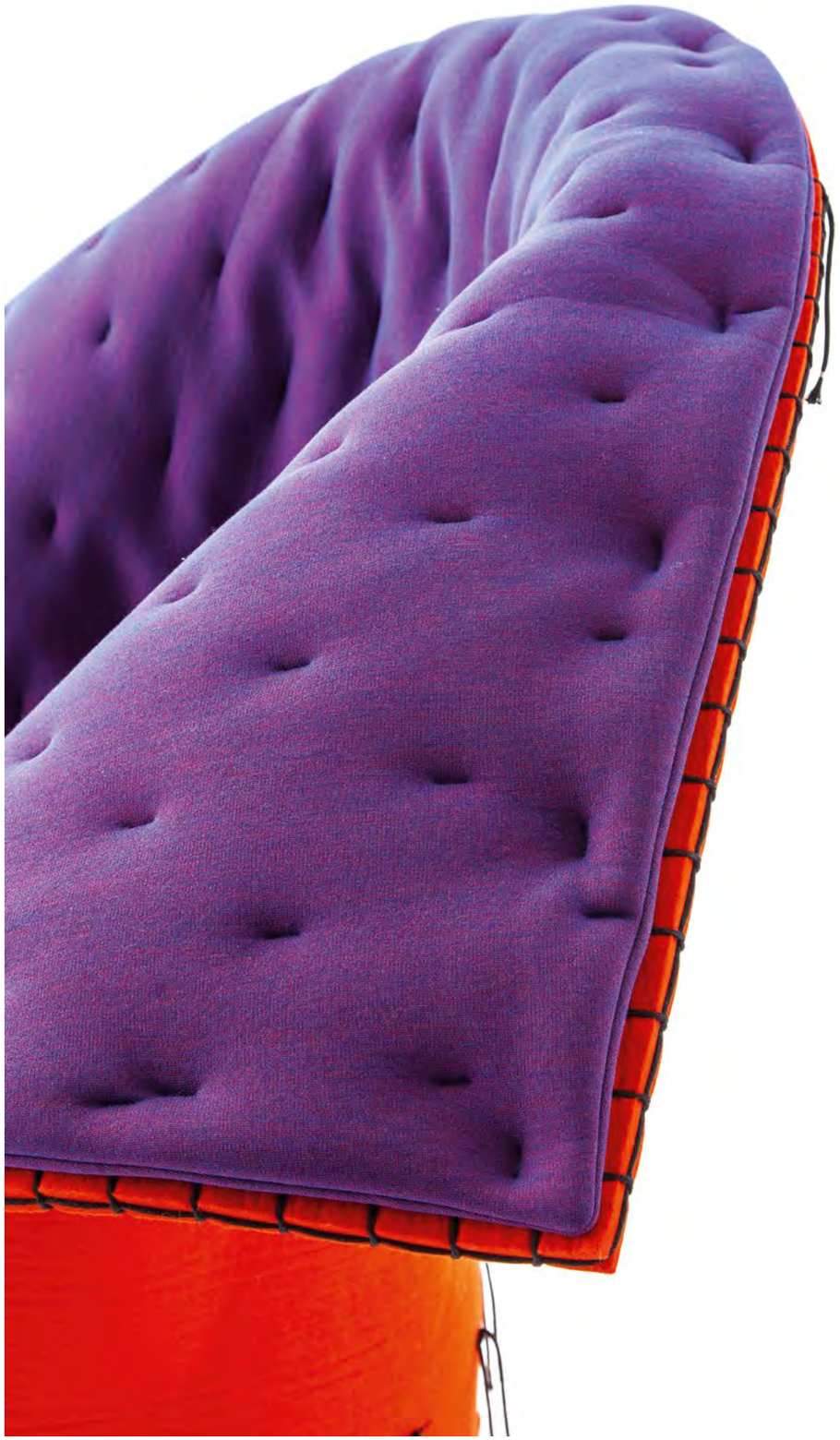

EN Materials

· Structure in wool felt, quilted mattress coupled with polyester wadding.
Wool Felt Colors
· Plum, midnight blue, petrol blue, forest green, grey melange and pink melange, in addition to the existing original black, red, brown and light blue versions.
Internal finishes
· A wide range of fabrics from the Cassina Collections.

IT Materiali

· Struttura in feltro di lana, materassino trapuntato accoppiato con ovatta di poliestere.
Finiture esterno
· Prugna, blu notte, petrolio, verde bosco, grigio mélange e rosa mélange, oltre alle versioni originali in nero, rosso, marrone, azzurro.
Finiture interno
· Una vasta gamma di nuovi tessuti dalle collezioni Cassina.

DE Materialien

· Struktur aus Wollfilz, gestepptem Bezug in Kombination mit Polyesterwatte.
Ausführungen Außen
· Pflaume, Dunkelblau, Petrol, Waldgrün, Grau meliert und Rosa meliert, zusätzlich zu den ursprünglichen Versionen in Schwarz, Rot, Braun, Blau.
Ausführungen Innen
· Eine breite Auswahl von neuen Stoffen aus der Cassina-Kollektion.

FR Matériaux

· Structure en feutre de laine, housse en tissu matelassé avec ouate de polyester.
Finitions de l'extérieur
· Prune, bleu nuit, bleu pétrole, vert forêt, gris chiné et rose chiné, en plus des versions originales noir, rouge, marron et bleu ciel.
Finitions de l'intérieur
· Large gamme de nouveaux tissus de la Collection Cassina.





357 01-55

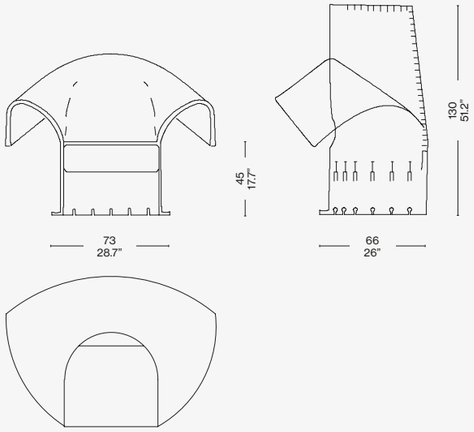

357 20-65

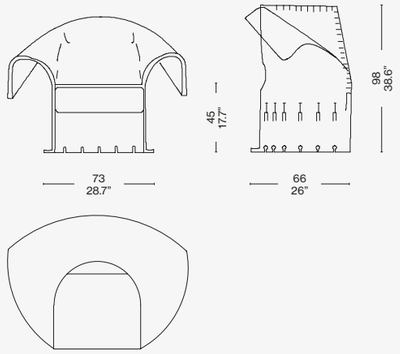

Scan the QR code to access all product information on the Cassina website.

TOTAL LOOK SUGGESTIONS



ESOSOFT BED
lima (L) tortora, chrome structure

FELTRI
blue fabric

CICOGNINO
natural ashwood

GHOST BOX
comfort

EITIE TABLE
aluminium structure + red and gold

SAHARA GRID
grigio ghiaccio

OFFICE DESK
natural oak top, chrome structure

SOFT CORNER
lincoln (L) blu cobalto










Cassina



KANGAROO

Hommage à **Pierre Jeanneret** Produced **Cassina,** 2020



COVER
KANGAROO armchair, natural oak. Tavolino SENGU LOW TABLE, natural oak, Carrara marble base. NUAGE À PLOTS bookcase, shelves in natural oak. SAHARA GRID rug.

TOP
KANGAROO armchairs, natural oak. SENGU SOFA, natural oak, Look 13L010. SENGU COFFEE TABLE, natural oak, top in Levanto marble and extra- clear glass. SAHARA GRID rug.

KANGAROO

Hommage à **Pierre Jeanneret** Produced **Cassina,** 2020



Cassina continues its study of the furniture of the city of Chandigarh and adds the Kangaroo low armchair to the Hommage à Pierre Jeanneret Collection; a collection that stands out for its essential forms and simple materials, a balance between modern European ideals and traditional Indian spirit. This low chair, made for the city's General Hospital Hall but also present in many private houses, is characterised by the "Z" shape of its sides, made up of a sequence of three vaguely triangular coplanar elements placed in continuity. The seat and backrest feature typical weaving inside the wooden frame, for which, in addition to the historic teak version, the Cassina Research and Development Centre offers three further variants, in natural oak, stained black oak and oak stained dark walnut, produced in the company's historic carpentry workshop. An optional cushion is available for added protection and comfort.

IT Cassina continua lo studio degli arredi della città di Chandigarh e aggiunge alla Collezione Hommage à Pierre Jeanneret la poltroncina Kangaroo, che si distingue per le forme essenziali e i materiali semplici, in equilibrio tra gli ideali moderni europei e lo spirito tradizionale indiano. Questa seduta bassa, realizzata per l'Aula dell'Ospedale Generale della città ma presente anche in molte case private, si caratterizza per la forma a "Z" dei fianchi, costituiti da una sequenza di tre elementi complanari vagamente triangolari posti in continuità. Sedile e schienale hanno la tipica impagliatura all'interno del telaio in legno, per il quale l'edizione del Centro Ricerche e Sviluppo di Cassina propone, oltre alla storica versione in teak, tre varianti in rovere naturale, rovere tinto nero e rovere tinto noce scuro, eseguite nella storica falegnameria dell'azienda. Un cuscino opzionale è disponibile per assicurare una maggiore protezione e comodità.

DE Cassina setzt das Studium der Einrichtungen der Stadt Chandigarh fort und ergänzt die Kollektion Hommage à Pierre Jeanneret mit dem Sessel Kangaroo, der sich durch seine essentiellen Formen und die einfachen Materialien auszeichnet. Er steht für die Ausgewogenheit zwischen den modernen europäischen Idealen und der traditionellen indischen Geisteshaltung. Diese niedrige Sitzgelegenheit, die für die Aula des Allgemeinen Krankenhauses der Stadt hergestellt wurde, jedoch auch in vielen Privathäusern zu finden ist, weist charakteristische „Z"-förmige Seiten auf, die aus einer Abfolge von drei komplanaren Elementen mit angedeuteter Dreiecksform in kontinuierlicher Anordnung bestehen. Sitzfläche und Rückenlehne weisen das typische Korbgeflecht im Inneren des Holzrahmens auf, für den die Edition des Cassina Forschungs- und Entwicklungszentrums außer der historischen Version aus Teak auch drei Varianten – Eiche natur, Eiche schwarz gebeizt und Eiche dunkel Nussbaum gebeizt – anbietet, die in der historischen Tischlerei der Firma gefertigt werden. Um mehr Schutz und Bequemlichkeit zu gewährleisten, ist ein optionales Kissen erhältlich.

FR Cassina continue l'étude des meubles de la ville de Chandigarh et ajoute, à la Collection Hommage à Pierre Jeanneret, le fauteuil Kangaroo. Il se distingue par des formes essentielles et des matières simples, en équilibre entre les idéaux modernes européens et l'esprit traditionnel indien. Cette assise basse, réalisée pour la salle de l'hôpital général de la ville, mais aussi présente dans de nombreuses maisons privées, se caractérise par la forme en « Z » de ses côtés. Ces derniers sont constitués d'une séquence de trois éléments coplanaires vaguement triangulaires, situés en continuité. Le paillage typique de l'assise et du dossier à l'intérieur du cadre est en bois. L'édition du Centre de recherche et de développement de Cassina propose pour cette dernière, en plus de la version historique en teck, trois variantes en chêne naturel, chêne teinté noir et chêne teinté noyer foncé, effectuées par la menuiserie historique de l'entreprise. Un coussin est disponible en option pour assurer une meilleure protection et un plus grand confort.

EN Structure

· Frame in solid teak or oak wood in the finishes indicated in the pricelist.
Weaving
· Woven Viennese cane.
Feet
· Black plastic material.
Cushion
· Polyurethane foam
· Light velvet
· Fabric or leather

The Vienna straw seats of the Hommage à Pierre Jeanneret collection are also available - without surcharge in price - in a version with reinforced seat with nylon thread, for intensive use.

IT Struttura

· Struttura in massello di teak o rovere disponibile nelle finiture indicate a listino.
Incannatura
· Tessitura intrecciata di paglia di Vienna
Piedini
· In materiale plastico di colore nero.
Cuscino
· Poliuretano espanso
· Vellutino
· Tessuto o pelle

Le sedute in paglia di Vienna della collezione Hommage à Pierre Jeanneret sono anche disponibili - senza sovrapprezzo - in versione con sedile rinforzato con filo di nylon, per destinazioni d'uso intensivo.

DE Struktur

· Struktur aus massivem Teak- oder Eichenholz erhältlich mit den Finishlösungen laut Preisliste.
Aufspulen
· Flechtgewebe aus Wienergeflecht
Füßchen
· Aus schwarzem Kunststoffmaterial.
Kissen
· Polyurethanschaum
· Leichter Samt

Die Wiener Strohsitze der Hommage à Pierre Jeanneret-Kollektion sind auch in einer Version mit verstärktem Sitz aus Nylonfaden für den intensiven Gebrauch erhältlich ohne Aufpreis.

FR Structure

· Structure en teck ou chêne massif disponible dans les finitions indiquées sur la liste.
Ourdissage
· tissage tressé de paille de Vienne
Pieds
· En plastique de couleur noire.
Coussin
· Mousse de polyuréthane.
· Velours léger
· Tissu ou cuir

Les sièges en paille de Vienne de la collection Hommage à Pierre Jeanneret sont également disponibles - sans supplément - dans une version avec assise renforcée avec fil de nylon, pour un usage intensif.



058

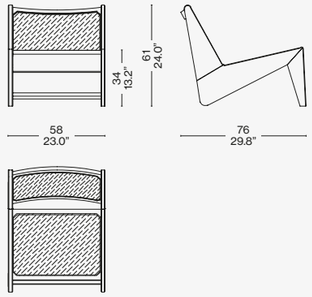

058 90

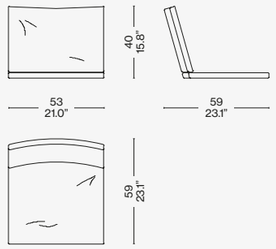

Scan the QR code to access all product information on the Cassina website.



SENGU SOFA
look (L) bianco natural oak base

CUSHIONS
look (L): bianco, notte, senape, ottanio, vinaccia

BOWY TABLE
amaranto red base + am. walnut top and blue top

KANGAROO
natural oak

FF. SPINE
ashwood stained black

DOT PATTERN LIGHT
black

SAHARA GRID
grigio ghiaccio

9
grigio carnico marble base, black frame

RUUNA POUF
lookbold blu ottanio


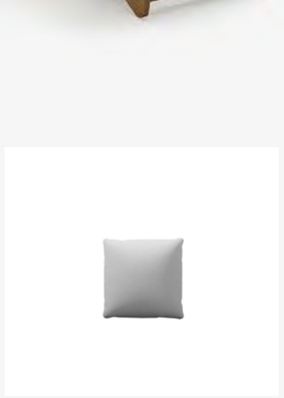










SENGU BOLD
eremo (E) beige

CUSHIONS
eremo (E): beige, petrolio mosaic frame calabrone

KANGAROO
natural oak + canna india

ACCORDO
marron

RONDOS
natural oak + grigio carnico top

POLYSHAPE
blue

SAHARA GRID
grigio argilla

SOFT CORNER
lincoln (L) zafferano

TABOURET
natural oak and black oak structure

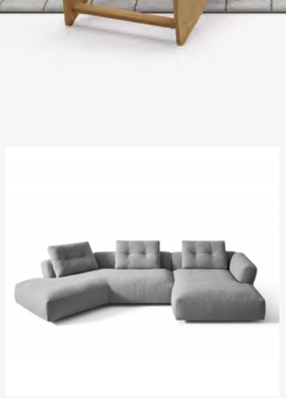
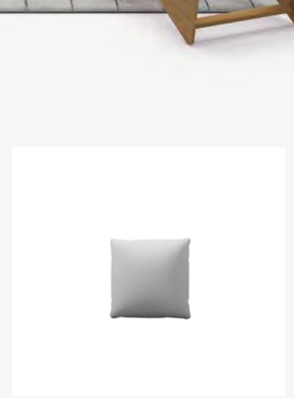
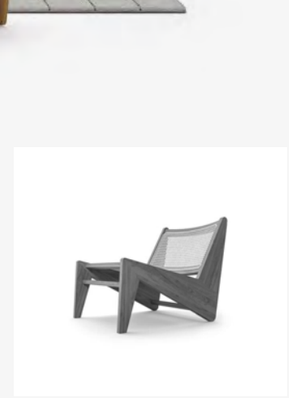





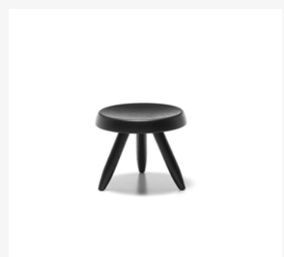

TOTAL LOOK SUGGESTIONS



SORIANA
luxor (L) ruggine chrome structure

KANGAROO
teak structure and canna india seat and back

MEX
smoked glass top + black lacquered base

GHOST WALL
petrolio

IRIDE
polished aluminium

SAHARA GRID
grigio ghiaccio

9
grigio carnico base, black frame

MODULAR IMMAGINATION
polyurethan, recycled wood structure



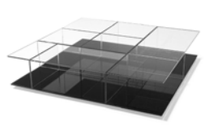
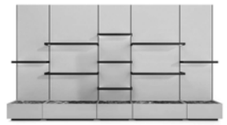
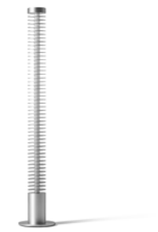




Cassina



LADY

Designed by **Marco Zanuso,** 1951 Produced **Cassina,** 2015-2017





COVER
LADY armchair Lookbold 13L466, basalt colour base. TONCLOUD blanket rosso e perla. 9 table base and top in Bianco Carrara marble

PREVIOUS PAGE
LADY armchairs, brass colour base, Osaka 13O031. “8” sofa, Ortigia 13L656. MEXIQUE low tables, mat black legs, american walnut solid wood, glossy laquered wood LP 332. INFINITO bookcase, ashwood stained black.

LEFT
LADY armchair, Look 13L018. 9 low tables, Marquiña marble, coffee colour glass. Rug IN TOUCH Verde acqua. Domo Floor Lamp, Karakter.

LADY

Cassina iMaestri Collection

Designed by **Marco Zanuso,** 1951 Produced **Cassina,** 2015-2017



Armchairs

An icon of 1950s' Italian Design, the armchair-sofa Lady stands out for its extraordinarily contemporary construction, a symbol of innovation supreme, in terms of style, materials, and technology. In addition to being the first armchair to incorporate expanded polyurethane and foam rubber, the armchair's seat showcased a new system of springing, using reinforced elastic straps to ensure premier comfort; meanwhile the slender, slim-line metal legs showcase the design's lightness of touch. The structure is contained in the seat, the back, and the arms, the outcome being a veritable masterpiece of Italian furniture design excellence; so much so that Lady was awarded the Gold Medal at the IX Milan Triennale, in 1951. Cassina's new re-edition focuses on the looks of the Lady chair, adding a delightful range of new fabric options, including a number by Belgian designer Raf Simons.

IT Icona del design italiano degli anni '50, la poltrona-divano Lady spicca per la sua straordinaria modernità costruttiva, simbolo di innovazione assoluta sul piano stilistico, materico e tecnologico. Oltre ad essere la prima poltrona rivestita in poliuretano espanso e gommapiuma, la seduta introduce un sistema di molleggio con cinghie elastiche rinforzate per un maggior livello di comfort, mentre le gambe sottili in metallo esaltano la leggerezza delle forme. Tutti gli elementi strutturali si integrano nell'insieme costituito dal sedile, dallo schienale e dai braccioli, rendendo il modello un autentico capolavoro del Made in Italy, premiato con la Medaglia d'Oro alla IX Triennale di Milano del 1951. La riedizione Cassina esalta l'estetica di Lady con gusto contemporaneo, rendendola disponibile in una preziosa selezione di tessuti tra cui quelli firmati dallo stilista Raf Simons.

DE Der Sessel bzw. das Sofa Lady ist eine Ikone des italienischen Designs der 50er Jahre und besticht durch seine außerordentliche bauliche Aktualität. Sie stehen für absolute Innovation auf stilistischer, materieller und technologischer Ebene. Es handelt sich nicht nur um den ersten Sessel aus Polyurethanschaum und Schaumgummi, mit seiner Sitzfläche führt er auch ein Federungssystem mit verstärkten elastischen Gurten für höheren Komfort ein, während die dünnen Metallbeine die Leichtigkeit der Formen betonen. Alle Strukturelemente integrieren sich in das Gesamtbild, das aus Sitzfläche, Rückenlehne und Armlehnen besteht und das Modell zu einem echten Meisterwerk Made in Italy machen. Es wurde bei der 9. Mailänder Triennale im Jahre 1951 mit der Goldmedaille ausgezeichnet. Cassinas Neuauflage unterstreicht die Ästhetik von Lady mit zeitgemäßem Geschmack. Das Modell ist nun in einer Auswahl an kostbaren Stoffen erhältlich, darunter einige, die der Feder von Designer Raf Simons entstammen.

FR Icône du design italien dans les années 1950, le fauteuil-canapé Lady se distingue par son extraordinaire modernité constructive, symbole d'innovation absolue aux niveaux stylistique, matériel et technologique. En plus d'être le premier fauteuil recouvert de mousse de polyuréthane et de caoutchouc mousse, cette assise présente un système de suspension avec des sangles élastiques renforcées pour plus de confort, tandis que les pieds fins en métal mettent en valeur la légèreté des formes. Tous les éléments structuraux sont intégrés dans l'ensemble composé de l'assise, du dossier et des accoudoirs, en faisant de ce modèle un authentique chef-d'œuvre du Made in Italy, récompensé par la Médaille d'Or à la IXe Triennale de Milan en 1951. La réédition de Cassina sublime l'esthétique du fauteuil Lady avec un goût contemporain, en la rendant disponible dans une sélection raffinée de tissus dont ceux signés par le designer Raf Simons.

EN Base

· Steel rod frame. Finishing galvanic-plated or lacquered (colors as per pricelist).
· Feet in black plastic material.
Inner structure
· Seat/backrest frame in steel rod with elastic bands.
· Armrests poplar plywood.
Padding
· Cold moulded polyurethane foam.
· Flexible polyurethane foam
· Polyester padding with resin along with light velvet.
Quilted upholstery
· Quilted fabric or quilted leather.
The model is also available in an iconic edition with checked black and white upholstery and matte basalt base.

IT Basamento

· Telaio in tubolare d'acciaio. Finitura galvanica o verniciato nei colori indicati a listino.
· Piedini in materiale plastico di colore nero.
Struttura interna
· Sedile/schienale telaio in tubolare d'acciaio dotato di cinghie elastiche.
· Braccioli multistrato di pioppo.
Imbottitura
· Poliuretano espanso schiumato a freddo.
· Poliuretano espanso flessibile.
· Ovatta in fibra di poliestere resinata accoppiata con vellutino.
Rivestimento
· Tessuto o pelle.
Il modello viene proposto anche in edizione iconica con rivestimento quadrettato bianco e nero e piedi verniciati basalto opaco.

DE Gestell

· Rahmen aus Stahlrohr. Galvanisches Finish oder lackiert in den Farben laut Preisliste.
· Füßchen aus schwarzem Kunststoffmaterial.
Innenstruktur
· Sitzfläche/Rückenlehne Rahmen aus Stahlrohr, mit elastischen Riemen.
· Armlehnen Multischicht-Pappelholz.
Polsterung
· Kalt geschäumter Polyurethanschaum.
· Flexibler Polyurethanschaum.
· Geharzte Polyesterfaserwatte mit Samtbeschichtung.
Bezug
· Stoff oder Leder.
Das Modell wird auch in der ikonischen Edition mit schwarz-weiß kariertem Bezug und Füßen mit matter, basaltfarbener Lackierung angeboten.

FR Piétement

· Cadre en acier tubulaire. Finition zinguée ou bien peinte dans les couleurs indiquées dans la liste de prix.
· Embouts en matière plastique noire.
Structure interne
· Assise/Dossier cadre en acier tubulaire doté de sangles élastiques.
· Accoudoirs peuplier multiplis.
Rembourrage
· Mousse de polyuréthane faite à froid.
· Mousse de polyuréthane flexible
· Ouate en fibre de polyester résinée accouplée à un velours léger.
Revêtement
· Tissu ou cuir.
Ce modèle est également disponible dans une édition iconique avec une finition à carreaux noirs et blancs et pieds couleur basalte mat.

CERTIFIED PRODUCT Cassina Pro CERTIFIED PRODUCT

ONLY FOR THE VERSIONS
SHOWN ON THE PRICE LIST





720 01/02/04/91

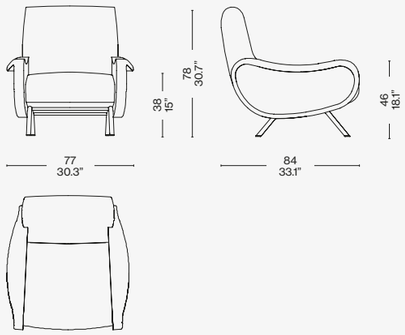

720 11/12/13/92

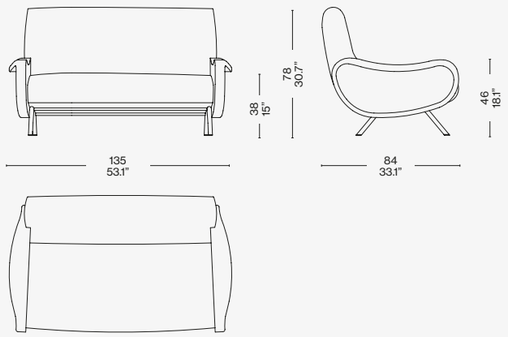

Identifying marks and production numbers



Cassina N°.....

Scan the QR code to access all product information on the Cassina website.

TOTAL LOOK SUGGESTIONS



8
lipari (L) titanio, anthracite base

CUSHIONS
lipari (L) titanio, grigio

LADY
ortigia (L) vino, gunmetal chromed frame

ORDINAL
carrara marble

NUVOLA ROSSA
american walnut

FICUPALA
transparent pink glass + matt black base

SAHARA GRID
argilla

9
grigio carnico top and base

OTERO
float glass

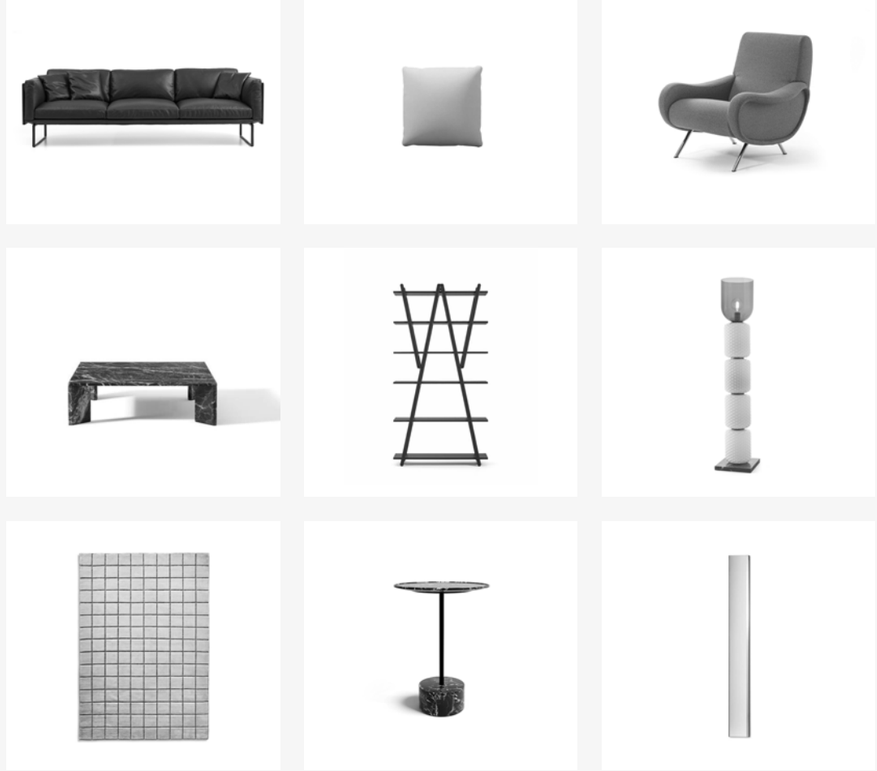

TOTAL LOOK SUGGESTIONS



MILOE
eremo (E) bianco

CUSHIONS
eremo (E): bianco, perla
ortigia (L) amande

LADY
ortigia (L) amande

MEX
clear glass top, back-lacquered coffee base

NUVOLA ROSSA
walnut structure

POLYSHAPE
green

ATACAMA 3
cenere

FLUID JOINERY
amber

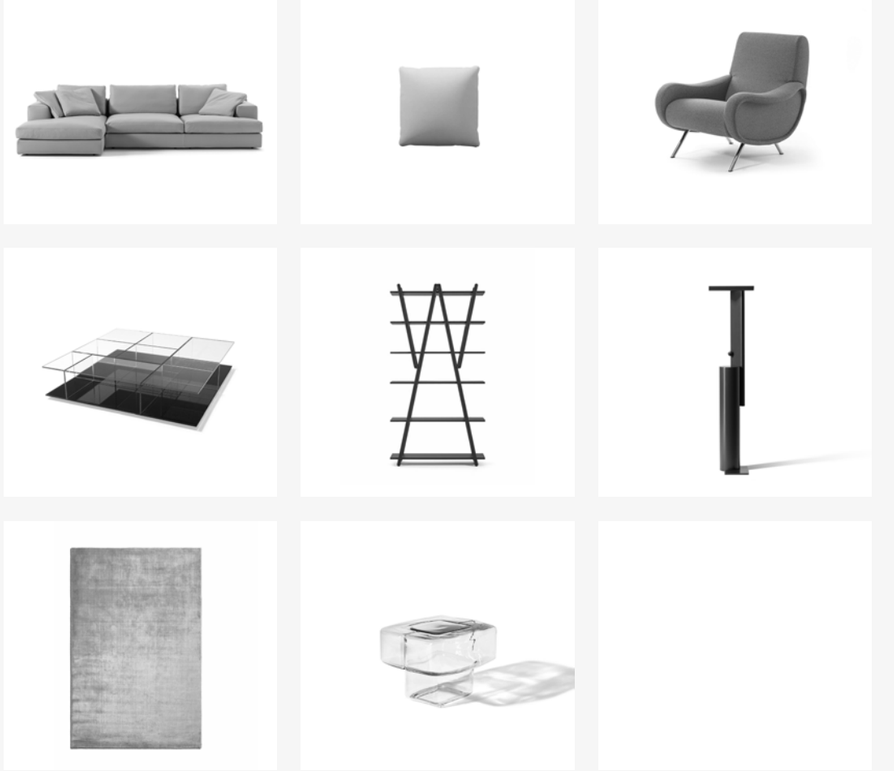

Cassina



MARALUNGA ARMCHAIR

Designed by **Vico Magistretti,** 1973/2018





COVER
MARALUNGA ARMCHAIR, leather Naturale ZZ Foresta 13Z365

PREVIOUS PAGE
MARALUNGA sofas and armchairs, Look 13L019. PLANA low table, american walnut. SENGU LOW TABLE, black stained oak, Marquiña marble base. 9 coee table, Carrara marble. ELIOMOON lamp. SAHARA GRID rug.

LEFT
MARALUNGA ARMCHAIR, Look Ottavio 13L019.

MARALUNGA ARMCHAIR

Cassina iMaestri Collection

Designed by **Vico Magistretti,** 1973/2018



An international best-seller with warm, reassuring contours, in which the sofa's adjustable backrest, visible softness and generous padding highlight its incredible comfort, making way for myriad interpretations. Often imitated, Maralunga allows headrest height adjustment thanks to a simple bicycle chain inserted into the structure. The mechanism's cutting-edge construction, patented by Cassina, allows for instantaneous conversion of the backrest from the lower, more formal position for conversation, to the higher position for total relaxation. In 2014, in conjunction with Maralunga's 40th anniversary, Cassina introduced an updated version with upholstery in fabric or leather and the characteristic perimeter stitching, lending it an even more modern and contemporary look (Maralunga 40), and launched a version with removable fabric upholstery (Maralunga 40-S). The revolutionary sofa evolves again in 2024 to deliver even greater comfort. Thanks to in-depth research carried out in collaboration with the Fondazione Magistretti, the internal mechanism was enhanced to offer an additional 7 degrees of inclination to the backrest, making it more comfortable than ever. The family includes an armchair, ottoman, and two- and three-seat sofas in various dimensions.

IT Un best-seller internazionale dalle forme calde e rassicuranti, in cui la possibilità di movimento dello schienale, l'aspetto soffice e l'imbottitura ne esaltano l'incredibile comfort dando vita a molteplici interpretazioni. Oggetto di numerose imitazioni, Maralunga varia l'altezza del poggiatesta grazie a una semplice catena da bicicletta inserita nella struttura. Un meccanismo di avanguardia costruttiva brevettato da Cassina che consente la conversione immediata dello schienale da una posizione bassa, per un utilizzo più formale da conversazione a quella alta, per favorire un totale relax. Nel 2014, in occasione dei 40 anni di Maralunga Cassina presenta una versione rinnovata, con un rivestimento in tessuto o pelle con una caratteristica cucitura lungo il profilo perimetrale per renderlo ancora più moderno e contemporaneo (Maralunga 40), e viene introdotta l'opzione di sfoderabilità per la versione in tessuto (Maralunga 40-S). Il divano rivoluzionario evolve nuovamente nel 2024 per offrire un confort ancora maggiore. Grazie a un'approfondita ricerca condotta in collaborazione con la Fondazione Magistretti, il meccanismo interno è stato potenziato per offrire 7° di maggiore inclinazione dello schienale, rendendolo più confortevole che mai. La famiglia include poltrona, pouf e divani a due o tre posti in diverse dimensioni.

DE Ein internationaler Bestseller mit warmen und behaglichen Formen, bei dem die Möglichkeit zum Verstellen der Rückenlehne, das weiche Aussehen und die Polsterung seinen unglaublichen Komfort unterstreichen und Raum für zahlreiche Interpretationen bieten. Beim Sofa Maralunga, das unzählige Male imitiert worden ist, kann die Höhe der Kopfstütze mit einer einfachen Fahrradkette verstellt werden, die in das Gestell integriert ist. Ein hochmoderner, von Cassina patentierter Konstruktionsmechanismus erlaubt das direkte Verstellen der Rückenlehne aus einer niedrigeren Position für die förmlichere Verwendung des Sofas für das gesellige Beisammensein in die hohe Position, die für Entspannung pur garantiert. Anlässlich des 40-jährigen Jubiläums von Maralunga präsentierte Cassina 2014 eine überarbeitete Version mit einem Stoff- oder Lederbezug, der durch seine charakteristische Naht entlang des umlaufenden Keders gekennzeichnet ist und dem Sofa einen noch moderneren und zeitgemäßeren Charakter verleiht (Maralunga 40). Zusätzlich dazu wurde ein abziehbarer Stoffbezug eingeführt (Maralunga 40-S). Das revolutionäre Sofa entwickelt sich 2024 weiter, um noch mehr Komfort zu bieten. Basierend auf einer tiefgehenden Studie, die in Zusammenarbeit mit der Stiftung Magistretti durchgeführt wurde, wurde der interne Mechanismus verstärkt, sodass die Rückenlehne um weitere 7° geneigt werden kann und das Sofa jetzt noch komfortabler ist.
Die Produktfamilie umfasst einen Sessel, einen Hocker und ein Zweisitzer- oder Dreisitzersofa in verschiedenen Abmessungen.

FR Un bestseller international aux formes chaleureuses et rassurantes dont la possibilité de régler le dossier, l'aspect moelleux et le rembourrage en rehaussent l'incroyable confort, donnant lieu à de multiples interprétations. Objet de nombreuses imitations, Maralunga donne la possibilité de varier la hauteur de l'appui-tête grâce à une simple chaine de bicyclette insérée dans la structure. Un mécanisme de construction avant-gardiste breveté par Cassina, qui permet la conversion immédiate du dossier d'une position basse, pour la conversation ou un usage plus formel, à une position haute, pour une détente totale. En 2014, à l'occasion du 40e anniversaire de Maralunga, Cassina présente une version revisitée, recouverte de tissu ou de cuir, avec une couture caractéristique le long des contours qui lui apporte une touche plus moderne et contemporaine (Maralunga 40), et une option de déhoussage est introduite pour la version en tissu (Maralunga 40-S). Ce canapé révolutionnaire évolue de nouveau en 2024 pour davantage de confort. Grâce à des recherches approfondies menées en collaboration avec la Fondazione Magistretti, le mécanisme interne a été amélioré pour offrir une inclinaison supplémentaire du dossier de 7°, ce qui le rend plus confortable que jamais. La famille comprend un fauteuil, un pouf et des canapés deux ou trois places de différentes dimensions.

EN Frame

· Tubular steel with elastic belts.
Padding
· Differentiated-density CFC-free polyurethane foam.
Seat cushions
· Polyurethane foam and polyester wadding.
Backrest with adjustable headrest with patented mechanism, independent for each place.
Upholstery
· Leather or fabric from the Cassina · Collections.
Base
· Solid American walnut wood or lacquered (see price list for colors). The Maralunga 40-S model has removable covers.

IT Struttura

· Telaio in tubolare di acciaio con cinghie elastiche.
Imbottitura
· Poliuretano espanso privo di CFC a densità differenziata.
Cuscini sedile
· Poliuretano espanso e ovatta di poliestere.
Schienale dotato di poggiatesta ribaltabile con meccanismo brevettato, indipendente per ogni singolo posto.
Rivestimento
· Pelle o tessuto dalle Collezioni Cassina.
Base
· Massello di noce canaletto o verniciata nei colori a listino.
La versione Maralunga 40-S ha il rivestimento completamente sfoderabile.

DE Struktur

· Stahlrohrrahmen mit elastischen Gurten.
Polsterung
· Polyurethanschaum ohne FCKW in verschiedenen Dicken.
Sitzkissen
· Polyurethanschaum und Polyesterwatte Rückenlehne mit klappbarer Kopfstütze mit Mechanismus, unabhängig für jeden Sitz vorgesehen.
Bezug
· Leder oder Stoff aus der Cassina-Kollektion.
Basis
· Massivholz amerikanischer Nussbaum oder lackiert in den aktuellen Farben laut Preisliste
Nierenkissen inklusiv.
Die Bezüge des Modell Maralunga 40-S sind komplett abnehmbar.

FR Structure

· Châssis en tube d'acier avec sangles élastiques.
Rembourrage
· Mousse de polyuréthane sans CFC à densité différenciée.
Coussins assise
· Mousse de polyuréthane et ouate de polyester
Dossier muni d'appuie-tête basculant avec mécanisme breveté, indépendant pour chaque place.
Revêtement
· Cuir ou tissu des Collections Cassina.
Base
· Noyer américain massif ou teintée dans les couleurs du tarif.
Le revêtement du modèle Maralunga 40-S est entièrement déhoussable.



675 _1

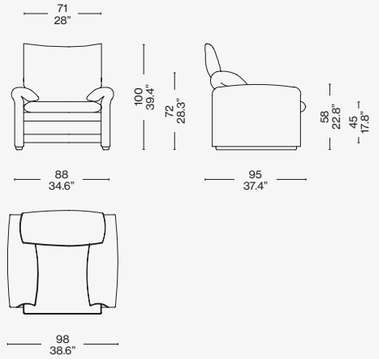

675 _5

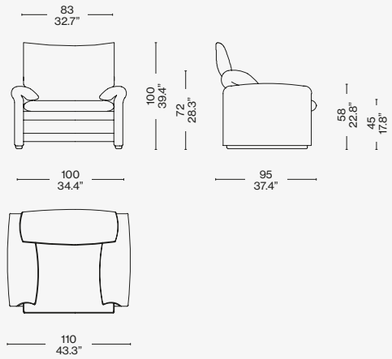

675 X1/Y1

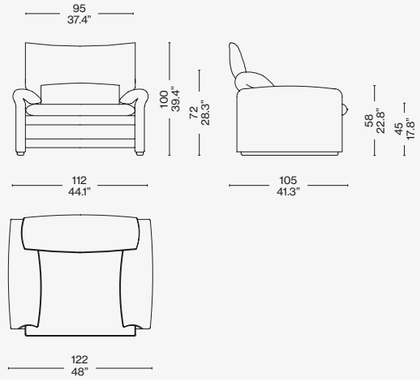

Scan the QR code to access all product information on the Cassina website.

Cassina



MET

Designed by **Piero Lissoni,** 1996



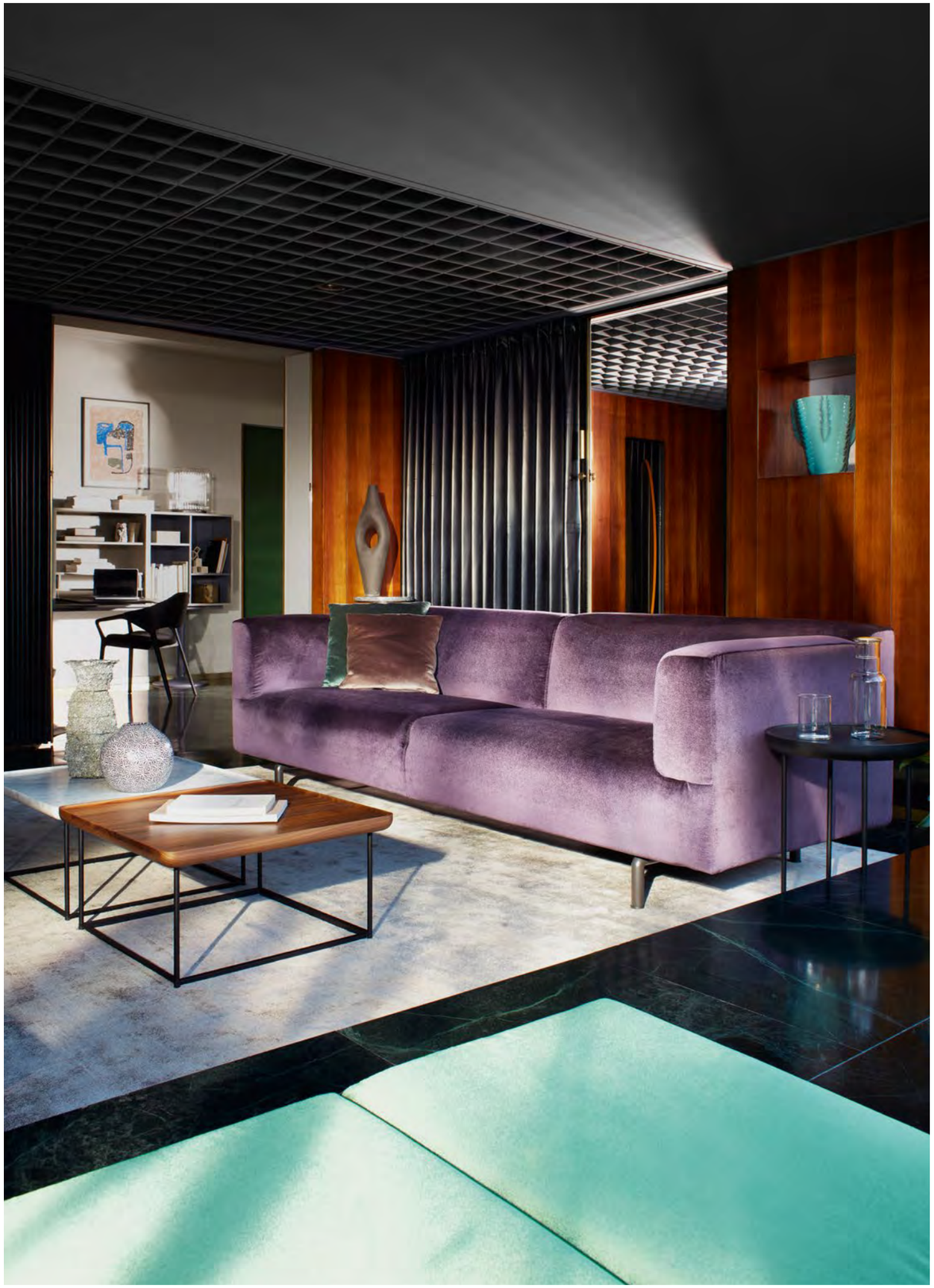

COVER
MET sofa, Osaka 13O034. TOREI
low tables, mat black painted base,
american walnut top. Rug IN TOUCH
grigio ghiaccio.

PREVIOUS PAGE AND LEFT
MET sofa, Osaka 13O034. TOREI
low tables, mat black painted base,
american walnut and Carrara marble
top. Rug IN TOUCH grigio ghiaccio.

MET

Designed by **Piero Lissoni**, 1996

A raised sofa featuring formal lines, pure and geometric, whose extreme simplicity combines comfort, versatility, and impeccable elegance. Its clean-cut and inviting volumes bespeak flexibility and ease of use, and are expressed in an ample array of elements, ranging from the traditional sofa to the corner unit. Met is an icon that exerted a considerable influence on the design of the 1990s, thanks to its emphasis on quality of life and on spaces dedicated to relaxation and social interaction. Designed by Piero Lissoni to be ergonomically correct, Met is the perfect expression of the concept of comfort, now further enhanced by the launch of new elements designed to respond to today's changing needs. These include the club chair and the chaise longue, which can be added to the left or right of the sofa. In addition, the legs are now available in polished aluminium or matte anthracite.



Armchairs

IT Un divano dal tratto formale, puro e geometrico, che nella sua estrema semplicità riesce ad unire comfort, versatilità ed eleganza impeccabile. I volumi puliti e invitanti comunicano una grande flessibilità e facilità d'uso, articolandosi in un'ampia offerta di soluzioni che spaziano dal divano tradizionale alla configurazione ad angolo. Un'icona che ha segnato profondamente il design degli anni '90 grazie alla sua capacità di mettere a fuoco la qualità della vita e lo stile degli ambienti dedicati al relax e alla condivisione. Progettato da Piero Lissoni rispettando le regole dell'ergonomia, Met rappresenta una delle massime espressioni del concetto di comodità, che Cassina arricchisce introducendo nuovi elementi pensati per ogni esigenza della contemporaneità. Tra questi la club chair e la chaise longue da combinare a destra o sinistra del divano, oltre alle finiture dei piedi in alluminio lucido e antracite opaco.

DE Ein Sofa mit formeller Linienführung, rein und geometrisch, dem es in seiner extremen Einfachheit gelingt, Komfort, Vielseitigkeit und tadellose Eleganz zu vereinen. Die sauberen und einladenden Volumen kommunizieren hohe Flexibilität und einfache Verwendung. Die angebotenen Lösungen sind vielfältig und reichen vom traditionellen Sofa bis zur Eckkonfiguration. Eine Ikone, die das Design der 90er Jahre zutiefst geprägt hat, dank seiner Fähigkeit, Lebensqualität und Stil der Ambiente, die Entspannung und Gemeinsamkeit gewidmet sind, zu fokussieren. Met wurde von Piero Lissoni unter Beachtung der Ergonomie-Regeln entworfen und stellt eine der bedeutendsten Ausdrucksformen des Konzepts der Bequemlichkeit dar, das Cassina durch neue Elemente bereichert, die für alle Bedürfnisse unserer Zeit gedacht sind. Darunter der Club Chair und die Chaiselongue, die auf der rechten oder linken Seite des Sofas kombiniert werden kann, oder das Finish der Füße aus glänzendem Aluminium oder in mattem Anthrazit.

FR Un canapé aux lignes formelles, pures et géométriques, qui, dans son extrême simplicité, réussit à marier un confort, une polyvalence et une élégance impeccables. Les volumes nets et accueillants inspirent une grande flexibilité et facilité d'utilisation, et s'articulent en une vaste gamme de solutions qui vont du canapé traditionnel à la configuration en angle. Une icône qui a profondément marqué le design des années 1990, grâce à sa faculté à mettre l'accent sur la qualité de vie et le style de pièces dédiées à la détente et au partage. Met, conçu par Piero Lissoni dans le respect des règles de l'ergonomie, représente l'une des meilleures expressions du concept de commodité, que Cassina enrichit en introduisant de nouveaux éléments étudiés pour chaque exigence de la vie contemporaine. Parmi ces éléments, le fauteuil club et la chaise longue que l'on peut ajouter à droite ou à gauche du canapé, mais aussi les finitions des pieds en aluminium brillant et anthracite mat.

EN Structure

· Frame in tubular steel
with elastic belts.
Upholstery
· Polyurethane foam
in differentiated density.
· Resin polyester wadding
coupled with light velvet.
Base
· Base frame in die-cast aluminium
polished finished or laquered
(colours as per pricelist).
· Adhesive felt sliding supports.
Quilted Upholstery
· Quilted fabric or quilted leather.

IT Struttura

· Telaio in tubolare d'acciaio dotato
di cinghiatura elastica.
Imbottitura
· Poliuretano espanso
a densità differenziata.
· Ovatta in fibra di poliestere
resinata accoppiata
con vellutino.
Base
· Struttura di base in alluminio
pressofuso brillantato o verniciato
nei colori indicati a listino.
· Scivoli in feltro adesivo.
Rivestimento
· Tessuto o pelle.

DE Gestell

· Rahmen aus Stahlrohr, mit
elastischen Riemen.
Polsterung
· Polyurethanschaum mit
unterschiedlicher Dichte.
· Geharzte Polyesterfaserwatte,
beschichtet mit leichtem Samt.
Basis
· Basisstruktur aus
Aluminiumdruckguss, poliert oder
lackiert in den Farben laut Preisliste.
· Gleiter mit Filzaufklebern.
Bezug
· Stoff oder Leder.

FR Structure

· Cadre en acier tubulaire doté de
sangles élastiques.
Rembourrage
· Mousse de polyuréthane à densité
différenciée.
· Ouate en fibre de polyester résinée
accouplée à un velours léger.
Base
· Structure de base en aluminium
moulé sous pression brillanté ou peint
dans les couleurs indiquées sur la liste
des prix.
· Patins en feutre adhésif.
Revêtement
· Tissu ou cuir.





250 04

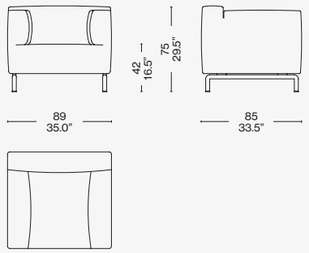

250 10

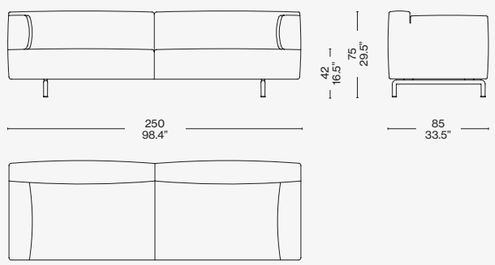

250 20

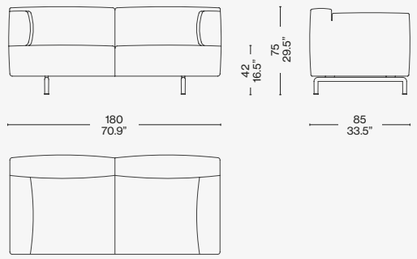

250 00

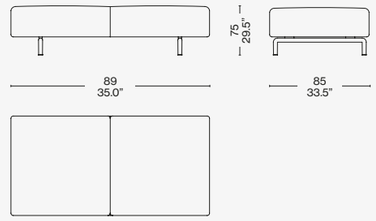

250 30

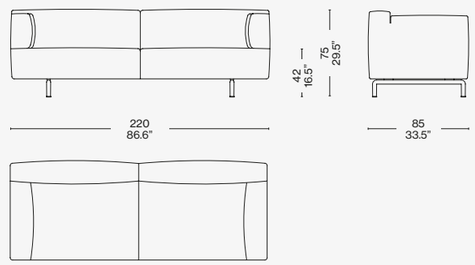

250 11

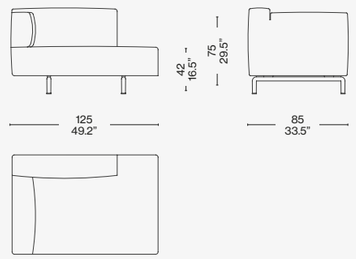

Scan the QR code to access all product information
on the Cassina website.

TOTAL LOOK SUGGESTIONS

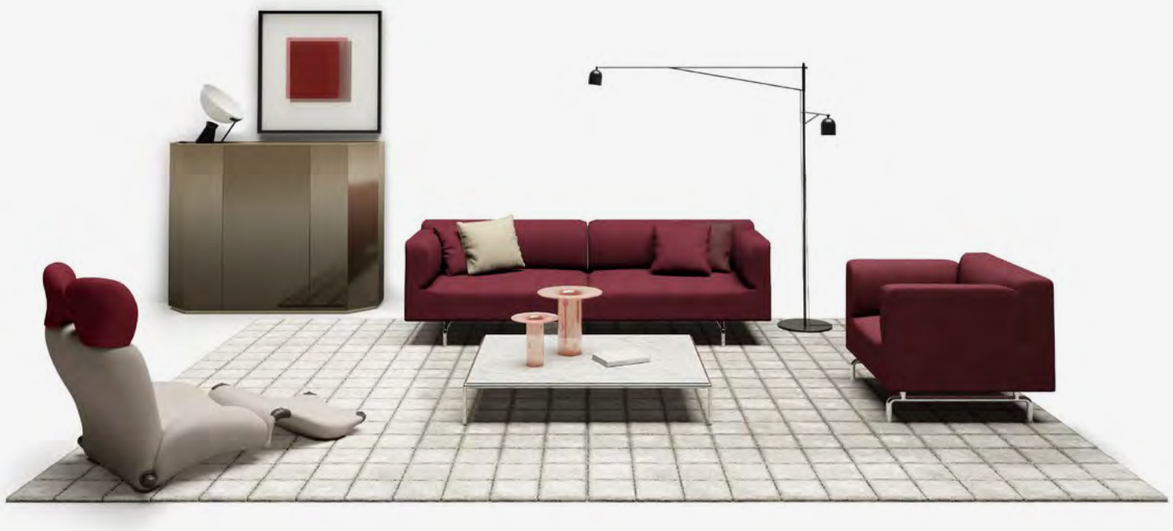

MET
look (L) vinaccia chrome base

CUSHIONS
look (L): vinaccia, cemento leather (X) bulgaro

MET ARMCHAIR
look (L) vinaccia chrome base

MEX-HI TABLE
chrome base carrara marble top

BRAMANTE
shaded bronze

AWKWARD LIGHT
aluminium and steel with black powder coating

SAHARA GRID
grigio ghiaccio

WINK
otterlo (O): cenere, vinaccia







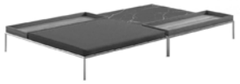



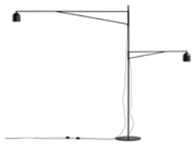





Cassina



MON-CLOUD ARMCHAIR

Designed by **Patricia Urquiola,** 2024 Produced **Cassina,** 2024

COVER
MON-CLOUD ARMCHAIR structure Nero LO514, Lookbold 13L453. ELLING BUFFET cabinet, black stained oak. TABOURET NANTES REZÉ. Floorlamp EITIE.

TOP
MON-CLOUD sofa, structure Nero LO514, Lookbold 13L453. MON-CLOUD bench structure Nero LO514, Lookbold bianco lana 13L453. RIO NOIR low table, black stained oak, Sahara noir marble.

MON-CLOUD ARMCHAIR

Cassina LAB

Designed by **Patricia Urquiola,** 2024 Produced **Cassina,** 2024

With an eye to circularity, Patricia Urquiola rethinks the design of upholstered furniture with an extremely elegant armchair that is a celebration of comfort and conviviality. The wooden structure lifts the upholstered parts off the floor, lending the entire sofa the lightness of a cloud. The fabric upholstery envelops the contours of the armchair, creating a distinctive fold that enhances the beauty of its silhouette. Oriented toward greater circularity, the core is composed of a metal skeleton wrapped in quilted recycled PET fibre padding that embraces the backrest and armrest structures like an enveloping comforter. Even the soft seat cushions are made of recycled PET. Mon-Cloud contains an extremely low percentage of foamed elements made of CIRCULARREFOAM®, a polyurethane made with a percentage of recycled polyols. These inserts were developed so they could be separated from the other materials to facilitate their recovery and recycling. The armchair can be completely disassembled at the end of its life cycle. The Mon-Cloud family includes a sofa, a more ample seating module with open end elements, an ottoman and a bench.



IT Patricia Urquiola ripensa in chiave circolare il design degli imbotti con una poltrona di grande eleganza che celebra il confort e la convivialità. La struttura in legno solleva da terra le forme imbottite donando all'insieme la leggerezza di una nuvola. Il rivestimento in tessuto avvolge i volumi della poltrona creando una particolare piega che ne esalta la bellezza dei profili. L'anima consapevole è composta da uno scheletro metallico vestito con un'imbottitura trapuntata di fibra di PET riciclato che abbraccia la struttura dello schienale e dei braccioli come un piumino avvolgente. Anche i soffici cuscini della seduta sono realizzati in PET riciclato. Mon-Cloud contiene una percentuale bassissima di elementi schiumati in CIRCULARREFOAM®, un poliuretano realizzato con una percentuale di polioli riciclati. Questi inserti sono stati sviluppati per essere separati dagli altri materiali, per facilitarne il riciclo e il recupero. La poltrona è completamente disassemblabile al termine del suo ciclo di vita. La famiglia Mon-Cloud include il divano, un modulo di seduta più ampia, con elementi ad angolo aperto, un pouf e una panchetta.

DE Patricia Urquiola hat das Design der Polstermöbel im Hinblick auf die Nachhaltigkeit neu überarbeitet, mit einem Sessel, der sich durch seine große Eleganz auszeichnet und den Komfort und die Gastlichkeit feiert. Das Holzgestell auf Füßen, das als Auflage für die gepolsterten Formen dient, verleiht dem Gesamtbild die Leichtigkeit einer Wolke. Der Stoffbezug hüllt die Volumen des Sesseln ein und schafft dabei eine besondere Falte, die die Schönheit der Profile unterstreicht. Der umweltbewusste Kern des Sessels besteht aus einem Metallrahmen, der mit einer gesteppten Polsterung aus recycelter PET-Faser verkleidet ist und das Gestell von Rückenlehnen und Armlehnen wie eine behagliche Daunendecke umarmt. Auch die weichen Sitzkissen sind aus recyceltem PET. Mon-Cloud enthält einen sehr geringen Anteil an Elementen aus CIRCULARREFOAM®. ein Polyurethan, das mit einem Anteil an recycelten Polyolen hergestellt wird. Diese Einsätze sind darauf ausgelegt, von den anderen Materialien getrennt zu werden, um das Recycling und die Wiederverwertung zu erleichtern. Der Sessel kann deshalb am Ende seiner Lebenszeit komplett auseinandergebaut werden. Die Familie Mon-Cloud umfasst ein Sofa, ein modulares Sofa mit breiterer Sitzfläche und Elementen, die an den Ecken offen sind, sowie einen Polsterhocker und eine Sitzbank.

FR Patricia Urquiola repense de manière circulaire le design des rembourrages avec un fauteuil d'une grande élégance qui célèbre le confort et la convivialité. La structure en bois soulève les formes rembourrées du sol, donnant à l'ensemble la légèreté d'un nuage. Le revêtement en tissu enveloppe les volumes du fauteuil et crée un pli original qui met en valeur la beauté de ses contours. L'âme responsable est composée d'une carcasse en métal recouverte d'un rembourrage matelassé en fibre de PET recyclé qui englobe la structure du dossier et des accoudoirs comme une couette enveloppante. Les moelleux coussins d'assise sont également fabriqués en PET recyclé. Mon-Cloud contient un très faible pourcentage d'éléments moulés en CIRCULARREFOAM®, un polyuréthane fabriqué à partir d'un pourcentage de polyols recyclés. Ces inserts ont été conçus de manière à pouvoir être séparés des autres matériaux afin de faciliter leur recyclage et leur récupération. Le fauteuil est complètement désassemblable à la fin de son cycle de vie. La famille Mon-Cloud comprend un canapé, un module d'assise plus large avec des éléments d'angle ouverts, un pouf et un banc.

EN Structure

· Seat in metal with elastic webbing, upholstered in fabric;
· Backrest and armrests in metal with elastic webbing, upholstered in fabric;
Padding
· Seat: in recycled PET fibre with variable density insert in CIRCULARREFOAM®, a polyurethane made with a percentage of recycled polyols;
· Backrest and armrests: quilted sack, padded with recycled PET fibre, removable fabric upholstery.

IT Struttura

· Seduta in metallo con cinghiatura elastica rivestita in tessuto;
· Schienale e braccioli in metallo con cinghiatura elastica rivestiti in tessuto;
Imbottitura
· Seduta: in fi bra di PET riciclato con inserto a densità differenziata in CIRCULARREFOAM®, un poliuretano realizzato con una percentuale di polioli riciclati;
· Schienale e braccioli: sacca trapuntata imbottita di fi bra di PET riciclato, rivestimento in tessuto amovibile.

DE Gestell

· Sitzfläche aus Metall mit elastischen Riemen mit Stoffbezug.
· Rückenlehne und Armlehnen aus Metall mit elastischen Riemen mit Stoffbezug.
Polsterung
· Sitzfläche: aus recycelter PET-Faser mit Einsatz mit unterschiedlicher Dichteverteilung aus CIRCULARREFOAM®, ein Polyurethan, das mit einem Anteil an recycelten Polyolen hergestellt wird.
· Rückenlehne und Armlehnen: gesteppte Hülle gepolstert mit recycelter PET-Faser, mit abnehmbarem Stoffbezug.

FR Structure

· Assise en métal avec sangles élastiques recouverte de tissu ;
· Dossier et accoudoirs en métal avec sangles élastiques recouverts de tissu ;
Rembourrage
· Assise : en fibre de PET recyclé avec insert à densité différenciée en CIRCULARREFOAM®, un polyuréthane fabriqué à partir d'un pourcentage de polyols recyclés ;
· Dossier et accoudoirs : poche matelassée garnie de fibre de PET recyclé, revêtement amovible en tissu.



568 00 01

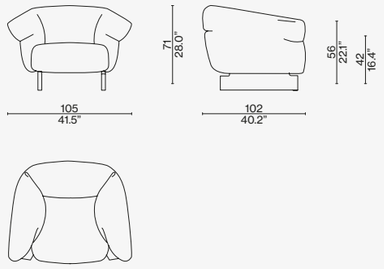

Scan the QR code to access all product information on the Cassina website.

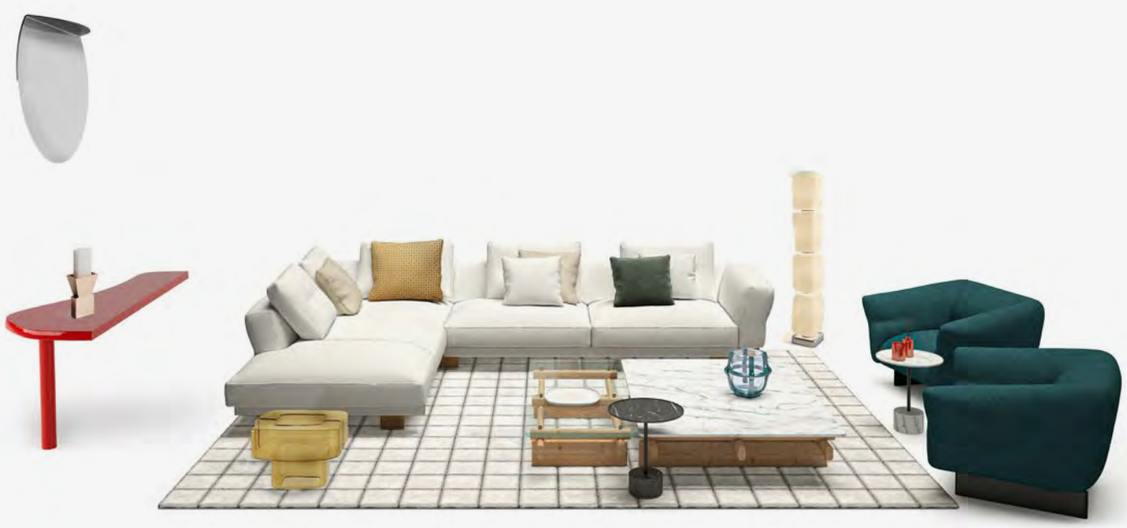

SENGU SOFA
luxor (L) bianco, natural oak base

CUSHIONS
look (L): corda, bianco ortigia (L) cactus

MONCLOUD ARMCHAIR
look (L) ottanio, black oak structure

SENGU COFFEE TABLE
carrara marble, glass top, natural oak structure

CONSOLE DORON
crema

WAX STONE
stainless steel structure, murano glass

SAHARA GRID
grigio ghiaccio

9
carrara marble top and base

FLUID JOINERY
amber













MONCLOUD
eremo (E) avorio, black structure

CUSHIONS
eremo (E) avorio, ortigia (L) blu notte

RIO
natural oak, carrara marble top

9
Calacatta marble top and base

MONCLOUD ARMCHAIR
fox (F) blu notte, black oak structure

SAHARA MIDGRID
grigio ghiaccio

EITIE FLOOR
aluminium structure + red and gold

NUAGE À PLOTS
natural oak

SOFT CORNER
nabuk moka

LES GRANDS TRANS-PARENTS
glass







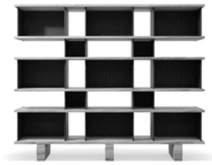



TOTAL LOOK SUGGESTIONS





BIO-MBO
otterlo (O) petrolio, walnut structure

MONCLOUD ARMCHAIR
look (L) bianco, black base

TOREI
verde muschio

GHOST WALL
wallpaper nuvole

LA MAIN OUVERTE
standard

LES GRANDS TRANS-PARENTS
glass













Cassina



OMBRA

Designed by **Charlotte Perriand**, 1953 Produced **Cassina**, 2004



COVER AND TOP
OMBRA armchair, Linus 13L283. MOOV sofa, Ortigia 13L654. “9” low tables, Carrara marble and Marquiña marble. Tabouret NANTES REZÉ.

OMBRA

Cassina iMaestri Collection

Designed by **Charlotte Perriand,** 1953 Produced **Cassina,** 2004



Armchairs

Charlotte Perriand designed Ombra in 1953, taking as her reference her Ombra Tokyo, which was created round about the same time and featured curved plywood. The interplay between the object and its shadow ("ombra" in Italian) expresses Perriand's aesthetic, where function is maximised while structure is minimised to conjure a design that is both highly inventive and exquisitely elegant. The strict geometric lines of the seat and back-rest slot perfectly one into the other, making them look as if they are one, continuous, piece. Perriand's minimalist approach and artistic vigour are manifest in her drive for total comfort, in a piece that has been re-issued by Cassina in full respect of the original concept.

IT Charlotte Perriand disegna Ombra nel 1953 riprendendo la struttura formale dell'omonima sedia progettata nello stesso periodo utilizzando piani curvi in legno. Il gioco di risonanza tra l'oggetto e il suo riflesso esprime il tratto estetico tipico dell'autrice, che associa funzionalità massima e struttura minima in un design di grande ingegno ed eleganza estetica. Le geometrie rigorose del sedile e dello schienale permettono l'accostamento degli elementi per generare una linea di seduta continua e indeterminata. L'approccio minimalista e l'estro artistico della Perriand si manifestano nel principio di comfort assoluto alla base della poltrona, rieditata da Cassina rispettando appieno l'autenticità del progetto originale.

DE Charlotte Perriand entwarf Ombra im Jahre 1953. Sie nahm dabei die formelle Struktur des gleichnamigen Sessels auf, der zur selben Zeit unter Verwendung gebogener Holzflächen entworfen wurde. Das Spiel der Resonanz zwischen dem Objekt und seinem Spiegelbild bringt die typische ästhetische Handschrift der Autorin zum Ausdruck, die maximale Funktionalität mit minimaler Struktur durch ein Design vereint, das durch höchste Begabung und ansprechende Eleganz geprägt ist. Die strengen Geometrien von Sitzfläche und Rückenlehne gestatten die Annäherung der Elemente, um eine kontinuierliche und unbestimmte Sitzlinie zu erzeugen. Der minimalistische Ansatz und die künstlerische Kreativität von Perriand offenbaren sich im Prinzip des absoluten Komforts, das dem Sessel zugrunde liegt. Er wurde von Cassina unter strikter Beachtung des authentischen Originalentwurfs neu herausgegeben.

FR Charlotte Perriand a conçu Ombra en 1953, reprenant la structure formelle de la chaise du même nom, conçue pendant la même période en utilisant des surfaces courbes en bois. Le jeu de résonance entre l'objet et son reflet exprime le trait esthétique typique de l'auteur, qui associe une fonctionnalité maximale et une structure minimale dans un design d'une grande ingéniosité et d'une grande élégance esthétique. La géométrie rigoureuse de l'assise et du dossier permet de combiner les éléments pour créer une ligne d'assise continue et indéterminée. L'approche minimaliste et le génie artistique de Perriand se manifestent dans le principe du confort absolu à la base du fauteuil, réédité par Cassina en respectant pleinement l'authenticité du projet original.

EN Structure

· Frame in steel plate. Finishing polish chromium-plated.
Cushions padding
· Polyurethane foam in different density.
· Polyester padding with resin along with cloth.
Quilted upholstery
· Quilted fabric or quilted leather.
Foot
· Adhesive felt pads cylinder.

IT Struttura

· Telaio in piatto d'acciaio. Finitura cromato lucido.
Imbottitura cuscini
· Poliuretano espanso a densità differenziata.
· Ovatta in fibra di poliestere resinata accoppiata con tela.
Rivestimento
· Tessuto o pelle.
Piedino
· Scivoli in feltro adesivo.

DE Struktur

· Rahmen aus flachem Stahl. Chromglanz-Finish.
Polsterung Kissen
· Polyurethanschaum mit unterschiedlicher Dichte.
· Geharzte Polyesterfaserwatte mit Gewebe beschichtet.
Bezug
· Stoff oder Leder.
Füßchen
· Gleiter Filzaufkleber.

FR Structure

· Cadre en acier plat. Finition chromé brillant.
Rembourrage coussins
· Mousse de polyuréthane à densité différenciée.
· Ouate en fibre de polyester résinée accouplée à une toile.
Revêtement
· Tissu ou cuir.
Embout
· Patins en feutre adhésif.

512 01

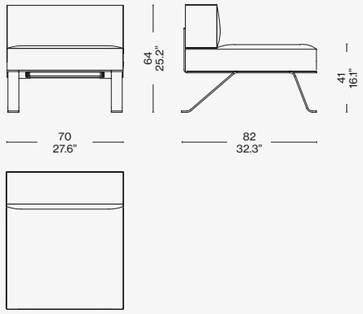

Identifying marks and production numbers

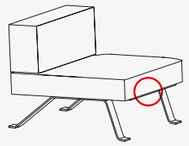

Cassina CP N° ..... C&Perriand®

Scan the QR code to access all product information on the Cassina website.


Cassina
P22
Designed by **Patrick Norguet,** 2013

COVER
P22 armchairs, Ortigia velvet - prugna 13L654. 9 coffee table ø40, base and top in Carrara marble. INTOUCH rug, grigio ghiaccio, beige edge.

PREVIOUS PAGE
P22 armchair, gunmetal grey aluminium base, Sutra 13F939. MEXIQUE, low tables, glossy laquered LP 339, gunmetal grey legs."8" sofa, leather Naturale ZZ 13Z361. CONSTANTIN low table.

P22

Designed by **Patrick Norguet**, 2013

A lounge chair of timeless beauty that, as the designer explains, respects classic traditions, but with a contemporary twist. Cassina's signature structure: a metal frame set within a polyurethane-injected foam shell, turns the padding into a major player, conjuring an inviting and extremely comfortable mood. The aluminium or solid wood base, and all-wood joints, are an expression of the quality and refinement of Cassina carpentry, while the wide array of finishes complete the picture in fine style.



IT Una poltrona di relax dall'estetica intramontabile, che nelle intenzioni dell'autore rispetta le tradizioni classiche pur mescolando le influenze moderne. La caratteristica struttura Cassina, definita da un'anima in metallo inserita in uno stampo iniettato di poliuretano espanso a freddo, conferisce alla cuscinatura un ruolo portante creando una sensazione avvolgente ed estremamente confortevole. La base in alluminio o legno massello e i suoi giunti privi di parti metalliche esprimono la qualità e la raffinatezza della falegnameria Cassina, mentre la gamma delle finiture aggiunge un tocco prezioso.

DE Ein Relax-Sessel mit unvergänglicher Ästhetik, der in den Augen des Urhebers die klassischen Traditionen respektiert, dabei jedoch moderne Einflüsse einbringt. Die typische Cassina-Struktur, die durch ein Kernstück aus Metall, das in eine Form zur Kalteinspritzung von Polyurethanschaum definiert ist, verleiht der Polsterung eine Hauptrolle und erzeugt ein einhüllendes, besonders behagliches Gefühl. Die Basis aus Aluminium oder Massivholz und seine Verbindungen, die frei von Metallteilen sind, bringen die Qualität und Raffinesse der Tischlerei Cassina zum Ausdruck, während das Finish-Angebot einen Hauch von Kostbarkeit hinzufügt.

FR Un fauteuil de détente à l'esthétique intemporelle qui, conformément aux intentions de son auteur, s'inscrit dans la tradition classique tout en la nourrissant d'influences modernes. La structure caractéristique de Cassina, soit une âme métallique insérée dans un moule injecté de mousse de polyuréthane à froid, assigne aux coussins un rôle de porteurs, créant une sensation enveloppante de confort extrême. La base en aluminium ou en bois massif et les joints sans pièces métalliques incarnent la qualité et le raffinement de la menuiserie de Cassina, tandis que la gamme de finitions apporte une touche de préciosité.

EN Structure

· Frame in steel rod with elastic bands.
· Shell in bent beech plywood.
Base
· In polish die-cast aluminium or matt lacquered, colours as per price list.
Base in massive ash or canaletto walnut wood, natural matt finishing or stained (colours as per price list).
· Slides in transparent plastic material.
Structure upholstery
· Flexible cold moulded polyurethane foam.
· Flexible polyurethane foam.
· Polyester padding with resin along with light velvet.
Quilted upholstery
· Quilted fabric or quilted leather.

IT Struttura

· Telaio in tubolare d'acciaio dotato di cinghie elastiche.
· Scocca in multistrati di faggio curvato.
Basamento
· In pressofusione di alluminio lucido o verniciato opaco nei colori proposti a listino.
Basamento in legno massello di frassino o di noce canaletto, verniciatura trasparente opaca o nei colori indicati a listino.
· Scivoli in materiale plastico di colore trasparente.
Imbottitura
· Poliuretano espanso flessibile schiumato a freddo.
· Poliuretano espanso flessibile.
· Ovatta in fibra di poliestere resinata accoppiata con vellutino.
Rivestimento
· Tessuto o pelle.

DE Struktur

· Rahmen aus Stahlrohr, mit elastischen Riemen.
· Schale aus gebogenem Multischicht-Buchenholz.
Gestell
· Aus Aluminiumdruckguss, Glanzoptik oder matt lackiert in den Farben laut Preisliste. Gestell aus Massivesche oder Amerikanischer nußbaum Massivholz, transparente, matte Lackierung oder in den Farben laut Preisliste.
· Gleiter aus transparentem Kunststoffmaterial.
Polsterung
· Kalt geschäumter, flexibler Polyurethanschaum.
· Flexibler Polyurethanschaum.
· Geharzte Polyesterfaserwatte mit Samtbeschichtung.
Bezug
· Stoff oder Leder.

FR Structure

· Cadre en acier tubulaire doté de sangles élastiques.
· Coque en hêtre multiplis cintré.
Piétement
· En aluminium moulé sous pression poli ou peint dans les couleurs indiquées dans la liste des prix.
Piétement en frêne massif ou noyer américain massif, vernis transparent mat ou dans les couleurs indiquées dans la liste de prix.
· Patins en matière plastique transparente.
Rembourrage
· Mousse de polyuréthane flexible faite à froid.
· Mousse de polyuréthane flexible
· Ouate en fibre de polyester résinée accouplée à un velours léger.
Revêtement
· Tissu ou cuir.

ONLY FOR THE VERSIONS
SHOWN ON THE PRICE LIST



395 01-06/81-86

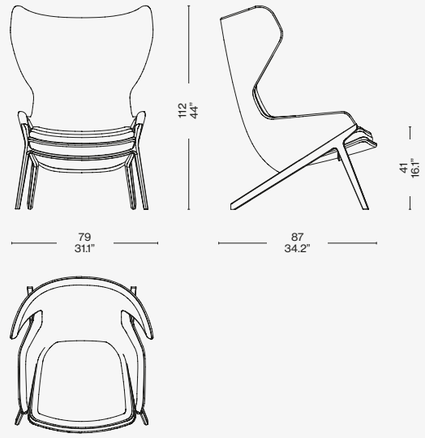

395 51-56

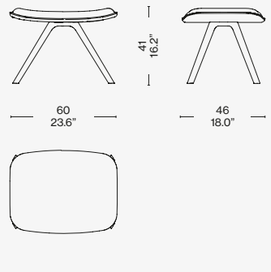

Scan the QR code to access all product information on the Cassina website.



MARALUNGA
losanna (L) vinaccia

MEX
black back-lacquered base, smoked glass top

P22
leather (Z) natural, walnut structure

GHOST WALL
crema

AWKWARD LIGHT
aluminium and steel with black powder coating

TÉNÉRÉ
vinaccia policromo

TRIO
black stained oak





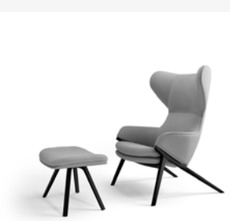

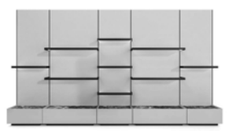

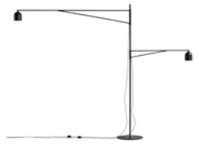







MEX-HI
fortuny (F) bianco
chrome base

CUSHIONS
fortuny (F) blu notte,
antracite, carta da zucchero

2 FAUTEUIL GRAND CONFORT
grey structure, leather LCX ardesia

MEX
extra clear glass, back lacquered
caffè base

ATACAMA 3
cenere

FICUPALA
marquinia marble base, pink

NUVOLA ROSSA
lacquered red beechwood

P22
perbacco (E) nebbia, walnut structure

9
levanto red marble top and base,
black frame







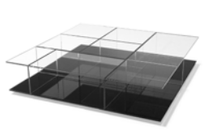











TOTAL LOOK SUGGESTIONS



MEX-HI
losanna (L) fumo, chrome base

CUSHIONS
losanna (L): fumo, grafite

2 FAUTEUIL GRAND CONFORT
lirico blue velvet, blue gloss structure

MEX
clear glass top, smoked glass base

NUVOLA ROSSA
lacquered red beechwood

IRIDE
marquinia marble base, pink

MOKORO
bianco

P22
look (L) corda, walnut structure

9
am. walnut top and base, antracite frame







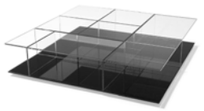



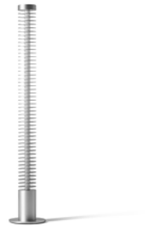

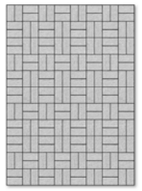






Cassina
PRIVÉ
Designed by **Philippe Starck,** 2007

COVER
PRIVÉ armchair, leather 13Z366.

TOP
PRIVÉ sofa, leather 13Z366. VOLAGE EX-S low table, Emperador marble. 9 TABOURET stool, chrome frame, seat in rattan. WILLOW 1 chair, ashwood stained black, special green fabric.

PRIVÉ

Designed by **Philippe Starck**, 2007

A sophisticated and attractive collection of sofas, dignified and formal in its design, yet highly versatile and suited to any setting. Both stylish and unusual, classic yet assertive, the Privé collection consists of a number of elements, all upholstered in capitonné leather. Cassina has developed a state-of-the-art technique for attaching the leather buttons to achieve the tufted effect, for which it holds an international patent, and which guarantees the quality and durability of the upholstery. Designed to work well in both formal and informal settings, the components of the collection include the island sofa, whose generous proportions -- along with the two back- and arm-rests -- make it reminiscent of a bed.



Armchairs

IT Una collezione pregiata e attraente, composta e formale nella sua articolazione, che si presta ad ogni ambiente nel segno della più grande versatilità. Il suo mix di stile e trasgressione, classicismo e provocazione, distingue una serie diversificata di elementi esclusivamente rivestiti in pelle capitonné: una lavorazione d'avanguardia per cui Cassina ha messo a punto una nuova tecnica di aggancio dei bottoni in pelle, brevettando il sistema a livello internazionale a garanzia della durata e della qualità del rivestimento. Tra i modelli inclusi nella collezione, pensati per integrarsi sia in ambienti rigorosi che informali, spicca il divano a isola dalle dimensioni lussureggianti, realizzato in una misura extra-large dotata di due schienali e bracciolo di appoggio che lo rendono simile a un letto.

DE Eine wertvolle, attraktive Kollektion, die sich gesittet und formell gibt und im Zeichen der maximalen Vielseitigkeit an jedes Wohnambiente anpasst. Ihre Mischung aus Stil und Transgression, Klassik und Provokation kennzeichnet eine Serie mit unterschiedlichen Elementen und exklusiven Bezügen aus Leder mit Capitonné-Verarbeitung: Eine fortschrittliche Bearbeitung, für die Cassina ein neue Anklicksystem für die Lederknöpfe entwickelt hat. Das System wurde international patentiert und garantiert die Dauer und Qualität des Bezugs. Unter den Modellen aus der Kollektion, die sowohl für strenge als auch für informelle Räume gedacht sind, hebt sich besonders die Sofa-Insel mit ihren üppigen Dimensionen hervor. Sie weist Extralarge-Maße auf, verfügt über zwei Rückenlehnen und eine Armauflage, wodurch sie einem Bett ähnelt.

FR Une collection luxueuse et attrayante, à la fois élaborée et formelle dans son articulation, qui trouve sa place dans tous les environnements grâce à sa grande polyvalence. Ce mélange de style et de transgression, de classicisme et de provocation, distingue une série variée d'éléments exclusivement revêtus de cuir capitonné : une fabrication avant-gardiste pour laquelle Cassina a mis au point une nouvelle technique de fixation des boutons en cuir pour garantir la durabilité et la qualité du revêtement, brevetant son système au niveau international. Parmi les modèles de la collection, tous conçus pour s'intégrer à des environnements stricts ou informels, se distingue un canapé îlot aux dimensions généreuses, réalisé dans une taille extra-large et doté de deux dossiers et d'un accoudoir d'appui qui lui donnent l'allure d'un lit.

EN Backrest
and horizontal armrest

· Inner frame in steel rod.
Cold moulded polyurethane foam padding, polyester padding with resin along with light velvet.
Seat cushion
· Polyurethane foam in different density, polyester padding with resin along with light velvet.
Backrest cushion
· Goose feather padding (raw material) mixed with flakes of polyurethane foam (inside) and small goose feathers in sections (outside); external linen in 100% cotton fabric.
Base Structure
· Feet in die-cast and extruded aluminium; finishes glossy aluminium, gunmetal grey; corner elements in plastic material covered in leather, and slides in black thermoplastic material. Black crossed elastic belts. Horizontal armrest with support upright in shiny aluminium equipped with height-adjustable gas spring (model with adjustable horizontal armrest).
Quilted Upholstery
· Leather with capitonné seat, backrest and armrests.

IT Schienale
e bracciolo orizzontale

· Telaio interno in tubolare d'acciaio. Imbottitura in poliuretano espanso schiumato a freddo, ovatta in fibra di poliestere resinata accoppiata con vellutino.
Cuscino sedile
· Poliuretano espanso a densità differenziata, ovatta in fibra di poliestere resinata accoppiata con vellutino.
Cuscino schienale
· Imbottitura in piuma d'oca (materiale vergine) mista a fiocchi di poliuretano espanso (la parte interna) e piumetta d'oca a settori (la parte esterna); fodera esterna in tessuto di cotone 100%.
Struttura di base
· Piedi in pressofusione ed estruso di alluminio nelle finiture lucido, canna di fucile; giunti angolari in plastica rivestiti in pelle e scivoli in materiale termoplastico nero. Cinghie elastiche incrociate di colore nero. Montante di sostegno del bracciolo orizzontale in alluminio brillantato dotato di molla a gas regolabile in altezza (per la versione con bracciolo orizzontale regolabile).
Rivestimento
· In pelle con lavorazione capitonné sulla seduta, lo schienale e i braccioli.

DE Rückenlehne
und horizontale Armlehne

· Innenrahmen aus Stahlrohr.
Polsterung aus kalt geschäumtem Polyurethanschaum, Geharzte Polyesterfaserwatte, beschichtet mit leichtem Samt.
Sitzkissen
· Polyurethanschaum mit unterschiedlicher Dichte, Geharzte Polyesterfaserwatte, beschichtet mit leichtem Samt.
Rückenlehnenkissen
· Polsterung aus Gänsedaunen (reines Material), gemischt mit Polyurethanschaumflocken (der innere Teil) und Gänsefedern in getrennten Sektoren (der äußere Teil); Außenfutter aus 100% Baumwollstoff.
Basisstruktur
· Füße aus Aluminiumdruckguss und Aluminiumextrusion in den Finish-Versionen Glanzoptik, Nickel brüniert; winkelige Gelenke aus Kunststoff mit Bezug aus Leder und Gleiter aus schwarzem thermoplastischem Material. Überkreuzte elastische Riemen, Farbe Schwarz. Stützpfosten der horizontalen Armlehne aus poliertem Aluminium mit höhenverstellbarer Gasfeder (für die Version mit verstellbarer horizontaler Armlehne).
Bezug
· Aus Leder mit Capitonné-Verarbeitung auf Sitzfläche, Rückenlehne und Armlehnen.

FR Dossier
et accoudoir horizontal

· Cadre interne en acier tubulaire.
Rembourrage en mousse de polyuréthane obtenue à froid, ouate en fibre polyester résinée couplée avec du velours léger.
Coussin d'assise
· Mousse de polyuréthane à densité différenciée, ouate en fibre polyester résinée couplée avec du velours léger.
Coussin de dossier
· Rembourrage en plumes d'oie (matériau vierge) mélangées à des flocons de mousse de polyuréthane (la partie interne) et duvet d'oie par secteurs (la partie externe); housse externe en tissu de coton 100%.
Structure de base
· Pieds en aluminium moulé sous pression et extrudé, dans les finitions Brillant, Canon de fusil; joints angulaires en matière plastique revêtus de cuir, et luges en matière thermoplastique noire. Sangles élastiques entrecroisées de couleur noire. Montant de soutien de l'accoudoir horizontal en aluminium brillanté doté de ressort à gaz réglable en hauteur (pour la version avec accoudoir horizontal réglable).
Revêtement
· En cuir, avec capitonnage sur l'assise, le dossier et les accoudoirs.







241 163

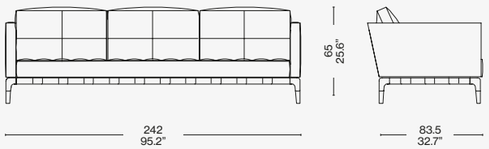

241 41/42

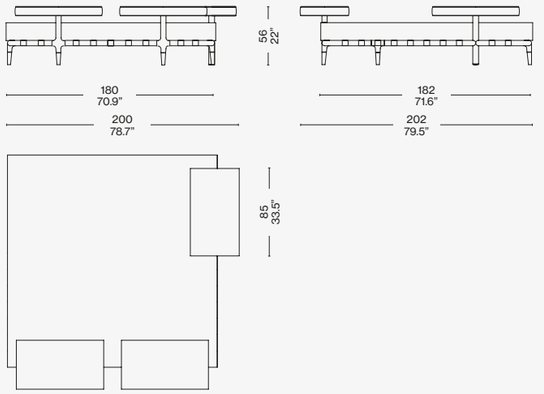

241 32/34 dx

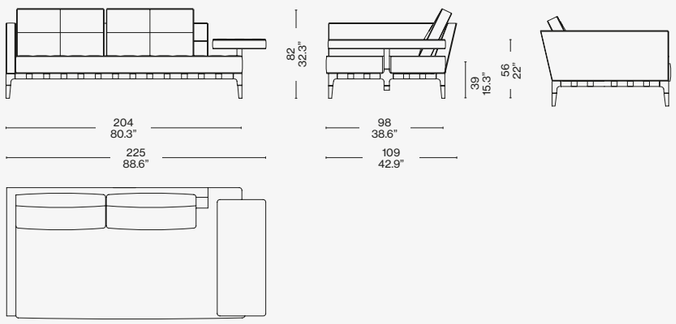

241 11/13 sx

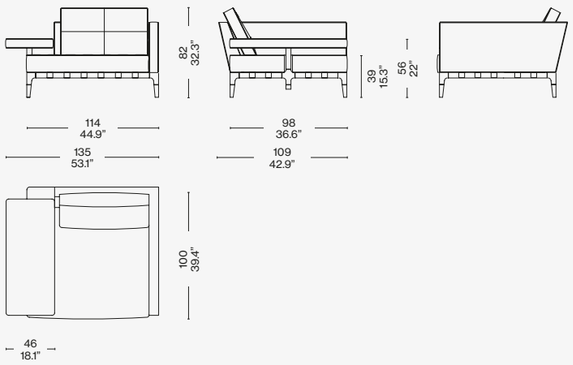

241 21/23 dx

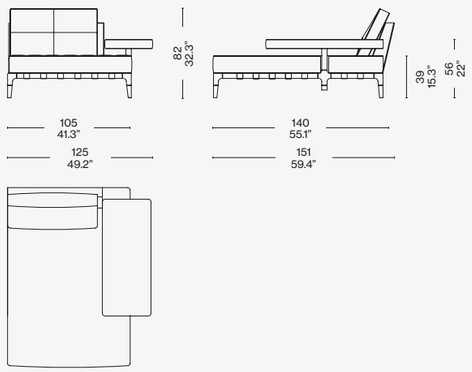

241 31/33 sx

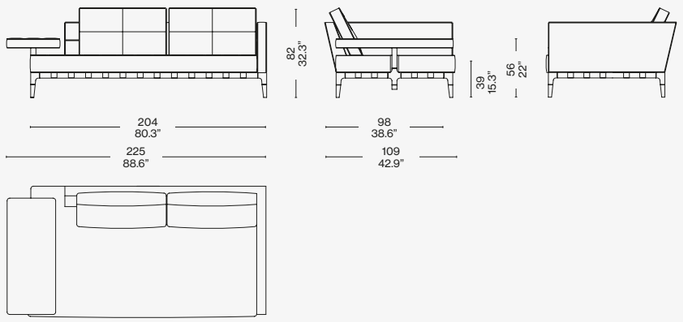

241 00

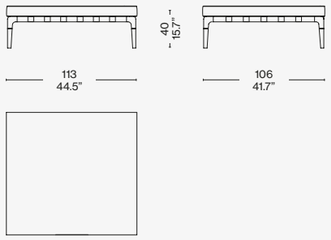

Scan the QR code to access all product information on the Cassina website.

Cassina



RED AND BLUE

Designed by **Gerrit Thomas Rietveld,** 1918 Produced **Cassina,** 1973

COVER
RED AND BLUE armchair.
9 coffee table, Marquiña marble.
SAHARA DROP rug. Accessories, HOME
FRAGRANCES.





RED AND BLUE

Cassina iMaestri Collection

Designed by **Gerrit Thomas Rietveld,** 1918 Produced **Cassina,** 1973



Armchairs

A sculptural seat with a pure and rationalist form, this chair became an authentic Manifesto for Neoplasticism, embraced by the Dutch De Stijl movement in 1917. An outlook shared by Piet Mondrian, whose objective was to seek out the essential nature of things, combined with the harmonious equivalence of colours, and the use of right-angle. Rietveld produced his first prototypes in 1918, expressing the philosophy of organising space using the same colours for similar components. He later applied this same approach to separate out constructional elements according to their function. Thus the base was black, and the seats coloured. As a consequence, the name of the piece changed, from Slat Chair to Red and Blue.

IT Una sedia-scultura dalla forma pura e razionale. Un autentico manifesto dell'approccio oggettivo del Neoplasticismo, promosso dal movimento olandese De Stijl nel 1917. Una poetica incoraggiata anche da Piet Mondrian, il cui obiettivo era la ricerca della natura essenziale delle cose, l'equivalenza armonica dei colori e l'uso esclusivo dell'angolo retto. Rietveld lavora ai primi prototipi nel 1918, esprimendo la filosofia di organizzazione dello spazio attraverso la monocromia degli elementi. In seguito applica la differenziazione cromatica per separare le parti costruttive in base alle funzioni, arrivando ad accostare la struttura nera alle parti di appoggio colorate. Da qui anche la variazione del nome dell'opera, che da Slat Chair divenne Red and Blue.

DE Ein skulpturenhafter Sessel mit reiner, rationaler Form. Ein authentisches Manifest für den objektiven Ansatz des Neoplastizismus, der von der holländischen Bewegung De Stijl im Jahre 1917 eingeleitet wurde. Eine Poesie, die auch von Piet Mondrian gefördert wurde, dessen Ziel in der Suche nach der essentiellen Natur der Dinge, der harmonischen Äquivalenz der Farben und der ausschließlichen Verwendung des rechten Winkels bestand. Rietveld arbeitet 1918 an den ersten Prototypen und bringt dabei die Philosophie der Organisation des Raumes durch die Einfarbigkeit der Elemente zum Ausdruck. In der Folge wendet er die chromatische Differenzierung an, um die baulichen Elemente ausgehend von den Funktionen zu trennen und gelangt zur Kombination der schwarzen Struktur mit farbigen Auflageelementen. Hieraus resultiert auch die Namensänderung des Werkes von Slat Chair in Red and Blue.

FR Une chaise-sculpture à la forme pure et rationnelle. Un manifeste authentique de l'approche objective du néoplasticisme, promu par le mouvement hollandais De Stijl en 1917. Une poétique qui fut aussi encouragée par Piet Mondrian, dont l'objectif était la recherche de la nature essentielle des choses, l'équivalence harmonique des couleurs, et l'utilisation exclusive de l'angle droit. Rietveld travaille sur les premiers prototypes en 1918, en exprimant sa philosophie de l'organisation de l'espace à travers la monochromie des éléments. Par la suite, il recourt à la différenciation chromatique pour séparer les éléments constructifs selon leur fonction, aboutissant à un résultat où la structure noire côtoie les éléments d'appui colorés. C'est de là que vient le changement de nom du fauteuil, qui de Slat Chair devient Red and Blue.

EN Seat/Backrest

· Birch plywood panel with beech veneered edges and tops.
Finishing halfpolished,
in blue (seat) and red
(backrest).
Structure
· Massive beech wood. Finishing matt black lacquered, with crossbar edges in yellow.
The construction system of the frame of the chair is based exclusively on a sequence of joints and wooden pins.

IT Sedile/Schienale

· Pannello di multistrato di betulla con bordi e piani impiallacciati in faggio. Finitura semilucida nei colori blu (il sedile) e rosso (lo schienale).
Struttura
· Massello di faggio. Finitura opaca di colore nero con estremità dei traversi di colore giallo.
Il sistema costruttivo della struttura della sedia si basa esclusivamente su una serie di incastri e spinature di legno.

DE Sitzfläche/Rückenlehne

· Platte aus Multischicht-Birkenholz, Ränder und Flächen mit Buchenfurnier. Finish: Mattglanz, in den Farben Blau (die Sitzfläche) und Rot (die Rückenlehne).
Struktur
· Massivbuche. Finish: Farbe Mattschwarz; die Enden der Querträger sind gelb.
Das Konstruktionssystem des Stuhlgestelles basiert sich ausschließlich aus Steckverbindungen aus Holz.

FR Assise/Dossier

· Panneau en multiplis de bouleau avec bords et surfaces en hêtre plaqué.
Finition semi-brillante en bleu (l'assise) et rouge (le dossier).
Structure
· Hêtre massif. Finition mate de couleur noire avec extrémités des traverses de couleur jaune.
Le système constructif de la structure de la chaise se base exclusivement sur une série d'emboitements et de connecteurs en bois.





G.T.Rietveld, wokshop, Utrecht 1927©Central Museum, Utrecht

635 01

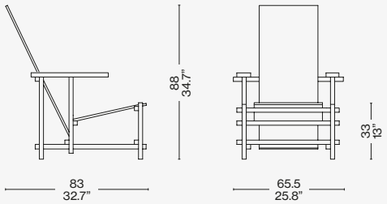

Identifying marks and production numbers

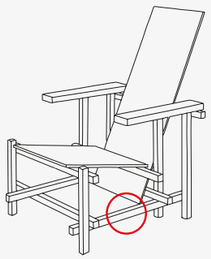

Cassina N°..... Rietveld

Scan the QR code to access all product information
on the Cassina website.

Cassina



SOMEWHERE EL-S

Designed by **Philippe Starck,** 2024





COVER
Armchair SOMEWHERE EL-S, leather Voyage bruciato, woven backrest. TRACCIA coffee table, white gold. Rug SAHARA GRID.

TOP
SOMEWHERE EL-S bench, leather Voyage naturale. EN VOLAGE EX-S NIGHT WOOD bed. CONSTANTIN low table, natural oak. Mirror LES GRAND TRANSPARENT. Rug SAHARA GRID.

LEFT
SOMEWHERE EL-S bench, leather Voyage naturale - metal details. Rug SAHARA GRID.

SOMEWHERE EL-S

Cassina LAB

Designed by **Philippe Starck,** 2024



Somewhere El-S is a tribute by Philippe Starck to his 30-year collaboration with Cassina. The seating collection exhibits the finely tailored details typical of haute couture, transferred to the design of three ottomans – two square and one rectangular, that can also be used as daybeds, with or without backrest – and an armchair, available in the same types. In its uniqueness, this creation suggests multiple influences – at times, a handbag or a suitcase and other times, a gift-wrapped package. An artisan-crafted closure, inspired by the world of saddlery, embellished with metal elements, further enhances the models. A common thread throughout, on the armchair this closure detail is found on the front while, on the ottomans it is placed on two sides. The upholstery is available in two materials: a type of leather with a very thick grain, in three colours, or in solid natural or black colour fabric, or fabric with an ethnic motif custom-designed by Philippe Starck. Padding for the seat and armrests is made of circular materials, like variable density polyurethane foam with a percentage of polyols derived from biological sources, encased in blown recycled PET fibre. Since there are no glued parts, the Somewhere El-S Collection can be completely disassembled to facilitate recovery and recycling of the materials at the end of the products' life cycles.

IT Somewhere El-S è l'omaggio di Philippe Starck alla collaborazione trentennale con Cassina. La collezione di sedute evoca dettagli sartoriali tipici dell'alta moda, trasferiti nel design di tre pouf - due di forma quadrata e uno rettangolare, utilizzabile anche come daybed con o senza schienale - e di una poltrona, disponibile in altrettante tipologie. Molteplici sono le suggestioni innescate da questa creazione, che nella sua unicità rimanda ora a una borsa, ora a una valigia, ora a un dono avvolto nella carta da regalo. Una chiusura realizzata artigianalmente e ispirata al mondo della selleria, impreziosita da elementi metallici, arricchisce ulteriormente i modelli: filo conduttore di tutti gli arredi, sulla poltrona questo dettaglio si trova nella parte frontale, mentre nei pouf è posizionato su due lati. Il rivestimento è proposto in due varianti materiche: una tipologia di pelle dalla trama molto spessa in tre tonalità, in tessuto monocromatico naturale e nero, o con un motivo etnico disegnato appositamente da Philippe Starck. Le imbottiture della seduta e dei braccioli sono realizzate utilizzando materiali circolari, come poliuretano a densità differenziata con una percentuale di polioli derivanti da fonte biologica, rivestito in fibra soffiata di PET riciclato. Non avendo parti incollate, la collaezione Somewhere El-S è completamente disassemblabile, per facilitare il riciclo e il recupero dei materiali al termine del ciclo di vita dei prodotti.

DE Mit Somewhere El-S würdigt Philippe Starck die dreißigjährige Zusammenarbeit mit Cassina. Die Sitzmöbelkollektion greift die typischen maßgeschneiderten Details der Haute Couture auf und überträgt sie auf das Design von drei Polsterhockern, zwei quadratische und ein rechteckiger, die auch als Daybed mit oder ohne Rückenlehne verwendet werden können, und einem Sessel, der in den gleichen Ausführungen erhältlich ist. Diese Kreation, die zahlreiche Einflüsse erkennen lässt, erinnert in ihrer Einzigartigkeit mal an eine Handtasche, dann wieder an einen Koffer, oder aber ein in Geschenkpapier verpacktes Geschenk. Der in Handarbeit ausgeführte Verschluss inspiriert sich an der Welt der Lederverarbeitung und wird durch Metallelemente aufgewertet, die den Modellen ihren exklusiven Charakter verleihen und das Leitmotiv aller Sitzmöbel dieser Kollektion sind: Am Sessel befindet sich dieses elegante Detail an der Vorderseite und bei den Polsterhockern ist es an beiden Seiten positioniert. Der Bezug ist in zwei materischen Varianten erhältlich, und zwar aus einer sehr dichten Lederart in drei Farben oder aus Stoff in der einfarbigen Ausführung in Natur oder Schwarz oder aber mit einem ethnischen Muster, das Philippe Starck eigens für diese Kollektion entworfen hat. Für die Polsterungen der Sitzfläche und der Armlehnen wurden Materialien der Kreislaufwirtschaft verwendet, wie PU mit unterschiedlicher Dichteverteilung, hergestellt mit einem Anteil an Polyolen aus biologischen Quellen und bezogen mit Polsterwatte aus recycelter PET-Faser. Da die Kollektion Somewhere El-S über keine verklebten Teile verfügt, kann sie komplett zerlegt werden, um die Wiederverwertung der Materialien am Ende der Lebenszeit der Möbel zu erleichtern.

FR La signature unique de Philippe Starck sur un lit texturé et majestueux, avec une tête de lit en une seule taille et trois finitions en bois précieux : acajou, ébène brillant et sycomore mat. Chaque essence de bois fait l'objet d'une déclinaison précise de finitions qui puisent dans des gammes de matériaux précieux et de nuances intenses et élégantes. Comme dans le modèle parent de la série, les deux côtés de la tête de lit sont dotés d'une barre en fonte d'aluminium équipée d'un grand abat-jour en tissu et d'un petit spot LED dimmable et orientable. Les deux tables de chevet suspendues sont dotées d'un plateau en marbre et d'un tiroir en bois dans la même finition que la tête de lit, équipée de deux prises électriques ou USB. Volage Ex-S Night Wood reprend l'esthétique et les détails de sellerie de la collection Somewhere El-S, comme les surpiqures couleur ivoire et le cuir à grain épais pour le revêtement du cadre de lit. L'intérieur de ce dernier peut être revêtu du tissu purifiant theBreath®, la première technologie brevetée de purification de l'air qui capture et désintègre les particules polluantes pour favoriser la circulation naturelle d'air pur et le bienêtre des personnes.

EN Backrest structure

· Metal with woven natural saddle-hide cord.
Seat and armrest structure:
· Metal, equipped with elastic webbing;
Padding
· Variable density polyurethane foam with a percentage of polyols derived from biological sources, encased in recycled PET fibre.
Upholstery:
· Removable fabric or leather.
Finishes:
· Metal with chrome finish or glossy bronze colour painted finish.

IT Struttura schienale

· Metallo con intreccio in cordoncino di cuoio naturale.
Struttura seduta e braccioli:
· Metallo dotato di cinghie elastiche;.
Imbottitura:
· Poliuretano a densità differenziata avente una percentuale di polioli derivanti da fonte biologica e rivestito in fibra di PET riciclato.
Rivestimento:
· Tessuto o pelle sfoderabile.
Finiture:
· Metallo cromato o verniciato Bronzo lucido.

DE Gestell Rückenlehne

· Metall mit einem Geflecht aus Schnur aus Kernleder natur.
Gestell Sitzfläche und Armlehnen
· Metall mit elastischen Riemen
Polsterung
· PU mit unterschiedlicher Dichteverteilung, hergestellt mit einem Anteil an Polyolen aus biologischen Quellen und überzogen mit Polsterwatte aus recycelter PET-Faser.
Bezug
· Abziehbarer Bezug aus Stoff oder Leder.
Oberflächen:
· Metall verchromt oder lackiert in Bronze glänzend.

FR Structure du dossier

· Métal avec tressage en cordon de cuir naturel.
Structure de l'assise et des accoudoirs :
· Métal muni de sangles élastiques.
Rembourrage :
· Polyuréthane à densité différenciée contenant un pourcentage de polyols issus de sources biologiques et recouvert de fibre de PET recyclé.
Revêtement :
· déhoussable en tissu ou en cuir.
Finitions :
· Métal chromé ou peint couleur Bronze brillant.



232 B1 60 B2 60 B3 60 V1 60 V2 60 V3 60

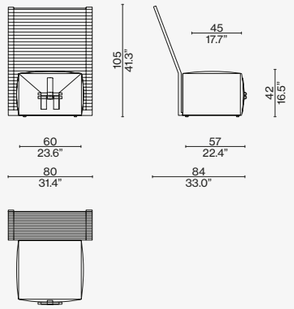

232 B/V_ 0_

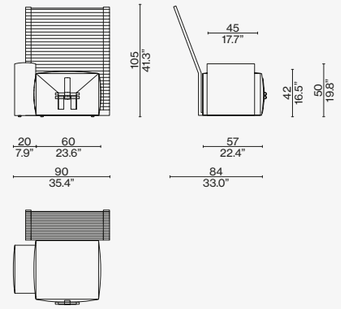

232 B/V_ 1_

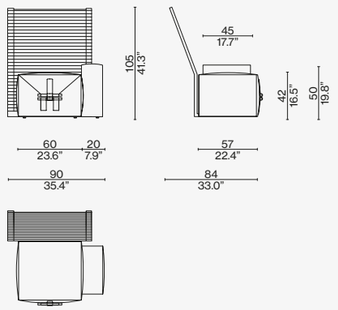

232 B/V_ 2_

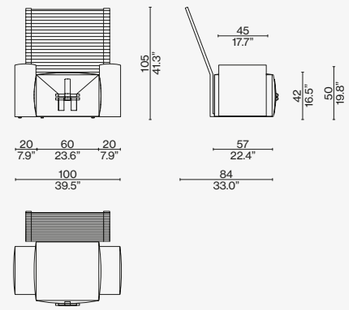

232 60

232 20

232 80

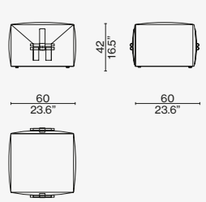

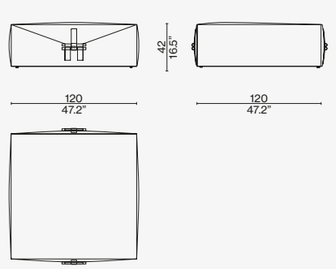

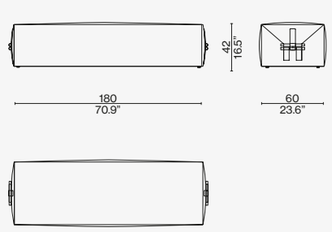

232 B/V_ 3_

232 V_90

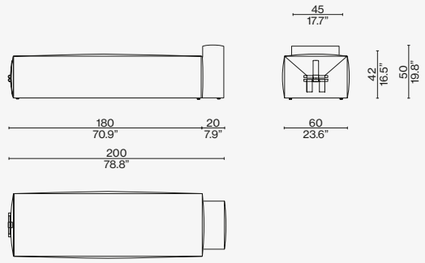



232 B/V_ 4_

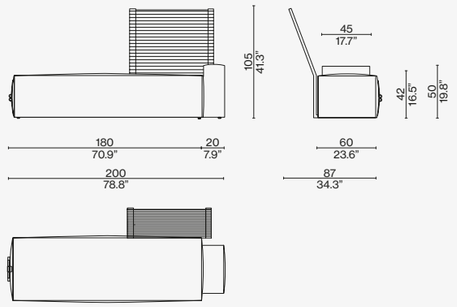

232 B/V_ 5_

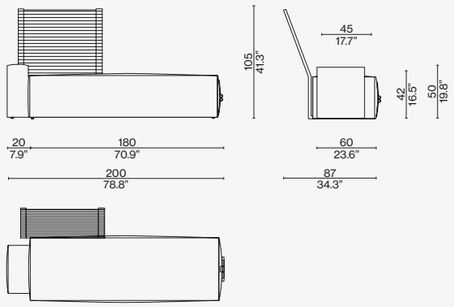

Scan the QR code to access all product information on the Cassina website.

TOTAL LOOK SUGGESTIONS



VOLAGE EX-S NIGHT
black base

SOMEWHERE EL-S
Voyage nero

SOMEWHERE EL-S
Poltrona intrec. cuoio natur. senza braccioli Bogolan nero prof. pelle

GHOST BOX
Amaranto lucido, top vetro mattone

SOMEWHERE EL-S
Quadrato 60x60cm pelle naturale

LC14 TABOURET CABANON
stained natural colour



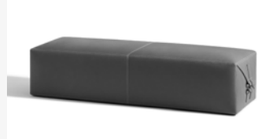











SOMEWHERE EL-S ARMCHAIR
woven backrest, leather Voyage naturale

SOMEWHERE EL-S POUF
leather Voyage naturale

SAHARA
grigio ghiaccio

VALOR.S WALL
ivory white











VOLAGE EX-S NIGHT WOOD
mahogany wood

SOMEWHERE EL-S ARMCHAIR
leather

PA' 1947
walnut structure

SAHARA GRID
grigio ghiaccio

LEGGERA
walnut













SORIANA

Designed by **Afra & Tobia Scarpa,** 1970/2021







COVER
SORIANA armchair, glossy China red (RAL 3016) structure, Luxor 13L030. SORIANA sofa, glossy China red (RAL 3016) structure, Luxor 13L023. ACCORDO low table, glossy laquered LP 327. ATACAMA 3 rug, carta da zucchero.

PREVIOUS PAGE
EN SORIANA armchair, glossy China red (RAL 3016) structure, Luxor 13L030. SORIANA sofa, glossy China red (RAL 3016) structure, Luxor 13L023. ACCORDO low table, glossy laquered LP 327. ATACAMA 3 rug, carta da zucchero.

TOP AND LEFT
EN SORIANA armchairs, blue structure, Luxor 13L023. SORIANA pouf, blue structure, Luxor 13L035. Accessories RADIO IN CRISTALLO. Co ee table 9, Carrara marble.

SORIANA

Designed by **Afra & Tobia Scarpa,** 1970/2021



The idea of comfort itself becomes a sofa. Soriana came into being in 1969, thanks to an intuitive vision by Afra and Tobia Scarpa that was destined to re-write the history of upholstered furniture. By taking advantage of new polyurethane foam forming techniques, they crafted a sofa that, for the first time, has no need for internal support, but takes its shape from the grip of the metal structure that embraces it. In the sweet spot between formal and informal, it is inviting and open to new lifestyles; in 1970 Soriana was awarded the Compasso d'Oro as a masterpiece of complexity achieved through simple tools. The internal padding based on BioFoam® microspheres, a bioplastic of plant origin, is the result of updating developed by Cassina and Tobia Scarpa as part of the Cassina LAB project to promote wellbeing and sustainable design. The seat's comfort is further heightened thanks to a 100% recycled blown fibre padding produced from PET recovered from Plastic Bank®.

IT L'idea stessa del confort che diventa poltrona. Soriana vede la luce nel 1969 da un'intuizione di Afra e Tobia Scarpa destinata a cambiare la storia degli imbottiti: approfittare delle nuove tecniche di formatura del poliuretano espanso per dar vita a una poltrona che, per la prima volta, non ha bisogno di un sostegno interno, ma prende forma dalla morsa della struttura in metallo che la accoglie. Giocata sull'equilibrio formale/informale, accogliente e aperta a nuove ritualità, Soriana è premiata nel 1970 con il Compasso d'Oro come capolavoro di complessità ottenuto con strumenti semplici. L'imbottitura interna a base di microsfere BioFoam®, una bioplastica di origine vegetale, è il risultato dell'aggiornamento sviluppato da Cassina con Tobia Scarpa nell'ambito del progetto Cassina LAB per la promozione del benessere e del design sostenibile. Il confort della seduta è ulteriormente aumentato grazie a un'imbottitura in fibra soffiata realizzata da PET riciclato al 100% proveniente da Plastic Bank®.

DE Die gleiche Vorstellung von Komfort in Form eines Sessels. Soriana entstand 1969 aus einer Eingebung von Afra und Tobia Scarpa, die die Geschichte der Polstermöbel neu schreiben sollte. Mit den neuen Verfahren zum Formen von PU-Schaum konnte ein Sessel geschaffen werden, der zum ersten Mal überhaupt keine innere Stütze benötigte, sondern seine Form von der Klemme des Metallgestells erhält, in den das Polsterelement eingesetzt wird. Der Sessel Soriana spielt mit der Harmonie von förmlich und leger, ist behaglich und offen für neue Gewohnheiten und wurde 1970 mit dem Compasso d'Oro als ein Meisterwerk der Komplexität ausgezeichnet, die mit einfachen Mitteln erreicht wird. Die interne Polsterung aus BioFoam® Mikrokügelchen, ein Biokunststoff pflanzlicher Herkunft, ist das Ergebnis einer Aktualisierung, die Cassina und Tobia Scarpa im Rahmen des Projekt Cassina LAB entwickelt haben, das sich für die Förderung des Wohlbefindens und des nachhaltigen Designs einsetzt. Zusätzlich erhöht wird der Sitzkomfort durch eine Polsterung aus einer weichen Faser, die zu 100% aus recyceltem PET besteht, das aus der Plastic Bank® stammt.

FR L'idée même du confort qui se fait fauteuil. Soriana nait en 1969 d'une intuition d'Afra et Tobia Scarpa destinée à changer l'histoire des meubles rembourrés : profiter des nouvelles techniques de moulage de la mousse de polyuréthane pour créer un fauteuil qui, pour la première fois, n'a pas besoin de support interne mais qui prend forme enserré dans la structure métallique qui l'accueille. Jouant sur l'équilibre formel/informel, accueillant et ouvert à de nouveaux rituels, Soriana a remporté le Compasso d'Oro en 1970 en tant que chef-d'œuvre de complexité obtenu avec des moyens simples. Le rembourrage interne à base de billes de BioFoam®, un bioplastique d'origine végétale, est le résultat de l'actualisation mise en place par Cassina et Tobia Scarpa dans le cadre du projet Cassina LAB pour la promotion du bienêtre et du design durable. L'assise est encore plus confortable grâce à son rembourrage en fibres soufflées issues de PET 100 % recyclé provenant de Plastic Bank®.

EN Base

· Recyclable wood panel, low-level formaldehyde off-gassing.
Tufted
· With upholstered buttons and plastic fasteners.
Feet and wheels
· In plastic and steel.
Upholstery
· In a selection of fabrics and leathers from the Cassina Collections.

VERSION WITH 100% RECYCLED PET PADDING

Inner padding
· In BioFoam® microspheres.
Outer padding
· In 100% recycled blown PET fiber recovered by Plastic Bank®.
Clamp
· In powder-coated steel in the colors shown on the price list.

VERSION PADDED WITH POLYESTER BATTING

Inner padding
· In EPS spheres.
Padding
· In blown polyester fiber.
Clamp
· In chrome-plated steel.

IT Base

· Pannello di legno riciclabile a basse emissioni di formaldeide.
Trapuntatura
· Con bottoni rivestiti con fissaggi in plastica.
Piedi e ruote
· In plastica e acciaio.
Rivestimento
· In una selezione di tessuti e pelli delle Collezioni Cassina.

VERSIONE IMBOTTITURA IN PET 100% RICICLATO

Imbottitura interna
· In microsfere di BioFoam®.
Imbottitura esterno
· In fibra soffiata di PET riciclato al 100% proveniente da Plastic Bank®.
Morsa
· In acciaio verniciato a polvere nei colori indicati a listino.

VERSIONE IMBOTTITURA IN OVATTA DI POLIESTERE

Imbottitura interna
· In sfere di EPS.
Imbottitura
· In fibra soffiata di poliestere.
Morsa
· In acciaio cromato.

DE Untergestell

· Recycelbare Holzplatte mit geringer Formaldehydemission.
Knopfheftung
· Mit bezogenen Knöpfen und Befestigungen aus Kunststoff.
Füße und Rollen
· Aus Kunststoff und Stahl.
Bezug
· In einer Auswahl der Stoffe und Leder der Kollektionen Cassina.

VERSION MIT POLSTERUNG AUS 100% RECYCELTEM PET

Interne Polsterung
· Aus BioFoam® Mikrokügelchen.
Externe Polsterung
· Aus Blasfaser aus 100% recyceltem PET aus der Plastic Bank®.
Klemme
· Aus Stahl mit Pulverbeschichtung in den in der Preisliste angegebenen Farben.

VERSION MIT POLSTERUNG AUS POLYESTERWATTE

Interne Polsterung
· Aus EPS Mikrokügelchen.
Polsterung
· Aus Polyester-Blasfaser.
Klemme
· Aus verchromtem Stahl.

FR Piètement

· Panneau en bois recyclable à faible émission de formaldéhyde.
Capitonnage
· Avec des boutons recouverts et des fixations en plastique.
Pieds et roulettes
· En plastique et acier.
Revêtement
· Dans une sélection de tissus et de cuirs des Collections Cassina.

VERSION REMBOURRAGE EN PET 100 % RECYCLÉ

Rembourrage interne
· En billes de BioFoam®.
Rembourrage externe
· En fibre soufflée de PET 100 % recyclé, provenant de Plastic Bank®.
Broches
· En acier revêtu par poudre dans les couleurs figurant sur la liste.

VERSION REMBOURRAGE EN OUATE DE POLYESTER

Rembourrage interne
· En billes de PSE.
Rembourrage
· En fibre soufflée de polyester.
Broches
· En acier chromé.









944 01

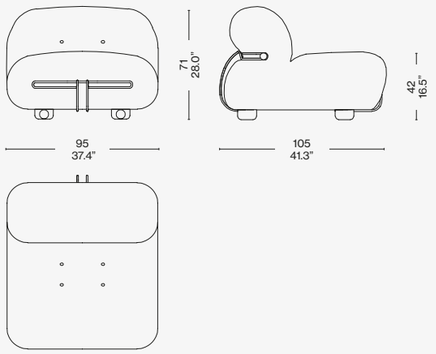

944 05

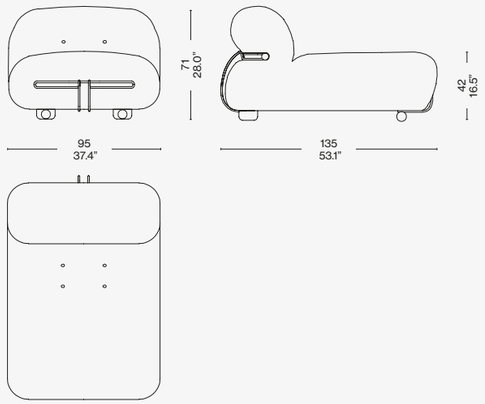

944 09

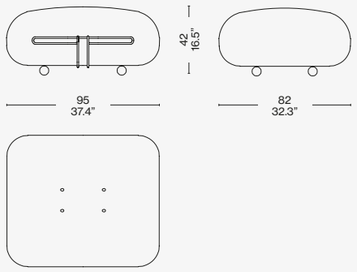

Scan the QR code to access all product information
on the Cassina website.

Cassina



SORIANA IN DENIM

Designed by **Afra & Tobia Scarpa,** 1970/2021

COVER
SORIANA armchair, indaco denim, glossy red China (RAL 3016) structure. SOFT CORNERS low table, brushed stainless steel, FICUPALA floor lamp, caramello.

RIGHT
SORIANA armchair, indaco denim, glossy red China (RAL 3016) structure.



SORIANA IN DENIM

Cassina LAB

Limited Edition

Designed by **Afra & Tobia Scarpa,** 1970/2021



Armchairs

Free, innovative and groundbreaking. The spirit of the Soriana design, re-edited by Cassina in 2021, is encapsulated in its futuristic shape, dedicated to pure comfort. More than 50 years since its design by Afra and Tobia Scarpa, the armchair continues to amaze with a new limited-edition series that elevates its unconventional spirit through the use of denim, the quintessential casual fabric. A prized fabric from Japan, well-known and sought-after for its superior quality, was selected to clad the distinctive Soriana curves. The denim is woven on antique looms to produce a selvedge, from the English “self-edge”, the term used to describe a narrow natural border that is left exposed. Strong and durable, this fabric has a tightly woven red selvedge which runs along the outer seam, and also along the lateral profiles. Once the upholstery has been sewn, it is sent to a specialised laundering facility where it undergoes scratching and sanding processes that use by-products from recovered organic waste materials, like walnut shells, to produce the typical faded look of jeans that have been worn. It then goes through several washings with pumice stones to soften the denim; partial reuse of the purified processing water during this phase ensures efficient use of water. Soriana comes in three colours: indigo, ecru and black. The soft upholstery that surrounds the sinuous shapes of Soriana is held in place by a large metal clamp, available in blue, white or black, to match the respective shades of denim - for a monochromatic version - or the red structure, which can be paired with any of the three shades, for a total of 150 limited editions in each type of denim. A silk label on the back of the armchair bears the Cassina logo, the wording “ci-mò-sa” and the year produced. In addition, specifics about the limited edition are also indicated on a tag attached to the structure – as if it were a real pair of jeans – and on a bag that can be used as a cover. Thanks to the work carried out at Cassina LAB, the denim version of Soriana maintains the same eco-conscious approach and also comes with circular materials: The structure of the armchair is made up of a series of bags filled with BioFoam® microspheres while the padding is made from 100% recycled blown PET fibre from Plastic Bank®.

IT Libero, innovativo e rivoluzionario. Lo spirito del progetto Soriana, rieditato da Cassina nel 2021, è racchiuso nella sua forma non tradizionale, consacrata al puro confort. A distanza di oltre 50 anni dal disegno di Afra e Tobia Scarpa la poltrona non smette di sorprendere con una nuova edizione in serie limitata che ne esalta la natura anticonvenzionale attraverso il denim, il tessuto universale e informale per eccellenza. Per le inconfondibili curve di Soriana è stato selezionato un pregiato tessuto proveniente dal Giappone, conosciuto e ricercato per la sua qualità superiore. Il denim viene lavorato con antichi telai per essere cimosato, dall’espressione inglese “self-edge”, termine che fa riferimento a un bordo stretto e naturale lasciato a vista. Robusta e resistente, questa tessitura viene sigillata con una finitura rossa a trama fitta lungo tutta la cucitura esterna, anche sui profili laterali. Una volta cucito il rivestimento, il tessuto viene inviato a una lavanderia specializzata dove viene graffiato e poi sabbiato utilizzando sottoprodotti provenienti dal recupero dagli scarti di materiali di origine biologica (come gusci delle noci) per restituire l’effetto sfumato tipico dei jeans indossati. Quindi viene sottoposto a vari lavaggi, effettuati con pietre pomici per rendere il denim più morbido; questa fase avviene riutilizzando parzialmente l'acqua di processo depurata, permettendo un risparmio idrico. Soriana viene proposta in tre colori, blu indaco, écru e nero Il morbido rivestimento, che avvolge le forme sinuose di Soriana, è fissato da una grande morsa metallica disponibile in blu, bianco o nero, in abbinamento alla rispettiva tonalità di denim per una versione monocromatica o con la struttura rossa abbinabile a ognuna delle tre nuance, per un totale di 150 edizioni limitate per ogni tipologia di denim. Un’etichetta in seta sul retro della poltrona riporta il logo di Cassina, la scritta “ci–mò-sa” e l’anno di produzione. Inoltre le peculiarità dell’edizione limitata vengono raccontate su un cartellino legato alla struttura – come se fosse un vero paio di jeans – e su un sacco che può essere utilizzato come involucro. Grazie al lavoro svolto da Cassina LAB, la versione in denim di Soriana

DE Frei, innovativ und revolutionär. Der Geist des Soriana-Projekts, das von Cassina im Jahr 2021 neu aufgelegt wird, zeigt sich in seiner unkonventionellen Form, die dem reinen Komfort gewidmet ist. Mehr als 50 Jahre nach dem Entwurf von Afra und Tobia Scarpa überrascht der Sessel mit einer neuen limitierten Auflage, die seinen unkonventionellen Charakter durch Denim, den universellen und informellen Stoff schlechthin, noch verstärkt. Für die unverwechselbaren Kurven von Soriana wurde ein kostbarer Stoff aus Japan ausgewählt, der für seine hervorragende Qualität bekannt und begehrt ist. Der Denim wird auf antiken Webstühlen mit einer Webkante versehen, die sich vom englischen Ausdruck "self-edge" ableitet, einem Begriff, der sich auf einen schmalen, natürlichen Rand bezieht, der sichtbar bleibt. Dieses robuste und langlebige Gewebe ist mit einem dicht gewebten roten Finish entlang der gesamten Außennaht, einschließlich der Seitenprofile, versiegelt. Nach dem Aufnähen des Bezuges wird der Stoff in einer Spezialwäscherei aufgeraut und anschließend mit Nebenprodukten aus der Verwertung von Abfallstoffen biologischen Ursprungs (z. B. Nussschalen) sandgestrahlt, um den für getragene Jeans typischen Verlaufseffekt wiederherzustellen. Anschließend wird er mehrmals mit Bimssteinen gewaschen, um den Denim weicher zu machen; in diesem Schritt wird das gereinigte Prozesswasser teilweise wiederverwendet, wodurch Wasser gespart wird. Soriana ist in drei Farben erhältlich: Indigoblau, Ecru und Schwarz. Der weiche Bezug, die die geschwungenen Formen von Soriana umhüllt, wird von einer großen Metallklammer gehalten, die in Blau, Weiß oder Schwarz erhältlich ist, passend zum jeweiligen Denim-Farbton für eine einfarbige Version oder mit dem roten Gestell, das auf jede der drei Nuancen abgestimmt werden kann, für insgesamt 150 limitierte Editionen für jeden Denim-Typ. Auf der Rückseite des Sessels befindet sich ein Seidenetikett mit dem Cassina-Logo, dem Schriftzug "ci-mò-sa" und dem Produktionsjahr. Außerdem werden die Besonderheiten der limitierten Auflage auf einem Etikett, das an der Struktur befestigt ist - als ob es sich um eine echte Jeans

FR Libre, novateur et révolutionnaire. L'esprit du projet Soriana, réédité par Cassina en 2021, est contenu dans sa forme non traditionnelle, dédiée au confort pur. Plus de 50 ans après le dessin d'Afra et Tobia Scarpa, le fauteuil ne cesse de surprendre avec une nouvelle édition limitée qui met en valeur son caractère non conventionnel à travers le denim, le tissu universel et informel par excellence. Pour les courbes incomparables de Soriana, le choix s'est porté sur un tissu précieux du Japon, connu et recherché pour sa qualité supérieure. Le denim est travaillé avec d'anciens métiers à tisser pour être liseré, de l'expression anglaise « self-edge », terme qui désigne une bordure étroite et naturelle laissée apparente. Robuste et résistant, ce tissage est fermé par une finition rouge à la trame serrée le long de la couture extérieure et sur les profils latéraux. Une fois le revêtement cousu, le tissu est envoyé dans une blanchisserie spécialisée où il est gratté puis sablé à l'aide de sous-produits issus de la récupération de matériaux de rebut d'origine biologique (tels que des coquilles de noix) pour lui donner l'effet délavé typique qu'arborent les jeans usés. Il est ensuite soumis à divers lavages, effectués avec des pierres ponces pour assouplir le denim ; lors de cette phase on réutilise partiellement l'eau de process épurée, permettant ainsi des économies d'eau. Soriana est proposé en trois couleurs : bleu indigo, écru et noir. Le revêtement souple, qui enveloppe les formes sinueuses de Soriana, est fixé par une grande broche métallique disponible en bleu, blanc ou noir, en combinaison avec la teinte de denim respective pour une version monochrome ou avec la structure rouge qui peut être combinée avec chacune des trois nuances pour un total de 150 éditions limitées de chaque type de denim. Une étiquette en soie fixée au dos du fauteuil contient le logo Cassina, l'inscription « ci-mò-sa » et l'année de production. De plus, les particularités de l'édition limitée sont racontées dans une étiquette attachée à la structure – comme s'il s'agissait d'un vrai jean – ainsi que sur un sac pouvant être utilisé comme enveloppe. Grâce au travail effectué par Cassina LAB, la version denim de Soriana conserve la même approche consciente

mantiene lo stesso approccio consapevole e viene proposta con materiali circolari: la struttura della poltrona è realizzata da una serie di sacche riempite da microsfere di BioFoam® mentre l'imbottitura è in fibra soffiata di PET riciclato al 100% proveniente da Plastic Bank®.

handeln würde - und auf einer Tasche, die als Verpackung verwendet werden kann, mitgeteilt. Dank der Arbeit von Cassina LAB verfolgt die Denim-Version von Soriana denselben bewussten Ansatz und wird mit recycelbaren Materialien angeboten: Die Struktur des Sessels besteht aus einer Reihe von mit BioFoam®-Mikrokugeln gefüllten Beuteln, während die Polsterung aus 100 % recycelten PET-Blasfasern von Plastic Bank® hergestellt ist.

et est proposée avec des matériaux circulaires : la structure du fauteuil est constituée d'une série de sacs remplis de microsphères BioFoam® tandis que le rembourrage est en fibre soufflée de PET 100 % recyclé provenant de Plastic Bank®.



EN Base

· Recyclable wood panel, low-level formaldehyde off-gassing.
Tufting
· With fabric-upholstered buttons and plastic fasteners.
Feet and casters
· In plastic and steel.
Upholstery
· In premium Japanese denim.
Inner padding
· In BioFoam® microspheres.
Outer padding
· In 100% recycled blown PET fibre from Plastic Bank®.
Clamp
· In powder-coated steel in blue, black, white or red colour.

IT Base

· Pannello di legno riciclabile a basse emissioni di formaldeide.
Trapuntatura
· Con bottoni rivestiti in tessuto con fissaggi in plastica.
Piedi e ruote
· In plastica e acciaio.
Rivestimento
· In pregiato denim giapponese.
Imbottitura interna
· In microsfere di BioFoam®.
Imbottitura esterna
· In fibra soffiata di PET riciclato al 100% proveniente da Plastic Bank®.
Morsa
· In acciaio verniciato a polvere nei colori blu, nero, bianco, rosso.

DE Gestell

· Recycelbare Holzplatte mit geringer Formaldehydemission.
Steppung
· Mit stoffüberzogenen Knöpfen mit Kunststoffbefestigung.
Füße und Rollen
· Aus Kunststoff und Stahl
Bezug
· Hergestellt aus hochwertigem japanischem Denim.
Interne Polsterung
· Hergestellt aus BioFoam®-Mikrosphären.
Äußere Polsterung
· Hergestellt aus 100% recycelten PET-Blasfasern von Plastic Bank®.
Klemme
· Pulverbeschichteter Stahl in Blau, Schwarz, Weiß und Rot.

FR Piètement

· Panneau en bois recyclable à faible émission de formaldéhyde.
Matelassage
· Avec boutons recouverts de tissu et fixations en plastique.
Pieds et roues
· En plastique et acier.
Revêtement
· En denim japonais haut de gamme.
Rembourrage interne
· En microsphères de BioFoam®.
Rembourrage externe
· En fibre soufflée PET 100 % recyclé provenant de Plastic Bank®.
Broche
· En acier revêtu par poudre en bleu, noir, blanc ou rouge.





944 01

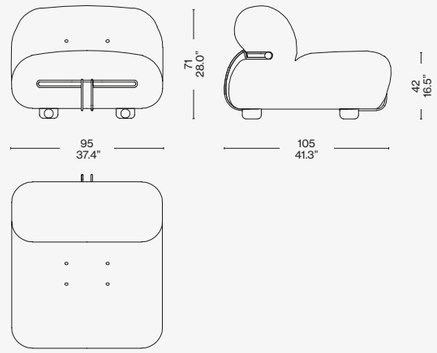

Scan the QR code to access all product information
on the Cassina website.

TOTAL LOOK SUGGESTIONS



ESOSOFT BED
lima (L) giallo, chrome structure

SORIANA ARMCHAIR
denim crafted by Roy Rogers, bronze structure

TOREI
rosso levanto marble top

GHOST WALL
mirror

PALPEBRA
black

SAHARA GRID
grigio ghiaccio













Cassina



SORIANA DENIM CRAFTED BY ROY ROGER'S®

Designed by **Afra & Tobia Scarpa,** 1969 Produced **Cassina,** 2024

TOP
SORIANA DENIM CRAFTED BY ROY ROGER'S ®
armchair. TOREI side table, moss green. ATACAMA
rug, cenere..

SORIANA DENIM CRAFTED BY ROY ROGER'S®

News 2024

Cassina LAB

Designed by **Afra & Tobia Scarpa,** 1969 Produced **Cassina,** 2024



The iconic contours of Soriana, the armchair by Afra & Tobia Scarpa, designed in 1969 and awarded the Compasso d'Oro the following year, come together with the most prized denim to produce an exclusive piece that fuses fashion and furniture. Developed with the first Italian blue jeans brand, Soriana in denim crafted by Roy Roger's® is made with Japanese selvedge denim of the highest quality. A fabric made of special long-fibre American cotton woven only on traditional shuttle looms, original in the 1960s, it features a white border with a red thread, known as the selvedge, that keeps it from fraying. Inspired by jeans from the historic Roy Roger's® archive, the armchair upholstery – with stone-wash effect and hand-fading that run along the folds of the upholstery, highlighting the soft, enveloping design – while the large metal brace that envelops the fabric and gives it shape, is painted glossy copper: the rivet material used in the 5-pocket jeans. Soriana in denim crafted by Roy Roger's® has a conscious soul. Thanks to the work carried out by Cassina LAB, the structure is composed of a series of sacks filled with BioFoam® microspheres – the first patented organic-based foam composed of biopolymers derived from natural sources – a durable, biodegradable material, compostable at the end of its life cycle. Comfort is ensured by padding made from recycled blown PET fibre recovered by Plastic Bank®, the same material used to pad the slipcover that envelops the internal structure like a soft quilt.

IT Le forme iconiche di Soriana, la poltrona di Afra & Tobia Scarpa disegnata nel 1969 e premiata l'anno successivo con il Compasso d'Oro, incontrano il denim più pregiato per dare vita a un arredo esclusivo che fonde moda e design. Sviluppata con il marchio dei primi blue jeans italiani, Soriana in denim crafted by Roy Roger's® è realizzata con denim giapponese cimosato di altissima qualità, uno speciale cotone americano a fibra lunga tessuto unicamente con telai tradizionali a navetta originali degli anni Sessanta e caratterizzato da un bordo bianco accompagnato da un filo rosso, detto cimosa, che lo preservano dalle sfrangiature. L'ispirazione per il rivestimento della poltrona sono i jeans dello storico archivio Roy Roger's®: effetti stone wash e délavé realizzati a mano corrono lungo le pieghe dell'imbottito, evidenziandone il design morbido e avvolgente, mentre la grande staffa metallica che abbraccia il tessuto e gli dà forma è verniciata rame lucido, il materiale dei rivetti nei jeans a cinque tasche. Soriana in denim crafted by Roy Roger's® ha un'anima consapevole. Grazie al lavoro svolto da Cassina LAB, la struttura è composta da una serie di sacchi riempiti di microsfere realizzate in BioFoam®, la prima schiuma brevettata a base organica composta da biopolimeri derivati da fonti naturali, un materiale durevole, biodegradabile e compostabile alla fine del suo ciclo di vita. Il comfort è assicurato dall'imbottitura in fibra soffiata in PET riciclata e recuperata da Plastic Bank®, lo stesso materiale utilizzato per imbottire la fodera che ne avvolge la struttura interna come una morbida trapunta.

DE Die ikonischen Formen des Sessels Soriana, den Afra & Tobia Scarpa 1969 entwarfen und der im Jahr darauf mit dem Compasso d'Oro ausgezeichnet wurde, treffen auf den hochwertigsten Jeansstoff, um ein exklusives Möbelstück zu schaffen, bei dem Mode und Einrichtung zu einer Einheit verschmelzen. Soriana mit dem von Roy Roger's® gefertigten Jeansstoff wurde in Zusammenarbeit mit der ersten italienischen Blue Jeans Marke entwickelt und wird aus hochwertigem japanischem Selvedge-Denim hergestellt, der aus einer speziellen langfaserigen amerikanischem Baumwolle auf originalen, traditionellen Schützenwebstühlen aus den sechziger Jahre gewebt wird und durch seine weiße Webkante mit rotem Faden charakterisiert ist, die ein Ausfransen des Stoffs verhindert. Die Inspiration für den Bezug des Sessels sind die Jeans aus dem historischen Archiv von Roy Roger's®: Die in Handarbeit ausgeführten Stone-Washed- und Délavé-Effekte entlang der Falten der Polsterung unterstreichen das weiche und behagliche Design und der große Metallbügel, der den Stoff einfasst und ihm seine Form verleiht, besteht aus glänzend lackiertes Kupfer, genau wie die Nieten der Five-Pocket-Jeans. Soriana mit dem Bezug aus Jeansstoff crafted by Roy Roger's® hat einen umweltbewussten Kern. Dank der Arbeit, die das Cassina LAB leistet, besteht der Aufbau aus einer Reihe von Säcken, die mit Mikrokügelchen aus BioFoam® gefüllt sind, dem ersten patentierten Schaum auf organischer Basis aus Biopolymeren, die aus natürlichen Quellen stammen, ein langlebiges Material, das am Ende seiner Lebenszeit biologisch abbaubar und kompostierbar ist. Für den Komfort garantiert die Polsterung aus Meltblown-Vliesstoff aus recyceltem und wiederverwertetem PET von Plastic Bank®, der auch für die Polsterung der Hülle verwendet wird, die den internen Aufbau wie eine weiche Steppdecke umgibt.

FR Les formes iconiques de Soriana, le fauteuil d'Afra & Tobia Scarpa conçu en 1969 et lauréat du Compasso d'Oro l'année suivante, rencontrent le denim le plus fin pour donner le jour à un meuble exclusif qui fusionne mode et design. Développé avec la marque des premiers blue jeans italiens, Soriana en denim crafted by Roy Roger's® est fabriqué avec du denim japonais liseré selvedge de la plus haute qualité, un coton américain spécial à fibres longues, tissé exclusivement sur des métiers traditionnels à navette datant des années 1960 et caractérisé par une bordure blanche accompagnée d'un fil rouge, appelée lisière, qui en prévient l'effilochage. Le revêtement du fauteuil est inspiré des jeans provenant des archives historiques de Roy Roger's® : des effets stone wash et délavés réalisés à la main courent le long des plis du meuble rembourré, soulignant son design doux et enveloppant, tandis que la grande broche métallique qui enserre le tissu et lui donne sa forme est peint en cuivre brillant, le matériau des rivets des jeans à cinq poches. Soriana en denim crafted by Roy Roger's® recèle une âme responsable. Grâce au travail effectué par Cassina LAB, la structure est composée d'une série de sacs remplis de microsphères en BioFoam®, la première mousse à base organique brevetée composée de biopolymères issus de sources naturelles, un matériau durable, biodégradable et compostable à la fin de son cycle de vie. Le confort est assuré par le rembourrage en fibre soufflée de PET recyclé et récupéré par Plastic Bank®, le matériau utilisé également pour garnir la housse qui enveloppe la structure intérieure comme un doux édredon.

Armchairs

EN Structure

· Polished copper painted metal Padding
· Sacks filled with BioFoam® microspheres
· 100% recycled blown PET fibre recovered by Plastic Bank®. Upholstery
· Roy Roger's selvedge denim

IT Struttura

· Metallica verniciata rame lucido Imbottitura
· Sacchi riempiti di microsfere realizzate in BioFoam®
· Fibra soffiata in PET riciclata al 100% e recuperata da Plastic Bank® Rivestimento
· Denim cimosato Roy Roger's

DE Gestell

· Kupferfarbenes Metall Polsterung
· Mit Mikrokügelchen aus BioFoam® gefüllte Säcke
· Meltblown-Vliesstoff aus 100% recyceltem und wiederverwertetem PET von Plastic Bank®. Bezug
· Roy Roger's Selvedge-Denim

FR Structure

· Métal peint en cuivre Rembourrage
· Sacs remplis de microsphères en BioFoam®
· Fibre soufflée de PET 100 % recyclé et récupéré par Plastic Bank® Revêtement
· Denim liséré Roy Roger's

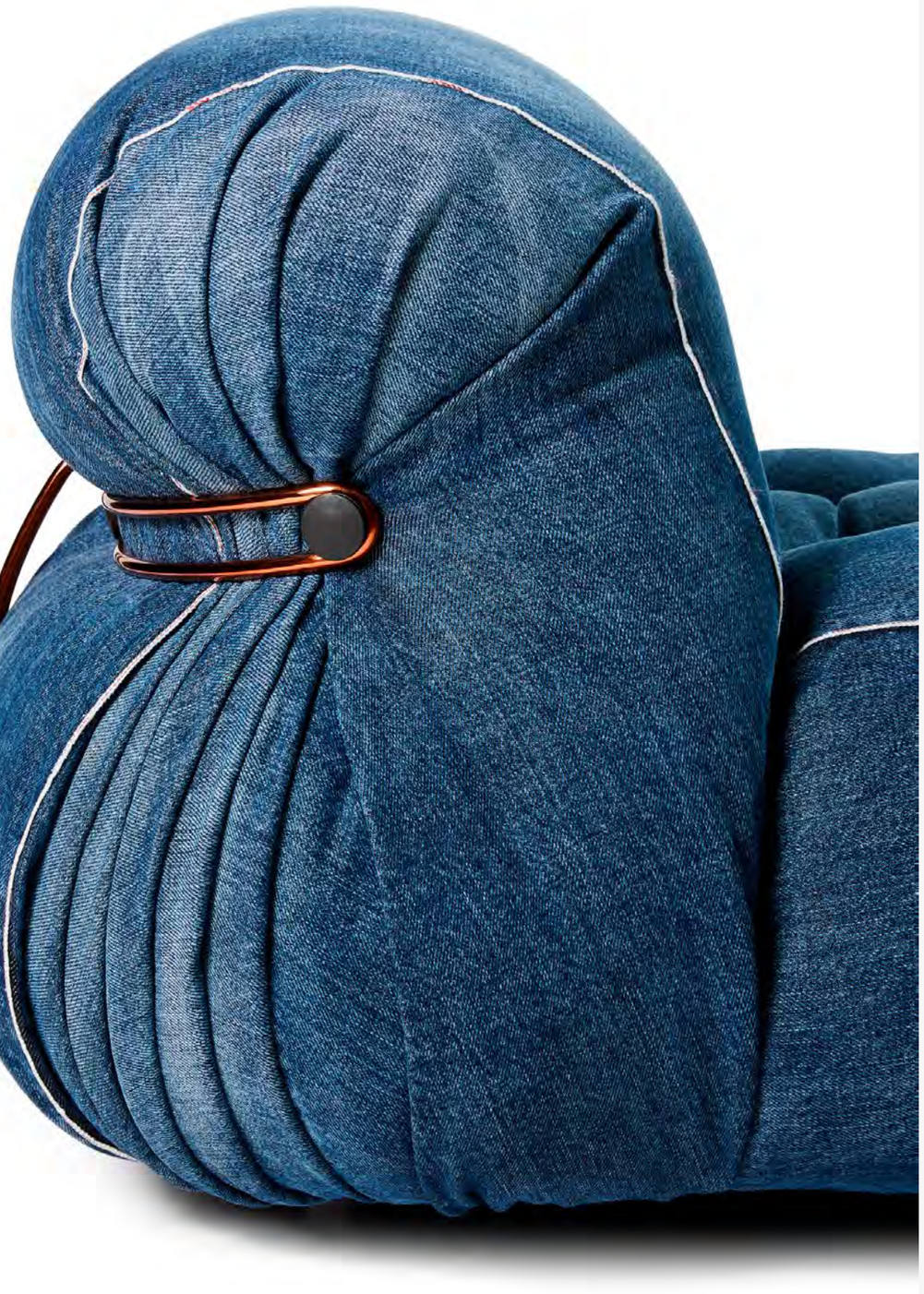

944 01

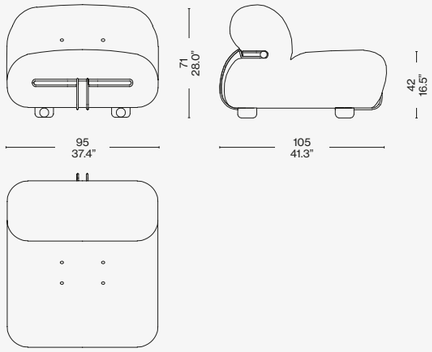

Scan the QR code to access all product information on the Cassina website.

TOTAL LOOK SUGGESTIONS



ESOSOFT BED
lima (L) giallo, chrome structure

SORIANA ARMCHAIR
denim crafted by Roy Rogers, bronze structure

TOREI
rosso levanto marble top

GHOST WALL
mirror

PALPEBRA
black

SAHARA GRID
grigio ghiaccio













Cassina

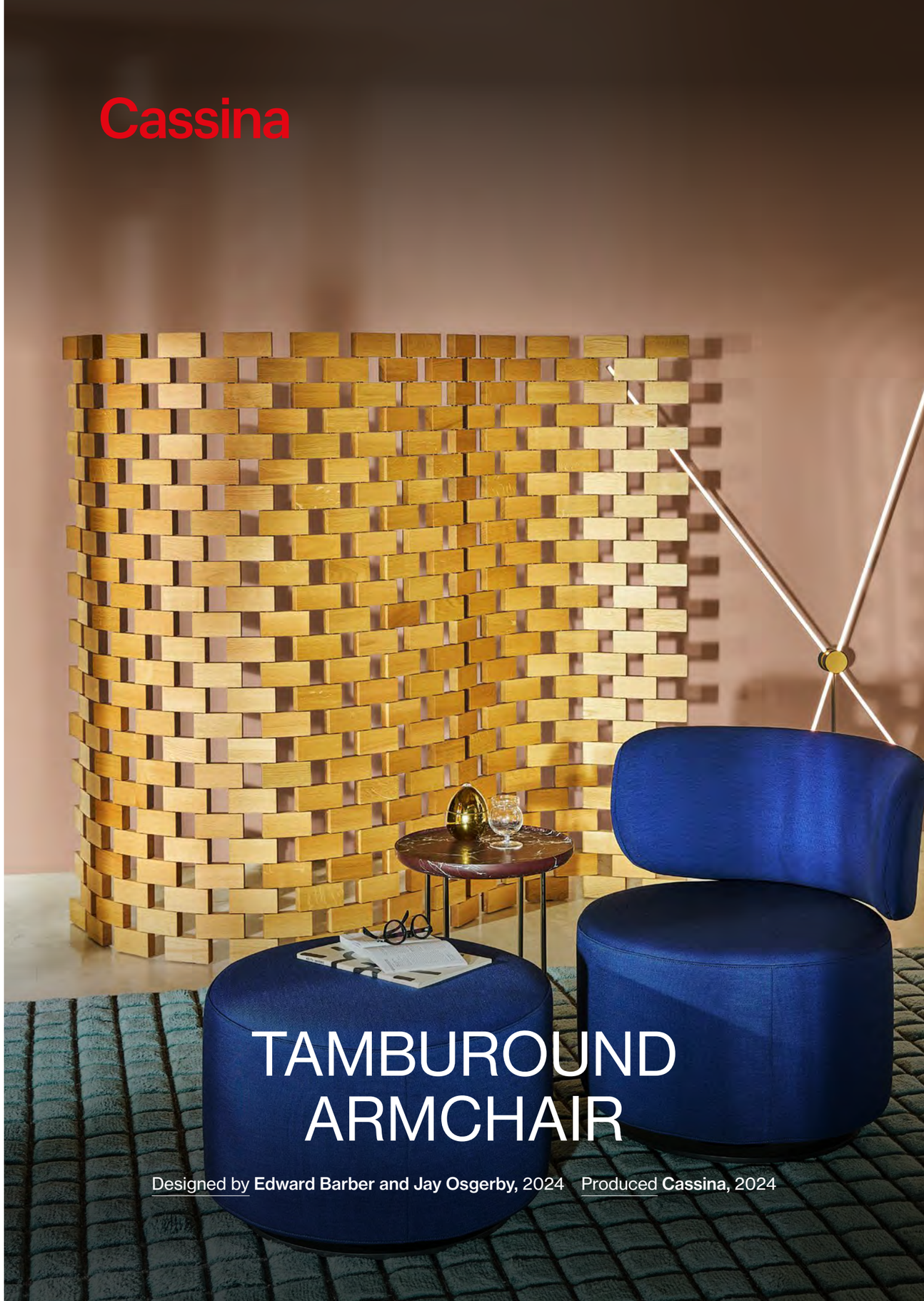

TAMBUROUND ARMCHAIR

Designed by **Edward Barber and Jay Osgerby,** 2024 Produced **Cassina,** 2024



COVER
TAMBUROUND ARMCHAIR with and without backrest, Unimelange 13 O637. TOREI low table, painted polished bronze strucutre – Rosso Levanto marble. Rug SAHARA GRID carta da zucchero. PARAVENT AMBASSADE screen, natural oak.

TOP
TAMBUROUND ARMCHAIR with and without backrest, Unimelange 13 O637. Sofa 8, painted polished bronze, Nabuk Avorio 13Z500. TOREI low tables. Rug SAHARA GRID carta da zucchero.

TAMBUROUND ARMCHAIR

Cassina LAB

Designed by **Edward Barber and Jay Osgerby,** 2024 Produced **Cassina,** 2024

A versatile armchair, designed for a dining room inspired by an informal, joyful lifestyle. Tamburound grew out of an idea formulated by British duo Edward Barber and Jay Osgerby, to bring a dynamic piece of furniture into the home, one that would encourage interaction between dining companions. Also available as a seat without backrest, this creation is distinguished by the ingenious hidden mechanism that allows the components to revolve. Like satellites that rotate around a planet, the seat and backrest design two graceful orbits, carefully calibrated to ensure fluid, controlled movement that allows both elements to rotate 360°. In the armchair version, the rounded shapes of Tamburound are expanded, along with the dimensions of the sinuous post element that connects the two satellites and supports the backrest. Made of cast aluminium, it is available in a number of colours. The Tamburound collection comes in a vast array of upholstery options, completely removable, thanks to a zipper. The armchair structure also reduces to a minimum the use of foamed elements, made of polyurethane with a percentage of polyols derived from biological sources, while the padding is made of recycled PET fibre wadding.



IT Una poltrona versatile, pensata per una sala da pranzo improntata a uno stile di vita informale e gioioso. Tamburound armchair nasce dall'idea del duo britannico, Edward Barber e Jay Osgerby, di portare nel living un arredo dinamico, in grado di incoraggiare l'interazione tra commensali. Disponibile anche in versione seduta senza schienale, questa creazione si distingue per l'ingegnoso meccanismo nascosto che permette la rotazione dei componenti. Come satelliti che ruotano attorno a un pianeta, seduta e schienale disegnano due orbite armoniche, accuratamente calibrate per garantire un uso fluido e controllato, che permette di ruotare a 360° entrambi gli elementi. Nel modello poltrona, i volumi tondeggianti di Tamburound si ampliano insieme alle dimensioni della sinuosa staffa: questo elemento che unisce i due satelliti e sostiene lo schienale è realizzato in fusione di alluminio ed è disponibile in una varietà di colori. La collezione Tamburound è proposta in una vasta gamma di rivestimenti, completamente sfoderabili grazie alla presenza di una cerniera. La poltrona ha inoltre una struttura che riduce al minimo l'utilizzo di elementi schiumati, realizzati in poliuretano con una percentuale di polioli derivanti da origine biologica, mentre per l'imbottitura è stata utilizzata l'ovatta in fibra di PET riciclato.

DE Ein vielseitiger Sessel, der für einen Dining-Bereich gedacht ist, der in einem informellen und verspielten Stil eingerichtet ist. Der Tamburound Armchair ist aus einer Idee des britischen Designer-Duos Edward Barber und Jay Osgerby entstanden, in der Absicht, ein dynamisches Sitzmöbel in den Living-Bereich einzubringen, das in der Lage ist, die Interaktion zwischen den Gästen zu unterstützen. Diese Kreation, die auch als Sitzhocker ohne Rückenlehne erhältlich ist, zeichnet sich durch einen genialen versteckten Mechanismus aus, der die Rotation der Elemente des Sessels erlaubt. Wie Satelliten, die einen Planeten umkreisen, bewegen sich die Sitzfläche und die Rückenlehne auf zwei harmonischen, sorgfältig ausgewogenen Umlaufbahnen, die für eine fließende und kontrollierte Bewegung garantieren und die Rotation der beiden Elemente um 360° erlauben. Bei dem Sesselmodell verbreitern sich die runden Volumen gemeinsam mit der geschwungenen Stange aus Aluminiumguss, die die beiden Satelliten miteinander verbindet und als Halterung für die Rückenlinie dient. Die Stange ist in verschiedenen Oberflächen erhältlich. Die Kollektion Tamburound ist in einer großen Auswahl an Bezügen erhältlich, die dank eines Reißverschlusses komplett abziehbar sind. Für den Aufbau des Sessels wurde die Verwendung von geschäumten Elementen auf ein Minimum reduziert, die aus PU-Schaum mit einem Anteil an Polyolen aus biologischen Quellen bestehen. Für die Polsterung wurde Polsterwatte aus recycelter PET-Faser verwendet.

FR Un fauteuil polyvalent, conçu pour une salle à manger caractérisée par un style de vie informel et joyeux. Tamburound armchair est l'œuvre du duo britannique Edward Barber et Jay Osgerby, désireux d'apporter dans la pièce à vivre un meuble dynamique qui encourage l'interaction entre les convives. Également disponible en version sans dossier, cette création se distingue par un ingénieux mécanisme caché qui permet de faire pivoter les composants. Comme des satellites tournant autour d'une planète, l'assise et le dossier dessinent deux orbites harmonieuses, soigneusement réglées afin d'assurer une utilisation fluide et contrôlée ainsi que la rotation des deux éléments à 360°. Dans le modèle fauteuil, les volumes arrondis de Tamburound augmentent avec les dimensions du support sinueux : cet élément qui unit les deux satellites et soutient le dossier est réalisé en fonte d'aluminium et disponible dans un large choix de couleurs. La collection Tamburound est proposée dans une vaste gamme de revêtements, entièrement déhoussables au moyen d'une fermeture à glissière. Le fauteuil est également doté d'une structure qui réduit au minimum l'utilisation d'éléments moulés, fabriqués en polyuréthane contenant un pourcentage de polyols issus de sources biologiques, tandis que le rembourrage est en ouate de fibre PET recyclé.





167 01 02 03 04 05

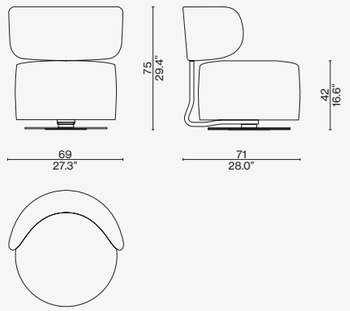

167 06

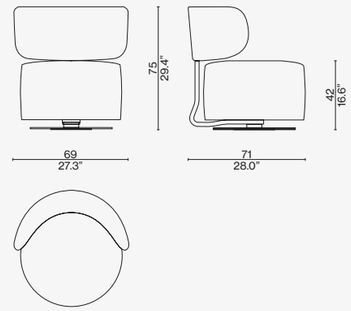

167 P1

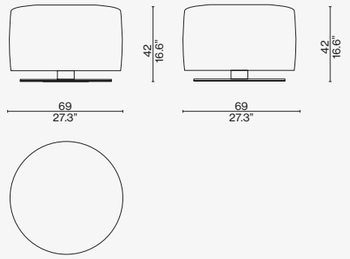

EN Structure

· Base in painted aluminium;
· Support post in aluminium;
Padding
· Polyurethane with a percentage of polyols derived from biological sources, with internal webbed frame
Upholstery
· Removable fabric or leather, in the finishes shown on the price list

IT Struttura

· Base in alluminio verniciato;
· Staffa di supporto in alluminio;
Imbottitura
· Poliuretano con una percentuale di polioli derivanti da fonte biologica con telaio cinghiato interno
Rivestimento
· Tessuto sfoderabile o pelle, nelle finiture presenti a listino.

DE Gestell

· Untergestell aus lackiertem Aluminium
· Stütze aus Aluminium
Polsterung
· Polyurethan mit einem Anteil an Polyolen aus biologischen Quellen mit Rahmen mit internen Riemen
Bezug
· Abziehbarer Stoffbezug oder Lederbezug in den Oberflächen nach Preisliste

FR Structure

· Piètement en aluminium peint ;
· Support en aluminium ;
Rembourrage
· Polyuréthane contenant un pourcentage de polyols issus de sources biologiques avec un cadre intérieur muni de sangles ;
Revêtement
· Tissu amovible ou cuir, dans les finitions figurant dans la liste de prix.

Scan the QR code to access all product information on the Cassina website.



MONCLOUD
look (L) bianco

CUSHIONS
look (L) bianco, lincoln (L) vinaccia

ACCORDO
marron glacé

TAMBUROUND
lincoln (L) vinaccia, polvere structure

NUVOLA ROSSA
black beechwood

AWKWARD LIGHT
black structure

ATACAMA 3
carta da zucchero

9
grigio carnico marble base, black frame






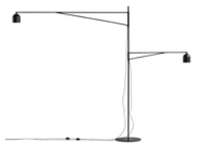






BEAM SOFA SYSTEM
fortuny (F) blu notte, black base

CUSHIONS
fortuny (F): blu notte, cemento. carta da zucchero

TAMBUROUND
look (L) pietra, anthracite base

RIO
marquinia marble top and black oak structure

GHOST WALL
as per picture

FICUPALA
marquinia marble base, pink glass

RIGADINO
light blue and petrolio green









TOTAL LOOK SUGGESTIONS



8
loira (L) perla, antracite matt base

CUSHIONS
loira (L) perla

TAMBUROUND
lincoln (L) antracite,
polvere painted pedestal

MEX
extra-clear tempered glass,
coffee painted glass base

ATACAMA 3
carta da zucchero

DOMO FLOOR
black powder coated steel

NUAGE À PLOTS
natural oak, white plots

9
grigio carnico top and base







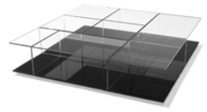









Cassina



TRE PEZZI

Designed by **Franco Albini** e **Franca Helg,** 1959 Produced **Cassina,** 2009





COVER
TRE PEZZI armchair, matt black painted base, Osaka 13O043. BOBOLI low table,
mat black painted base, oil green glass top.

LEFT
Corrimano della Metropolitana Milanese.
Progetto di F. Albini e F.Helg, 1964/ Handrail of the Milan Underground.
Project by F. Albini, F.Helg, 1964

TOP
Dettaglio della struttura portante della poltrona Tre Pezzi,
ispirato al corrimano della MM/ Tre Pezzi armchair: structure detail
inspired by handrail of Milan Underground

TRE PEZZI

Cassina iMaestri Collection

Designed by **Franco Albini e Franca Helg,** 1959 Produced **Cassina,** 2009



In 1959, working with Franca Helg, his long-time assistant, Franco Albini designed Tre Pezzi, a contemporary restatement of the classic bergère chair. The chair is composed of a deep curved seat, a ring-shaped back rest and a half-moon head-rest, each of these geometric shapes standing out independently. Wide and welcoming, the upholstered sections combine clean-cut lines with total comfort. The tubular metal frame is cued on scaffolding poles, while the sideways curve of the armrests recalls the handrails on the Milan underground system, which were also the work of Albini and Helg. The outcome is an up-to-the-minute armchair with a strong visual impact revisited by Cassina in the utmost respect for the original.

Armchairs

IT Franco Albini disegna Tre Pezzi nel 1959, insieme a Franca Helg, assidua collaboratrice che lo affianca in questa rilettura moderna della classica bergère. La struttura combina la seduta profonda, l'anello poggiareni e il poggiatesta a mezzaluna distinguendo tuttavia l'identità e la geometria nitida di ogni elemento. Le forme imbottite, ampie e avvolgenti, coniugano l'essenzialità stilistica alla sensazione di comfort estremo. Il telaio in tubolare di metallo si ispira ai tubi dei ponteggi e ricorda, nella curvatura laterale del bracciolo, i corrimani per la Metropolitana di Milano progettati dagli stessi autori. Il risultato è una poltrona di grande attualità e presenza scenica, rieditata da Cassina nel più autentico rispetto del progetto originale.

DE Tre Pezzi wurde von Franco Albini im Jahre 1959 zusammen mit Franca Helg entworfen, seiner emsigen Mitarbeiterin, die ihm bei dieser modernen Neuinterpretation der klassischen Bergère zur Seite stand. Die Struktur verbindet die tiefe Sitzfläche, die ringförmige Nierenstütze und die halbmondartige Kopfstütze miteinander, wobei die Identität und die reine Geometrie jedes einzelnen Elements auseinandergehalten wird. Die gepolsterten, breiten und einhüllenden Formen vereinen essentiellen Stil und ein Gefühl extremer Behaglichkeit. Der Rahmen aus Metallrohr wurde durch die Rohre von Baugerüsten inspiriert, und die seitliche Biegung der Armlehne erinnert an die Handläufe in der Mailänder U-Bahn, die von den gleichen Autoren entworfen wurden. Das Ergebnis ist ein brandaktueller Sessel mit Bühnenpräsenz, der von Cassina unter getreuer Beachtung des ursprünglichen Entwurfs neu herausgegeben wurde.

FR Franco Albini crée Tre Pezzi en 1959, avec Franca Helg, une collaboratrice assidue qui travaille à ses côtés dans cette réinterprétation moderne de la bergère classique. La structure combine entre eux une assise profonde, un demi-cercle cale-reins et un appui-tête en croissant de lune, tout en distinguant nettement l'identité et la géométrie de chaque élément. Les formes rembourrées, larges et enveloppantes, allient à l'essentialité du style une sensation de confort extrême. Le cadre en métal tubulaire s'inspire des tubes des échafaudages et rappelle, dans le cintrage latéral de l'accoudoir, les mains-courantes conçues par ces mêmes auteurs pour le Métro de Milan. Le résultat est un fauteuil d''une grande actualité et présence scénique, réédité par Cassina dans le respect le plus authentique du projet original.



836 01–03

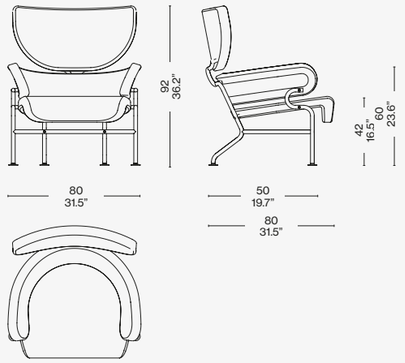

Identifying marks and production numbers



Cassina N°.....

EN External structure

· Tubular steel frame.
Chrome-plated finish or painted in the colours on the price list.
Internal structure
· Seat tubular steel frame with elastic belts.
· Backrest/armrests tubular steel frame.
· Headrest tubular steel frame with steel spiral springs.
Padding
· Cold polyurethane foam (single density).
· Resin-treated polyester fibre wadding paired with canvas.
Upholstery
· Fabric or leather.

IT Struttura esterna

· Telaio in tubolare d'acciaio.
Finitura cromata o verniciata nei colori a listino.
Struttura interna
· Sedile telaio in tubolare d'acciaio dotato di cinghie elastiche.
· Schienale/braccioli telaio in tubolare d'acciaio.
· Poggiatesta telaio in tubolare d'acciaio dotato di molle a spirale in acciaio.
Imbottitura
· Poliuretano espanso schiumato a freddo (unica densità).
· Ovatta in fibra di poliestere resinata accoppiata con tela.
Rivestimento
· Tessuto o Pelle.

DE Außenstruktur

· Rahmen aus Stahlrohr.
Finish verchromt oder lackiert in den Farben laut Preisliste.
Innenstruktur
· Sitzfläche Rahmen aus Stahlrohr, mit elastischen Riemen.
· Rückenlehne/Armlehnen Rahmen aus Stahlrohr.
· Kopfstütze Rahmen aus Stahlrohr mit Spiralfedern aus Stahl.
Polsterung
· Kalt geschäumter Polyurethanschaum (einheitliche Dichte).
· Geharzte Polyesterfaserwatte mit Gewebe beschichtet.
Bezug
· Stoff oder Leder.

FR Structure externe

· Cadre en acier tubulaire.
Finition chromée ou peinte dans les couleurs indiquées sur la liste des prix.
Structure interne
· Assise cadre en acier tubulaire doté de sangles élastiques.
· Dossier/Accoudoirs cadre en acier tubulaire.
· Appui-tête cadre en acier tubulaire doté de ressorts en spirale en acier.
Rembourrage
· Mousse de polyuréthane faite à froid (une seule densité).
· Ouate en fibre de polyester résinée accouplée à une toile.
Revêtement
· Tissu ou cuir.

Scan the QR code to access all product information on the Cassina website.

TOTAL LOOK SUGGESTIONS



BIO-MBO
look (L) bianco, walnut structure

TRE PEZZI
ortigia (L) cayenne, gunmetal frame

BIO-MBO TABLE
am. walnut and amaranto

RONDOS
am. walnut structure and top

FICUPALA
olive green, polished rose gold, taupe grey, marquinia marble

SAHARA GRID
grigio ghiaccio













Cassina



UTRECHT

Designed by **Gerrit Thomas Rietveld,** 1935 Produced **Cassina,** 1988





COVER
UTRECHT armchair, Lincoln
13L574. PARAVENTO RISACCA.
CONSTANTIN low table, natural oak.

PREVIOUS PAGE
UTRECHT armchair, Lincoln 13L574.
Sofa MONCLOUD Fox Cielo 13F150.
RIO low table, oak stained black,
Marquiña marble.

LEFT
UTRECHT armchair, Ortigia 13L656.
9 low tables, Marquiña marble, coffee
colour glass. FICUPALA floor lamp.
Rug IN TOUCH Grigio ghiaccio.

UTRECHT

Cassina iMaestri Collection

Designed by **Gerrit Thomas Rietveld,** 1935 Produced **Cassina,** 1988



Armchairs

Gerrit Rietveld came up with the design for the Utrecht armchair in 1935 while working for the Metz & Co. department store in Amsterdam, where his brief was to make a chair for serial production. Taking market needs into account, while privileging a comfortable and relaxing experience, led to the elements of the chair being treated as separate units. As a consequence, the chair became an icon of both the Neoplastic movement, and of Rietveld's experimental vision.

IT Gerrit Rietveld progetta la poltroncina Utrecht nel 1935, per il grande magazzino Metz & Co. di Amsterdam, orientando il design nell'ottica della distribuzione allargata. L'approccio maggiormente rivolto al mercato, focalizzato sui valori del comfort e del relax, compie la scomposizione degli elementi divenendo un'icona del movimento neoplastico e della visione sperimentale dell'architetto olandese.

DE Gerrit Rietveld entwirft 1935 den Sessel Utrecht für das Kaufhaus Metz & Co. in Amsterdam und richtet damit das Design auf den umfangreicheren Vertrieb aus. Der stärker auf den Markt orientierte Ansatz, dessen Fokus auf den Werten Komfort und Entspannung liegt, vollführt eine Dekomposition der Elemente und wird zur Ikone der neoplastischen Bewegung und der experimentellen Vision des holländischen Architekten.

FR Gerrit Rietveld crée le petit fauteuil Utrecht en 1935, pour le grand magasin Metz & Co. d'Amsterdam, afin d'orienter le design vers la grande distribution. L'approche principalement axée sur le marché et centrée sur l'importance du confort et de la relaxation, décompose les éléments, en devenant une icône du mouvement néoplastique et de la vision expérimentale de l'architecte hollandais.

EN Structure

· Main frame seat and backrest in steel rod with elastic bands. Massive poplar wood armrests.
Padding
· Polyurethane foam in different density.
· Polyester padding with resin along with light velvet.
Quilted upholstery
· Quilted fabric or quilted leather.
Foot
· In black plastic material.

IT Struttura

· Telaio portante sedile e schienale in tubolare di acciaio dotato di cinghie elastiche. Braccioli in legno massello di pioppo.
Imbottitura
· Poliuretano espanso a densità differenziata.
· Ovatta in fibra di poliestere resinata accoppiata con vellutino.
Rivestimento
· Tessuto o pelle.
Piedino
· In materiale plastico di colore nero.

DE Gestell

· Tragrahmen Sitzfläche und Rückenlehne aus Stahlrohr, mit elastischen Riemen. Armlehnen aus Massivpappel.
Polsterung
· Polyurethanschaum mit unterschiedlicher Dichte.
· Geharzte Polyesterfaserwatte mit Samtbeschichtung.
Bezug
· Stoff oder Leder.
Füßchen
· Aus schwarzem Kunststoffmaterial.

FR Structure

· Cadre portant, assise et dossier en acier tubulaire doté de sangles élastiques. Accoudoirs en peuplier massif.
Rembourrage
· Mousse de polyuréthane à densité différenciée.
· Ouate en fibre de polyester résinée accouplée à un velours léger.
Revêtement
· Tissu ou cuir.
Embout

CERTIFIED PRODUCT Cassina Pro CERTIFIED PRODUCT

1.

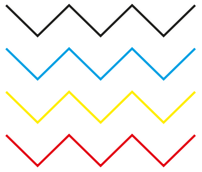

2.

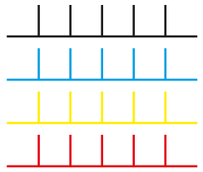



Un’impuntura a contrasto sottolinea la geometria del bracciolo/A contrasting stitching, emphasizies the geometry of the armrest/Eine Kontrastnaht betont die Geometrie der Armlehne/Des piqûres à vue qui posent l’accent sur la géométrie de l’accoudoir















637_01/02

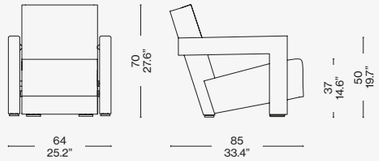

63712/32

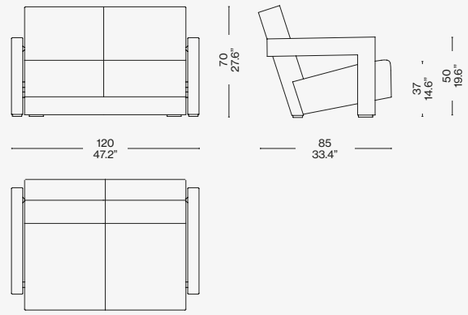

637 03/04

Identifying marks and production numbers

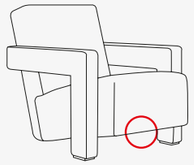



Scan the QR code to access all product information
on the Cassina website.



8
natural leather, antracite matt base

CUSHIONS
loira (L): champagne, bianco

UTRECHT
luxor (L) beige

MEXIQUE
gunmetal legs + am. walnut top, red glossy lacquered top

GHOST BOX
comfort

AWKWARD LIGHT
aluminium and steel with black powder coating

ARAL
rosa antico

9
carrara marble top and base

SOFT CORNER
lima (L) antracite






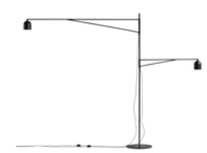






BOWY SOFA
ortigia (L) cactus

CUSHIONS
ortigia (L): cactus, amande, argent

UTRECHT
lincoln (L) zafferano

RONDOS
natural oak

ACCORDO
lacquer black

BOLLICOSA
black structure marbled glass

ARAL
naturale

SOFT CORNER
ortigia (L) cenere










TOTAL LOOK SUGGESTIONS



MEX CUBE
look (L) antracite

UTRECHT
ortigia (L) prugna

TOREI
black base, polvere and amaranto porcelain top

NUVOLA ROSSA
black lacquered beechwood

EITIE FLOOR
aluminium structure + black and silver

ARAL
rosa antico











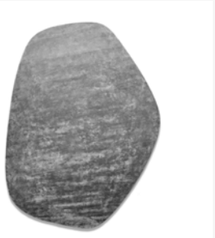

Cassina



UTRECHT
BABY, XL

Designed by **Gerrit Thomas Rietveld,** 1935 Produced **Cassina,** 2016



COVER
UTRECHT armchair, Ortigia 13L656. 9 low tables,
Marquiña marble, coee colour glass. FICUPALA floor
lamp. Rug IN TOUCH Grigio ghiaccio.

TOP
UTRECHT XL armchair, Osaka 13O033. TABLE A PLATEAU
INTERCHANGEABLE low table, black stained oak, smoked anthracite glass.
SAHARA rug, grigio ghiaccio.

UTRECHT BABY, XL

Cassina iMaestri Collection

Designed by **Gerrit Thomas Rietveld,** 1935 Produced **Cassina,** 2016



Gerrit Rietveld came up with the design for the Utrecht armchair in 1935 while working for the Metz & Co. department store in Amsterdam, where his brief was to make a chair for serial production. Taking market needs into account, while privileging a comfortable and relaxing experience, led to the elements of the chair being treated as separate units. As a consequence, the chair became an icon of both the Neoplastic movement, and of Rietveld's experimental vision.

Armchairs

IT Gerrit Rietveld progetta la poltroncina Utrecht nel 1935, per il grande magazzino Metz & Co. di Amsterdam, orientando il design nell'ottica della distribuzione allargata. L'approccio maggiormente rivolto al mercato, focalizzato sui valori del comfort e del relax, compie la scomposizione degli elementi divenendo un'icona del movimento neoplastico e della visione sperimentale dell'architetto olandese.

DE Gerrit Rietveld entwirft 1935 den Sessel Utrecht für das Kaufhaus Metz & Co. in Amsterdam und richtet damit das Design auf den umfangreicheren Vertrieb aus. Der stärker auf den Markt orientierte Ansatz, dessen Fokus auf den Werten Komfort und Entspannung liegt, vollführt eine Dekomposition der Elemente und wird zur Ikone der neoplastischen Bewegung und der experimentellen Vision des holländischen Architekten.

FR Gerrit Rietveld crée le petit fauteuil Utrecht en 1935, pour le grand magasin Metz & Co. d'Amsterdam, afin d'orienter le design vers la grande distribution. L'approche principalement axée sur le marché et centrée sur l'importance du confort et de la relaxation, décompose les éléments, en devenant une icône du mouvement néoplastique et de la vision expérimentale de l'architecte hollandais.

EN Structure

· Main frame seat and backrest in steel rod with elastic bands. Massive poplar wood armrests. Padding
· Polyurethane foam in different density.
· Polyester padding with resin along with light velvet. Quilted upholstery
· Quilted fabric or quilted leather. Foot
· In black plastic material.

IT Struttura

· Telaio portante sedile e schienale in tubolare di acciaio dotato di cinghie elastiche. Braccioli in legno massello di pioppo. Imbottitura
· Poliuretano espanso a densità differenziata.
· Ovatta in fibra di poliestere resinata accoppiata con vellutino. Rivestimento
· Tessuto o pelle. Piedino
· In materiale plastico di colore nero.

DE Gestell

· Tragrahmen Sitzfläche und Rückenlehne aus Stahlrohr, mit elastischen Riemen. Armlehnen aus Massivpappel. Polsterung
· Polyurethanschaum mit unterschiedlicher Dichte.
· Geharzte Polyesterfaserwatte mit Samtbeschichtung. Bezug
· Stoff oder Leder. Füßchen
· Aus schwarzem Kunststoffmaterial.

FR Structure

· Cadre portant, assise et dossier en acier tubulaire doté de sangles élastiques. Accoudoirs en peuplier massif. Rembourrage
· Mousse de polyuréthane à densité différenciée.
· Ouate en fibre de polyester résinée accouplée à un velours léger. Revêtement
· Tissu ou cuir. Embout

637 X1/X2

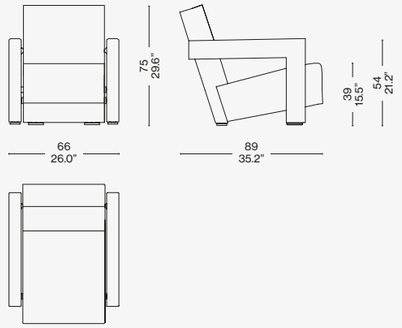

637 BA

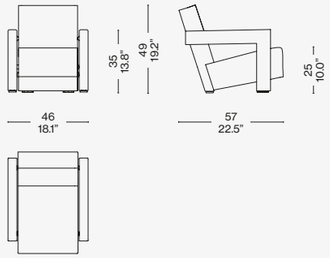

Un'impuntura a contrasto sottolinea la geometria del bracciolo/A contrasting stitching, emphasizies the geometry of the armrest/Eine Kontrastnaht betont die Geometrie der Armlehne/Des piqûres à vue qui posent l'accent sur la géométrie de l'accoudoir



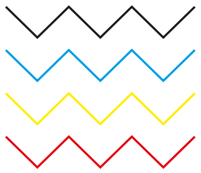

Cucitura a Zig Zag
(naturale, nero, azzurro, giallo, rosso).
Zig Zag Stitching
(natural, black, light blue, yellow, red).
Zig-Zag-Naht
(Naturfarbe, Schwarz, Mittelblau, Gelb, Rot).
Piqûre Zig Zag
(naturel, noir, bleu ciel, jaune, rouge).

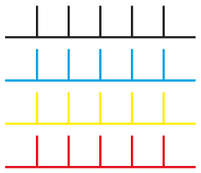

Punto Cavallo
(naturale, nero, azzurro, giallo, rosso).
Blanket Stitch
(natural, black, light blue, yellow, red).
Knopfl ochstich
(Naturfarbe, Schwarz, Mittelblau, Gelb, Rot).
Piqûre Point de feston
(naturel, noir, bleu ciel, jaune, rouge)

Identifying marks and production numbers

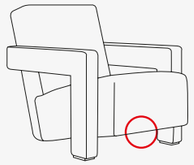

Cassina N°..... Prichard

Scan the QR code to access all product information on the Cassina website.

Cassina



WINK

Designed by **Toshiyuki Kita**, 1980



COVER AND TOP
WINK armchair headrests in Otterlo 13O059, seat in Otterlo 13O058, armrests and back in Otterlo 13O056. 9 low table in base and top in Nero Marquina marble. LC14 TABOURET MAISON DU BRÉSIL, PARIS 1959

WINK

Designed by **Toshiyuki Kita,** 1980

Ergonomically correct and exquisitely versatile, Cassina's Wink armchair cleverly unfolds into a chaise-longue. "Sitting on Wink means sitting on the floor and, when you are seated there, according to oriental tradition, your spirit rises," explains designer Toshiyuki Kita. Its proportions of-the-moment, Wink has a multi-functional mission with a pop look, and can be personalised in either leather, or in an ample array of fabrics and colours, with more added regularly. The back, and head-rest can be adjusted by means of the handles on the side, these being available in a range of shades to match the front and back legs.



IT Ergonomia e flessibilità sono i tratti principali di Wink, una poltrona dalla sagoma versatile ed eclettica, che si trasforma in chaise-longue grazie alla struttura dotata di base ribaltabile in avanti. "Su Wink ci si siede a terra e, secondo la tradizione orientale, quando un corpo è seduto a terra lo spirito si eleva", afferma il designer Toshiyuki Kita nel descriverne il senso. Le proporzioni contemporanee, dall'anima multifunzionale e dall'aspetto pop, sono personalizzabili con il rivestimento in pelle o in un'ampia gamma di tessuti e colori in continua evoluzione. La posizione dello schienale, completo di poggiatesta con sezioni reclinabili, è regolabile a piacimento mediante le manopole laterali, disponibili in set di diverse tonalità da abbinare ai piedini anteriori e posteriori.

DE Ergonomie und Flexibilität sind die Hauptmerkmale von Wink, einem Sessel mit einer vielseitigen und eklektischen Form, die sich dank der Struktur mit einer Basis, die nach vorne gekippt werden kann, in Chaiselongue verwandelt. „Wenn man sich auf Wink setzt, dann setzt man sich auf den Boden, und gemäß der orientalischen Tradition erhebt sich der Geist, wenn der Körper auf dem Boden sitzt", erklärt Designer Toshiyuki Kita den tieferen Sinn des Sessels. Die zeitgemäßen Funktionen, das multifunktionale Wesen und das poppige Aussehen können mit einem Bezug aus Leder oder mit einer umfangreichen Auswahl an Stoffen und Farben personalisiert werden, die sich in ständiger Evolution befindet. Die Position der Rückenlehne, die über eine Kopfstütze mit zurückklappbaren Abschnitten verfügt, kann mit den seitlichen Drehgriffen nach Belieben verstellt werden; diese sind in verschiedenen Farben im Set erhältlich und können mit den vorderen und hinteren Sesselbeinen farblich kombiniert werden.

FR L'ergonomie et la flexibilité sont les principales caractéristiques de Wink, un fauteuil à la silhouette polyvalente et éclectique, qui se transforme en chaise-longue grâce à sa structure dotée d'une base pouvant s'allonger vers l'avant. « Sur Wink, on s'assoit par terre et, selon la tradition orientale, quand un corps est assis par terre, l'esprit s'élève », affirme le designer Toshiyuki Kita pour décrire l'esprit de ce fauteuil. Les proportions contemporaines, au cœur multifonctionnel et à l'aspect pop, peuvent être personnalisées dans un revêtement en cuir ou dans une large gamme de tissus et de couleurs en constante évolution. La position du dossier, doté d'appuis-tête avec sections inclinables, peut être réglée à volonté à l'aide des boutons latéraux, disponibles en différentes couleurs pouvant être combinés avec celles des pieds avant et arrière.



Dettaglio dei punti di appoggio a terra/Detail of floor support/ Detail der Stützpunkte am Boden/Détail des points d'appui par terre





EN Structure

· In steel rod.
Structure upholstery
· Cold moulded polyurethane foam.
· Polyester padding with resin along with light velvet.
Quilted upholstery/Covering
· Quilted fabric or quilted leather.
Feet/Handles
· Plastic material, colours as per pricelist.

IT Struttura

· In tubolare d'acciaio.
Imbottitura
· Poliuretano espanso schiumato a freddo.
· Ovatta in fibra di poliestere resinata accoppiata con vellutino.
Rivestimento/Soprarivestimento
· Tessuto o pelle.
Appoggi a terra/Manopole
· In materiale plastico nei colori proposti a listino.

DE Struktur

· Aus Stahlrohr.
Polsterung
· Kalt geschäumter Polyurethanschaum.
· Geharzte Polyesterfaserwatte mit Samtbeschichtung.
Bezug/Überbezug
· Stoff oder Leder.
Bodenauflagen/Griffe
· Aus Kunststoffmaterial in den Farben laut Preisliste.

FR Structure

· En acier tubulaire.
Rembourrage
· Mousse de polyuréthane faite à froid.
· Ouate en fibre de polyester résinée accouplée à un velours léger.
Revêtement/Sur-revêtement
· Tissu ou cuir.
Appuis au sol/Poignées
· En matière plastique dans les couleurs indiquées sur la liste des prix

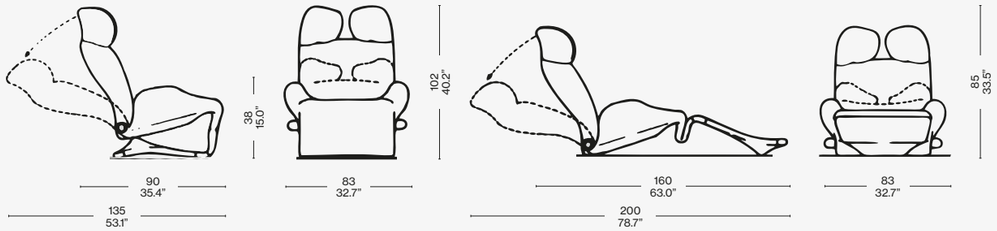

Scan the QR code to access all product information on the Cassina website.

TOTAL LOOK SUGGESTIONS

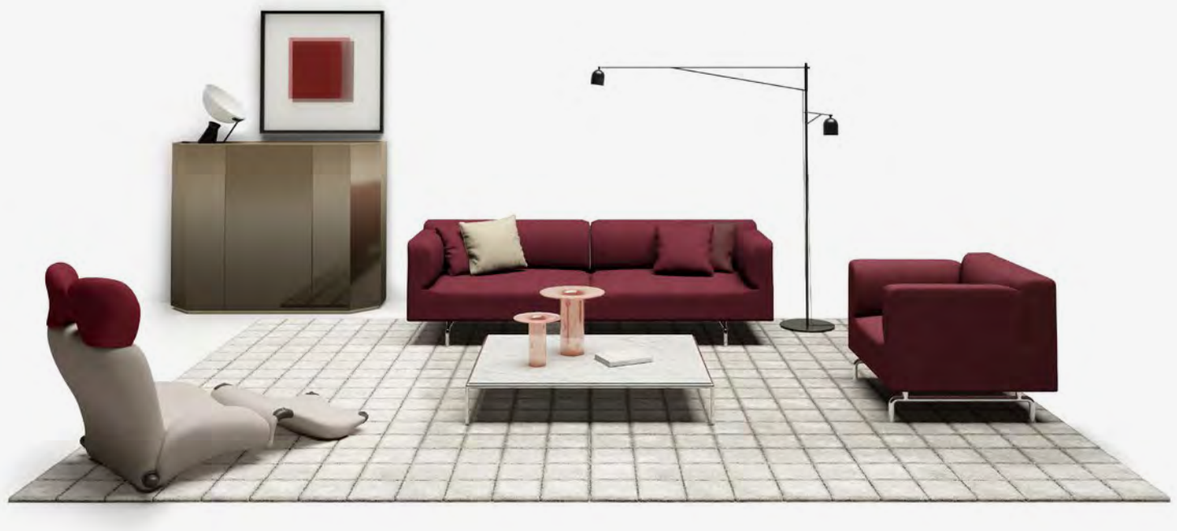

MET
look (L) vinaccia chrome base

CUSHIONS
look (L): vinaccia, cemento leather (X) bulgaro

MET ARMCHAIR
look (L) vinaccia chrome base

MEX-HI TABLE
chrome base carrara marble top

BRAMANTE
shaded bronze

AWKWARD LIGHT
aluminium and steel with black powder coating

SAHARA GRID
grigio ghiaccio

WINK
otterlo (O): cenere, vinaccia

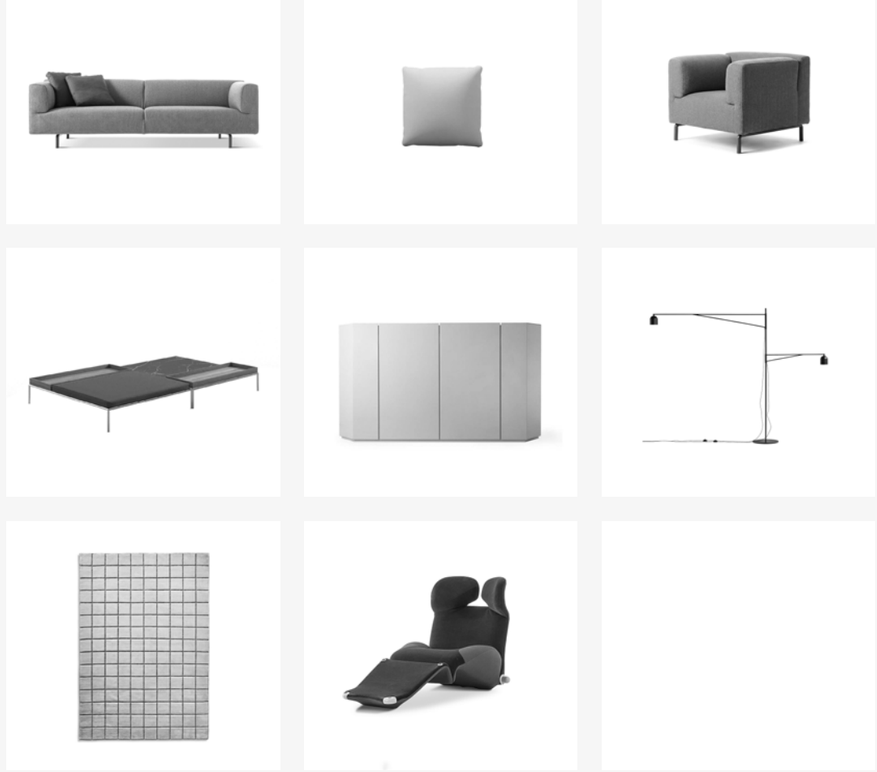

Cassina

WOODLINE

Designed by **Marco Zanuso,** 1964 Produced **Cassina,** 2015



COVER
WOODLINE armchair, ashwood stained black - Linus 13L283. “9” low table, Marquiña marble. Rug IN TOUCH beige.

TOP
WOODLINE armchair, ashwood stained black - Linus 13L283. LEGGERA chair with armrest, ashwood stained black, Look 13L014. MOOV bed, Ortigia 13L659. NOTE NIGHT bedside tables, oak stained black. DECO container unit, glossy lacquered LP 332. Rug IN TOUCH beige.

WOODLINE

Cassina iMaestri Collection

Designed by **Marco Zanuso,** 1964 Produced **Cassina,** 2015



An armchair with a striking, rigorous design, the outcome of research by Marco Zanuso on how to anchor a seat on a wood frame. Zanuso started work on this chair with his entry in an international design competition organised by the Museum of Modern Art in New York in 1949. The wood frame is based on the geometry of the circle, which provides the chair's elegant formal aesthetic. Available in an iconic edition with a clear-varnished walnut frame, with the back panel in beige saddle leather, and the cushions in tobacco coloured leather.

IT Una poltrona dal design deciso e rigoroso, sviluppata da Zanuso attraverso una ricerca sulla possibilità di ancorare un elemento di seduta ad una struttura portante in legno. Lo studio fu inizialmente compiuto nel 1949, per il concorso internazionale di design al MoMA di New York. Lo scheletro in legno è progettato partendo da una matrice basata sulla geometria del cerchio, che conferisce alla seduta un'estetica elegantemente formale. Disponibile in un'edizione iconica con struttura in noce tinto noce, pannello in cuoio beige e cuscinatura in pelle color tabacco.

DE Ein Sessel mit entschlossenem und strengem Design, der von Zanuso nach einer Recherche zu den Möglichkeiten entwickelt wurde, ein Sitzelement an einer Tragestruktur aus Holz zu verankern. Die Studie wurde anfänglich im Jahre 1949 für den internationalen Designwettbewerb am New Yorker MoMA durchgeführt und in der Folge im Jahre 1964 wieder aufgenommen. Das Holzskelett wurde ausgehend von einer Matrize entworfen, die auf der Geometrie des Kreises basiert und der Sitzfläche eine elegant-formelle Ästhetik verleiht. Erhältlich in einer Kult-Edition mit Struktur aus Nussholz, Rückenlehne und Sitz aus beigem Kernleder und Polsterung aus tabakfarbenem Leder.

FR Un fauteuil au design net et rigoureux, développé par Zanuso grâce à une recherche sur la possibilité d'ancrer un élément d'assise dans une structure porteuse en bois. L'étude a d'abord été réalisée en 1949, pour le concours international de design du MoMA à New York. Le squelette en bois est conçu à partir d'une matrice basée sur la géométrie du cercle, ce qui donne à l'assise une esthétique élégante et formelle. Disponible dans une édition iconique avec structure en noyer teinté noyer, avec le panneau en cuir de couleur beige et les coussins en cuir de couleur tabac.



722 02/03/91

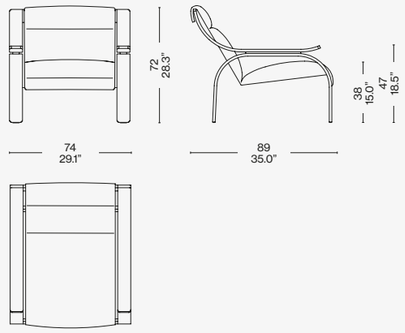

Identifying marks and production numbers

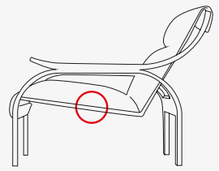

Cassina N°.....

EN Structure in wood

· Structure in curved beech plywood, veneered in ash or walnut, stained in the finishes available on the price list.
Panel
· Internal seat and backrest frame in plastic.
· Panel upholstery in saddle leather, in the colours shown on the price list.
Cushions
· Flexible polyurethane foam.
· Resin-treated polyester fibre wadding laminated to fabric lining and cotton fabric.
Feet
· In black plastic.
Upholstery
Fabric or leather.
The model is also offered in an iconic edition with backrest and seat in beige saddle leather, cushions in ZZ 13Z361 natural leather, structure in walnut stained walnut.

IT Struttura in legno

· Struttura in multistrato di faggio curvato, impiallacciato in frassino o noce, tinto nelle finiture proposte a listino.
Pannello
· Telaio interno sedile e schienale in materiale plastico.
· Rivestimento pannello in cuoio, nei colori indicati a listino.
Cuscini
· Poliuretano espanso flessibile.
· Ovatta in fibra di poliestere resinata accoppiata con vellutino e tela cotone.
Piedini
· Materiale plastico di colore nero.
Rivestimento
· Tessuto o pelle.
Il modello viene proposto anche in edizione iconica con schienale e sedile in cuoio beige, cuscini in pelle naturale ZZ 13Z361, struttura in noce tinto noce.

DE Gestell aus Holz

· Gestell aus gebogenem Buchensperrholz mit Eschen- oder Nussbaumfurnier, gebeizt in den Oberflächen nach Preisliste.
Paneel
· Innenrahmen Sitzfläche und Rückenlehne aus Kunststoff.
· Bezug aus Kernleder in den Farben nach Preisliste.
Kissen
· PU-Weichschaum.
· Polsterwatte aus Polyesterharzfasern mit Vlies und Baumwollhülle
Gleiter
· Aus schwarzem Kunststoff.
Bezug
· Stoff oder Leder.
Das Modell ist auch in der ikonischen Auflage mit Rückenlehne und Sitzfläche aus Kernleder in Beige, Kissen aus natürlichem Leder ZZ 13Z361 und Gestell aus Nussbaum gebeizt Nussbaum erhältlich.

FR Structure en bois

· Cadre en multiplis de hêtre cintré, plaqué frêne ou noyer, teinté dans les finitions figurant dans la liste des produits.
Panneau
· Cadre intérieur de l'assise et du dossier en matériau plastique.
· Revêtement du panneau en cuir de sellerie dans les couleurs figurant dans la liste des produits.
Coussins
· Mousse de polyuréthane souple.
· Multicouche en ouate de fibre de polyester résinée et toile de coton.
Embouts de pieds
· Matériau plastique noir.
Revêtement
· Tissu ou cuir.
Le modèle existe également en édition iconique avec dossier et assise en cuir de sellerie beige, coussins en cuir naturel ZZ 13Z361, structure en noyer teinté noyer.

Scan the QR code to access all product information on the Cassina website.

TOTAL LOOK SUGGESTIONS



VOLAGE EX-S NIGHT
linus (L) paglia

WOODLINE
leather castagna, black ash structure

VOLAGE CHEST OF DRAWERS
am. walnut structure

ATACAMA 3
carta da zucchero

VOLAGE EX-S NIGHT BENCH
linus (L) paglia











Chaise longue



4 CHAISE LONGUE À RÉGLAGE CONTINU, 60

Designed by **Le Corbusier, Pierre Jeanneret, Charlotte Perriand,** 1965

4 CHAISE LONGUE À RÉGLAGE CONTINU, 60

LC
PJ
CP

Cassina iMaestri Collection

Designed by **Le Corbusier, Pierre Jeanneret, Charlotte Perriand,** 1965



Designed in 1928 and made famous since 1965 by Cassina, 4 Chaise longue à réglage continu is the quintessential chaise longue. Placing man at the centre of attention and starting with the analysis of lounge chairs and the proportions inferred by Le Corbusier with the Modulor, it embodies the concept of comfort in the shape of the seat, which is modelled on the natural contours of the body. The recliner is angled to promote rest and its stability is ensured through friction with the rubber tubes that sheathe the crosspieces on the base. In honour of the 60th anniversary of its production by Cassina, 4 Chaise longue à réglage continu, 60 presents three exclusive polished finishes for the structure, coordinated to match the seat in self-supporting Cuoio Plus saddle leather in bordeaux, blue or green colour and to the paired leather headrest.

IT Disegnata nel 1928 e resa celebre dal 1965 da Cassina, 4 Chaise longue à réglage continu è la chaise longue per antonomasia: mettendo l'uomo al centro dell'attenzione e partendo dall'analisi delle sedie da riposo e dalle proporzioni sintetizzate dal Modulor di Le Corbusier, incarna il concetto di confort nella seduta modellata secondo le naturali linee del corpo. La culla si inclina per favorire il riposo e la sua stabilità è assicurata dall'attrito con i tubi di gomma che rivestono i traversi del piedistallo. In occasione del sessantesimo anniversario della produzione Cassina, 4 Chaise longue à réglage continu,60 presenta tre esclusive finiture lucide della struttura, coordinate alla seduta in Cuoio Plus autoportante nei colori bordeaux, blu, verde e al poggiatesta in pelle abbinata.

DE Die 4 Chaise longue à réglage continu, die 1928 entworfen und 1965 von Cassina berühmt gemacht wurde, ist die Chaiselongue par excellence: Mit dem Menschen im Mittelpunkt der Aufmerksamkeit und ausgehend von der Analyse der Liegestühle und den vom Proportionssystem Modulor von Le Corbusier abgeleiteten Proportionen verkörpert die Chaiselongue das Konzept des Komforts mit einer Sitzfläche, die basierend auf der natürlichen Körperform geformt worden ist. Die Liegefläche lässt sich neigen, um die Entspannung zu unterstützen, und die Reibung der Gummischläuche, mit denen die Querstreben des Untergestells verkleidet sind, garantiert für die Stabilität der Liege. Anlässlich des sechzigsten Produktionsjubiläums von Cassina ist die 4 Chaise longue à réglage continu, 60 mit drei exklusiven glänzenden Oberflächen des Gestells erhältlich, die mit einer Sitzfläche aus freitragendem Kernleder Plus in den Farben Bordeaux, Blau und Grün und der Kopfstütze in farblich abgestimmte Leder kombiniert sind.

FR Conçue en 1928 et rendue célèbre en 1965 par Cassina, 4 Chaise longue à réglage continu est la chaise longue par excellence : en mettant l'homme au centre de l'attention et partant de l'analyse des chaises de repos et des proportions synthétisées par le Modulor de Le Corbusier, elle incarne le concept de confort dans son assise modelée selon les lignes naturelles du corps. Le balancier s'incline pour faciliter le repos et sa stabilité est assurée par la friction avec les rouleaux de caoutchouc qui enveloppent les traverses du piètement. À l'occasion du 60e anniversaire de la production de Cassina, 4 Chaise longue à réglage continu, 60 présente trois finitions brillantes exclusives de la structure, assorties à l'assise en Cuoio Plus autoportant en bordeaux, bleu, vert et à l'appui-tête en cuir assorti.

EN Structure

· Frame in tubular steel with polished red, blue or green finish.
Upholstery
· Cuoio Plus self-supporting saddle leather in bordeaux, blue or green colour.

IT Struttura

· Telaio in tubolare d'acciaio con finitura rosso, blu, verde.
Rivestimento
· Cuoio Plus autoportante nei colori bordeaux, blu, verde.

DE Gestell

· Rahmen aus Hohlprofil aus Stahl mit glänzender Oberfläche in Rot, Blau und Grün.
Bezug
· Freitragendes Kernleder Plus in den Farben Bordeaux, Blau und Grün.

FR Structure

· Cadre en tube d'acier finition brillante en rouge, bleu, vert.
Revêtement
· Cuoio Plus autoportant en bordeaux, bleu et vert.



004 1C/4C/1T/1P/_N

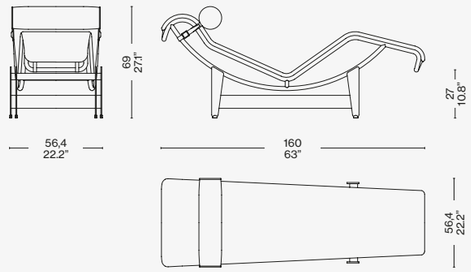

Identifying marks and production numbers

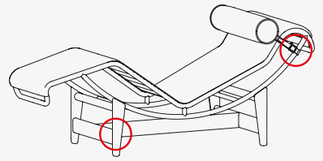

Cassina LC PJ CP N°..... Le Corbusier® Jeanneret® Charlotte Perriand®

Scan the QR code to access all product information on the Cassina website.



MEX-HI
lione (L) ecru, chrome base

CUSHIONS
lione (L): ecru, bianco,
losanna (L) denim

3 FAUTEUIL GRAND CONFORT
black leather (Y), chrome frame

MEX-HI TABLE
carrara marble top, walnut tray,
chrome frame, fortuny (F) blu notte

GHOST WALL
wallpaper with clouds

EITIE FLOOR
aluminium structure + black and gold

ATACAMA 3
cenere

4 CHAISE LONGUE À RÉGLAGE CONTINU
plus blue saddle leather,
gloss blue frame




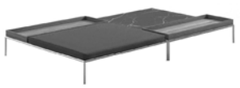
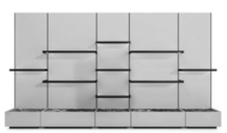






8
loira (L) champagne, anthracite base

CUSHIONS
lipario (L): titanio, cenere

4 CHAISE LONGUE À REGLAGE CONTINU
plus blu saddle leather, blue gloss structure

ORDINAL
calacatta marble

GHOST BOX
petrolio

POLYSHAPE
green

SAHARA MIDGRID
carta da zucchero

SOFT CORNER
lincoln (L): oliva, cenere

ME FROM OUTSIDE
mirror







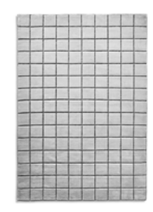




Cassina
CHAISE LONGUE
INDOCHINE
Designed by **Charlotte Perriand,** 1943 Produced **Cassina,** 2024



COVER
CHAISE LONGUE INDOCHINE, gunmatal grey
strcuture – NABUK Ottanio Z513. TOREI low table, porcellain stoneware Verde muschio. 9 OCCASIONAL TABLE Carrara marble. Rug RIGADINO Bluino, verde petrolino, rigadin nero.

CHAISE LONGUE INDOCHINE

Cassina LAB

Cassina iMaestri Collection

Designed by **Charlotte Perriand,** 1943 Produced **Cassina,** 2024

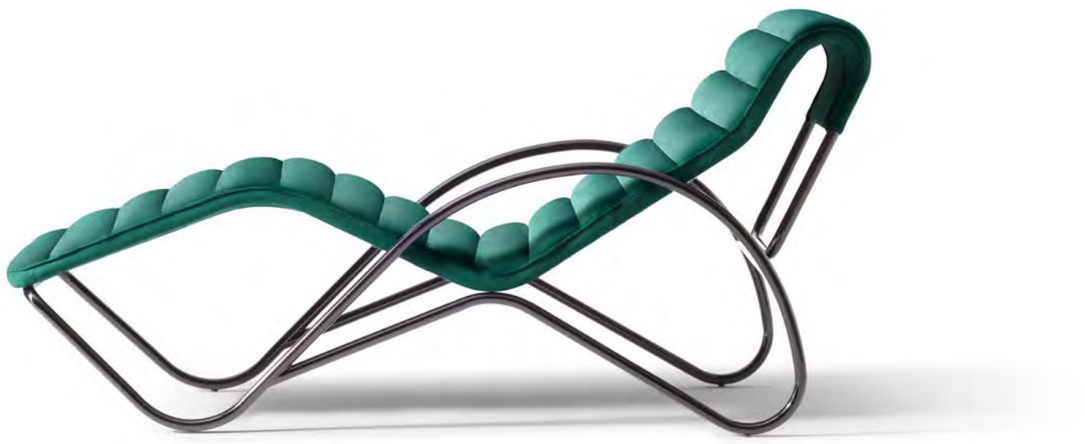

Charlotte Perriand designed Indochine in November of 1943, during her term as Director of Crafts in Vietnam. Confined to bed toward the end of her pregnancy, she designed a chaise longue with armrests that allowed her to continue to read, write and design. The first specimen was in rattan, due to the impossibility of finding steel because of the Pacific War. In collaboration with Pernette Perriand-Barsac, Cassina recoups the original intuition of the pioneer of modernity and produces Indochine in painted tubular metal. In a crescendo of lines, three curved segments joined by fasteners intersect, designing the aerodynamic silhouette of this piece of furniture where the armrests are the natural continuation of the base. The chaise longue's cradle is equipped with elastic webbing that provides support to the seat, optimising its cosiness. A topper with removable upholstery envelops the structure. Its soft padding is made of recycled PET fibre, punctuated by a quilted motif, stitched from edge to edge.

IT Charlotte Perriand firma Chaise longue Indochine nel novembre del 1943, durante il suo mandato di direttore dell'Artigianato del Paese asiatico. Costretta a letto negli ultimi mesi di gravidanza, progetta una chaise longue provvista di braccioli per continuare a leggere, scrivere e disegnare. Il primo esemplare è realizzato in rattan per l'impossibilità di reperire l'acciaio a causa della Guerra del Pacifico. In collaborazione con Pernette Perriand-Barsac, Cassina recupera l'intuizione originaria nella pioniera della modernità e realizza Chaise longue Indochine in tubolare di metallo verniciato. In un crescendo di linee, tre segmenti curvi collegati da elementi di fissaggio si intersecano disegnando la silhouette aerodinamica di questo arredo dove i braccioli sono la naturale continuazione della base. La culla della chaise longue è dotata di cinghie elastiche che forniscono supporto alla seduta migliorandone la comodità. Un materassino sfoderabile avvolge la struttura, provvisto di una morbida imbottitura realizzata in fibra di PET riciclato, scandita dalla trama trapuntata cucita da bordo a bordo.

DE Charlotte Perriand entwarf Indochine im November 1943 während ihres Aufenthalts in Vietnam, wo sie verschiedene Aktivitäten zur Ausbildung von Kunsthandwerkern koordinierte. Da sie während der letzten Monate ihrer Schwangerschaft ans Bett gefesselt war, entwarf sie eine Chaiselongue mit Armlehnen, um auch weiterhin zu lesen, zu schreiben und zu entwerfen. Das erste Exemplar bestand aus Rattan, da Stahl wegen des Pazifikkriegs Mangelware war. In Zusammenarbeit mit Pernette Perriand-Barsac hat Cassina die ursprüngliche Intuition der Pionierin der Moderne wieder aufgegriffen und Indochine aus lackiertem Hohlprofil aus Metall gefertigt. In einem Crescendo der Linien überschneiden sich drei gebogene Segmente, die über Befestigungselemente miteinander verbunden sind, und zeichnen eine aerodynamische Silhouette dieses Möbelstücks, bei dem die Armlehnen die natürliche Fortführung des Gestells sind. Die Liegefläche der Chaiselongue verfügt über elastische Riemen, die die Sitzfläche stützen und den Sitzkomfort erhöhen. Eine abziehbar Auflage mit einer weichen Polsterung aus recycelten PET-Fasern umhüllt das Gestell, skandiert durch die Steppnaht, die von Rand zu Rand führt.

FR Charlotte Perriand signe Indochine en novembre 1943, durant son mandat de directrice de l'Artisanat du pays asiatique. Devant rester alitée pendant les derniers mois de sa grossesse, elle conçoit une chaise longue dotée d'accoudoirs pour continuer à lire, à écrire et à dessiner. Étant donné l'impossibilité de trouver de l'acier à cause de la Guerre du Pacifique, le premier exemplaire est fabriqué en rotin. En collaboration avec Pernette Perriand-Barsac, Cassina récupère l'intuition originelle de la pionnière de la modernité et crée Indochine en tube de métal peint. Dans un crescendo de lignes, trois segments courbes reliés par des éléments de fixation se croisent en dessinant la silhouette aérodynamique de ce meuble dont les accoudoirs sont le prolongement naturel du piètement. La balancelle de la chaise longue est équipée de sangles élastiques qui soutiennent l'assise et améliorent son confort. Un matelas déhoussable enveloppe la structure, doté d'un rembourrage moelleux en fibre de PET recyclé, rythmé par la trame matelassée cousue de bord à bord.

Armchairs

EN Structure

· Tubular steel
Padding
· Recycled PET fibre
Upholstery
· Fabrics and leathers on the price list

IT Struttura

· Tubolare di acciaio
Imbottitura
· Fibra di PET riciclato
Rivestimento
· Tessuti e pelli presenti a listino

DE Gestell

· Hohlprofil aus Stahl
Polsterung
· Recycelte PET-Faser
Bezug
· Stoffe und Leder nach Preisliste

FR Structure

· Tube d'acier
Rembourrage
· Fibre de PET recyclé
Revêtement
· Tissus et cuirs figurant dans la liste des prix



546 1R 1A 1V 1N CF

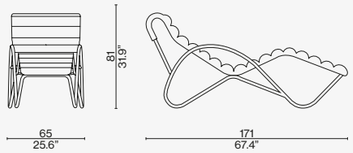

Identifying marks and production numbers

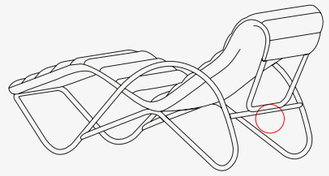

Cassina CP N°..... C.&P.

Scan the QR code to access all product information on the Cassina website.

TOTAL LOOK SUGGESTIONS



INDOCHINE
nabuk lago, glossy gunmetal structure

9
carrara marble top and base

RIGADINO
topazio and pervinca

FICUPALA
marquinia marble base, pink









Cassina



TOKYO CHAISE LONGUE

Designed by **Charlotte Perriand,** 1940 Produced **Cassina,** 2011





TOKYO
CHAISE LONGUE

CP

Cassina iMaestri Collection

Designed by **Charlotte Perriand,** 1940 Produced **Cassina,** 2011

Chaise longue basculante en bambou et bois. Adaptée du modèle en métal de 1928.



It is through this veritable piece of design history that Cassina expresses its exceptional wood-working mastery. Designed, but not realised, in 1940, by Charlotte Perriand during her time in Tokyo, this chair uses bamboo to revisit the famous 4 Chaise longue à réglage continu. Its organic form, curvy and inviting, has been re-issued and is now available in teak, and well as bamboo wood. The seat of this recliner is made of twelve curved strips of wood while the joining elements are satin-finish brass studs.

IT Un pezzo di storia del design attraverso cui Cassina esprime la sua eccezionale maestria nella lavorazione del legno. Un progetto inedito del 1940, realizzato da Charlotte Perriand durante il suo soggiorno a Tokyo, utilizzando il bambù per la rivisitazione della celebre 4 Chaise longue à réglage continu. La forma organica, sinuosa e accogliente, è rieditata anche in teak oltre che in legno di bambù. Il piano sdraio è costituito da 12 listelli curvati e da una culla di listelli nello stesso materiale, uniti da preziosi elementi di giunzione in ottone satinato.

DE Ein Stück Designgeschichte, anhand dessen die Firma Cassina ihr außerordentliches Können bei der Holzverarbeitung unter Beweis stellt. Ein unveröffentlichtes Projekt aus dem Jahre 1940, das von Charlotte Perriand während ihres Aufenthalts in Tokio verwirklicht wurde. Für die Umgestaltung der berühmten 4 Chaise longue à réglage continu wurde dabei Bambus verwendet. Die organische, geschwungene und einladende Form wurde außer aus Bambusholz auch aus Teakholz neu aufgelegt. Die Liegefläche besteht aus 12 gebogenen Holzstreifen und einer Wiege aus Holzstreifen aus dem gleichen Material, die durch kostbare Verbindungselemente aus satiniertem Messing vereint werden.

FR Une pièce essentielle de l'histoire du design, à laquelle Cassina insuffle sa maîtrise exceptionnelle du travail du bois. Un projet inédit de 1940, réalisé par Charlotte Perriand lors de son séjour à Tokyo avec du bambou, utilisé pour réinventer la célèbre 4 Chaise longue à réglage continu. La forme organique, sinueuse et accueillante, est rééditée non seulement en bois de bambou, mais aussi en teck. L'assise est constituée de 12 lattes cintrées et d'un berceau de lattes dans le même matériau, reliées par des éléments de jonction en laiton satiné à l'aspect précieux.

EN Structure

· Massive and layered bamboo or teak wood. Matt transparent finishing.
Base
· Massive bamboo or teak wood. Matt transparent finishing.
· Feet in black plastic material.
Mattress
· Draining polyurethane padding.
Headrest cushion
· Natural and organic, anallergic and absorbent holed fibre padding.
Quilted upholstery
· Non-staining acrylic fabric treated with the exclusive Glen Raven formula.

IT Struttura

· Legno massello e stratificato di bamboo o teak. Finitura trasparente opaca.
Basamento
· Legno massello di bamboo o teak. Finitura trasparente opaca.
· Appoggi a terra in materiale plastico di colore nero.
Materassino
· Imbottitura in poliuretano drenante.
Cuscino poggiatesta
· Imbottitura in fibra cava, naturale e biologica, anallergica e idrofila.
Rivestimento
· Tessuto in filato di acrilico antimacchia trattato con formulazione esclusiva Glen Raven.

DE Struktur

· Bambus oder Teak, Massivholz und Lagenholz. Mattes Transparentfinish.
Untergestell
· Bambus- oder Teak-Massivholz. Mattes Transparentfinish.
· Bodenauflagen aus schwarzem Kunststoffmaterial.
Matratze
· Polsterung aus drainierendem Polyurethan.
Kopfstützkissen
· Polsterung aus natürlicher, biologischer, hypoallergener und hydrophiler Hohlfaser.
Bezug
· Stoff aus fleckabweisendem Acrylgarn, der mit der exklusiven Glen Raven Formulierung behandelt wurde.

FR Structure

· Bambou ou teck massif et stratifié. Finition mate transparente.
Piétement
· Bambou ou teck massif. Finition mate transparente.
· Appuis au sol en matière plastique de couleur noire.
Petit matelas
· Rembourrage en polyuréthane drainant.
Coussin appui-tête
· Rembourrage en fibre creuse, naturelle et organique, anallergique et hydrophile.
Revêtement
· Tissu en fil acrylique anti-taches traité avec la formule exclusive de Glen Raven.



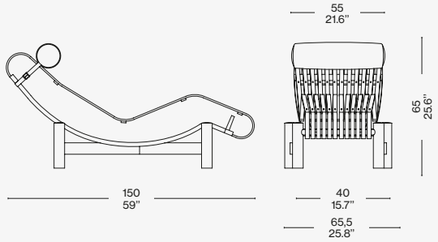

Identifying marks and production numbers

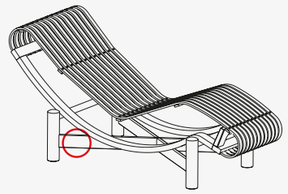

Cassina CP N°..... Charlotte Perriand®

Scan the QR code to access all product information on the Cassina website.

TOTAL LOOK SUGGESTIONS



VOLAGE EX-S NIGHT
leather grafite

TOKYO CHAISE LONGUE
lipari (L) titanio, bamboo structure

VOLAGE BEDSIDE TABLE
glass

VOLAGE CHEST OF DRAWERS
am. walnut structure and vienna straw doors

MOBY LIGHT
standard

GRAFFITI
standard

VOLAGE EX-S NIGHT SOFA
leather scozia panna, gunmetal base

VOLAGE EX-S TABLE
carrara marble top, black base

TRACCIA
brass painted steel structure

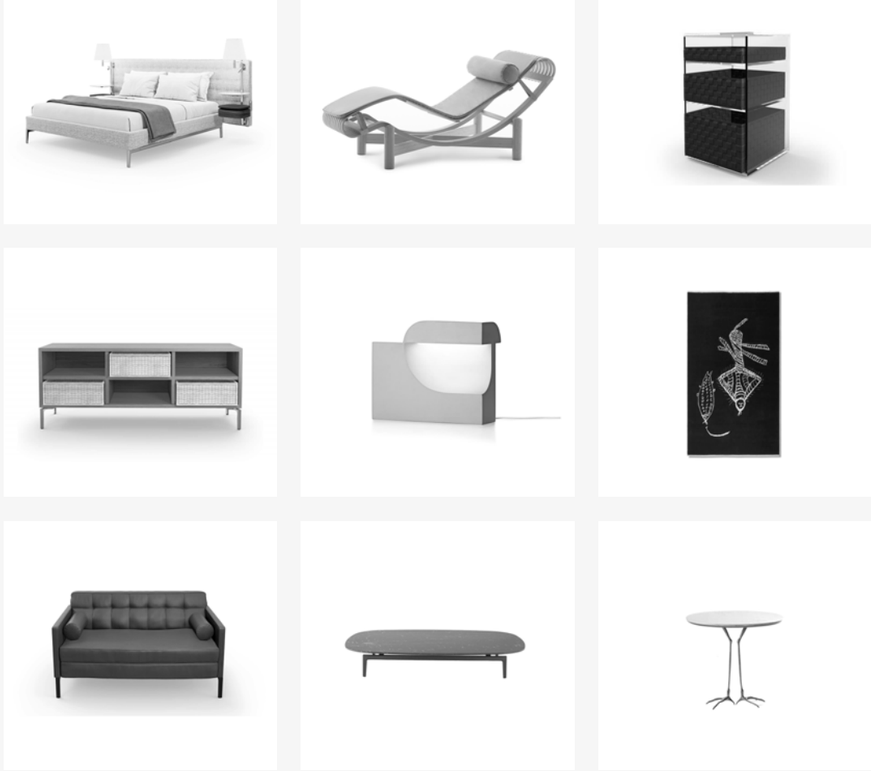

Benches


Cassina
CIVIL
BENCH
Hommage à **Pierre Jeanneret** Produced **Cassina,** 2020



COVER
CIVIL BENCH, natural teak, Osaka 13O042. CAPITOL COMPLEX TABLE, natural teak. BRAMANTE cabinet, glossy nuanced laquered (LS 402). Rug PAGLIETTA fango.

TOP
CIVIL BENCH, Osaka 13O042. CAPITOL COMPLEX TABLE, natural teak. CAPITOL COMPLEX OFFICE CHAIR, chair with arms, Osaka 13O042. BRAMANTE cabinet, glossy nuanced laquered (LS 402).

CIVIL BENCH

Hommage à **Pierre Jeanneret** Produced **Cassina,** 2020



Cassina continues its study of the furniture of the city of Chandigarh and adds the Civil Bench to the Hommage à Pierre Jeanneret Collection; a collection that stands out for its essential forms and simple materials, a balance between modern European ideals and traditional Indian spirit. The bench, produced between 1955 and 1956 for the lodgings and apartments of the members of the Indian city's Legislature Assembly, consists of three consecutive seat elements supported by a single frontal crossbar and two side supports positioned in the shape of an inverted "V". The seat has the typical weaving that recurs in all the Collection, while the Cassina Research and Development Centre proposes two variants for the wooden frame, three versions in natural, stained black and stained dark walnut oak, in addition to the historic teak version, that are produced in the company's historic carpentry workshop. Optional cushions are available for added protection and comfort.

IT Cassina continua lo studio degli arredi della città di Chandigarh e aggiunge alla Collezione Hommage à Pierre Jeanneret la Civil Bench, che si distingue per le forme essenziali e i materiali semplici in equilibrio tra gli ideali moderni europei e lo spirito tradizionale indiano. La panca, realizzata tra il 1955 e il 1956 per gli alloggi e gli appartamenti dei membri dell'Assemblea di Legislatura della città indiana, è costituita da una seduta in tre elementi affiancati, sorretta da un solo traverso frontale e da due sostegni laterali posizionati a forma di "V" rovesciata. Il sedile si caratterizza per la tipica impagliatura che accomuna la Collezione, mentre per il telaio in legno, l'edizione del Centro Ricerche e Sviluppo di Cassina propone, oltre alla storica versione in teak, tre versioni in rovere naturale, tinto nero e tinto noce scuro, eseguite nella storica falegnameria dell'azienda. Un cuscino opzionale è disponibile per assicurare una maggiore protezione e comodità.

DE Cassina setzt das Studium der Einrichtungen der Stadt Chandigarh fort und ergänzt die Kollektion Hommage à Pierre Jeanneret mit der Civil Bench, die sich durch ihre essentiellen Formen und die einfachen Materialien auszeichnet. Sie steht für die Ausgewogenheit zwischen den modernen europäischen Idealen und der traditionellen indischen Geisteshaltung. Die zwischen 1955 und 1956 für die Unterkünfte und Wohnungen der Mitglieder der Gesetzgebenden Versammlung der indischen Stadt hergestellte Sitzbank besteht aus einer Sitzfläche mit drei nebeneinander angeordneten Elementen. Getragen wird sie durch einen einzigen Querträger auf der Vorderseite und zwei seitliche Stützen, die in Form eines umgekehrten „V" angeordnet sind. Die Sitzfläche ist durch das typische Korbgeflecht gekennzeichnet, das die Kollektion kennzeichnet. Das Cassina Forschungs- und Entwicklungszentrum bietet außer der historischen Version aus Teak auch drei Varianten an – Eiche natur, Eiche schwarz und Eiche dunkel nussbaum gebeizt - die in der historischen Tischlerei der Firma gefertigt werden. Um mehr Schutz und Bequemlichkeit zu gewährleisten, ist ein optionales Kissen erhältlich.

FR Cassina continue l'étude des meubles de la ville de Chandigarh et ajoute, à la Collection Hommage à Pierre Jeanneret, le Civil Bench. Il se distingue par des formes essentielles et des matières simples, en équilibre entre les idéaux modernes européens et l'esprit traditionnel indien. Le banc, réalisé entre 1955 et 1956 pour les logements et les appartements des membres de l'Assemblée législative de la ville indienne, est constitué d'une assise en trois éléments mis côte à côte. Cette dernière est soutenue par une seule et unique traverse frontale et par deux soutiens latéraux positionnés en forme de « V » à l'envers. L'assise se caractérise par le paillage typique - le fil rouge de la Collection - alors que, pour le cadre en bois, l'édition du Centre de recherche et de développement de Cassina propose, en plus de la version historique en teck, trois variantes en chêne naturel, chêne teinté noir, et chêne teinté noyer foncé fabriquées par la menuiserie historique de l'entreprise. Un coussin est disponible en option pour assurer une meilleure protection et un plus grand confort.

Armchairs

EN Structure

· In solid teak or oak wood in the finishes indicated in the pricelist.
Weaving
· Woven Viennese cane.
Feet
· Black plastic material.
Cushion
· Polyurethane foam.
· Light velvet.
· Fabric or leather.

The Vienna straw seats of the Hommage à Pierre Jeanneret collection are also available - without surcharge in price - in a version with reinforced seat with nylon thread, for intensive use.

IT Struttura

· In massello di teak o rovere disponibile nelle finiture indicate a listino.
Incannatura
· Tessitura intrecciata di paglia di Vienna.
Piedini
· In materiale plastico di colore nero.
Cuscino
· Poliuretano espanso.
· Vellutino.
· Tessuto o pelle.

Le sedute in paglia di Vienna della collezione Hommage à Pierre Jeanneret sono anche disponibili - senza sovrapprezzo - in versione con sedile rinforzato con filo di nylon, per destinazioni d'uso intensivo.

DE Struktur

· Aus massivem Teak- oder Eichenholz erhältlich mit den Finishlösungen laut Preisliste.
Aufspulen
· Flechtgewebe aus Wienergeflecht.
Füßchen
· Aus schwarzem Kunststoffmaterial.
Kissen
· Polyurethanschaum.
· Leichter Samt.

Die Wiener Strohsitze der Hommage à Pierre Jeanneret-Kollektion sind auch in einer Version mit verstärktem Sitz aus Nylonfaden für den intensiven Gebrauch erhältlich ohne Aufpreis.

FR Structure

· En teck ou chêne massif disponible dans les finitions indiquées sur la liste.
Ourdissage
· Tissage tressé de paille de Vienne.
Pieds
· En plastique de couleur noire.
Coussin
· Mousse de polyuréthane.
· Velours léger.
· Tissu ou cuir.

Les sièges en paille de Vienne de la collection Hommage à Pierre Jeanneret sont également disponibles - sans supplément - dans une version avec assise renforcée avec fil de nylon, pour un usage intensif.



057

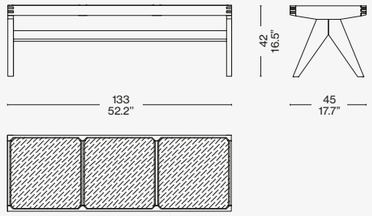

057_90

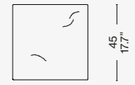

057_91



Scan the QR code to access all product information on the Cassina website.


Cassina
VOLAGE
Designed by **Philippe Starck,** 2012


TOM FORD
6



COVER AND PREVIOUS PAGE
VOLAGE bench, Scozia 13X201. VOLAGE bed, Scozia 13X201. VOLAGE bedside tables, clear glass. TRACCIA, low table, white gold.

LEFT
VOLAGE bench, Scozia 13X201. DECO container unit, glossy lacquered LP 326. PASSION chair, glossy white frame, Osaka 13O040. FICUPALA, table lamp.

VOLAGE

Designed by **Philippe Starck**, 2012

To be combined with the bed designed by Philippe Starck, the Volage bench has a polished aluminum structure and CFC-free polyurethane foam padding in different densities, with capitonné upholstery in fabric or leather. A bed and bedside table complete the collection.



IT Da abbinare al letto disegnato da Philippe Starck, la panca Volage presenta una struttura in alluminio lucido e un'imbottitura in poliuretano espanso, privo di CFC, a densità differenziata, con rivestimento capitonné in tessuto o pelle. Completano la collezione il letto e un comodino.

DE Die Ergänzung zu dem von Philippe Starck designten Bett: Die Sitzbank Volage weist eine Struktur aus glänzendem Aluminium auf, sowie eine Polsterung aus FCKW-freiem Po-lyurethanschaum mit unterschiedlicher Dichte und einen Capitonné-Bezug aus Stoff oder Leder. Vervollständigt wir die Kollektion durch das Bett und ein Nachtkästchen.

FR Le banc Volage, à associer avec le lit conçu par Philippe Starck, dispose d'une structure en aluminium brillant et d'un rembourrage en mousse de polyuréthane sans CFC, à densité différenciée et d'un revêtement capitonné en tissu ou en cuir. Un lit et une table de nuit complètent la collection.

EN Structure

· Structural frame in natural oxidised extruded aluminium, upholstered.
· Feet in polished die-cast aluminium.
Padding
· Padding consisting of a block of polyurethane foam.
· Resin-treated polyester fibre wadding paired with light velvet.
Upholstery
· Fabric or leather.

IT Struttura

· Telaio portante in alluminio estruso ossidato naturale, rivestito.
· Piedi in alluminio pressofuso lucidato.
Imbottitura
· Imbottitura in poliuretano espanso sagomato da blocco.
· Ovatta in fibra di poliestere resinata accoppiata con vellutino.
Rivestimento
· Tessuto o pelle.

DE Struktur

· Tragrahmen aus natürlich oxidierter Aluminiumextrusion mit Bezug.
· Füße aus poliertem Aluminiumdruckguss.
Polsterung
· Polsterung aus blockgeformtem Polyurethan.
· Geharzte Polyesterfaserwatte, mit leichtem Samt kaschiert.
Bezug
· Stoff oder Leder.

FR Structure

· Cadre portant en aluminium extrudé anodisé naturel, recouvert.
· Pieds en aluminium poli brillant.
Rembourrage
· Rembourrage en mousse de polyuréthane issue d'un bloc par façonnage.
· Ouate en fibre de polyester avec résine associée à un tissu de protection.
Revêtement
· Tissu ou cuir.



L26 50 00

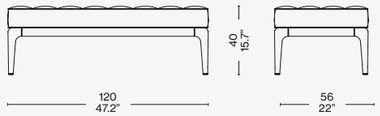

Scan the QR code to access all product information on the Cassina website.

Poufs

Cassina



2 OTTOMANE

Designed by **Le Corbusier, Pierre Jeanneret, Charlotte Perriand,** 1928 Produced **Cassina,** 2008

Adaptation de **Charlotte Perriand,** 1978

2 OTTOMANE

LC
PJ
CP

Cassina iMaestri Collection

Collection Le Corbusier®, Pierre Jeanneret®, Charlotte Perriand®

Designed by **Le Corbusier, Pierre Jeanneret, Charlotte Perriand,** 1928 Produced **Cassina,** 2008

Adaptation de **Charlotte Perriand,** 1978



A timeless style that has written its own chapter in design history, becoming an icon of global fame. Designed for ease of conversation, the armchair was exhibited at the Salon d'Automne [Autumn Salon] in Paris in 1929 as the archetype of the modern concept of furnishings, interpreted by its authors as "household equipment". The separation between the metal structure and the cushions is consistent with the principles of Rationalism, just as the separation between the parts is based on an industrial approach to production, reminiscent of the architectural relationship between the loadbearing structure and the in-fill elements. These models are also available in an eco-friendly version that stays true to the original design. Thanks to the study conducted by Cassina LAB, a partnership between the Cassina Research and Development Center and the Poli.design consortium of the Politecnico University in Milan, the foam-fill parts, the padding in the cushions and the tubular structure are produced with sustainable materials and processes.

IT Un modello senza tempo, che ha fatto la storia del design divenendo un'icona di fama mondiale, viene aggiornato in versione ecologica, nel rispetto del progetto originale e della natura, da sempre costante fonte di ispirazione perLe Corbusier, Pierre Jeanneret e Charlotte Perriand. Grazie allo studio eseguito da Cassina LAB, una collaborazione tra il Centro di Ricerche e Sviluppo di Cassina e Poli.design del Politecnico di Milano, gli elementi schiumati sono integrati con polioli ecocompatibili, derivanti da fonti biorinnovabili, e una fibra soffiata, ottenuta da PET in gran parte recuperato dagli oceani, è introdotta nell'imbottitura dei cuscini e delle sedute per renderla più comoda e sensibile all'ambiente. La struttura tubolare di 2 Fauteuil Grand Confort, petit modèle - durable è in nichel spazzolato con finitura semi-opaca, un materiale che si contraddistingue per il processo di produzione più sostenibile. Le opzioni ecologiche sono disponibili per tutti i modelli della poltrona e del divano 2 Fauteuil Grand Confort, petit modèle - durable.

DE Ein zeitloses Modell, das Design-Geschichte geschrieben hat und zu einer Ikone von Weltruhm geworden ist. Der Sessel wurde für behagliche Konversation entworfen und 1929 im Salon d'Automne in Paris ausgestellt als Archetyp der modernen Konzeption von Einrichtungsgegenständen, die von den Designern als "Haushaltsgegenstände" verstanden werden. Die Unabhängigkeit von Metallgestell und Kissen liegt auf einer Linie mit den Grundsätzen des Rationalismus, ebenso wie die Trennung zwischen den Teilen, die der Logik der industriellen Produktion folgt und sich an der architektonischen Beziehung zwischen dem Tragwerk und der Ausmauerung inspiriert. Diese Modelle sind auch in einer umweltfreundlicheren Version erhältlich, die ebenfalls eine getreue Nachbildung des Originalentwurfs ist. Die Studien, die Cassina LAB, das Forschungs- und Entwicklungszentrum von Cassina, in Zusammenarbeit mit dem Kompetenzzentrum für Design Poli.Design des Polytechnikums Mailand durchgeführt hat, haben die Herstellung der geschäumten Elemente, der Kissenpolsterung und des Gestells aus Hohlprofil mit nachhaltigeren Materialien und Prozessen ermöglicht.

FR Un modèle intemporel qui a fait l'histoire du design et est devenu une icône de renommée mondiale. Conçu pour converser confortablement ,ce fauteuil a été exposé au Salon d'Automne de Paris en 1929, incarnant l'archétype du meuble moderne, pensé par ses auteurs comme faisant partie de l'équipement de l'habitation. L'indépendance entre la structure métallique et les coussins reprend les principes du rationalisme, la séparation entre les parties obéit à la logique de la production industrielle, avec la classique relation architecturale entre structure porteuse et panneaux internes. Ces modèles sont aussi disponibles dans une version écologique toujours respectueuse du projet original. Grâce à l'étude effectuée par Cassina LAB, une collaboration entre le Centre de recherche et de développement de Cassina et le Poli.design du Politecnico di Milano, les éléments en mousse, le rembourrage des coussins et la structure tubulaire sont realisés avec des materiaux et un processus de production plus écologiques.

Armchairs

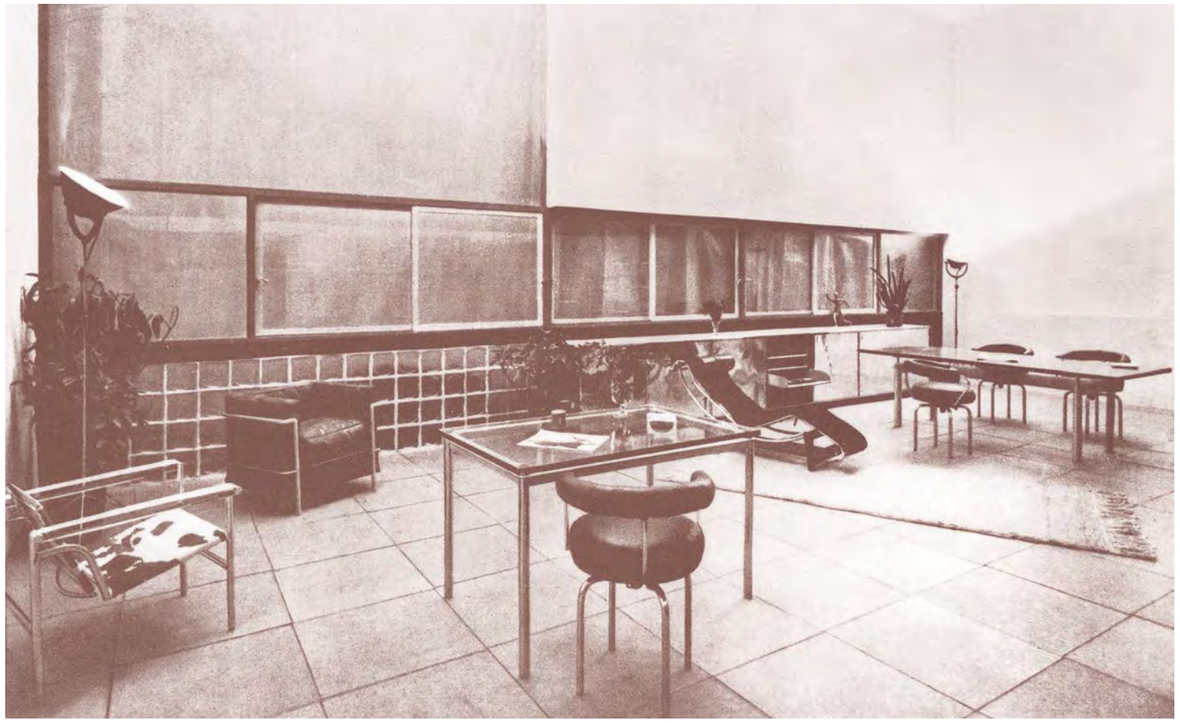

Équipement intérieur d'une habitation, Salon d'Automne, 1929, Paris ©
Le Corbusier, Pierre Jeanneret, Charlotte Perriand/Photo J. Collas /ADAGP.
Source AChP

EN Structure

· Frame in tubular steel. Polished chrome, or painted finish in the colours shown on the price list. Cushion padding
· Variable density polyurethane foam.
· Resin-treated polyester fibre batting laminated to fabric lining, or goose down in the feather version.
Upholstery
· Fabric or leather.
Seat frame
· In steel angle bar with elastic webbing, chrome-plated or painted in the colours shown on the price list.
Feet
· In plastic with black finish.

IT Struttura

· Telaio in tubolare d'acciaio. Finitura cromato lucido o verniciato nei colori indicati a listino.
Imbottitura cuscini
· Poliuretano espanso a densità differenziata.
· Ovatta in fibra di poliestere resinata accoppiata con vellutino o piumino d'oca nella versione in piuma.
Rivestimento
· Tessuto o pelle.
Telaio seduta
· In acciaio profilato angolare, cromato o verniciato nei colori elencati a listino e dotato di cinghiatura elastica.
Piedino
· In materiale plastico con finitura nera.

DE Gestell

· Rahmen aus Hohlprofil aus Stahl. Oberfläche verchromt glänzend oder lackiert in den Farben nach Preisliste.
Polsterung Kissen
· PU-Schaum mit unterschiedlicher Dichteverteilung.
· Polsterwatte aus Polyesterharzfasern mit Vlies oder mit Gänsedaunen in der Version mit Daunenfüllung.
Bezug
· Stoff oder Leder.
Rahmen Sitzfläche
· Aus Winkelprofil aus Stahl, verchromt oder in den Farben nach Preisliste.
Gleiter
· Aus Kunststoff mit schwarzer Oberfläche.

FR Structure

· Cadre en acier tubulaire. Finition chromé brillant ou peint dans les couleurs disponibles dans la liste des produits.
Rembourrage des coussins
· Mousse polyuréthane à densité différenciée.
· Multicouche en ouate de fibre de polyester résinée et tissu ou duvet d'oie dans la version en plume.
Revêtement
· Tissu ou cuir.
Cadre de l'assise
· En acier profilé angulaire, chromé ou peint dans les couleurs disponibles dans la liste de produits et équipé de sangles élastiques.
Embouts de pieds
· En matériau plastique, finition noir.

CERTIFIED PRODUCT Cassina Pro CERTIFIED PRODUCT

ONLY FOR THE VERSIONS
SHOWN ON THE PRICE LIST

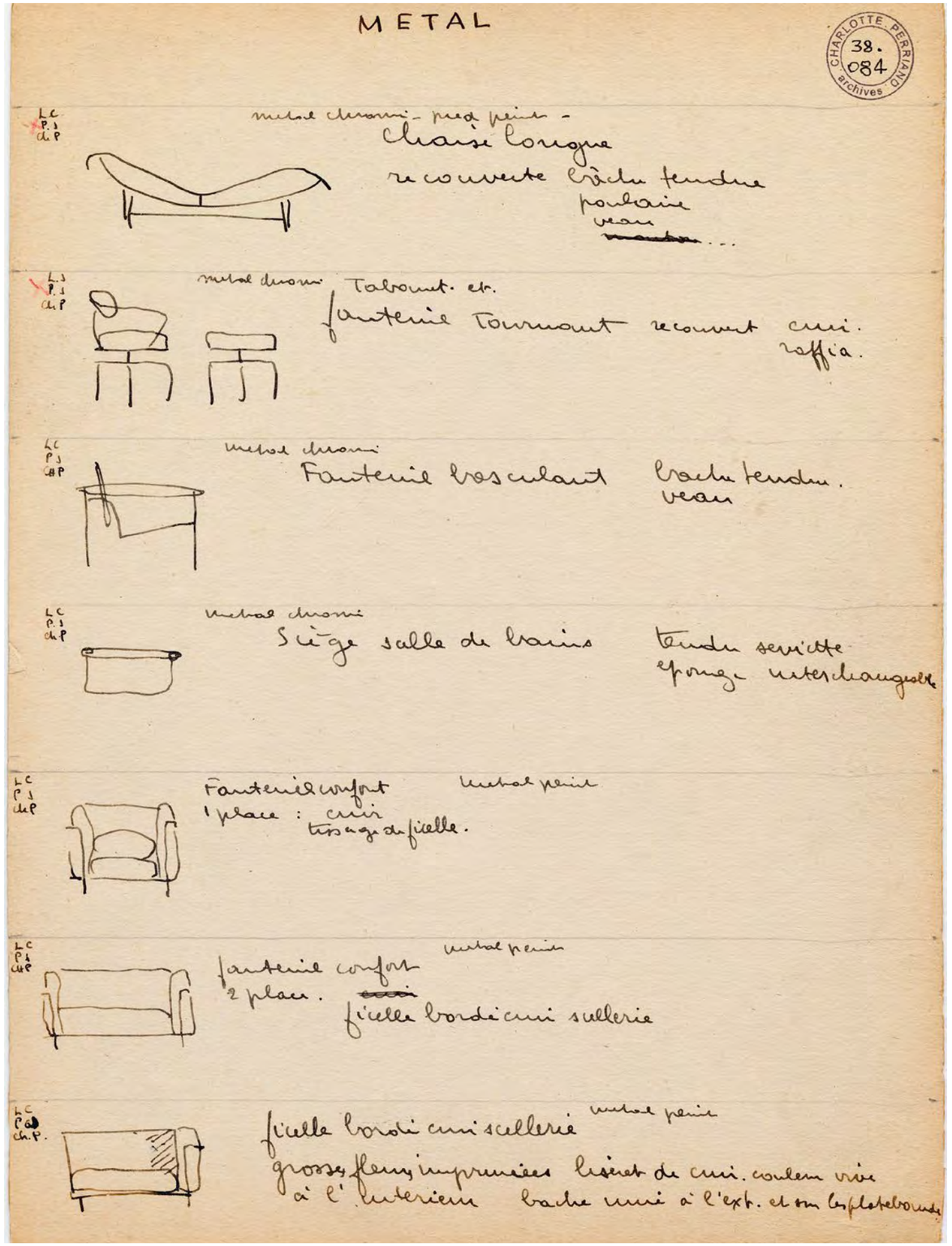

Liste des meubles de Le Corbusier, Pierre Jeanneret, Charlotte Perriand. Croquis Charlotte Perriand ©
Archives Charlotte Perriand /ADAGP. Source AChP

002 D_

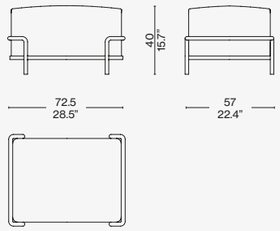

Identifying marks and production numbers

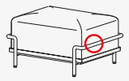

Cassina LC PJ CP N°..... Le Corbusier® Charlotte Perriand®

Scan the QR code to access all product information
on the Cassina website.

Cassina



2 OTTOMANE, DURABLE

Designed by **Le Corbusier, Pierre Jeanneret, Charlotte Perriand,** 1928
Produced **Cassina,** 2020 Adaptation de **Charlotte Perriand,** 1978

2 OTTOMANE, DURABLE

Cassina LAB

LC
PJ
CP

Cassina iMaestri Collection

Collection Le Corbusier®, Pierre Jeanneret®, Charlotte Perriand®

Designed by **Le Corbusier, Pierre Jeanneret, Charlotte Perriand,** 1928 Produced **Cassina,** 2020

Adaptation de **Charlotte Perriand,** 1978



A timeless style that has written its own chapter in design history, becoming an icon of global fame. Designed for ease of conversation, the armchair was exhibited in 1929 at the Salon d'Automne in Paris as the archetype of the modern concept of furnishings, interpreted by its authors as "household equipment". The separation between the metal structure and the cushions is consistent with the principles of Rationalism, just as the separation between the parts is based on an industrial approach to production, reminiscent of the architectural relationship between the loadbearing structure and the in-fill elements. These models are also available in a version developed using circular materials, while maintaining the utmost respect for its original design. Thanks to the work carried out by Cassina LAB (the project born from the collaboration with POLI.design at the Milan Polytechnic), the cushions are made with padding in blown recycled polyester fibre.

IT Un modello senza tempo che ha fatto la storia del design divenendo un'icona di fama mondiale. Progettata per la comodità di conversazione, la poltrona fu esposta al Salon d'Automne a Parigi nel 1929, quale archetipo della moderna concezione degli arredi, intesi dagli autori come "attrezzature domestiche". L'indipendenza fra la struttura metallica e i cuscini si allinea ai principi del razionalismo, così come la separazione tra le parti segue la logica della produzione industriale evocando la relazione architettonica tra la struttura portante e gli elementi di tamponamento. Questi modelli sono disponibili anche in una versione sviluppata con materiali circolari, sempre nel massimo rispetto del progetto originale. Grazie al lavoro svolto da Cassina LAB, il percorso nato dalla collaborazione con il POLI.design del Politecnico di Milano, i cuscini sono realizzati con imbottitura in fibra soffiata di poliestere riciclato.

DE Ein zeitloses Modell, das Design-Geschichte geschrieben hat und zu einer Ikone von Weltruhm geworden ist. Der Sessel wurde für behagliche Konversation entworfen und 1929 im Salon d'Automne in Paris ausgestellt als Archetyp der modernen Konzeption von Einrichtungsgegenständen, die von den Designern als "Haushaltsgegenstände" verstanden werden. Die Unabhängigkeit von Metallgestell und Kissen liegt auf einer Linie mit den Grundsätzen des Rationalismus, ebenso wie die Trennung zwischen den Teilen, die der Logik der industriellen Produktion folgt und sich an der architektonischen Beziehung zwischen dem Tragwerk und der Ausmauerung inspiriert. Diese Modelle sind auch in einer Version erhältlich, die aus Materialien der Kreislaufwirtschaft gefertigt wird und ebenfalls eine getreue Nachbildung des Originalentwurfs ist. Dank der Arbeit, die Cassina LAB in Zusammenarbeit mit dem Kompetenzzentrum für Design POLI.design des Polytechnikums Mailand geleistet hat, besteht die Polsterung der Kissen aus Meltblown-Vliesstoff aus recyceltem PET.

FR Un modèle intemporel qui a fait l'histoire du design, devenant une icône de renommée mondiale. Conçu pour permettre de converser en tout confort, ce fauteuil a été exposé au Salon d'Automne de Paris en 1929, incarnant l'archétype du concept moderne de meubles, considérés par leurs auteurs comme des « équipements ménagers ». L'indépendance entre la structure métallique et les coussins est conforme aux principes du rationalisme, ainsi la séparation entre les parties suit la logique de la production industrielle, évoquant la relation architecturale entre la structure portante et les éléments de remplissage. Ces modèles sont également disponibles dans une version développée avec des matériaux circulaires, toujours dans le plus grand respect du projet original. Grâce au travail effectué par Cassina LAB, né de la collaboration avec POLI.design de l'École polytechnique de Milan, les coussins sont composés d'un rembourrage en fibre soufflée de polyester recyclé.

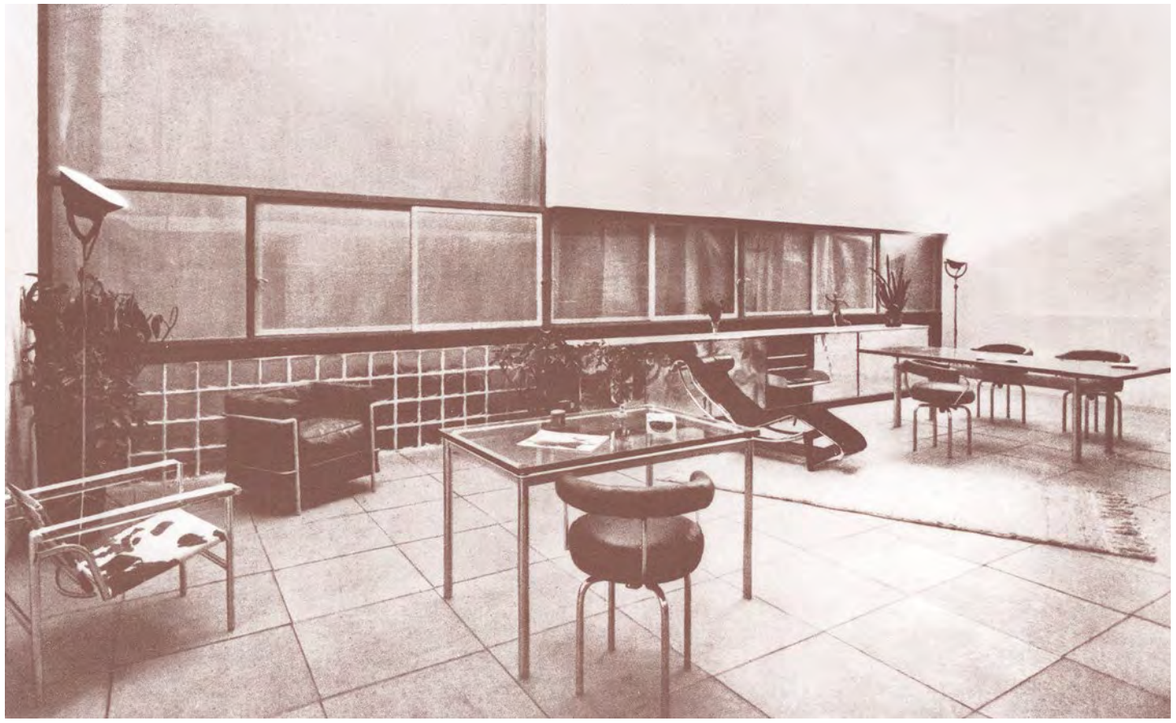

Équipement intérieur d'une habitation, Salon d'Automne, 1929, Paris ©
Le Corbusier, Pierre Jeanneret, Charlotte Perriand/Photo J. Collas /ADAGP.
Source AChP

EN Structure

· Frame in tubular steel. Polished chrome or brushed-nickel finish, or painted in the colours shown on the price list.
Cushion padding
· Flexible polyurethane foam with eco-friendly polyols derived from renewable bio-based resources.
· 100% recycled PET fibre, laminated to fabric lining.
Upholstery
· Fabric or leather.
Seat frame
· In steel angle bar with elastic webbing, chrome-plated or brushednickel finish, or painted in the colours shown on the price list.
Feet
· In plastic with black finish.

IT Struttura

· Telaio in tubolare d'acciaio. Finitura cromato lucido, nickel spazzolato o verniciato nei colori indicati a listino.
Imbottitura cuscini
· Poliuretano flessibile con polioli ecocompatibili derivanti da fonti bio rinnovabili.
· Fibra di PET riciclata al 100% accoppiata con vellutino.
Rivestimento
· Tessuto o pelle.
Telaio seduta
· In acciaio profilato angolare, cromato, nickel spazzolato o verniciato nei colori elencati a listino e dotato di cinghiatura elastica.
Piedino
· In materiale plastico con finitura nera.

DE Gestell

· Rahmen aus Hohlprofil aus Stahl. Oberfläche verchromt glänzend, vernickelt gebürstet oder lackiert in den Farben nach Preisliste.
Polsterung Kissen
· PU-Weichschaum mit umweltfreundlichen
· Polyolen aus erneuerbaren BioQuellen Fasern aus 100% recyceltem
PET mit Vlies. Bezug
· Stoff oder Leder.
Rahmen Sitzfläche
· Aus Winkelprofil aus Stahl, verchromt oder in den Farben nach Preisliste, mit elastischen Riemen.
Gleiter
· Aus Kunststoff mit schwarzer Oberfläche.

FR Structure

· Cadre en acier tubulaire. Finition chromé brillant, nickel brossé ou peint dans les couleurs disponibles dans la liste des produits.
Rembourrage des coussins
· Polyuréthane flexible avec des polyols écocompatibles issu de sources bio renouvelables.
· Multicouche en fibre de PET 100% recyclée et tissu.
Revêtement
· Tissu ou cuir.
Cadre de l'assise
· En acier profilé angulaire, chromé, nickel brossé ou peint dans les couleurs disponibles dans la liste de produits et équipé de sangles élastiques.
Embouts de pieds
· En matériau plastique, finition noir.

CERTIFIED PRODUCT Cassina Pro CERTIFIED PRODUCT

ONLY FOR THE VERSIONS
SHOWN ON THE PRICE LIST

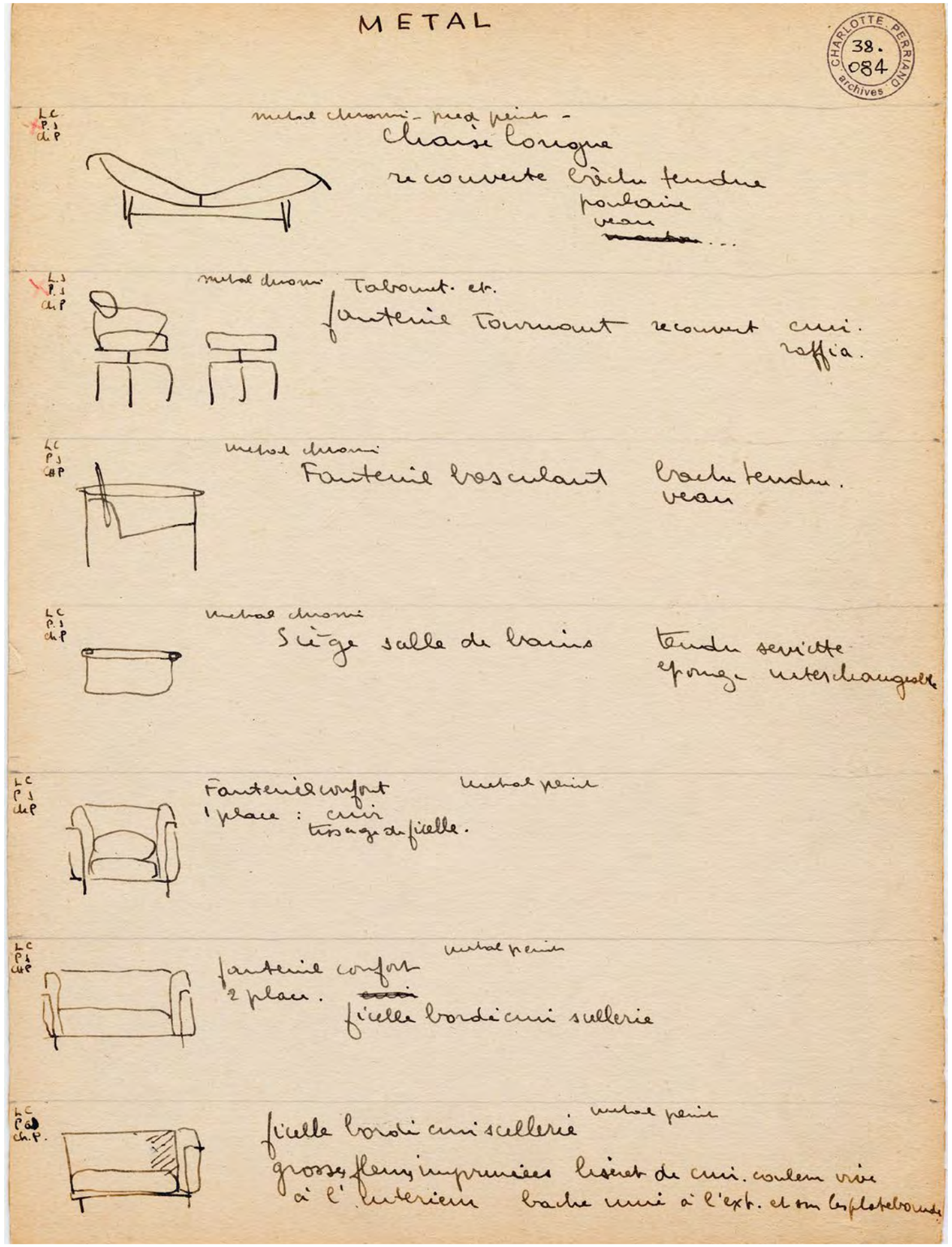

Liste des meubles de Le Corbusier, Pierre Jeanneret, Charlotte Perriand. Croquis Charlotte Perriand ©
Archives Charlotte Perriand /ADAGP. Source AChP

002 D_

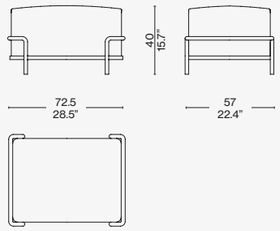

Identifying marks and production numbers

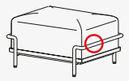

Cassina LC PJ CP N°..... Le Corbusier® Perriand® Jeanneret®

Scan the QR code to access all product information
on the Cassina website.

Cassina



MODULAR IMAGINATION

Designed by **Virgil Abloh,** 2022



TOP AND COVER
MODULAR IMAGINATION, mat black. SENGU BOLD sofa, Lookbold 13L466.
SAHARA GRID rug, grigio ghiaccio.

MODULAR IMAGINATION

Cassina LAB

Designed by **Virgil Abloh**, 2022



Armchairs

In 2020 - a year prior to his untimely death in November of 2021 - the American fashion designer and entrepreneur began to explore with Cassina the implications of modularity, a pivotal theme in contemporary design. Building on the idea that active, playful participation in the arrangement of space by those who live with the furnishings, should correspond to their own needs and habits, Abloh crafted the Modular Imagination project: a base unit, geometric and stand-alone, available in two sizes, for building worlds that are always new and suited to both private and public settings. The deceptively rigid, matte black appearance conceals an unexpected softness that makes the Modular Imagination a seat, as well as a table-top surface. A special connector allows the two pieces to overlap so the orange feet can lock into the top of the underlying block, yielding multiple optional uses – as an ottoman, a bench or a table. While sharing the fundamental values that produced icons of design like the Tabouret stools by Le Corbusier – respect for function, expressivity and simplicity of shape and superior craftsmanship – Modular Imagination is informed by purely contemporary principles like versatility, appropriate to homes of different styles and sizes. Thanks to the work carried out by Cassina LAB, its components can be easily disassembled at the end of its life cycle. A dotted line, located under the feet, indicates the place in which the soft polyurethane, with a percentage of polyols derived from organic sources, can be cut, separating it from the recycled wood structure to facilitate proper recovery and recycling of the elements at the end of their life cycle. Remaining absolutely faithful to the work of Virgil Abloh, Modular Imagination becomes part of the Cassina catalogue as another of the creative's high-quality contributions to the world of design. The round logo in bas-relief on the faces and the hashtag #AblohCassina seal the union between the company and the great artist, who embodied - through influence, innovation and intuition - the qualities of a master of our times within the international intellectual panorama.

IT Virgil Abloh, il fashion designer e imprenditore statunitense ha iniziato nel 2020 – l'anno precedente alla sua prematura scomparsa, avvenuta nel novembre 2021 – a esplorare insieme a Cassina le implicazioni della modularità, un tema cardine del disegno contemporaneo. Basandosi sull'idea di una partecipazione attiva e ludica nella configurazione dello spazio da parte di chi usa gli arredi, in consonanza ai propri bisogni e abitudini, Abloh è approdato al progetto Modular Imagination: un'unità base, geometrica e assoluta, disponibile in due dimensioni, da usare per costruire mondi ogni volta nuovi e adatti sia ad ambienti privati sia pubblici. L'aspetto rigido, in nero opaco, inganna un'inaspettata sofficità, che rende Modular Imagination seduta ma anche piano d'appoggio. La sovrapposizione di due pezzi attraverso un elemento specifico di raccordo che consente ai suoi piedini arancioni di incastrarsi nel top del blocco sottostante, permette di ottenere un pouf, una panca o un tavolo, rendendo possibili molteplici utilizzi. Condividendo i valori fondamentali che hanno dato vita a icone del design come come i Tabourets di Le Corbusier – il rispetto della funzione, l'espressività e l'essenzialità delle forme, l'eccellenza della realizzazione – Modular Imagination si ispira a principi squisitamente contemporanei: la versatilità, che lo rende adatto ad abitare case di diversi stili e dimensioni. Grazie al lavoro svolto da Cassina LAB, infatti, i suoi componenti possono essere facilmente

DE Der amerikanische Modedesigner und Unternehmer Virgil Abloh hat 2020, ein Jahr vor seinem viel zu frühen Tod im November 2021, damit begonnen, sich gemeinsam mit Cassina mit den Bedeutungen der Modularität zu befassen, ein Kernthema des modernen Designs. Ausgehend von der Vorstellung einer aktiven und spielerischen Beteiligung an der Gestaltung des Raums durch diejenigen, die die Einrichtungen benutzen, ganz nach deren Bedürfnissen und Gewohnheiten, hat Abloh das Projekt Modular Imagination ins Leben gerufen. Dabei handelt es sich um ein geometrisches und absolutes Grundmodul, das in zwei Größen verfügbar ist und verwendet werden kann, um immer neue Welten zu schaffen, die sich sowohl für private Umgebungen als auch für öffentliche Räume eignen. Das strenge Aussehen in Mattschwarz täuscht über eine unerwartete Weiche hinweg, die Modular Imagination sowohl zu einer Sitzfläche als auch zu einer Ablagefläche macht. Das Übereinanderstellen von zwei Modulen mit einem spezifischen Verbindungselement, das das Einrasten der orangefarbenen Gleiter auf der Oberseite des darunter befindlichen Moduls ermöglicht, erlaubt das Schaffen eines Polsterhockers, einer Sitzbank oder eines Tischs und eröffnet damit zahlreiche Anwendungsmöglichkeiten.
Modular Imagination teilt die Grundwerte, die Designikonen wie die Hocker Tabouret von Le Corbusier hervorgebracht haben und in der

FR En 2020 – l'année précédant son décès prématuré en novembre 2021 – Virgil Abloh, le créateur de mode et entrepreneur américain a commencé à explorer avec Cassina les implications de la modularité, un thème central du design contemporain. Abloh est arrivé au projet Modular Imagination en se basant sur l'idée d'une participation active et ludique dans la configuration de l'espace par ceux qui utilisent les meubles, en accord avec leurs propres besoins et habitudes : une unité de base, géométrique et absolue, disponible en deux tailles, à utiliser pour construire des mondes à chaque fois nouveaux et adaptés aux environnements tant privés que publics. L'aspect rigide, noir mat, est trompeur et révèle une douceur inattendue, ce qui fait de Modular Imagination un siège mais aussi une table basse. La superposition de deux éléments, moyennant un module de raccordement spécial qui permet d'encastrer les pieds orange dans le bloc sous-jacent, crée un pouf, un banc ou une table, multipliant ainsi les usages. Partageant les valeurs fondamentales qui ont donné naissance à des icônes du design telles que les Tabourets de Le Corbusier – le respect de la fonction, de l'expressivité et de l'essentialité des formes, l'excellence de la réalisation – Modular Imagination s'inspire de principes éminemment contemporains : la polyvalence, qui le rend adapté à la vie dans des maisons de différents styles et tailles. En effet, grâce au travail de Cassina LAB, ses



EN Internal structure

· In recycled wood.
Padding
· In polyurethane with a percentage of polyols deriving from biological sources coated with painted elastomer.
Feet
· In rubber.
Connection module
· In aluminium sheet with powder-coat finish, with threaded steel screws.

IT Struttura interna

· In legno riciclato.
Imbottitura
· In poliuretano con una percentuale di orgine biologica rivestito in elastomero verniciato.
Piedini
· In gomma.
Modulo di raccordo
· In lamiera di alluminio verniciata a polveri con inserti filettati in acciaio.

DE Innengestell

· Aus recyceltem Holz.
Polsterung
· Aus PU mit einem Anteil an pflanzlichen Polyolen, mit Bezug aus lackiertem Elastomer.
Füße
· Aus Gummi.
Verbindungselement
· Aus Aluminiumblech mit Pulverbeschichtung und Gewindeeinsätzen aus Stahl.

FR Structure interne

· En bois recyclé.
Rembourrage
· En polyuréthane, d'origine partiellement biologique, revêtu d'élastomère peint.
Embouts de pieds
· En caoutchouc.
Module de raccordement
· En tôle d'aluminium revêtue par poudre avec des inserts filetés en acier.

separati al termine del ciclo di vita del prodotto.
Una linea tratteggiata, posizionata sotto i piedini, indica il punto in cui è possibile tagliare il morbido rivestimento in poliuretano, con una percentuale di polioli derivanti da fonti biologiche, separandolo dalla struttura in legno riciclato per agevolare il corretto recupero e riciclo degli elementi al termine del suo ciclo di vita.
Nel pieno rispetto del lavoro di Virgil Abloh, Modular Imagination entra nel catalogo Cassina rappresentando un ulteriore contributo di qualità al mondo del design da parte del creativo. Il logo rotondo in bassorilievo sulle facce e l'hashtag #AblohCassina suggellano il connubio tra l'azienda e il grande artista, che ha incarnato – per influenza, innovazione e intuito – le caratteristiche di un maestro dei nostri giorni all'interno del panorama intellettuale internazionale.

Beachtung der Funktion, der Ausdrucksstärke, dem Minimalismus der Formen und der Exzellenz der Fertigung Ausdruck finden, und inspiriert sich an absolut modernen Prinzipien: der Vielseitigkeit, die dieses Möbel zu einem geeigneten Einrichtungselement für Wohnungen der unterschiedlichsten Stilrichtungen und Größen macht. Dank der Arbeit, die Cassina LAB geleistet hat, lassen sich die Teile des Produkts am Ende seiner Lebenszeit ganz einfach auseinanderbauen. Die gestrichelte Linie unter den Füßen markiert die Stelle, an der der weiche Bezug aus PU mit einem Anteil an pflanzlichen Polyolen vom Gestell aus recyceltem Holz getrennt werden kann, um die korrekte Wiederverwertung der Teile am Ende seiner Lebenszeit zu erleichtern.
Mit großem Respekt für die Arbeit von Virgil Abloh wird Modular Imagination in den Katalog Cassina aufgenommen und stellt einen letzten Beitrag der Qualität zur Welt des Designs durch den kreativen Kopf dar. Das runde, als Flachrelief ausgeführte Logo an den Seiten und das Hashtag #AblohCassina besiegeln die Verbindung zwischen Cassina und dem großartigen Künstler, der im Hinblick auf Einfluss, Innovation und Eingebung die Eigenschaften eines Meister unserer Zeit im internationalen Panorama der Intellektualität verkörpert hat.

composants peuvent être facilement séparés à la fin du cycle de vie du produit. Une ligne pointillée, positionnée sous les pieds, indique l'endroit où il est possible de couper le revêtement souple en polyuréthane, contenant un pourcentage de polyols issus de sources biologiques, et de le séparer de la structure en bois recyclé pour faciliter la récupération et le recyclage corrects des éléments à la fin de son cycle de vie.
Dans le plein respect du travail de Virgil Abloh, Modular Imagination entre dans le catalogue Cassina, apportant ainsi une nouvelle contribution de qualité au monde du design. Le logo rond en bas-relief sur les faces et l'hashtag #AblohCassina scellent l'union entre l'entreprise et le grand artiste qui a incarné – par son influence, son innovation et son intuition – les caractéristiques d'un maitre des temps modernes dans le paysage intellectuel international.





230 01

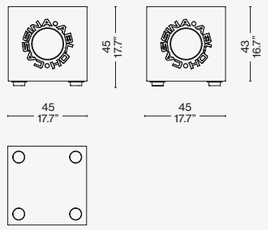

230 02

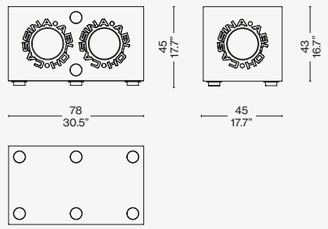

230 D1

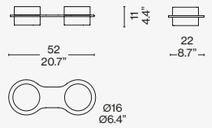

230 T1

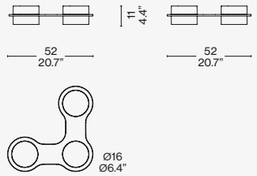

230 Q1

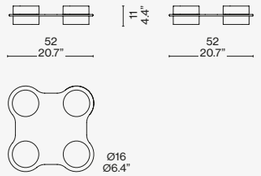

Scan the QR code to access all product information
on the Cassina website.



SENGU BOLD
lookbold (L) girasole

CAPITOL COMPLEX ARMCHAIR
leather ZZ nero, black oak structure

SENGU COFFEE TABLE
trasparent glass, black structure

VELIERO
black ash

WAX STONE FLOOR
stainless steel structure, murano glass

MOKORO
beige base and white relief

9
grigio carnico marble base, glass top

MODULAR IMMAGINATION
polyurethan, recycled wood structure

LES GRANDS TRANS-PARENTS
glass



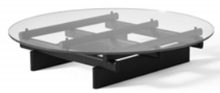


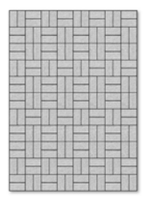






SENGU SOFA
eremo (E) avorio, american walnut base

CUSHIONS
eremo (E): avorio, notte, ottanio, ocra

DORON HOTEL
brown saddle leather american walnut frame

ACCORDO
marron glacé

RONDOS
american walnut base, carrara marble top

AWKWARD LIGHT
black structure

SAHARA GRID
grigio argilla

MODULAR IMMAGINATION
polyurethan, recycled wood structure






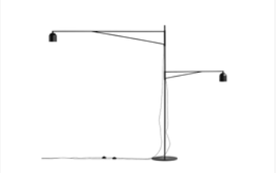



TOTAL LOOK SUGGESTIONS



SORIANA
luxor (L) ruggine chrome structure

KANGAROO
teak structure and canna india seat and back

MEX
smoked glass top + black lacquered base

GHOST WALL
petrolio

IRIDE
polished aluminium

SAHARA GRID
grigio ghiaccio

9
grigio carnico base, black frame

MODULAR IMMAGINATION
polyurethan, recycled wood structure



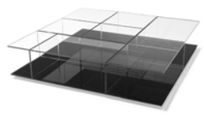
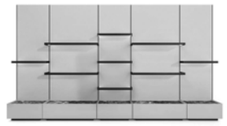
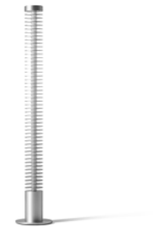




Cassina



RUUNA POUF

Designed by **Patricia Urquiola,** 2025



RUUNA POUF

Designed by **Patricia Urquiola,** 2025

An interplay of overlapping and intersecting surfaces distinguishes the series of three round poufs – and a bench – all padded and upholstered in a selection of fabrics from the catalogue. The parts in polyurethane are made with a percentage of polyols derived from biological sources while the padding is in recycled PET fibre. All materials are easily separated at the end of their life cycle to facilitate the disposal and recycling of the premium parts, starting with the metal core.



IT Un gioco di superfici, sovrapposte e intersecate distingue la serie di tre pouf rotondi, oltre a una panchetta, tutti imbottiti e rivestiti in una selezione di tessuti a catalogo. Le parti in poliuretano sono realizzate con una percentuale di polioli derivanti da fonti biologiche, mentre l'imbottitura è in fibra di PET riciclato. Inoltre, tutti i materiali sono facilmente separabili a fine vita per facilitare lo smaltimento e riciclo delle parti nobili, a partire dall'anima in metallo.

DE Ein Spiel aus sich überlagernden und überschneidenden Oberflächen zeichnet die Serie aus drei runden Hockern und einer Sitzbank aus, die alle gepolstert sind und mit einer Auswahl an Stoffen aus dem Katalog bezogen werden können. Die Teile aus PU werden mit einem Anteil an Polyolen aus biologischen Quellen hergestellt und die Polsterung besteht aus recycelter PET-Faser. Alle Materialien lassen sich am Lebensende der Möbel einfach trennen, um die Entsorgung und das Recycling der hochwertigen Teile zu erleichtern, allen voran der Metallkern.

FR Un jeu de surfaces superposées et entrecroisées caractérise la série de trois poufs ronds, ainsi qu'un petit banc, rembourrés et recouverts d'une sélection de tissus du catalogue. Les parties en polyuréthane sont fabriquées à partir d'un pourcentage de polyols issus de sources biologiques, et le rembourrage est en fibre de PET recyclé. De plus, tous les matériaux peuvent être séparés facilement à la fin de leur vie, ce qui facilite l'élimination et le recyclage des parties nobles, à commencer par le cadre métallique.

EN Materials

· Structure in metal; padding in polyurethane foam with a percentage of recycled polyols.
Seat
· Seat structure in metal with elastic webbing; padding in Circularrefoam®

IT Materiali

· Struttura in metallo; imbottitura in poliuretano espanso con una percentuale di polioli riciclati.
Seduta
· Struttura in metallo con cinghiatura elastica; imbottitura in gomma Circularrefoam®

DE Materialien

· Gestell aus Metall, Polsterung aus PU-Schaum mit einem Anteil an recycelten Polyolen.
Sitzfläche
· Gestell aus Metall mit elastischen Riemen, Polsterung aus Circularrefoam®.

FR Matériaux

· Structure en métal ; rembourrage en mousse polyuréthane contenant un pourcentage de polyols recyclés.
Assise
· Structure en métal avec des sangles élastiques ; rembourrage en mousse Circularrefoam®

579_

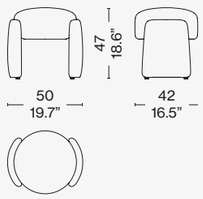

579_

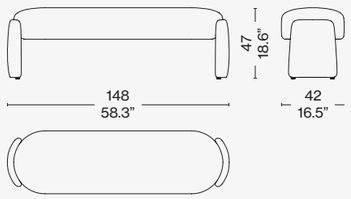

579_

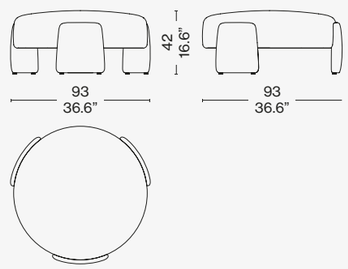

579_

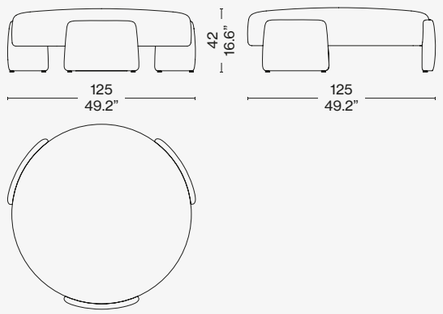



Scan the QR code to access all product information on the Cassina website.



MON-NID BED
lookbold bianco

RUUNA POUF
Olimpo cielo

TABOURET MÉRIBEL
american walnut

TABOURET BERGER
oak stained black

DOT PATTERN LIGHT
black

MOKORO
polvere

GHOST WALL
aluminium panels and rosso cina cabinets






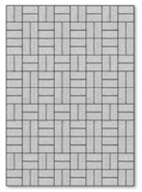


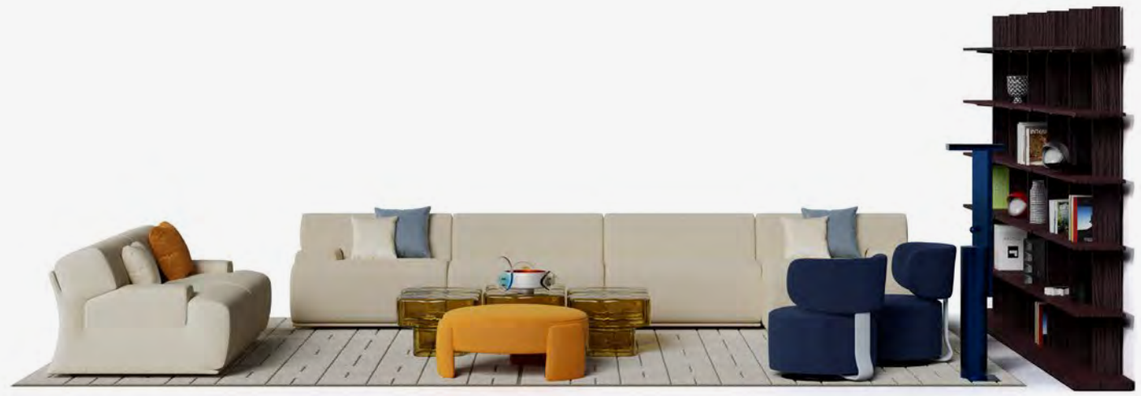

FIANDRA
ostuni (O) bianco

CUSHIONS
ostuni (O) bianco, olimpo (O) carta da zucchero, lookbold (L) girasole

TAMBUROUND
losanna (L) zaffiro

FLUID JOINERY
amber

FF. SPINE
amaranto

POLYSHAPE
blue

MOKORO
beige

RUUNA POUF
lincoln (L) zafferano







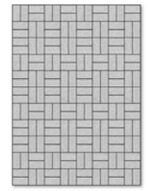



Cassina
SOFT
CORNERS
Designed by inde Freya Tangelder, 2022





COVER
SOFT CORNERS coffee table, brushed stainless steel. TRAMONTO A NEW YORK screen. SOFT CORNERS ottomans, Lincoln 13L577, 13L586. ARAL rug, naturale.

PREVIOUS PAGE
SOFT CORNERS ottomans, Lincoln 13L577, 13L586, 13L579. TRAMONTO A NEW YORK screen. ARAL rug, naturale.

LEFT
SOFT CORNERS ottomans, Look 13L010, leather 13Z367. SAHARA rug, grigio ghiaccio.

SOFT CORNERS

Cassina LAB

Designed by **inde Freya Tangelder,** 2022



Eine spielerische Verflechtung von Volumen kennzeichnet das erste Projekt der niederländischen Designerin für Cassina. Soft Corners ist ein „Tetris“ aus weichen Formen im Namen der Vielseitig-keit und Funktionalität: drei Arten von Poufs - rechteckig, niedrig-rechteckig und quadratisch "L"-förmig -, die aus frei zusammenstellbaren Elementen bestehen und für jeden Raum im Haus geeig-net sind. Vom Wohnzimmer bis zum Schlafzimmer können sie Sitzmöbel, Hocker oder Passepar-tout-Wohnaccessoires sein: viele Funktionen in einer elementaren Geometrie, die durch die Umar-mung einfacher Module Dynamik und Frische ausdrückt. Soft Corners ist das Ergebnis der expe-rimentellen Forschung, die Linde Freya Tangelder während ihres von IN Residence organisierten Aufenthalts in Turin durchgeführt hat. Dank der kulturellen Unterstützung von Cassina, die sich seit jeher für die Förderung von Ausstellungen und kulturellen Initiativen einsetzt, hatte die Designerin die Möglichkeit, die Verbindung zwischen limitiertem Sammlerdesign und der Herstellung von Mö-beln in größerem Maßstab zu untersuchen und Elemente zu schaffen, die perfekt zwischen diesen beiden Realitäten liegen. Das Forschungs- und Entwicklungszentrum von Cassina knüpft an eine Praxis an, die in der Renaissance eine echte Triebkraft der italienischen Kunst war, und hat im Rahmen dieser Zusammenarbeit das Projekt Patronage ins Leben gerufen, um innovative Ideen zu suchen, mit neuen Materialien und Produktionsverfahren zu experimentieren und junge Talente zu fördern. Ein Engagement für Innovation und Exzellenz, ganz im Sinne der DNA von Cassina. Jedes Volumen der Soft Corners besteht aus einem strukturellen Kern aus Holz, an dem weiches, gepolstertes Gummi befestigt ist, das so angebracht sind, dass alle Komponenten demontiert wer-den können, um sie im Laufe der Zeit zu reparieren und zu ersetzen, ganz im Sinne der Philosophie von Cassina LAB. Das Gestell besteht aus Sperrholz, die Polsterungen aus Bio-Polyurethan. Die Polsterung kann aus den Cassina-Kollektionen in Stoff oder Leder gewählt wer-den. Im Kontrast zu den weichen, gepolsterten Formen wird die Kollektion durch einen Beistelltisch aus Edelstahl im industriellen Stil ergänzt.

IT Un giocoso intreccio di volumi identifica il primo progetto della designer olandese per Cassina. Soft Corners è un Tetris di morbide forme all'insegna della versatilità e della funzionalità: tre tipologie di pouf – rettangolare, rettangolare basso e quadrato a “L” – costituite da elementi liberamente assemblabili e adatte a ogni ambiente della casa. Dal living alla camera da letto possono essere seduta, poggiapiedi o complementi passe-partout: molte funzioni racchiuse in una geometria elementare, che esprime dinamismo e freschezza attraverso l'abbraccio di moduli semplici. Soft Corners nasce dalla ricerca sperimentale svolta da Linde Freya Tangelder durante la sua esperienza di residenza a Torino organizzata con IN Residence. Grazie al supporto culturale di Cassina, da sempre impegnata nel promuovere mostre e iniziative culturali, la designer ha avuto l'opportunità di indagare il legame tra il design da collezione in edizione limitata e la produzione di mobili su scala più ampia, creando un elemento perfettamente a metà delle due realtà. Riprendendo una pratica che è stato vero motore delle arti italiane durante il periodo rinascimentale, il Centro Ricerca e Sviluppo di Cassina – attraverso questa collaborazione – ha dato avvio al progetto Patronage con lo scopo di cercare idee innovative e sperimentare nuovi materiali e processi produttivi, supportando i giovani talenti. Un impegno all'innovazione e all'eccellenza, nel rispetto del DNA di Cassina. Ogni volume di Soft Corners ha un cuore strutturale in legno sul quale vengono apposte delle soffici gomme imbottite, fissate in maniera da consentire la disassemblabilità di tutti i componenti, che quindi sono riparabili e sostituibili nel tempo, secondo la filosofia di Cassina LAB. La struttura è in legno multistrato, le cuscinature in poliuretano con una percentuale di polioli derivati da fonti biologiche. I rivestimenti in tessuto o pelle sono selezionabili dalle Collezioni Cassina In contrasto alle morbide forme imbottite, la collezione è completata da un tavolino in acciaio inox in stile industrial.

DE A playful interlocking of shapes is the key to the first Cassina project by this Dutch designer. Soft Corners is a Tetris puzzle of soft shapes designed for versatility and functionality. Three types of ottomans – rectangular, low rectangular and an L-shaped square – can be easily assembled and adapted to any room in the home. From the living room to the bedroom, they offer seating, footrests or other options of use. Encapsulated in a basic geometric shape, these ottomans express energy and fresh insight through simple, multifunctional interlocking modules. Soft Corners is a product of the experimental work of Linde Freya Tangelder during her IN Residence experience in Turin, Italy. Thanks to the cultural support of Cassina, consistently committed to promoting shows and cultural initiatives, the designer had the opportunity to investigate the relationship between limited-edition collection design and larger-scale furniture production, and to craft a project perfectly balanced between the two. Revisiting a practice that was the true driver of Italian art during the Renaissance period, the Cassina Research and Development Centre – through this partnership – launched the Patronage project with the aim of pursuing innovative ideas and exploring new materials and production processes while supporting young talent. A commitment to innovation and excellence, in keeping with the Cassina DNA. Each Soft Corners piece has a structural wood core encased in upholstered foam rubber parts. An easy attachment system means all the components can be disassembled for repair or replacement as needed, in keeping with the Cassina LAB philosophy. The wood structure is made of plywood, the cushions in polyurethane that contains a percentage of polyols deriving from biological sources. Fabric or leather upholstery can be selected from the Cassina Collections. In contrast to the soft, padded shapes, an industrial style stainless-steel coffee table rounds out the collection.

FR Le premier projet de la designer néerlandaise pour Cassina se démarque par un enchevêtrement ludique de volumes. Soft Corners est un Tetris de formes douces caractérisé par la polyvalence et la fonctionnalité : trois types de poufs – rectangulaire, rectangulaire bas et carré en « L » – composés d'éléments librement assemblables et adaptés à toutes les pièces de la maison. Du salon à la chambre à coucher, ils peuvent se faire siège, repose-pieds ou meuble de complément passe-partout : leur géométrie élémentaire, qui exprime le dynamisme et la fraicheur par l'enchevêtrement de modules simples, recèle de nombreuses fonctions. Soft Corners est né de la recherche expérimentale menée par Linde Freya Tangelder lors de son expérience de résidence à Turin organisée avec IN Residence. Grâce au soutien culturel de Cassina, qui s'est toujours engagée à promouvoir des expositions et des initiatives culturelles, la designer a eu l'opportunité d'étudier le lien entre le design de collection en édition limitée et la production de meubles à plus grande échelle, et a créé un élément parfaitement à michemin entre les deux. Reprenant une pratique qui a été le véritable moteur des arts italiens à l'époque de la Renaissance, le Centre de Recherche et Développement de Cassina a lancé le projet Patronage, avec cette collaboration, en vue de trouver des idées novatrices et d'expérimenter de nouveaux matériaux et processus de fabrication, tout en soutenant de jeunes talents. Un engagement envers l'innovation et l'excellence, en cohérence avec l'ADN de Cassina. Chaque volume de Soft Corners a un cœur structurel en bois sur lequel des caoutchoucs souples rembourrés sont fixés de manière à permettre la désassemblabilité de tous les composants qui sont donc réparables ou remplaçables au fil du temps selon la philosophie de Cassina LAB. La structure est en multiplis, les coussins en bio-polyuréthane. Les revêtements en tissu ou en cuir peuvent être choisis parmi les collections Cassina. En contraste avec les formes rembourrées douces, la collection comprend également une table basse de style industriel en acier inoxydable.

Armchairs









EN Structure

· In plywood.
Cushions
· Polyurethane foam with a percentage of polyols deriving from biological sources and recycled PET wadding.
Upholstery
· In fabric or leather from the Cassina Collections.
Laminate base plate.

IT Struttura

· In legno multistrato.
Cuscini
· Poliuretano espanso a densità differenziata con una percentuale di polioli derivanti da fonti biologiche biologica, e ovatta di PET riciclato..
Rivestimento
· In tessuto e pelli delle Collezioni Cassina.
Piastra in laminato.

DE Gestell

· Aus Sperrholz.
Kissen
· Polsterung aus PU-Schaum mit unterschiedlicher Dichteverteilung, mit einem Anteil an pflanzlichen Polyolen, bezogen mit Polsterwatte aus recyceltem PET.
Bezug
· Aus Stoff und Leder der Cassina-Kollektionen.
Platte aus Laminat.

FR Structure

· En multiplis.
Coussins
· Polyuréthane à densité différenciée, d'origine partiellement biolo-gique, revêtue de PET recyclé et ouate de PET recyclé.
Revêtement
· En tissu ou cuir des Collections Cassina.
Plaque en stratifié.



507 01

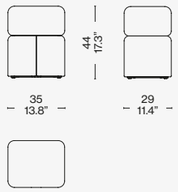

507 02

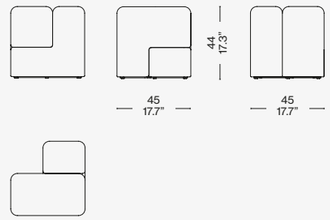

507 03

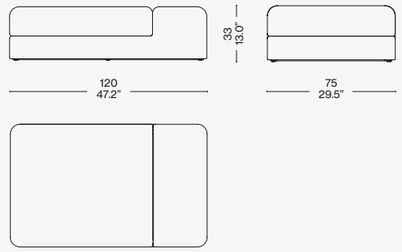

Scan the QR code to access all product information on the Cassina website.

Outdoor Armchairs

Cassina



3 FAUTEUIL GRAND CONFORT, GRAND MODÈLE, MÉRIDIENNE

Designed by **Le Corbusier, Pierre Jeanneret, Charlotte Perriand,** 1928 Produced **Cassina,** 2006

3 FAUTEUIL GRAND CONFORT, GRAND MODÈLE, MÉRIDIENNE

LC
PJ
CP

Cassina iMaestri Collection

Collection Le Corbusier®, Pierre Jeanneret®, Charlotte Perriand®

Designed by **Le Corbusier, Pierre Jeanneret, Charlotte Perriand,** 1928 Produced **Cassina,** 2006



Armchairs

With the various models of Fauteuil Grand Confort, grand modèle, the concept of modernity is expressed through the separation between the metal support frame and the upholstered elements. The loose cushions are set inside a painted or chrome-plated tubular steel cage that forms the primary support for the piece in all its variations from the armchair with armrest on one or both sides, to the two- and three-seat sofas. Over the years, Cassina has worked very closely with Charlotte Perriand, her daughter Pernette and the Fondation Le Corbusier to introduce new versions and finishes that, while reinterpreting the original design, remain faithful to its authentic nature.
These models are also available in an eco-friendly version. Thanks to a study conducted by Cassina LAB, a partnership between the Cassina Research and Development Center and the Poli.design consortium of the Politecnico University in Milan, the foam-fill parts, the padding in the cushions and the tubular structure are produced with sustainable materials and processes.

IT Con 3 Fauteuil Grand Confort, grand modèle la logica della modernità attua una separazione tra la struttura portante in metallo e gli elementi imbottiti, richiamando la relazione architettonica tra la struttura portante in cemento e gli elementi di tamponamento. In questo caso quattro cuscini, privi di legami, sono dispostiin una gabbia di tubi di acciaio verniciato o cromato che costituisce il supporto primario del mobile in ogni sua tipologia, dalla poltrona con bracciolo singolo o doppio ai divani a due o tre posti. Nel corso degli anni Cassina ha collaborato a stretto contatto con Charlotte Perriand, con la sua erede e con la Fondatiòn Le Corbusier per introdurre nuove versioni e finiture che pur reinterpretando il progetto originale ne rispettano pienamente l'autenticità. Tra queste spicca la variante 3 Fauteuil Grand Confort, grand modèle - outdoor, con struttura inacciaio inossidabile e cuscinature in poliuretano drenante a garantire massima durata e affidabilità in tutte le condizioni climatiche.

DE Bei den verschiedenen Modellen des Sessels Fauteuil Grand Confort, grand modèle wird die Logik der Moderne mit der Trennung von tragendem Gestell aus Metall und gepolsterten Elementen umgesetzt. Die Kissen sind ohne Befestigung in einem Rahmen aus lackierten oder verchromten Stahlprofilen angeordnet, der das Hauptgestell dieses ikonischen Sessels in allen seinen Ausführungen bildet, vom Sessel mit einer oder zwei Armlehnen bis zu den Zweisitzer- oder Dreisitzersofas. Im Laufe der Jahre hat Cassina eng mit Charlotte Perriand, ihrer Tochter Pernette und der Fondation Le Corbusier zusammengearbeitet, um neue Versionen und Oberflächen einzuführen, die zwar eine Neuinterpretation des Originalentwurfs darstellen, dessen Authentizität aber in jeder Hinsicht respektieren. Diese Modelle sind auch in einer umweltfreundlicheren Version erhältlich. Die Studien, die Cassina LAB, das Forschungs- und Entwicklungszentrum von Cassina, in Zusammenarbeit mit dem Kompetenzzentrum für Design Poli.Design des Polytechnikums Mailand durchgeführt hat, haben die Herstellung der geschäumten Elemente, der Kissenpolsterung und des Gestells aus Hohlprofil mit nachhaltigeren Materialien und Prozessen ermöglicht.

FR Avec les différents modèles du Fauteuil Grand Confort, grand modèle, la volonté de modernité inspire la séparation entre la structure porteuse en métal et les éléments rembourrés. Pour ces modèles, des coussins dissociés sont disposés dans une structure de tubes d'acier peint ou chromé. Elle constitue le support principal du meuble dans toutes ses déclinaisons, du fauteuil à accoudoir simple ou double aux canapés à deux ou trois places.
Au fil des ans, Cassina a travaillé en étroite collaboration avec Charlotte Perriand, sa fille Pernette et la Fondation Le Corbusier, pour proposer de nouvelles versions et finitions qui, tout en adaptant le projet original, respectent son authenticité. Ces modèles sont aussi disponibles dans une version écologique. Grâce à l'étude effectuée par Cassina LAB, une collaboration entre le Centre de recherche et de développement de Cassina et le Poli.design du Politecnico di Milano les éléments en mousse, le rembourrage des coussins et la structure tubulaire sont realisés avec des materiaux et un processus de production plus écologiques.



Mobilier de la Villa Church, Ville d'Avray, 1928 © Le Corbusier, Pierre Jeanneret, Charlotte Perriand /ADAGP. Source FLC/AChP

EN Structure

· Frame in tubular steel. Polished chrome, or painted finish in the colours shown on the price list. Cushion padding
· Polyurethane foam fill with polyurethane foam insert.
· Resin-treated polyester fibre batting laminated to fabric, or goose down in the feather version.
Upholstery
· Fabric or leather.
Seat frame
· In steel angle bar with elastic webbing, chrome-plated or painted in the colours shown on the price list.
Feet
· In plastic with black finish.

IT Struttura

· Telaio in tubolare d'acciaio. Finitura cromato lucido o verniciato nei colori indicati a listino.
Imbottitura cuscini
· Poliuretano schiumato con inserto in poliuretano espanso.
· Ovatta in fibra di poliestere resinata accoppiata con tela o piumino d'oca nella versione in piuma.
Rivestimento
· Tessuto o pelle.
Telaio seduta
· In acciaio profilato angolare, cromato o verniciato nei colori elencati a listino e dotato di cinghiatura elastica.
Piedino
· In materiale plastico con finitura nera.

DE Gestell

· Rahmen aus Hohlprofil aus Stahl. Oberfläche verchromt glänzend oder lackiert in den Farben nach Preisliste.
Polsterung Kissen
· PU-Schaum mit Einsatz aus PU-Hartschaum.
· Polsterwatte aus Polyesterharzfasern mit Stoffhülle oder mit Gänsedaunen in der Version mit Daunenfüllung.
Bezug
· Stoff oder Leder.
Rahmen Sitzfläche
· Aus Winkelprofil aus Stahl, verchromt oder in den Farben nach Preisliste, mit elastischen Riemen. Gleiter
· Aus Kunststoff mit schwarzer Oberfläche.

FR Structure

· Cadre en acier tubulaire. Finition chromé brillant ou peint dans les couleurs disponibles dans la liste des produits.
Rembourrage des coussins
· Polyuréthane injecté avec insert en mousse polyuréthane.
· Multicouche en ouate de fibre de polyester résinée et toile ou duvet d'oie dans la version en plume.
Revêtement
· Tissu ou cuir.
Cadre de l'assise
· En acier profilé angulaire, chromé ou peint dans les couleurs disponibles dans la liste de produits et équipé de sangles élastiques.
Embouts de pieds
· En matériau plastique, finition noir.

CERTIFIED PRODUCT Cassina Pro CERTIFIED PRODUCT

ONLY FOR THE VERSIONS
SHOWN ON THE PRICE LIST

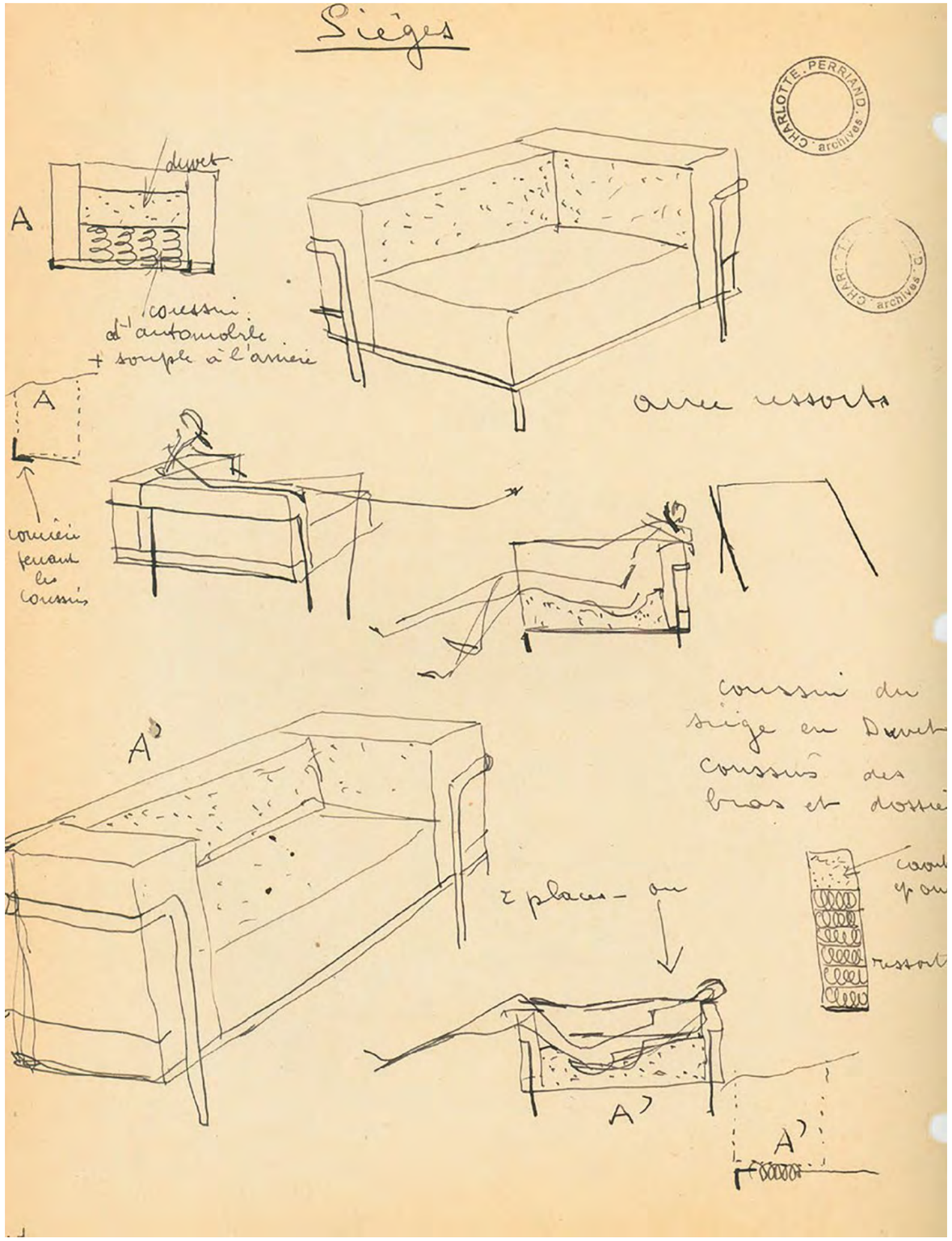

Étude de déclinaison du fauteuil Grand confort de Le Corbusier, Pierre Jeanneret, Charlotte Perriand.
Croquis de Charlotte Perriand © Archives Charlotte Perriand /ADAGP. Source AChP

003 B_/H_

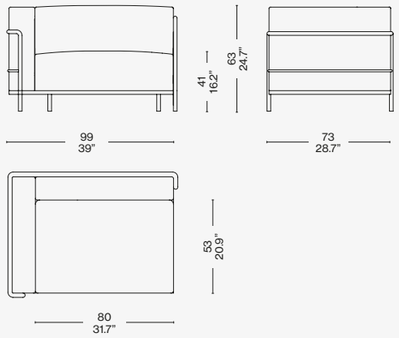

003 C_/L_

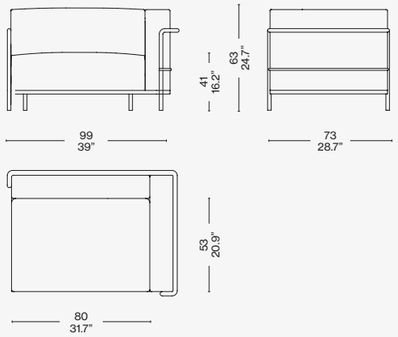

Identifying marks and production numbers

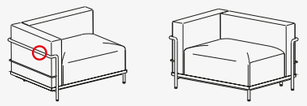

Cassina LC PJ CP N°..... Le Corbusier® Charlotte Perriand®

Scan the QR code to access all product information
on the Cassina website.

ARMCHAIRS

Armchairs



3 FAUTEUIL GRAND CONFORT, GRAND MODÈLE, DURABLE
Le Corbusier,
P. Jeanneret, C. Perriand



3 FAUTEUIL GRAND CONFORT, GRAND MODÈLE, DURABLE, 60
Le Corbusier, Pierre Jeanneret,
Charlotte Perriand



3 FAUTEUIL GRAND CONFORT, MÉRIDIENNE, DURABLE
Le Corbusier,
P. Jeanneret, C. Perriand



AEO
Paolo Deganello



8
Piero Lissoni



875
Ico Parisi



1 FAUTEUIL DOSSIER BASCULANT
Le Corbusier,
P. Jeanneret, C. Perriand



AKI
Toshiyuki Kita



BIKI
Toshiyuki Kita



CANTA
Toshiyuki Kita



ANTROPUS
Marco Zanuso



1 FAUTEUIL DOSSIER BASCULANT, 60
Le Corbusier, Pierre Jeanneret,
Charlotte Perriand



1 FAUTEUIL DOSSIER BASCULANT, UAM
Le Corbusier,
P. Jeanneret, C. Perriand



1 FAUTEUIL DOSSIER BASCULANT, VILLA CHURCH
Le Corbusier,
P. Jeanneret, C. Perriand



2 FAUTEUIL GRAND CONFORT, PETIT MODÈLE
Le Corbusier,
P. Jeanneret, C. Perriand



AUCKLAND
Jean Marie Massaud



BACK-WING ARMCHAIR
Patricia Urquiola



CAPITOL COMPLEX ARMCHAIR
Hommage à Pierre Jeanneret



CORNARO ARMCHAIR
Carlo Sarpa



2 FAUTEUIL GRAND CONFORT, PETIT MODÈLE, DURABLE
Le Corbusier,
P. Jeanneret, C. Perriand



2 FAUTEUIL GRAND CONFORT, PETIT MODÈLE, DURABLE, 60
Le Corbusier, Pierre Jeanneret,
Charlotte Perriand



3 FAUTEUIL GRAND CONFORT, GRAND MODÈLE
Le Corbusier,
P. Jeanneret, C. Perriand



3 FAUTEUIL GRAND CONFORT, GRAND MODÈLE MÉRIDIENNE
Le Corbusier, Pierre Jeanneret,
Charlotte Perriand



DODO
Toshiyuki Kita



DUDET ARMCHAIR
Patricia Urquiola



DUC-DUC
Mario Bellini



ESOSOFT ARMCHAIR
Antonio Citterio



FELTRI
Gaetano Pesce



KANGAROO
Hommage à Pierre Jeanneret



LADY
Marco Zanuso



MARALUNGA ARMCHAIR
Vico Magistretti



MARALUNGA 50
Vico Magistretti



MET
Piero Lissoni



MON-CLOUD ARMCHAIR
Patricia Urquiola



OMBRA
Charlotte Perriand



P22
Patrick Norguet



PRIVÉ
Philippe Starck



RED AND BLUE
Gerrit Thomas Rietveld



BLACK RED AND BLUE
Gerrit Thomas Rietveld



SORIANA
Afra & Tobia Scarpa



SORIANA DENIM CRAFTED BY ROY ROGER'S®
Afra & Tobia Scarpa



SOMEWHERE EL-S
Philippe Starck



TAMBUROUND ARMCHAIR
Barber Osgerby



TRE PEZZI
Franco Albini



UTRECHT
Gerrit Thomas Rietveld



UTRECHT XL
Gerrit Thomas Rietveld



UTRECHT BABY
Gerrit Thomas Rietveld



VOLAGE EX—S
Philippe Starck



WINK
Toshiyuki Kita



WOODLINE
Marco Zanuso

Chaise longue



4 CHAISE LONGUE À RÉGLAGE CONTINU, 60
Le Corbusier, Pierre Jeanneret, Charlotte Perriand



TOKYO CHAISE LONGUE
Charlotte Perriand



4 CHAISE LONGUE À RÉGLAGE CONTINU, DURABLE
Le Corbusier, Pierre Jeanneret, Charlotte Perriand



4 CHAISE LONGUE À RÉGLAGE CONTINU, NOIRE, DURABLE
Le Corbusier, P. Jeanneret, C. Perriand



CHAISE LONGUE INDOCHINE
Charlotte Perriand

Benches



ACUTE
Rodolfo Dordoni



CIVIL BENCH
Hommage à Pierre Jeanneret



COTONE SLIM PANCA
Ronan & Erwan Bouroullec



DRESS-UP!
Rodolfo Dordoni



MODULAR IMAGINATION
Virgil Abloh



PRIVÉ
Philippe Starck



RUUNA POUF
Patricia Urquiola



ESOSOFT
Antonio Citterio



MON-CLOUD
Patricia Urquiola



REFOLO
Charlotte Perriand



VOLAGE EX-S NIGHT
Philippe Starck



SOMEWHERE EL-S
Philippe Starck



SOFT CORNERS
Philippe Starck



TAMBUROUND
Barber Osgerby



RUUNA
Patricia Urquiola



SOMEWHERE EL-S
Philippe Starck



VOLAGE
Philippe Starck

Poufs



8
Piero Lissoni



2 OTTOMANE
Le Corbusier,
P. Jeanneret, C. Perriand



2 OTTOMANE, DURABLE
Le Corbusier,
P. Jeanneret, C. Perriand

Outdoor Armchairs



CARLOTTA
Afra & Tobia Scarpa



DALILA
Gaetano Pesce

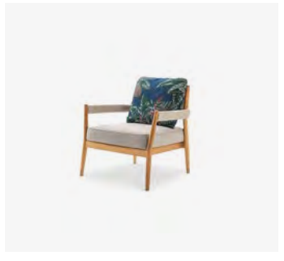

DINE OUT
Rodolfo Dordoni



ELORO OUTDOOR
Rodolfo Dordoni



1 FAUTEUIL DOSSIER BASCULANT, OUTDOOR
Le Corbusier, P. Jeanneret, C. Perriand



3 FAUTEUIL GRAND CONFORT, GRAND MODÈLE, OUTDOOR
Le Corbusier, Pierre Jeanneret, Charlotte Perriand



3 FAUTEUIL GRAND CONFORT, MERIDIENNE, OUTDOOR
Le Corbusier, Pierre Jeanneret, Charlotte Perriand



ESOSOFT ARMCHAIR OUTDOOR
Antonio Citterio



FENC-E NATURE
Philippe Starck



NOVETRENTA
Patricia Urquiola



TRAMPOLINE LOVEBED
Patricia Urquiola



VIDALENTA
Patricia Urquiola



UTRECHT XL OUTDOOR
Gerrit Thomas Rietveld



VIDALENTA
Patricia Urquiola

Outdoor Poufs



SAIL OUT OTTOMAN
Rodolfo Dordoni



SAIL OUT POUF
Rodolfo Dordoni

Outdoor Sunbeds



ESOSOFT SUNBED
Antonio Citterio



LIE OUT
Rodolfo Dordoni



TRAMPOLINE SUNBED
Patricia Urquiola

LOW & SIDE TABLES

Low tables

Cassina



10 TABLE EN TUBE BASSE

Designed by **Le Corbusier, Pierre Jeanneret, Charlotte Perriand,** 1928 Produced **Cassina,** 1985

10 TABLE EN TUBE BASSE

LC
PJ
CP

Cassina iMaestri Collection

Collection Le Corbusier®, Pierre Jeanneret®, Charlotte Perriand®

Designed by **Le Corbusier, Pierre Jeanneret, Charlotte Perriand,** 1928 Produced **Cassina,** 1985

Adaptation de Charlotte Perriand pour Cassina en 1984



Le Corbusier, Charlotte Perriand and Pierre Jeanneret exhibited the first version of this table in 1929 at the Salon d'Automne [Autumn Salon] in Paris as part of the "Équipement Intérieur d'une Habitation" [Interior Home Furnishings] stand. The table, in its original size, which was originally presented as a writing desk, was revisited by Perriand in 1984, and relaunched by Cassina one year later, offering new features to keep pace with contemporary needs. The minimalist design of the frame is revealed in the uniqueness of the chrome finish on the tubular steel uprights and the coloured lacquer finish on the crosspieces. The series includes tables and low tables, in square and rectangular formats, with top in clear, textured or tinted thermoformed glass and painted trim in the various shades of the Le Corbusier colour palette.

IT Le Corbusier, Charlotte Perriand e Pierre Jeanneret espongono la prima versione di questo tavolo al Salon d'Automne di Parigi, nel 1929, all'interno dell'allestimento "Equipement Intérieur d'une Habitation". Il modello, che nelle misure originarie era presentato con funzione di scrittoio, fu rivisitato dalla Perriand nel 1984 e rieditato con Cassina l'anno successivo per offrire nuove varianti in linea con le necessità d'uso della modernità. Il design essenziale della struttura portante si rivela nell'unicità nel trattamento cromato dei ritti tubolari in acciaio e nella laccatura colorata sui traversi. La serie include i tavoli e i tavoli bassi di forma quadrata e rettangolare, con piano in cristallo, vetro stampato o termoformato colorato e verniciatura disponibile nei diversi colori della palette di Le Corbusier.

DE Le Corbusier, Charlotte Perriand und Pierre Jeanneret präsentierten die erste Version dieses Tischs 1929 im Salon d'Automne in Paris als Teil der Ausstellung "Equipement Intérieur d'une Habitation". Das Modell, das in seinen Originalmaßen als Schreibtisch diente, wurde von Charlotte Perriand 1984 überarbeitet und im folgenden Jahr von Cassina neu aufgelegt, um neue Varianten zu bieten und die Anforderungen einer Verwendung in der modernen Zeit zu erfüllen. Das essentielle Design des tragenden Gestells offenbart seine Einzigartigkeit in der Verchromung der aufrechten Hohlprofile aus Stahl und der farbigen Lackierung der Querstreben. Zur Serie gehören auch die quadratischen oder rechteckigen Tische und Beistelltische mit einer Tischplatte aus Kristallglas, Gussglas oder thermogeformtem Buntglas und Lackierung in den verschiedenen Farben der Farbpalette Le Corbusier.

FR Le Corbusier, Charlotte Perriand et Pierre Jeanneret exposent la première version de cette table au Salon d'Automne de Paris en 1929, dans le cadre de l'installation « Équipement Intérieur d'une Habitation ». Le modèle, qui dans sa taille originale était présenté comme un bureau, a été réinterprété par Perriand en 1984 et réédité avec Cassina l'année suivante pour proposer de nouvelles variantes adaptées aux besoins contemporains. Le design tout à fait unique de la structure portante se révèle dans le traitement chromé des montants tubulaires en acier et dans le laquage coloré des traverses. La série comprend les tables carrées et les tables basses de forme carrée et rectangulaire, avec plateau disponible en cristal, verre imprimé ou coulé et la peinture disponible dans les différentes couleurs de la palette de Le Corbusier.



Équipement intérieur d’une habitation, Salon d’Automne, 1929 Paris © Le Corbusier, Pierre Jeanneret, Charlotte Perriand / Photo J. Collas /ADAGP. Source AChP

EN Legs/Frame

· In tubular steel with polished chrome finish.
· Frame in steel angle bar, painted in the colours shown on the price list.
Top
· In clear glass, textured glass or tinted thermoformed glass.
· Top supports in black rubber.
Feet
· In polished chrome-plated steel, with felt pads.

IT Gambe/Telaio

· Gambe in tubolare d’acciaio finitura cromata lucida.
· Telaio in profilato d’acciaio verniciato nei colori elencati a listino. Piano
· In cristallo trasparente o vetro stampato o termoformato colorato.
· Supporti piano in gomma di colore nero.
Piedini
· In acciaio cromato lucido dotati di feltrini.

DE Beine/Rahmen

· Beine aus Hohlprofil aus Stahl, Oberfläche verchromt glänzend. · Rahmen aus Stahlprofil mit Lackierung in den Farben nach Preisliste.
Tischplatten
· Klarglas, Gussglas oder heißverformtem Buntglas.
· Auflager Tischplatte aus schwarzem Kunststoff.
Gleiter
· Stahl glänzend verchromt, mit Filzbelag.

FR Pieds/Cadre

· Pieds en acier tubulaire finition chrome poli.
· Cadre en profilé d’acier, peint dans les couleurs disponibles dans la liste des produits.
Plateau
· En cristal transparent ou en verre imprimé ou thermoformé coloré.
· Supports plateau en caoutchouc noir.
Embouts de pieds
· En acier chromé poli avec des patins en feutre.

010 1_

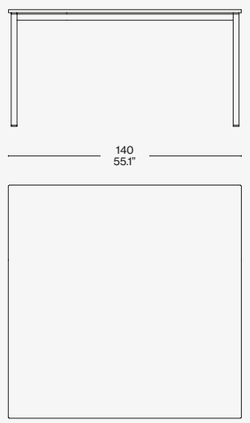

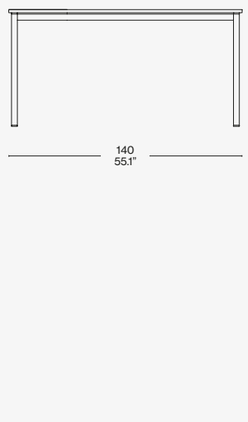

010 2_ / 010 7_

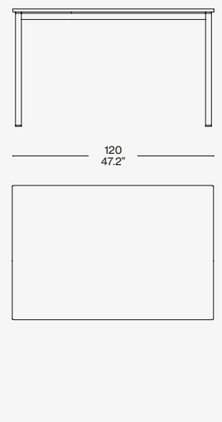

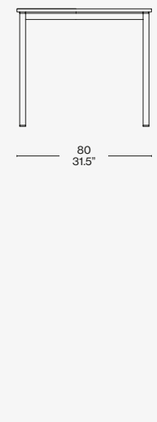

010 3_

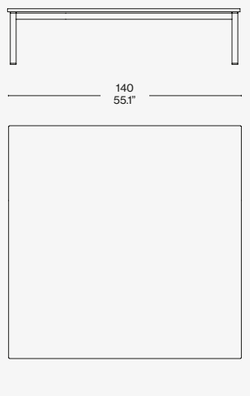

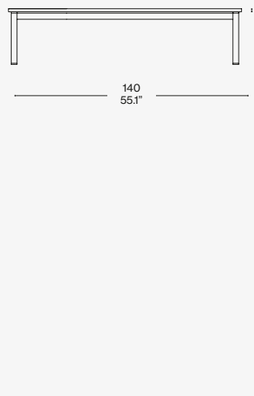

010 4_ / 010 9_

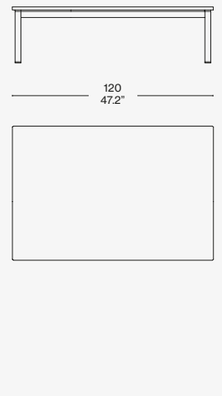

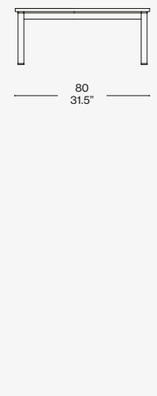

010 5_ / 010 0_

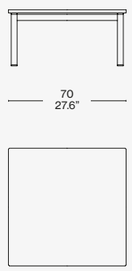

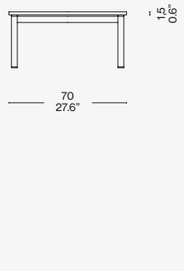

Scan the QR code to access all product information on the Cassina website.

TOTAL LOOK SUGGESTIONS



MEX CUBE
fortuny (F) blu notte

CUSHIONS
fortuny (F): blu notte,
carta da zucchero, cemento

4 CHAISE LONGUE À REGLAGE CONTINU
black leather,
chrome structure

10 TABLE EN TUBE BASSE
clear glass top

SAHARA MIDGRID
grigio ghiacio

DOMO FLOOR
black

GHOST WALL
comfort













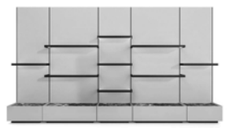



10 TABLE EN TUBE BASSE, GRAND MODÈLE

Designed by **Le Corbusier, Pierre Jeanneret, Charlotte Perriand,** 1928 Produced **Cassina,** 1985



COVER
10 TABLE EN TUBE BASSE, GRAND MODÈLE coffee table, amber colored glass. SAHARA GRID rug.

TOP
10 TABLE EN TUBE BASSE, GRAND MODÈLE coffee table, amber colored glass.
2 FAUTEUIL GRAND CONFORT, PETIT MODÈLE, TROIS PLACES, DURABLE sofas, light blue enameled frame, Francoforte 13F103. SAHARA GRID, rug.
Accessories SILVAN, vase.

10 TABLE EN TUBE BASSE, GRAND MODÈLE

LC
PJ
CP

Cassina iMaestri Collection

Collection Le Corbusier®, Pierre Jeanneret®, Charlotte Perriand®

Designed by **Le Corbusier, Pierre Jeanneret, Charlotte Perriand,** 1928 Produced **Cassina,** 1985

Adaptation de Charlotte Perriand pour Cassina en 1984

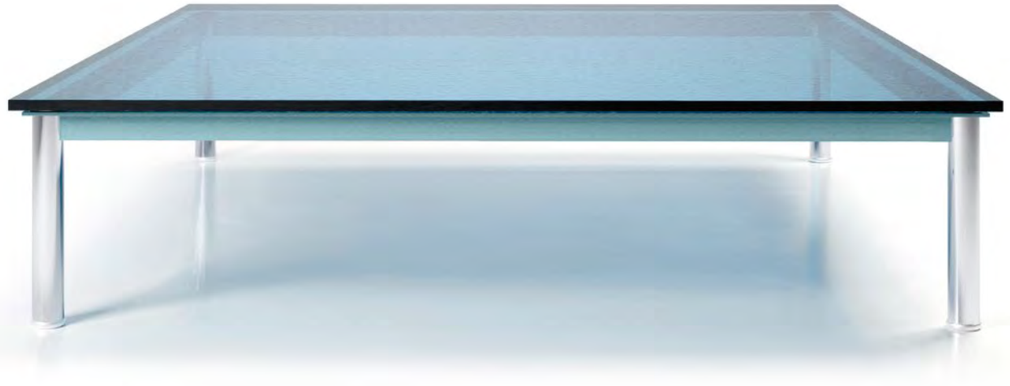

Le Corbusier, Charlotte Perriand and Pierre Jeanneret exhibited the first version of this table in 1929 at the Salon d'Automne [Autumn Salon] in Paris as part of the "Équipement Intérieur d'une Habitation" [Interior Home Furnishings] stand. The table, in its original size, which was originally presented as a writing desk, was revisited by Perriand in 1984, and relaunched by Cassina one year later, offering new features to keep pace with contemporary needs. The minimalist design of the frame is revealed in the uniqueness of the chrome finish on the tubular steel uprights and the coloured lacquer finish on the crosspieces. The series includes tables and low tables, in square and rectangular formats, with top in clear, textured or tinted thermoformed glass and painted trim in the various shades of the Le Corbusier colour palette.

IT Le Corbusier, Charlotte Perriand e Pierre Jeanneret espongono la prima versione di questo tavolo al Salon d'Automne di Parigi, nel 1929, all'interno dell'allestimento "Equipement Intérieur d'une Habitation". Il modello, che nelle misure originarie era presentato con funzione di scrittoio, fu rivisitato dalla Perriand nel 1984 e rieditato con Cassina l'anno successivo per offrire nuove varianti in linea con le necessità d'uso della modernità. Il design essenziale della struttura portante si rivela nell'unicità nel trattamento cromato dei ritti tubolari in acciaio e nella laccatura colorata sui traversi. La serie include i tavoli e i tavoli bassi di forma quadrata e rettangolare, con piano in cristallo, vetro stampato o termoformato colorato e verniciatura disponibile nei diversi colori della palette di Le Corbusier.

DE Le Corbusier, Charlotte Perriand und Pierre Jeanneret präsentierten die erste Version dieses Tischs 1929 im Salon d'Automne in Paris als Teil der Ausstellung "Equipement Intérieur d'une Habitation". Das Modell, das in seinen Originalmaßen als Schreibtisch diente, wurde von Charlotte Perriand 1984 überarbeitet und im folgenden Jahr von Cassina neu aufgelegt, um neue Varianten zu bieten und die Anforderungen einer Verwendung in der modernen Zeit zu erfüllen. Das essentielle Design des tragenden Gestells offenbart seine Einzigartigkeit in der Verchromung der aufrechten Hohlprofile aus Stahl und der farbigen Lackierung der Querstreben. Zur Serie gehören auch die quadratischen oder rechteckigen Tische und Beistelltische mit einer Tischplatte aus Kristallglas, Gussglas oder thermogeformtem Buntglas und Lackierung in den verschiedenen Farben der Farbpalette Le Corbusier.

FR Le Corbusier, Charlotte Perriand et Pierre Jeanneret exposent la première version de cette table au Salon d'Automne de Paris en 1929, dans le cadre de l'installation « Équipement Intérieur d'une Habitation ». Le modèle, qui dans sa taille originale était présenté comme un bureau, a été réinterprété par Perriand en 1984 et réédité avec Cassina l'année suivante pour proposer de nouvelles variantes adaptées aux besoins contemporains. Le design tout à fait unique de la structure portante se révèle dans le traitement chromé des montants tubulaires en acier et dans le laquage coloré des traverses. La série comprend les tables carrées et les tables basses de forme carrée et rectangulaire, avec plateau disponible en cristal, verre imprimé ou coulé et la peinture disponible dans les différentes couleurs de la palette de Le Corbusier.



Équipement intérieur d’une habitation, Salon d’Automne, 1929 Paris © Le Corbusier, Pierre Jeanneret, Charlotte Perriand / Photo J. Collas /ADAGP. Source AChP

EN Legs/Frame

· In tubular steel with polished chrome finish.
· Frame in steel angle bar, painted in the colours shown on the price list.
Top
· In clear glass, textured glass or tinted thermoformed glass.
· Top supports in black rubber.
Feet
· In polished chrome-plated steel, with felt pads.

IT Gambe/Telaio

· Gambe in tubolare d’acciaio finitura cromata lucida.
· Telaio in profilato d’acciaio verniciato nei colori elencati a listino. Piano
· In cristallo trasparente o vetro stampato o termoformato colorato.
· Supporti piano in gomma di colore nero.
Piedini
· In acciaio cromato lucido dotati di feltrini.

DE Beine/Rahmen

· Beine aus Hohlprofil aus Stahl, Oberfläche verchromt glänzend. · Rahmen aus Stahlprofil mit Lackierung in den Farben nach Preisliste.
Tischplatten
· Klarglas, Gussglas oder heißverformtem Buntglas.
· Auflager Tischplatte aus schwarzem Kunststoff.
Gleiter
· Stahl glänzend verchromt, mit Filzbelag.

FR Pieds/Cadre

· Pieds en acier tubulaire finition chrome poli.
· Cadre en profilé d’acier, peint dans les couleurs disponibles dans la liste des produits.
Plateau
· En cristal transparent ou en verre imprimé ou thermoformé coloré.
· Supports plateau en caoutchouc noir.
Embouts de pieds
· En acier chromé poli avec des patins en feutre.

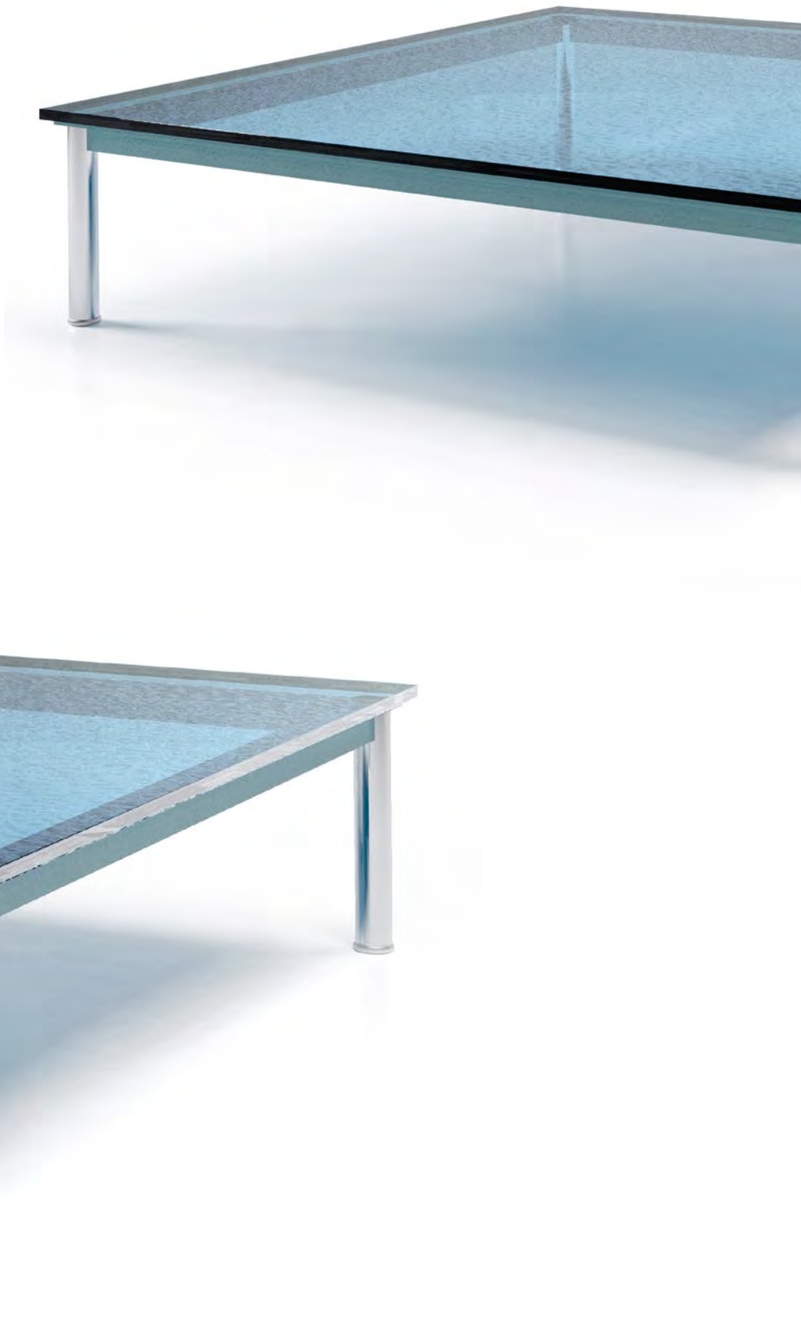

010 1_

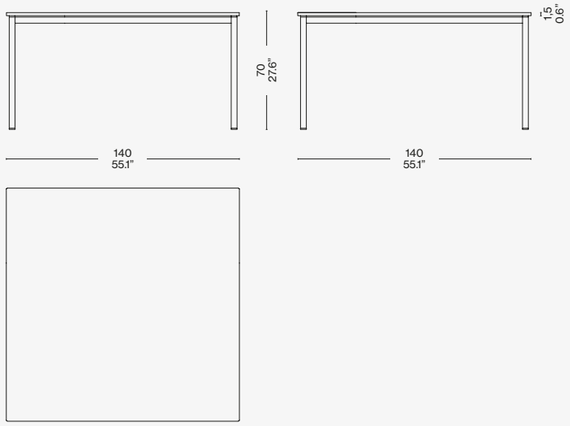

010 2_ / 010 7_

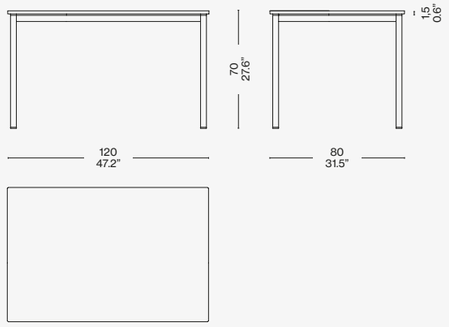

010 3_

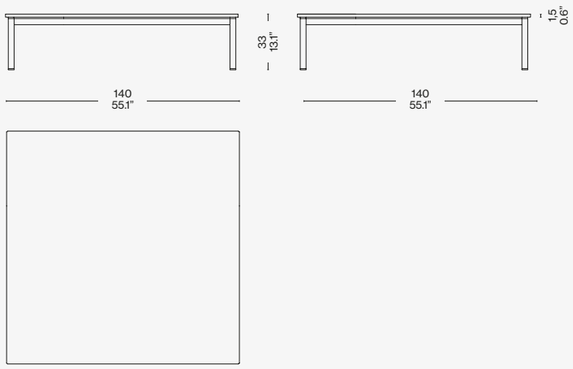

010 4_ / 010 9_

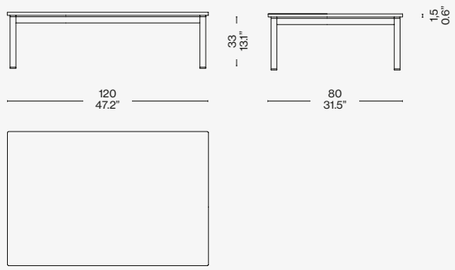

010 5_ / 010 0_

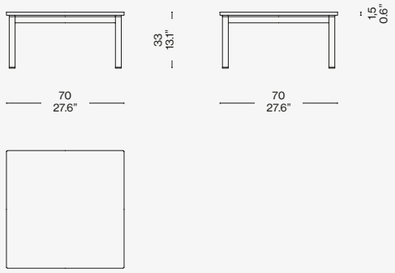

Scan the QR code to access all product information
on the Cassina website.


Cassina
Shiro Kuramata
ACCORDO
Designed by **Charlotte Perriand,** 1985 Produced **Cassina,** 2009



COVER
ACCORDO low tables, glossy laquered LP 303 - LP 327. SORIANA sofa, glossy China red (RAL 3016) structure, Luxor 13L023. ATACAMA 3 rug, carta da zucchero.

TOP
ACCORDO coffee tables, glossy lacquered LP 303 - LP 327. SORIANA sofas, glossy red China (RAL 3016) structure, Luxor 13L023. SORIANA armchairs, glossy red China (RAL 3016) structure, Luxor 13L030. CONSTANTIN coffee table.

ACCORDO

CP

Cassina iMaestri Collection

Designed by **Charlotte Perriand,** 1985 Produced **Cassina,** 2009



This low table, with its audacious sculptural look, was designed by Charlotte Perriand on the occasion of the retrospective exhibition of her works held at the Musée des Arts Décoratifs in Paris in 1985. Originally intended as a one-off, this was among Perriand's last works. When it joined the Cassina portfolio, Accordo was only available in a black lacquer finish. Today, as fresh-looking as it was when first launched, the colour options include China red and marron glacé. Placing several of these tables together creates highly impactful geometric compositions that play on their proportions to conjure a unique sense of suspension. These clean-cut and visually dynamic shapes can fulfil a number of interpretations in grand style, enabling the object itself to become a centre of attraction.

IT Un tavolo basso dalla forma audace e scultorea, realizzato da Charlotte Perriand in occasione dell'esposizione retrospettiva che il Musée des Arts Décoratifs le dedicò nel 1985. Presentato come esemplare unico, tra le ultime opere dell'architetto e designer francese, il pezzo originale fu inizialmente rieditato da Cassina nella sola finitura laccata nera, cui oggi si aggiungono nuove colorazioni brillanti tra cui il rosso Cina e il marron glacé, a riconferma dell'anima sempre attuale e moderna del pezzo. L'abbinamento tra più tavolini offre la possibilità di creare sistemi geometrici di grande impatto, che enfatizzano le proporzioni creando un'inedita sensazione di sospensione. Le forme nitide e visivamente dinamiche si prestano alle varie interpretazioni con estrema fruibilità, trasformando l'oggetto in un fulcro primario di aggregazione e convivio.

DE Ein niedriger Tisch mit kühner, skulpturenhafter Form, den Charlotte Perriand anlässlich der ihr gewidmeten retrospektiven Ausstellung des Musée des Arts Décoratifs im Jahre 1985 entwarf. Der Tisch, der zu den letzten Werken der französischen Architektin und Designerin zählt, wurde als Unikat präsentiert. Das Original wurde anfänglich von Cassina neu aufgelegt, jedoch nur mit schwarz lackiertem Finish, zu dem sich heute neue, glänzende Farben wie China-Rot und Marron Glacé gesellen, als weitere Bestätigung für das stets aktuelle und zeitgemäße Wesen des Stücks. Die Kombination mehrerer Tischchen bietet die Gelegenheit, geometrische Systeme mit großer Wirkung zu schaffen, die die Proportionen unterstreichen und ein völlig neues Gefühl der Schwerelosigkeit erzeugen. Die klaren, visuell dynamischen Formen, bieten sich für unterschiedliche Interpretationen mit extremer Nützlichkeit an und verwandeln das Objekt in einen primären Mittelpunkt für Zusammenkunft und Gastmahle.

FR Une table basse à la forme audacieuse et sculpturale, réalisée par Charlotte Perriand à l'occasion de l'exposition rétrospective du Musée des Arts Décoratifs. La pièce originale, présentée en tant qu'exemplaire unique parmi les dernières œuvres de cette architecte et designer française, a d'abord été rééditée par Cassina dans une finition laquée noire, à laquelle s'ajoutent aujourd'hui de nouvelles couleurs, dont le rouge de Chine et le marron glacé, pour réaffirmer l'âme toujours actuelle et moderne de ce produit. La combinaison de plusieurs tables entre elles offre la possibilité de créer des systèmes géométriques et met l'accent sur les proportions en créant une sensation de suspension inédite. Les formes nettes et visuellement dynamiques se prêtent aux différentes interprétations avec une extrême facilité d'utilisation, en transformant cet objet en un centre de convivialité.



520 01-13

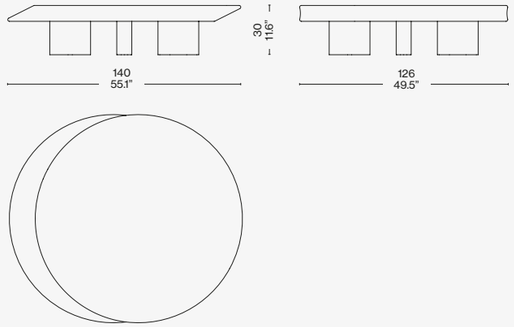

Identifying marks and production numbers

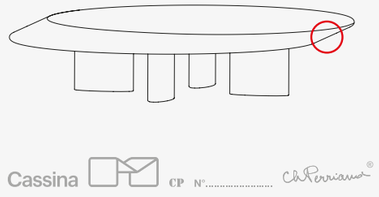

EN Top

· Wood particles panel (MDF). Finishing lacquer (colours as per pricelist).
Legs
· Wood particles panel (MDF). Finishing matt black lacquer.
Feet
· Adhesive felt pad.

IT Piano

· Pannello di particelle di legno (MDF). Finitura laccatura nei colori indicati a listino.
Gambe
· Pannello di particelle di legno (MDF). Finitura laccatura colore nero opaco.
Appoggi a terra
· In feltro adesivo.

DE Tischplatte

· Spanplatte (MDF). Finish Lackierung in den Farben laut Preisliste.
Beine
· Spanplatte (MDF). Finish mattschwarze Lackierung.
Bodenauflagen
· Filzaufkleber.

FR Plateau

· Panneau de particules de bois (MDF). Finition laquage dans les couleurs indiquées sur la liste des prix.
Pieds
· Panneau de particules de bois (MDF). Finition laquage couleur noir mat.
Appuis au sol
· En feutre adhésif.

Scan the QR code to access all product information on the Cassina website.



BOWY SOFA
ortigia (L) cactus

CUSHIONS
ortigia (L): cactus, amande, argent

UTRECHT
lincoln (L) zafferano

RONDOS
natural oak

ACCORDO
lacquer black

BOLLICOSA
black structure marbled glass

ARAL
naturale

SOFT CORNER
ortigia (L) cenere












SENGU BOLD
eremo (E) beige

CUSHIONS
eremo (E): beige, petrolio mosaic frame calabrone

KANGAROO
natural oak + canna india

ACCORDO
marron

RONDOS
natural oak + grigio carnico top

POLYSHAPE
blue

SAHARA GRID
grigio argilla

SOFT CORNER
lincoln (L) zafferano

TABOURET
natural oak and black oak structure











TOTAL LOOK SUGGESTIONS



MONCLOUD
look (L) bianco

CUSHIONS
look (L) bianco, lincoln (L) vinaccia

ACCORDO
marron glacé

TAMBUROUND
lincoln (L) vinaccia, polvere structure

NUVOLA ROSSA
black beechwood

AWKWARD LIGHT
black structure

ATACAMA 3
carta da zucchero

9
grigio carnico marble base, black frame






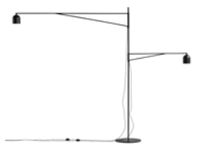




Cassina
BOBOLI
Designed by **Rodolfo Dordoni,** 2019



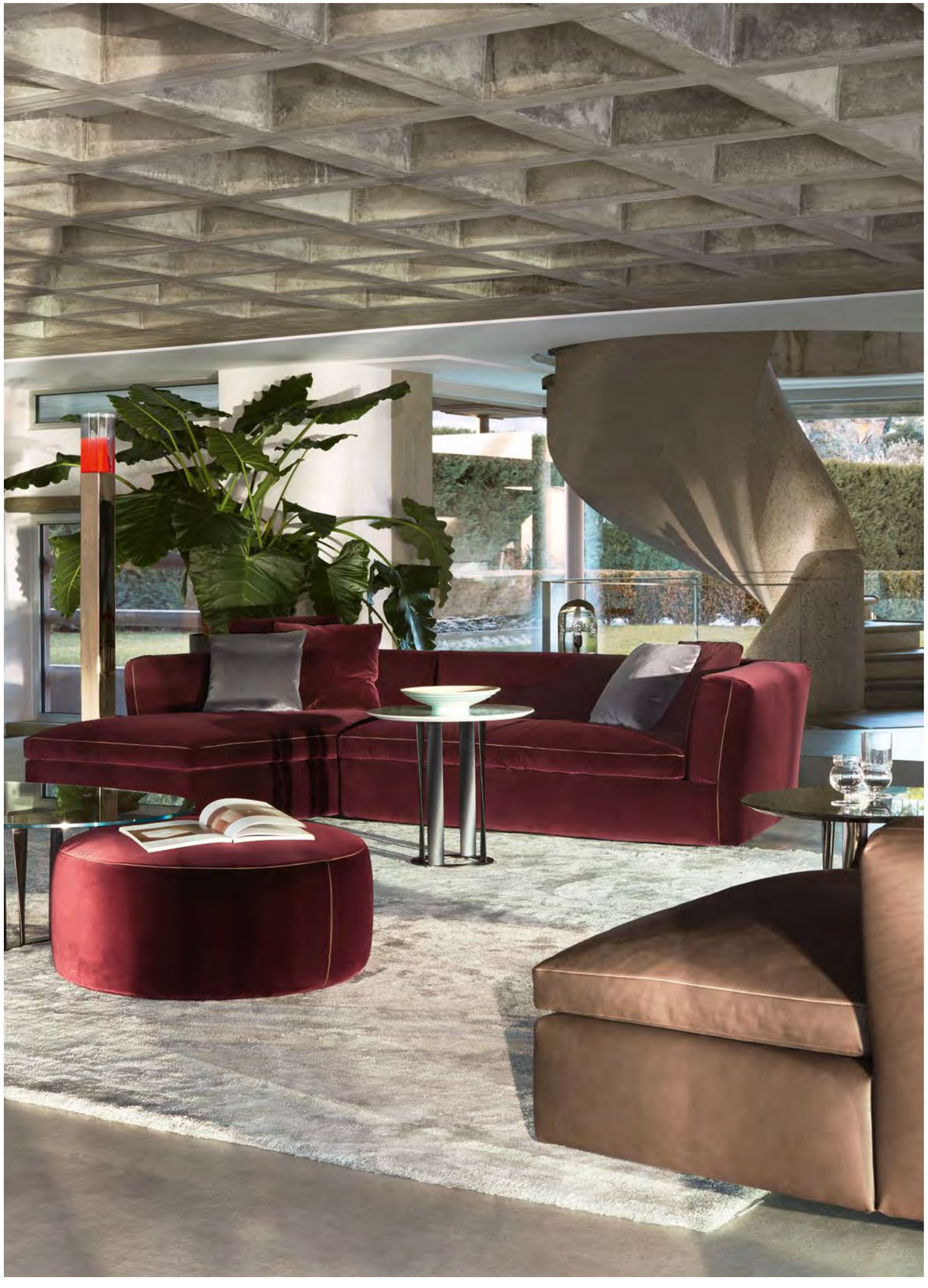



COVER
BOBOLI low table, mat black painted base, anthracite grey top. DRESS-UP! Sofa, Look 13L021. LAB LIGHT, Karakter. Rug IN TOUCH grigio ghiaccio.

PREVIOUS PAGE
BOBOLI low table, mat black painted base, anthracite grey top. DRESS-UP! sofa and ottoman, Look 13L021. CAPITOL COMPLEX ARMCHAIR, oak stained black, Osaka 13O036. VELIERO bookcase, ashwood stained black.

TOP AND LEFT
BOBOLI low tables, gunmetal grey chromium-plated base and mat black painted base, anthracite grey and Calacatta marble top. DRESS-UP! sofa and ottoman, Ortigia 13L654, leather Naturale ZZ 13Z367.

BOBOLI

Designed by **Rodolfo Dordoni,** 2019

The Boboli table is characterised by its geometrically ordered lines, where the structural challenge facing Cassina was to ensure the stability of the slim-line twisted uprights that form the base. These uprights, both load-bearing and decorative, pay homage to the canons of the classical Italian garden, where plants were often trained vertically. The sinuous form of these aluminium legs confer a sculptural look to the design, where rigour and imagination come together to challenge the limits and the very nature of the material from which they are made. Today the family expands with a a new collection of side tables, coffee tables and a console, all available in a wide range of finishes and sizes.



IT Il tavolo Boboli si distingue per le sue geometrie architettonicamente ordinate, in cui la grande sfida costruttiva portata a termine da Cassina risiede nella capacità di rendere stabili le sottili barre elicoidali a sostegno della struttura. Elementi non solo portanti ma anche estetici, che rendono omaggio ai classici giardini all'italiana evocando lo sviluppo verticale della vegetazione. Il movimento sinuoso delle doghe di alluminio ritorto conferisce al design un effetto scultoreo di grande fascino stilistico, dove rigore e fantasia si alleano per sfidare i limiti e la natura della materia. Oggi la famiglia si espande con una nuova collezione di tavolini di servizio, tavolini bassi e un tavolo consolle. I tavoli sono disponibili in una vasta gamma di finiture e dimensioni.

DE Der Tisch Boboli hebt sich durch seine architektonisch geordneten Geometrien hervor. Die große bauliche Herausforderung, die Cassina zur Vollendung geführt hat, besteht in der Fähigkeit, den schmalen geschraubten Stangen Stabilität zu verleihen. Sie sind nicht nur tragende, sondern auch ästhetische Elemente, die auf senkrecht hochwachsende Vegetation verweisen, eine Hommage an die klassischen Gärten im italienischen Stil. Die kurvige Bewegung der gewundenen Aluminiumlatten verleiht dem Design einen bildhauerischen Effekt mit starker stilistischer Faszination. Strenge und Phantasie vereinen sich, um die Grenzen und die Natur der Materie herauszufordern. Die Familie bekommt Zuwachs durch eine neue Kollektion mit Beistelltischen, niedrigen Tischchen und einem Konsolentisch. Die Tische sind in einer umfangreichen Auswahl an Finish-Versionen und Maßen erhältlich.

FR La table Boboli se distingue par ses formes géométriques architecturalement ordonnées, et pour lesquelles le grand défi de construction relevé par Cassina réside dans sa capacité à stabiliser les fines barres hélicoïdales qui soutiennent la structure. Des éléments qui ne sont pas seulement portants mais aussi esthétiques, et qui rendent hommage aux jardins classiques à l'italienne en évoquant le développement de la végétation à la verticale. Le mouvement sinueux des lattes d'aluminium torsadé donne au design un effet sculptural de grand charme stylistique, où la rigueur et la fantaisie s'allient pour défier les limites et la nature de la matière. Aujourd'hui, la famille s'agrandit avec une nouvelle collection de tables de service, de tables basses et d'une table console. Les tables sont disponibles dans une large gamme de finitions et de dimensions.

Low and Side Tables

EN Top

· Back-lacquered extra-clear tempered glass. Colours as per pricelist.
· Veneered MDF panels. Finishing as per pricelist.
· Marble surface with transparent polyester finish. Variations as per pricelist.
Lower level
· Lower level in matte black MDF.
Base
· Steel and aluminium alloy sheet. Finish glossy chrome-plated or coating. Colours as per pricelist.
Supports
· Black plastic.

IT Piano

· Cristallo extrachiaro temperato retrolaccato secondo i colori indicati a listino.
· Pannello MDF impiallacciato e nelle finiture indicate a listino.
· Piano in marmo, finitura poliestere trasparente nelle varianti indicate a listino.
Sottopiano
· Sottopiano in MDF laccato nero opaco.
Base
· Lamiera di acciaio e lega di alluminio estruso. Finitura cromatura lucida o verniciatura nei colori indicati a listino.
Appoggi a terra
· In materiale plastico di colore nero.

DE Platte

· Rückseitig lackiertes, gehärtetes, extraklares Kristallglas mit den in der Preisliste angegebenen Farben.
· Furnierte MDF-Platte in den in der Preisliste angegebenen Finishlösungen.
· Marmorplatte, transparentes Polyesterfinish in den in der Preisliste angegebenen Varianten.
Unterbauplatte
· Mattschwarz lackierte Unterbauplatte aus MDF.
Gestell
· Stahlblech und stranggepresste Aluminiumlegierung. Finish Glanzverchromung oder lackierung in den in der Preisliste angegebenen Farben.
Bodenauflagen
· Aus schwarzem Kunststoffmaterial.

FR Plateau

· Verre extra-clair trempé, laqué au verso selon les couleurs indiquées sur la liste de prix.
· Panneau en MDF plaqué et avec les finitions indiquées sur la liste des prix.
· Plateau en marbre, finition polyester transparent dans les variantes indiquées sur la liste de prix.
Dessous de plateau
· Dessous de plateau en MDF, laqué noir mat.
Base
· Tôle d'acier et alliage d'aluminium extrudé. Finition chromage brillant ou peinture dans les couleurs indiquées sur la liste de prix.
Appuis au sol
· En matière plastique noire.





476_06

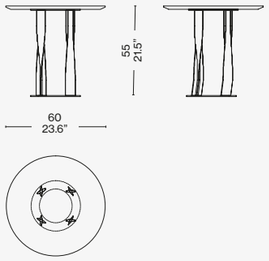

476_07

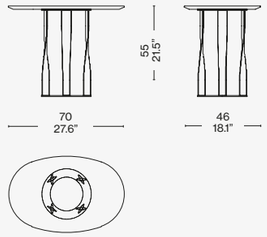

476_09

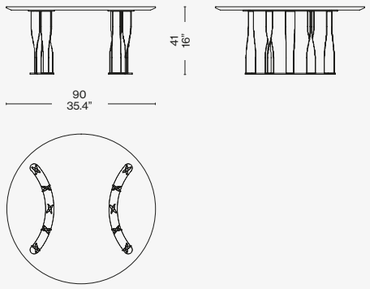

476_12

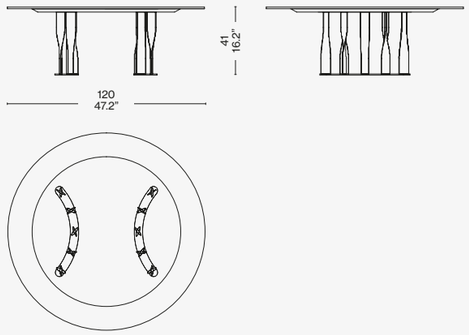

476 1/2/3/4_15

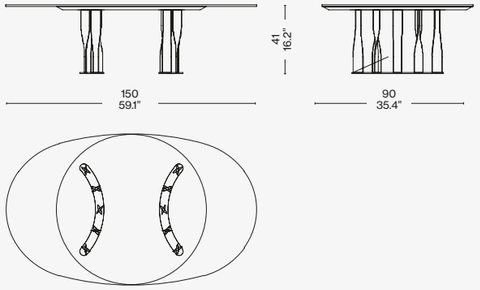

476 B/C/D_ 15

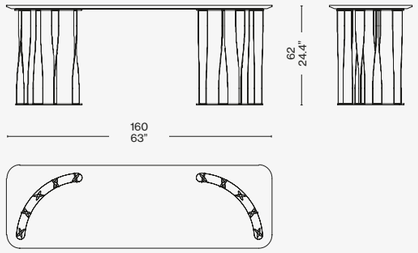

Scan the QR code to access all product information on the Cassina website.

TOTAL LOOK SUGGESTIONS



DRESS-UP!
look (L) bianco

CUSHIONS
look (L): bianco ortigia (L) cactus

UTRECHT
ortigia (L) cactus

BOBOLI
gunmetal base, glass top

GHOST WALL
comfort

FICUPALA
marquinia marble base, pink

SAHARA MIDGRID
carta da zucchero

9
grigio carnico top and base

4 CHAISE LONGUE À RÉGLAGE CONTINU
chrome structure and hairyskin leather



















TOTAL LOOK SUGGESTIONS



DRESS-UP!
ortigia (L) cactus

CUSHIONS
ortigia (L) cactus, cenere

2 FAUTEUIL GRAND CONFORT
natural leather (ZZ), black structure

BOBOLI
black base, glass top + carrara marble top

BRAMANTE
shaded bronze

3TO9
aluminium structure, ivory fabric

ATACAMA 3
antracite

9
carrara marble bas and top

DEADLINE
black ash frame













BOWY TABLE

Designed by **Patricia Urquiola,** 2018







COVER
BOWY low table, LP 314 black.
5 CANAPÉ, APPARTEMENT
LE CORBUSIER sofa, Leather Y253.
WAX, STONE, LIGHT floor lamp.
MOKORO rug, fleece White,
base Beige.

PREVIOUS PAGE
BOWY low table, LP 314 black.
5 CANAPÉ, APPARTEMENT LE
CORBUSIER sofa, Leather Y253.
3 FAUTEUIL GRAND CONFORT,
GRAND MODÈLE, DURABLE
armchair, Leather ZZ361.
GHOST BOX containers, glossy
lacquered LP 303 EITIE floor lamp.
MOKORO rug, fleece White,
base Beige.

TOP
BOWY, low tables, glossy burgundy
painted base, american walnut, LP
306, LP 339. BOWY SOFA sofa,
Ortigia 13L658. TALIESIN 1 armchair,
LO 505, hairyskin rosso amaranto.

LEFT
BOWY, low tables, glos
sy burgundy painted base, american
walnut, LP 306, LP 339. BOWY SOFA
sofa, Ortigia 13L658. Rug PAGLIETTA
fango.

BOWY TABLE

Designed by **Patricia Urquiola,** 2018

The coffee tables Bowy feature the same rounded forms as the sofa and are available with a glossy lacquered finish inspired by the ‘70s or with a more textured wooden top. The tables can be overlapped and intersected to break away from the usual seating schemes.



IT I tavolini Bowy, sempre con forme smussate come lo stesso divano,
possono essere laccati lucidi, con ispirazione anni ‘70 o più materici con piano in legno. Sovrapponibili e intersecabili, permettono di rompere lo schema della seduta.

DE Die Bowy Tische, immer mit abgerundeten Formen wie das gleiche Sofa, können glänzend lackiert sein, mit Inspiration aus den ‘70er Jahren oder mit Holzplatte. Überlappend und durchschneidbar, erlauben sie es zu brechen Überblick über die Sitzung.

FR Les petites tables Bowy, toujours aux formes arrondies comme celles du canapé, peuvent être laquées brillantes, en s’inspirant des années 1970, ou avec un plateau en bois. Elles peuvent se superposer et se recouper entre elles pour modifier le schéma du siège.

EN Structure

· Lacquered aluminium sheet.
Top
· Glossy lacquer or natural oak stained or American walnut Stained.
Feet
· Plastic.

IT Struttura

· Lamiera di alluminio verniciata.
Piano
· Laccato lucido o impiallacciato in rovere naturale o noce canaletto.
Piedini
· Materiale plastico.

DE Struktur

· Lackiertes Aluminiumblech.
Platte
· Glänzend lackiert oder furniert in Eiche natur oder amerikanischer Nussbaum.
Füße
· Kunststoff.

FR Structure

· Tôle d'aluminium vernie.
Plateau
· Laqué brillant ou plaqué chêne naturel ou noyer américain.
Pieds
· Matière plastique.





554_01-06

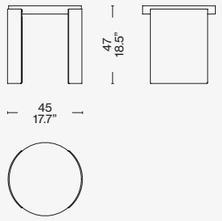

554_11-16

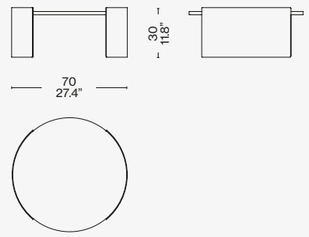

554_21-26

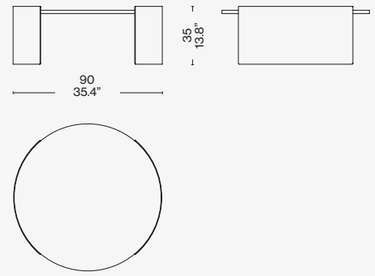

Scan the QR code to access all product information on the Cassina website.



BEAM SOFA SYSTEM
tensing (F) perla black base

CUSHIONS
tensing (F): perla ortigia (L) prugna

UTRECHT
ortigia (L) prugna

BOWY TABLE
amaranto structure + blue top and am. walnut top

HAYAMA
blu notte

ALOLA FLOOR
aluminium and steel with black powder coating

SAHARA GRID
grigio ghiaccio

SOFT CORNER
stainless steel












SENGU SOFA
look (L) bianco natural oak base

CUSHIONS
look (L): bianco, notte, senape, ottanio, vinaccia

BOWY TABLE
amaranto red base + am. walnut top and blue top

KANGAROO
natural oak

FF. SPINE
ashwood stained black

DOT PATTERN LIGHT
black

SAHARA GRID
grigio ghiaccio

9
grigio carnico marble base, black frame

RUUNA POUF
lookbold blu ottanio






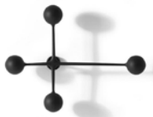




TOTAL LOOK SUGGESTIONS



BOWY SOFA
look (L) bianco

CUSHIONS
look (L): bianco, cemento leather (ZZ) tabacco

CAPITOL COMPLEX ARMCHAIR
ortigia (L) vino, oak stained dark walnut

BOWY TABLE
amaranto lacquered base, blu notte and natural oak top

NUVOLA ROSSA
lacquered black beechwood

POLYSHAPE
blue

SAHARA GRID
grigio ghiaccio

GIBBOUS
mirror









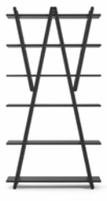








Cassina
ESOSOFT
COFFEE TABLE
Designed by Antonio Citterio, 2022







COVER
ESOSOFT coffee table, aluminium structure, Nero Marquina marble top. ESOSOFT sofa, Lione L606. 1 FAUTEUIL DOSSIER BASCULANT, 60, small armchair, Blue saddle leather Plus, Gloss blue frame. JANUBI Antracite base and Bianco relief.

PREVIUOS PAGE
ESOSOFT coffee table, aluminium structure, Nero Marquina marble top. ESOSOFT sofa, Lione L606. 1 FAUTEUIL DOSSIER BASCULANT, 60, small armchair, Blue saddle leather Plus, Gloss blue frame. JANUBI Antracite base and Bianco relief.

TOP
ESOSOFT coffee table, amber coloured fluted glass. ESOSOFTsofa,Lima13L594;cushions, Olmos 13O901, 13O902, 13O905, 13L594. CAPITOL COMPLEX ARMCHAIR, Osaka 13O036. SAHARA GRID rug.

LEFT
ESOSOFT low table, glossy aluminium structure, amber colored glass. REFOLO, black stained oak. SAHARA GRID rug, grigio ghiaccio.

ESOSOFT COFFEE TABLE

Designed by **Antonio Citterio,** 2022

To complement the first sofa collection by architect Antonio Citterio for Cassina, a series of coffee tables in various sizes and two heights has been added to the catalogue. They come with top in yellow, green or amber fluted glass or in marble with tapered edge and glossy or matt polyester finish. The structure is in aluminium, in the same finishes as the Esosoft sofa.



IT A completamento della prima collezione di divani dell'architetto Antonio Citterio per Cassina, si aggiunge a catalogo una serie di tavolini di diverse dimensioni e due altezze con piani in vetro ondulato color giallo, verde e ambra oppure in marmo con bordo rastremato con finitura poliestere lucida o opaca. La struttura è in alluminio, nelle stesse finiture del divano Esosoft.

DE Als Ergänzung der ersten Sofakollektion des Architekten Antonio Citterio für Cassina werden eine Reihe von Beistelltischen in verschiedenen Größen und zwei Höhen mit Tischplatten aus geriffeltem Glas in Gelb, Grün und Bernstein oder aus Marmor mit verjüngender Kante mit Oberfläche aus glänzendem oder mattem Polyester in den Katalog aufgenommen. Das Gestell ist aus Aluminium und in den gleichen Oberflächen erhältlich wie das Sofa Esosoft.

FR Une série de tables basses de différentes tailles et en deux hauteurs, avec des plateaux en verre ondulé jaune, vert ou ambre ou en marbre avec le bord effilé finition polyester brillant ou mat, fait son entrée dans le catalogue, venant ainsi compléter la première collection de canapés de l'architecte Antonio Citterio pour Cassina. La structure est en aluminium, dans les mêmes finitions que le canapé Esosoft.

b





EN Structure

· Legs in polished cast aluminium or powder-coated matt anthracite.
· Cylindrical Ø28 mm extruded tubular aluminium, polished or painted matte anthracite.
· Metal base in tubular rectangular metal tubing, powder-coated painted matt anthracite.
· Aluminium feet, polished or painted matt anthracite.
Top
· In fluted coloured glass in yellow, green or amber colour.
· In marble with tapered edge, glossy or matt polyester finish.

IT Struttura

· Telaio seduta in legno multistrato dotato di cinghie elastiche.
· Telaio schienale e bracciolo in legno multistrato.
Imbottitura cuscino sedile
· Interno in poliuretano espanso con una percentuale di polioli derivanti da fonti rinnovabili biologiche, a densità differenziata; esterno imbottito con fibra soffiata di PET riciclato rivestita con tela in PET riciclato; fasce laterali dell'imbottitura in ovatta di PET riciclata.
Imbottitura cuscino schienale e bracciolo

DE Gestell

· Beine aus Aluminiumdruckguss, glänzend oder mit matter Lackierung in Anthrazit.
· Hohlprofil aus Aluminiumdruckguss Ø28 mm, glänzend oder mit matter Lackierung in Anthrazit.
· Untergestell aus Vierkantprofil aus Metall mit Lackierung in Anthrazit matt.
· Füße aus Aluminium, glänzend oder mit matter Lackierung in Anthrazit.
Tischplatte
· Aus geriffeltem Buntglas, in den Farben Gelb, Grün und Bernstein.
· Aus Marmor, mit verjüngender Kante mit Oberfläche aus glänzendem oder mattem Polyester.

FR Structure

· Pieds en fonte d'aluminium, poli ou peint couleur anthracite mat.
· Tube cylindrique Ø28 mm en aluminium extrudé, poli ou peint couleur anthracite mat.
· Piètement en tube rectangulaire en métal peint couleur anthracite mat.
· Embouts de pieds en aluminium, poli ou peint couleur anthracite mat.
Plateau
· En verre ondulé coloré en jaune, vert, ambre.
· En marbre épaisseur avec bord effilé finition polyester brillant ou mat.

581 AV_

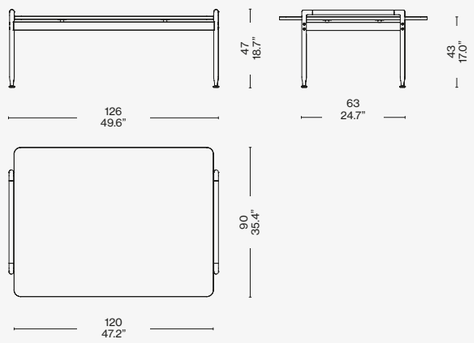

581 AM_

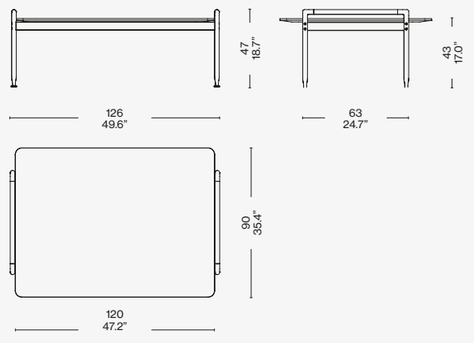

581 BV_

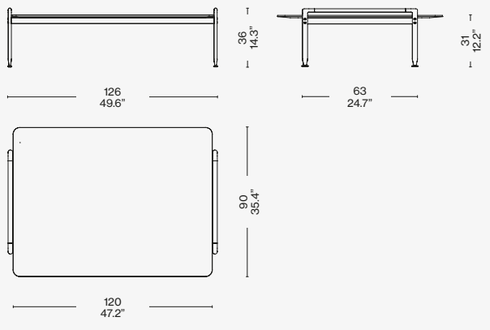

581 BM_

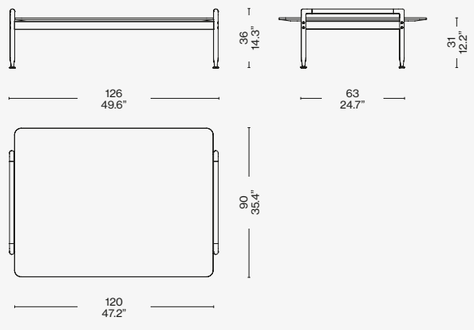

581 CV_

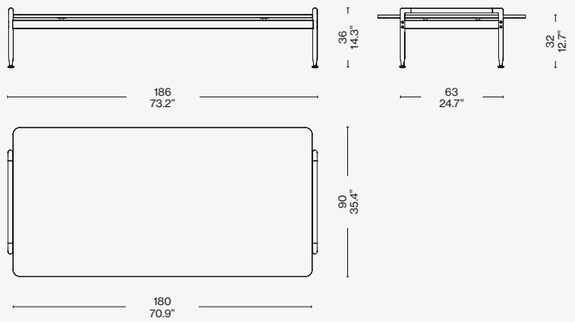

581 CM_

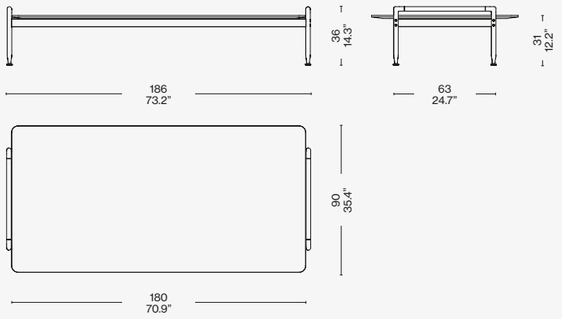

581 DV_

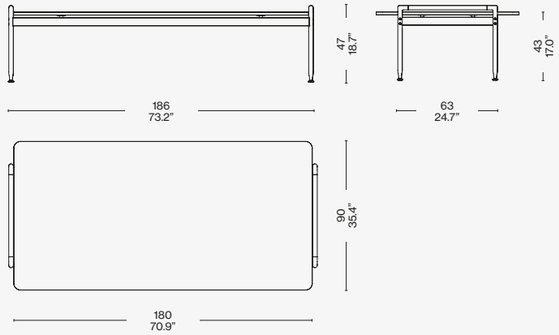

581 DM_

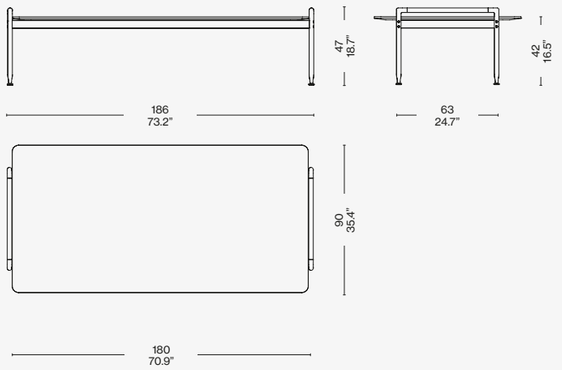

581 EV_

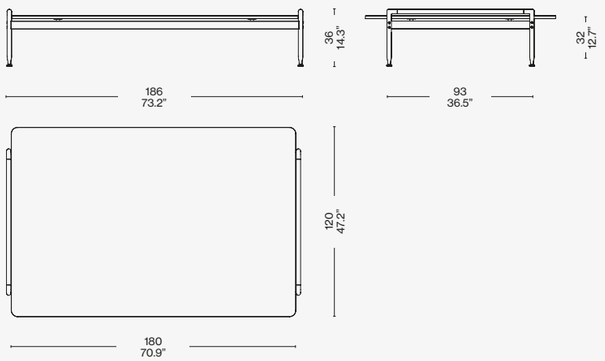

581 EM_

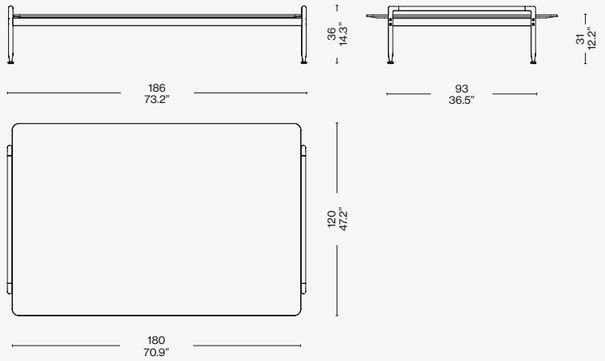

581 FV_

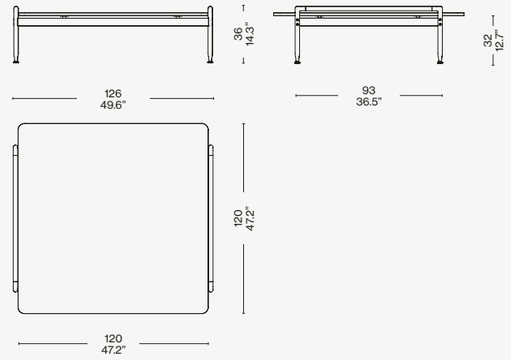

581 FM_

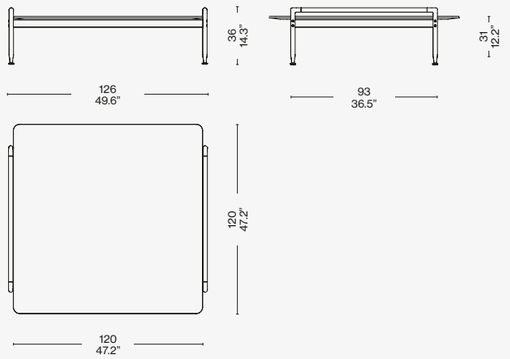

Scan the QR code to access all product information on the Cassina website.



ESOSOFT
look (E) bianco, matte antracite base

CUSHIONS
eremo (E) beige, look (L) cemento

SCARPA 925
saddle leather

ESOSOFT COFFEE TABLE
grigio carnico top, matte antracite base

VELIERO
natural ash

EITIE SUSPENSION LAMP
aluminium structure and brass

TÈNÈRÈ
corda policromo

9
grigio carnico base and top






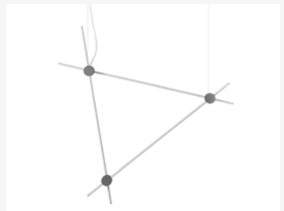





ESOSOFT
eremo (E) ottanio, glossy aluminium base

CUSHIONS
eremo (E) ottanio, bianco

DORON HOTEL
black saddle leather, ashwood stained black

ESOSOFT COFFEE TABLE
yellow fluted glass

BRAMANTE
comfort

AWKWARD LIGHT
aluminium and steel with black powder coating

SAHARA GRID
grigio argilla

ESOSOFT BENCH
eremo (E) ottanio, glossy aluminium base

CONSTANTIN
brass oak, solid oak structure












Cassina
L'ARTE OCCIDENTALE
MEX
Designed by **Piero Lissoni,** 2005-2023


L'ARTE OCCIDENTALE





COVER
MEX coffee table, black back-lacquered glass base, smoked glass top. MARALUNGA MAXI sofa, Ortigia 13L653. MODULAR IMAGINATION modular element, mat black, mat orange feet. RIGADINO rug, amethyst and lemon yellow.

PREVIUOS PAGE
MEX coffee table, black back-lacquered glass base, smoked glass top. MARALUNGA MAXI sofa, Ortigia 13L653. MODULAR IMAGINATION modular element, mat black, mat orange feet. RIGADINO rug, amethyst and lemon yellow.

TOP
MEX low table, black painted base – crystal. CORNARO Sofa, strucutre Pinot Noir LP 435 – Olimpo carta da zucchero 13O269. Mirror LES GRANDS TRANSPARENTS. Rug SAHARA GRID grigio ghiaccio. Floorlamp WAX, STONE, LIGHT.

LEFT
MEX low table, black painted base – crystal. CORNARO Sofa, strucutre Pinot Noir LP 435 – Olimpo carta da zucchero 13O269. TOREI low table, painted polished bronze strucutre – Rosso Levanto marble. Rug SAHARA GRID grigio ghiaccio.

MEX

Designed by **Piero Lissoni,** 2005-2023

A family of low tables, ideal for the living room, designed by Piero Lissoni. Distinguished by their bold stylistic identity, the Mex models combine clean lines and distinct profiles, joining elegant glass tops to bases available in a colour palette that ranges from light hues to darker shades. The flawless elegance of glass envelops these models, to which a 4 cm metal base painted matte black has been added to elevate them off the floor, allowing them to be appreciated even on higher-pile rugs. In an interplay of joints, each table is made more functional by vertical support panels that create compartments for storing magazines, books and accessories. Available in different shapes - square, circular and oval - and several sizes, the low tables can be combined with one another to form creative arrangements. Also available with smoked glass top with base back-lacquered in black, while the extra-clear glass top can be combined with back-lacquered base in black or white, or with mirrored glass in brick red or coffee colour.



IT Una famiglia di tavolini ideali per la zona living, firmati da Piero Lissoni. Caratterizzati dalla forte identità stilistica, i modelli Mex uniscono linee semplici a profili definiti, accostando i raffinati piani in vetro alle basi, disponibili in una palette che spazia da toni chiari a sfumature più scure. L'eleganza immacolata del vetro avvolge questi modelli a cui è aggiunto un basamento di 4 cm in metallo verniciato nero opaco che li eleva da terra e consente di valorizzarli anche su tappeti più alti. In un gioco di incastri, ogni tavolino è reso ulteriormente funzionale dalle spalle a sostegno della superficie che creano scompartimenti in cui riporre riviste, libri e accessori. Disponibili in forme diverse - quadrata, circolare e ovale - e più dimensioni, i tavolini sono combinabili tra di loro per lasciare spazio alla creatività. Disponibile anche il piano in vetro fumé con la base retro-laccata nera, mentre il top in vetro extra-chiaro è combinabile a una base nelle finiture retro-laccato bianco o nero, vetro specchiante rosso mattone o caffè.

DE Eine Familie mit Beistelltischen des Designers Piero Lissoni, die perfekt für den Living-Bereich sind. Die Modelle Mex zeichnen sich durch ihre starke stilistische Identität aus und verbinden einfache Linien mit definierten Profilen durch die Kombination der exklusiven Tischplatten aus Glas mit den Tischfüßen in einer Farbpalette, die von helleren bis dunkleren Farbtönen reicht. Die reine Eleganz des Glases charakterisiert diese Modelle, die über ein zusätzliches 4 cm hohes Untergestell aus Metall mit Lackierung in Mattschwarz verfügen, das sie vom Boden abhebt und das Aufstellen der Beistelltische auch auf Teppichen mit hohem Flor erlaubt. Jeder Beistelltisch ist ein Spiel aus zusammengesetzten Teilen und besonders funktionell durch die Seitenteile, auf denen die Tischplatte aufliegt und die Fächer schaffen, die Platz für Zeitschriften, Bücher und andere Gegenstände bieten. Die Beistelltische sind in verschiedenen Formen (quadratisch, rund und oval) und mehreren Größen erhältlich und lassen sich kombinieren, um der Kreativität Raum zu geben. Mex ist auch mit Tischplatte aus Rauchglas und Tischfuß mit lackierter Rückseite in Schwarz erhältlich, und die Tischplatte aus extraweißem Glas kann mit einem Tischfuß mit lackierter Rückseite in Weiß oder Schwarz oder Spiegelglas in Ziegelrot oder Kaffeebraun kombiniert werden.

FR A family of low tables, ideal for the living room, designed by Piero Lissoni. Distinguished by their bold stylistic identity, the Mex models combine clean lines and distinct profiles, joining elegant glass tops to bases available in a colour palette that ranges from light hues to darker shades. The flawless elegance of glass envelops these models, to which a 4 cm metal base painted matte black has been added to elevate them off the floor, allowing them to be appreciated even on higher-pile rugs. In an interplay of joints, each table is made more functional by vertical support panels that create compartments for storing magazines, books and accessories. Available in different shapes - square, circular and oval - and several sizes, the low tables can be combined with one another to form creative arrangements. Also available with smoked glass top with base back-lacquered in black, while the extra-clear glass top can be combined with back-lacquered base in black or white, or with mirrored glass in brick red or coffee colour.

EN Base

· Matte black-painted metal, with feet in plastic material.
Structure
· Table top in extra-clear tempered glass with supports in extra-clear glass, and base in extra-clear, tempered, black or white black-lacquered glass, or in mirrored glass, brick red or coffee coloured.
· Table top in smoked tempered glass with supports in smoked glass, and base in smoked tempered black back-lacquered glass.

IT Base

· Metallo verniciato nero opaco con piedini in materiale plastico.
Struttura
· Piano superiore in vetro extra-chiaro temperato con spalle in vetro extra-chiaro, e base in vetro extra-chiaro temperato retro-laccato bianco o nero, o in vetro specchiante rosso mattone o caffè.
· Piano superiore in vetro fumé temperato con spalle in vetro fumé, e base in vetro fumé temperato retro-laccato nero.

DE Materialien

· Gestell aus Metall mit Lackierung in Mattschwarz und Kunststoffgleitern.
· Tischplatte aus extraweißem Sicherheitsglas mit Seitenteilen aus extraweißem Glas und Tischfuß aus extraweißem Sicherheitsglas mit lackierter Rückseite in Weiß oder Schwarz oder aus Spiegelglas in Ziegelrot oder Kaffeebraun.
· Tischplatte aus Sicherheitsrauchglas mit Seitenteilen aus Rauchglas und Tischfuß aus Sicherheitsrauchglas mit lackierter Rückseite in Schwarz.

FR Matériaux

· Piètement en métal peint noir mat avec embouts de pieds en matériau plastique.
· Plateau supérieur en verre extra-clair trempé, montants en verre extra-clair et piètement en verre extra-clair trempé rétro-laqué blanc ou noir, ou en verre réfléchissant rouge brique ou café.
· Plateau supérieur en verre fumé trempé, montants en verre fumé et piètement en verre fumé trempé rétro-laqué noir.





269 72 Q_

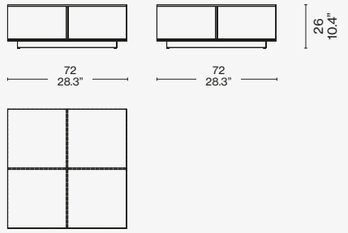

269 10 Q_

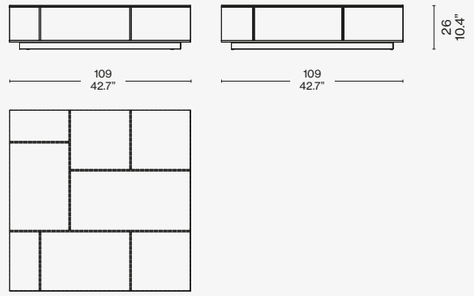

269 72 R_

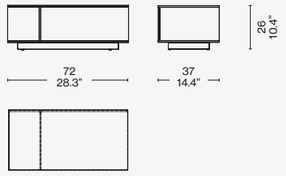

269 10 R_

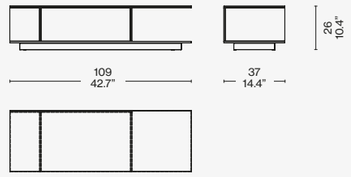

269 72 T_

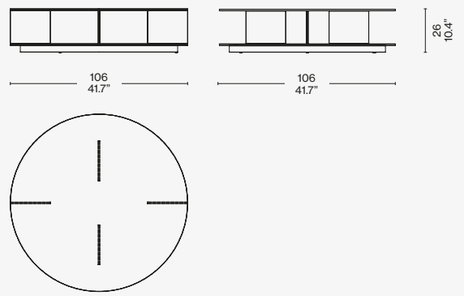

269 17 V_

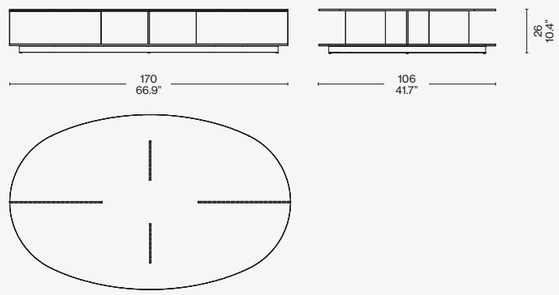

Scan the QR code to access all product information on the Cassina website.



MILOE
eremo (E) bianco

CUSHIONS
eremo (E): bianco, perla ortigia (L) amande

LADY
ortigia (L) amande

MEX
clear glass top, back-lacquered coffee base

NUVOLA ROSSA
walnut structure

POLYSHAPE
green

ATACAMA 3
cenere

FLUID JOINERY
amber




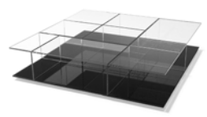







MEX CUBE
fortuny (F) blu notte

CUSHIONS
fortuny (F): blu notte, carta da zucchero

4 CHAISE LONGUE À REGLAGE CONTINU
plus blue saddle leather, gloss blue frame

MEX
smoked black

GHOST WALL
grigio cenere

DOMO FLOOR
black

SAHARA MIDGRID
grigio ghiaccio




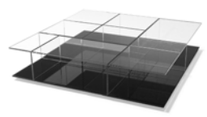
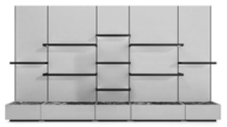



TOTAL LOOK SUGGESTIONS



MARALUNGA
nabuk foresta

MEX
smoked glass

UTRECHT
olimpo (O) grigio chiaro

SAHARA GRID
grigio argilla

WAX STONE
stainless steel structure,
murano glass

GHOST WALL
petrolio

9
grigio carnico marble top
and structure, black frame

P22
otterlo (O) cenere, walnut structure



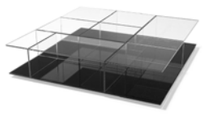











Cassina



MEX-HI

Designed by **Piero Lissoni**, 2020





COVER
MEX-HI, low table, oak stained black, Marquiña marble, Extra leather 13Y253. MEX-HI, sofa, Lipari 13L637. “9” low tables, Marquiña marble, Carnico marble.

PREVIOUS PAGE
MEX-HI, low table, oak stained black, Marquiña marble, Extra leather 13Y253. MEX-HI, sofa, Lipari 13L637. “9” low tables, Marquiña marble, Carnico marble. Awkward Light, Karakter.

TOP
MEX-HI low tables, american walnut, Calacatta marble. 3 FAUTEUIL GRAND CONFORT, GRAND MODÈLE, TROIS PLACES, DURABLE sofa, Francoforte 13F106; 3 FAUTEUIL GRAND CONFORT, GRAND MODÈLE, DURABLE armchairs, Look 13L019.

RIGHT
MEX-HI, low table, american walnut, Calacatta marble. MEX-HI, sofa, Fortuny 13F741. FICUPALA lampfloor.



MEX - HI

Cassina LAB

Designed by **Piero Lissoni,** 2020

The pouf / coffee table that completes the Mex-Hi system is a versatile element, suitable for multiple spaces and configurations thanks to its high level of modularity. A thin seat can be combined with a marble or wooden top, a marble or wooden top can be combined with a solid wood tray or it can be simply used as a functional coffee table with a marble or solid wood top. The structure is in tubular steel.



IT Il pouf/tavolino che completa il sistema Mex-Hi è un elemento versatile, adatto a molteplici spazi e configurazioni grazie alla sua modularità. Può combinare una seduta sottile con un piano in marmo o in legno, oppure un piano in marmo o in legno con un vassoio in legno massello o, ancora, essere un funzionale tavolino con piano in marmo o in legno massello. La struttura è in tubolare di acciaio.

DE Der Hocker / Niedriger Tish, der das Mex-Hi-System vervollständigt, ist ein vielseitiges Element, das dank seiner Modularität für mehrere Räume und Konfigurationen geeignet ist. Es kann einen dünnen Sitz mit einer Marmor- oder Holzplatte oder eine Marmor- oder Holzplatte mit einer Massivholzschale kombinieren oder wiederum ein funktionaler Couchtisch mit einer Marmor- oder Massivholzplatte sein. Die Struktur besteht aus Stahlrohr.

FR Le pouf / table basse qui complète le système Mex-Hi est un élément polyvalent, qui s'adapte à de multiples espaces et configurations grâce à sa modularité. Il peut combiner un siège mince avec un plateau en marbre ou en bois, ou bien un plateau en marbre ou en bois avec un plateau additionel en bois massif ou, encore, être une table basse fonctionnelle avec un plateau en marbre ou en bois massif. La structure est en acier tubulaire.

EN Structure

· Steel, lacquer finish available in the colours indicated in the price list.
Top
. Marble in the finishes indicated in the price list.
. MDF tray, wood veneered and rimmed with solid wood in the finishes indicated in the price list.
Upholstery
· Plywood.
· Flexible polyurethane foam.
· 100% recycled PET fiber, with light velvet.
Cover
· Fabric.
· Leather.
Feet
· Black plastic material.

IT Struttura

· Acciaio verniciato nei colori indicati a listino o cromato lucido.
Piano
. Marmo nelle finiture indicate a listino.
. Vassoio in MDF impiallacciato in essenza e bordato in massello nelle finiture indicate a listino.
Imbottitura
· Multistrato di legno.
· Poliuretano espanso a densità differenziata.
· Fibra di PET riciclata al 100%, accoppiata con vellutino.
Rivestimento
· Tessuto.
· Pelle.
Piedini
· In materiale plastico di colore nero.

DE Struktur

· Stahl, lackiert in den Farben laut Preisliste oder glanzverchromt.
Tischplatte
· Marmor mit den Finishlösungen laut Preisliste.
. MDF-Tablett, Holz furniert und mit Massivholz eingefasst in den in der Preisliste angegebenen Oberflächen.
Polsterung
· Multischicht.
· Polyurethanschaum mit unterschiedlicher Dichte.
· PET-Faser, zu 100% recycelt, mit leichtem Samt kaschiert.
Bezug
· Stoff.
· Leder.
Füßchen
· Aus schwarzem Kunststoffmaterial.

FR Structure

· Acier verni dans les couleurs indiquées sur la liste ou chrome brillant.
Plateau
· Marbre dans les finitions indiquées sur la liste.
. Plateau en MDF, bois plaqué et bordé de bois massif dans les finitions indiquées dans la liste.
Rembourrage
· Multicouches.
· Mousse de polyuréthane à densité différenciée.
· Fibre de PET 100 % recyclée associée à un tissu de protection.
Revêtement
· Tissu.
· Cuir.
Pieds
· En plastique de couleur noire.

272 28/38

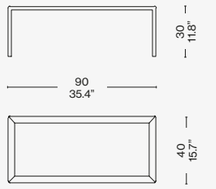

272 27/37

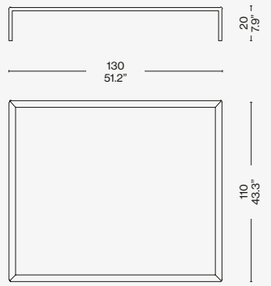

272 H1

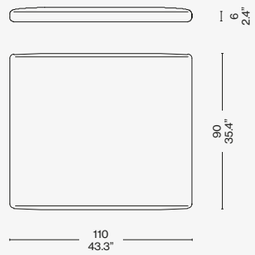

272 V1 01/02/03

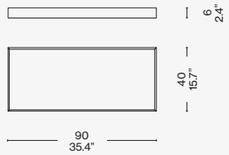

272 V2 01/02/03

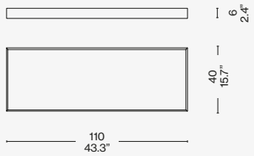



Scan the QR code to access all product information on the Cassina website.



MEX-HI
lione (L) ecru, chrome base

CUSHIONS
lione (L): ecru, bianco,
losanna (L) denim

3 FAUTEUIL GRAND CONFORT
black leather (Y), chrome frame

MEX-HI TABLE
carrara marble top, walnut tray,
chrome frame, fortuny (F) blu notte

GHOST WALL
wallpaper with clouds

EITIE FLOOR
aluminium structure + black and gold

ATACAMA 3
cenere

4 CHAISE LONGUE À RÉGLAGE CONTINU
plus blue saddle leather,
gloss blue frame





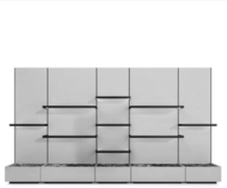






MET
look (L) bianco aluminium base

CUSHIONS
look (L): bianco, pietra, corda

UTRECHT
ortigia (L) blu notte

MEX-HI TABLE
aluminium base + black oak and grey carnico marble top

NUVOLA ROSSA
black beechwood

AWKWARD LIGHT
aluminium and steel with black powder coating

ATACAMA 3
antracite




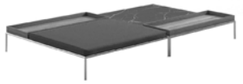
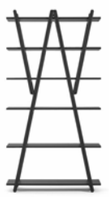
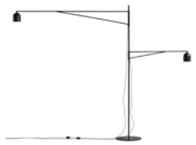


Cassina



MEXIQUE

Designed by **Charlotte Perriand,** 1952/1956 Produced **Cassina,** 2014/2019



COVER
MEXIQUE table, gunmetal legs, glossy lacquered top (LP 339). BACK-WING chiar, american walnut, Naturale ZZ leather 13Z367. Rug PAGLIETTA fango.

MEXIQUE

CP

Cassina iMaestri Collection

Designed by **Charlotte Perriand,** 1952/1956 Produced **Cassina,** 2014/2019

Mexique Dining, Mexique Coffee Tables, Mexique High Tables, Mexique Desks



Low and Side Tables

Included as one of the tables en forme libre created between 1938 and 1939, the final design was developed in 1952 for the students' rooms of the Maison du Mexique at the Cité Universitaire Internationale in Paris. With a frame designed to be as compact as possible, the tables could be juxtaposed to create larger, symmetrical units. In 1952, the wooden legs were replaced by triangular-section bent metal. In 1956, the low-level version was created for the Galerie Steph Simon in Paris. The generous depth of the wooden table-top, available in solid wood, as well as with a gloss or matte finish, resonates with rare beauty. Meanwhile, form follows function in the edges form, reflecting the size of the human hand. Dining versions are added for 5 or 6 people, a new bar version and two new heights for the low tables.

IT Incluso tra i tavoli en forme libre sviluppati tra il 1938 e il 1939, il progetto finale fu concepito nel 1952 per le camere degli studenti della Maison du Mexique alla Cité Universitaire Internationale di Parigi. La struttura concepita per occupare il minor spazio possibile prevedeva la possibilità di affiancare tra loro più pezzi per creare composizioni di forma più ampia e regolare. Nel 1952 l'autrice sostituì le gambe in legno con gambe a sezione triangolare in lamiera piegata. Nel 1956 venne realizzata una versione bassa per la Galerie Steph Simon di Parigi. Lo spessore alto del piano in legno, disponibile sia in massello che in laccato lucido o opaco, trasmette notevole bellezza, mentre i bordi svelano un profilo funzionale alla forma e alla dimensione della mano. Si aggiungono varianti da pranzo che consentono di ospitare 5 o 6 commensali, una versione da bar e due nuove altezze per i tavolini bassi.

DE Gehört zu den Tischen en forme libre, die zwischen 1938 und 1939 entwickelt wurden. Das abschließende Projekt wurde 1952 für die Zimmer der Studenten der Maison du Mexique in der Cité Universitaire Internationale von Paris konzipiert. Die Struktur, die dazu ausgelegt ist, so wenig Platz wie möglich einzunehmen, sah die Möglichkeit vor, mehrere Stücke nebeneinander aufzustellen, um größere und regelmäßige Kompositionen zu schaffen. 1952 ersetzte die Autorin die Holzbeine durch Beine aus gebogenem Blech mit dreieckigem Querschnitt. 1956 wurde eine niedrige Version für die Galerie Steph Simon in Paris geschaffen. Die große Dicke der Holzplatte, die sowohl aus Massivholz als auch mit glänzender oder matter Lackierung verfügbar ist, vermittelt immense Schönheit, während die Ränder ein Profil preisgeben, das perfekt die Form und Größe der Hand hat. Werden Esstisch- Variante, 5 oder 6 plätzig hinzugefügt, eine Barversion und zwei neue Höhen für die niedrigen Tische.

FR Le projet final, inclus parmi les tables en forme libre développées entre 1938 et 1939, a été conçu en 1952 pour les chambres d'étudiants de la Maison du Mexique dans la Cité Universitaire Internationale de Paris. La structure, conçue pour occuper le moins d'espace possible, prévoyait la possibilité de combiner plusieurs pieces entre elles pour créer des compositions d'une forme plus large et plus régulière. En 1952, l'auteur a remplacé les pieds en bois par des pieds à section triangulaire en tôle pliée. En 1956, une version basse a été réalisée pour la Galerie Steph Simon de Paris. La grande épaisseur du plateau en bois, disponible tant en bois massif que laqué brillant ou mat, transmet une beauté remarquable, tandis que les bords révèlent un profil fonctionnel pour la forme et pour la dimension de la main. On a rajouté des variantes de tables à manger qui permettent de recevoir 4 ou 5 convives, une version de bar et deux nouvelles hauteurs pour les tables basses.

EN Top

· In solid oak wood or American walnut wood, natural matt finishing.
· In matt lacquer (colours as per price-list).
· In glossy lacquer (colours as per price-list).
Basement
· Metal legs (colours as per price-list).
Feet
· In black plastic material.

IT Piano

· In legno massello di rovere o di noce canaletto, verniciatura trasparente opaca.
· Laccato opaco nei colori indicati a listino.
· Laccato lucido nei colori indicati a listino.
Basamento
· In metallo verniciato nei colori indicati a listino.
Piedini
· In materiale plastico nero.

DE Tischplatte

· Aus Massiveiche oder amerikanisher nussbaum, matte, transparente Lackierung.
· Mit matter Lackierung in den Farben laut Preisliste.
· Mit Glanzlackierung in den Farben laut Preisliste.
Untergestell
· Aus Metall, lackiert in den Farben laut Preisliste.
Füßchen
· Aus schwarzem Kunststoffmaterial.

FR Plateau

· En chêne massif ou en noyer américain massif, peinture transparente opaque.
· Laqué mat dans les couleurs indiquées sur la liste des prix.
· Laqué brillant dans les couleurs indiquées sur la liste des prix.
Piétement
· En métal peint dans les couleurs indiquées sur la liste des prix.
Embouts
· En matière plastique noire.

CERTIFIED PRODUCT Cassina Pro CERTIFIED PRODUCT





527_1

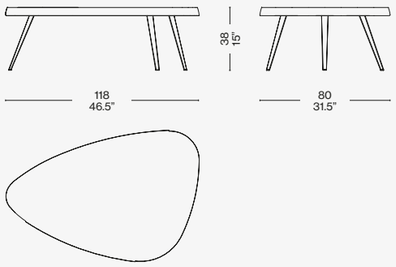

527_4

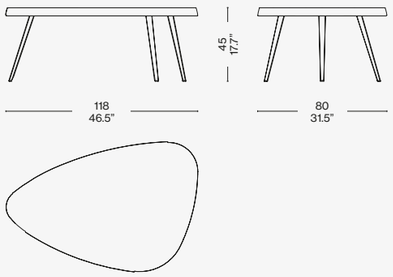

527_5

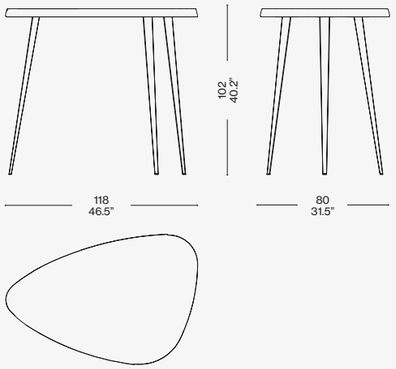

527_3

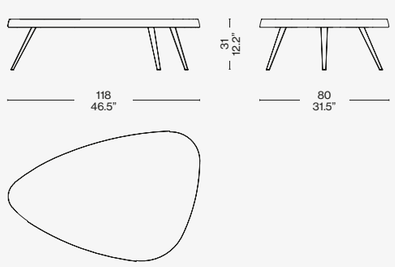

527_2

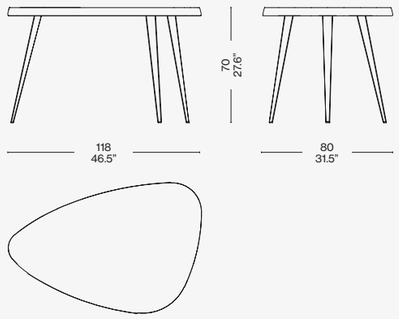

527_16

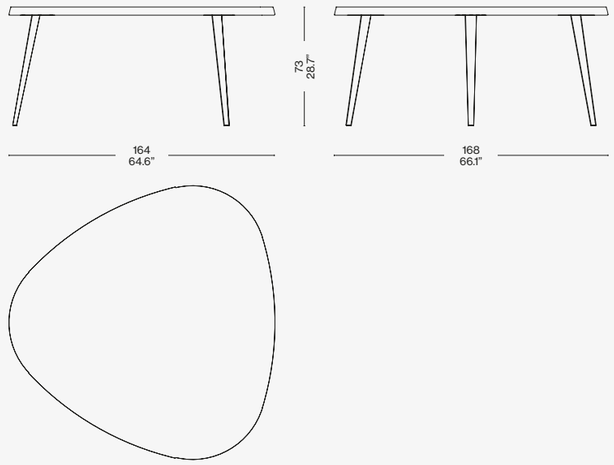

527_18

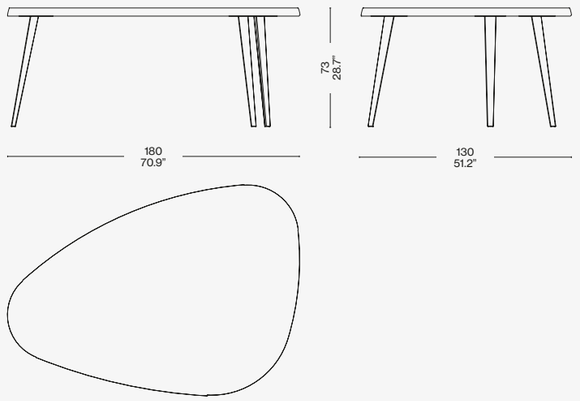

Scan the QR code to access all product information
on the Cassina website.

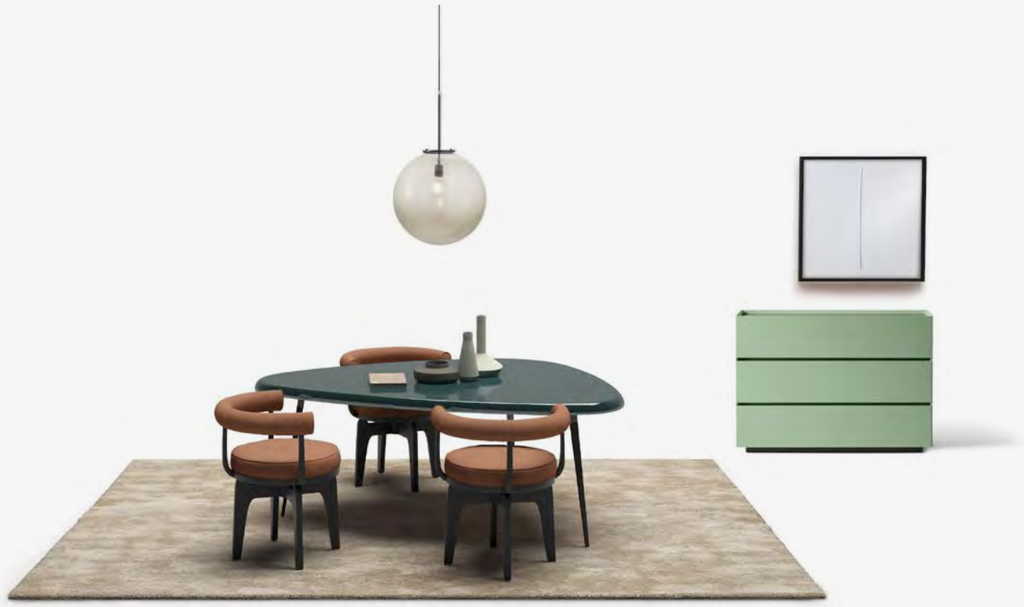

MEXIQUE
petrolio glossy lacquered matt black legs

INDOCHINE
black ash stained leather (ZZ) tabacco

ATACAMA 3
cenere

BOLLICOSA
black structure fumè glass

GHOST BOX
verde salvia













MEXIQUE
am. walnut top matt black legs

LEGGERA
look (L) bianco, am. walnut frame

SAHARA GRID
grigio ghiaccio

TSAI LIGHT
champagne

HAYAMA
petrolio













8
natural leather, antracite matt base

CUSHIONS
loira (L): champagne, bianco

UTRECHT
luxor (L) beige

MEXIQUE
gunmetal legs + am. walnut top, red glossy lacquered top

GHOST BOX
comfort

AWKWARD LIGHT
aluminium and steel with black powder coating

ARAL
rosa antico

9
carrara marble top and base

SOFT CORNER
lima (L) antracite

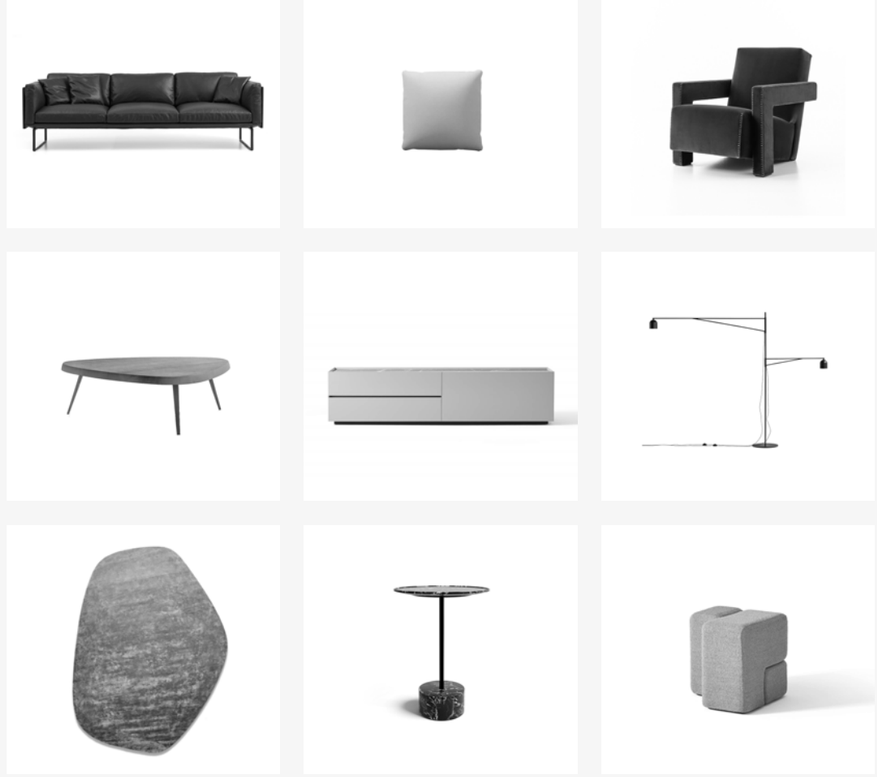

TOTAL LOOK SUGGESTIONS

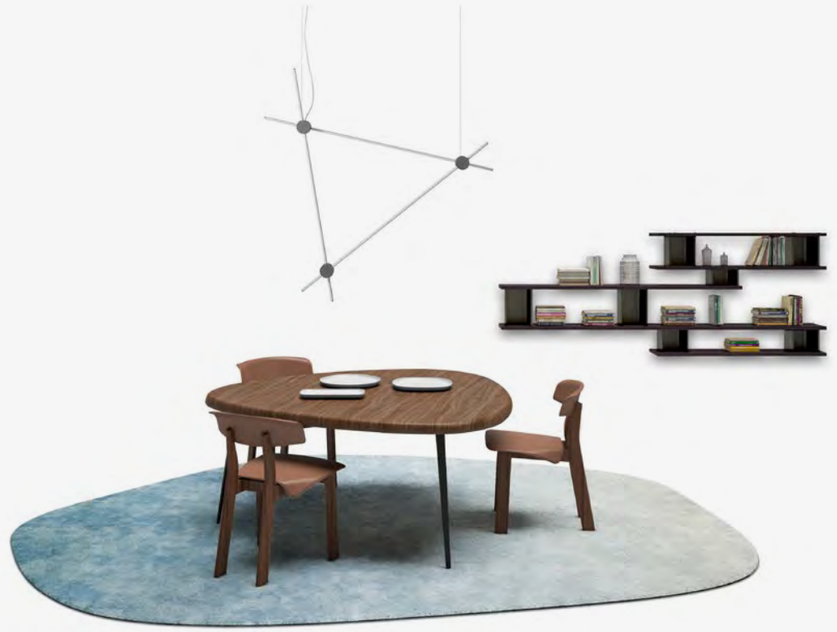

MEXIQUE
am. walnut top matt black legs

BACK-WING CHAIR
leather (ZZ) tabacco am. walnut structure

ARAL
carta da zucchero

EITIE TRIANGLE VERTICAL
aluminium black and silver

NUAGE
oak stained black

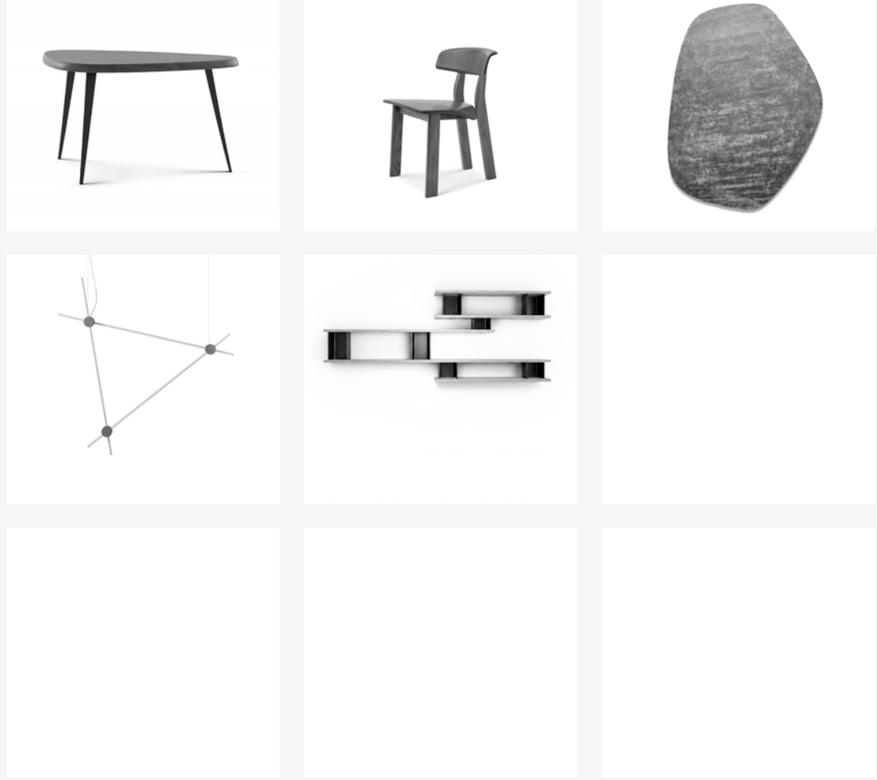

Cassina



ORDINAL LOW

Designed by **Michael Anastassiades,** 2024 Produced **Cassina,** 2024

ORDINAL LOW

Designed by **Michael Anastassiades,** 2024 Produced **Cassina,** 2024

A low version of the marble table by Michael Anastassiades, in two different shapes, is designed for living rooms and lounge spaces. The clean, elegant lines typical of the collection distinguish this table that retains the sophisticated, sculptural appearance of the design by the London-based Cyprian author. Compared to the high version, Ordinal Low has a structural underpanel that provides even more stable support in an almost invisible manner. Available in rectangular or square version, the table comes in five types of marble: Calacatta, Carrara, Portoro Silver, Rosso Levanto and Verde Alpi. Placing several low tables close to one another plays up the vitality of the tops, contours and colours, intensifying the sense of conviviality.



IT Il tavolo in marmo firmato da Michael Anastassiades in versione bassa, declinato in due forme differenti e pensato per i soggiorni e gli spazi lounge. Le linee essenziali ed eleganti che caratterizzano la collezione contraddistinguono questo modello che conserva l'aspetto sofisticato e scultoreo del progetto firmato dal designer cipriota basato a Londra. Rispetto alla versione alta, Ordinal Low presenta una struttura sottopiano che fornisce un supporto ancora più stabile in maniera pressoché invisibile. Proposto in versione rettangolare e quadrata, il modello è disponibile in cinque diverse declinazioni mono-materiche: in marmo Calacatta, Carrara, Portoro Silver, Rosso Levanto e Verde Alpi. L'accostamento di più tavolini tra di loro esalta il dinamismo di piani, forme e colori amplifica il senso di convivialità

DE Der Tisch von Michael Anastassiades in der niedrigen Version, erhältlich in zwei verschiedenen Formen und gedacht für Wohnzimmer und Lounge-Bereiche. Die minimalistischen und eleganten Linien, die die Kollektion charakterisieren, zeichnen auch dieses Modell aus, das sich den exklusiven und skulpturalen Charakter des Projekts des zyprischen Designers mit Wahlheimat in London bewahrt. Im Vergleich zur hohen Version weist Ordinal Low eine Tischplattenauflage auf, die einen noch stabileren und praktisch unsichtbaren Halt bietet. Das Modell, das in der rechteckigen und in der quadratischen Ausführung erhältlich ist, ist in den fünf Monomaterial-Varianten aus Calacatta Marmor, Carrara Marmor, Portoro Silver Marmor, Rosso Levanto Marmor und Verde Alpi Marmor verfügbar. Die Kombination von mehreren Beistelltischen unterstreicht die Dynamik der Tischplatten, Formen und Farben und erweitert das Gefühl der Geselligkeit.

FR La table en marbre signée Michael Anastassiades dans une version basse, déclinée en deux formes différentes et conçue pour les séjours et les espaces lounge. Les lignes épurées et élégantes caractérisant la collection se retrouvent dans ce modèle qui conserve l'aspect sophistiqué et sculptural du projet du designer chypriote basé à Londres. Par rapport à la version haute, Ordinal Low est doté d'une structure sous-plateau qui offre un soutien encore plus stable de manière presque invisible. Proposé en version rectangulaire ou carrée, le modèle est disponible en cinq différentes déclinaisons mono-matériau : en marbre Calacatta, Carrara, Portoro Silver, Rosso Levanto et Verde Alpi. La combinaison de plusieurs tables basses met en valeur le dynamisme des plateaux, des formes et des couleurs, en amplifiant le sentiment de convivialité.



496 M1 14 M2 14 M3 14 M4 14 M5 14

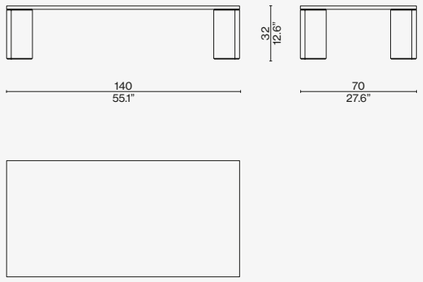

496 M1 11 M2 11 M3 11 M4 11 M5 11

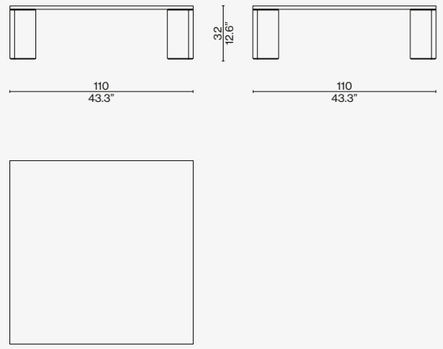

EN Structure

Top and legs:
· Calacatta, Carrara, Portoro Silver, Rosso Levanto or Verde Alpi marble with matte polyester finish
Underpanel:
· Sheet metal.

IT Struttura

Piano e gambe:
· Marmo Calacatta, Carrara, Portoro Silver, Rosso Levanto e Verde Alpi con finitura poliestere opaco
Sottopiano:
· Lamiera.

DE Tischplatte und Beine

· Calacatta Marmor, Carrara Marmor, Portoro Silver Marmor, Rosso Levanto Marmor und Verde Alpi Marmor mit Oberfläche in mattem Polyester
Tischplattenauflage:
· Blech

FR Plateau et pieds

· Marbre Calacatta, Carrara, Portoro Silver, Rosso Levanto et Verde Alpi finition polyester mat
Sous-plateau :
· Tôle.

Scan the QR code to access all product information on the Cassina website.



8
lipari (L) titanio, anthracite base

CUSHIONS
lipari (L) titanio, grigio

LADY
ortigia (L) vino, gunmetal chromed frame

ORDINAL
carrara marble

NUVOLA ROSSA
american walnut

FICUPALA
transparent pink glass + matt black base

SAHARA GRID
argilla

9
grigio carnico top and base

OTERO
float glass











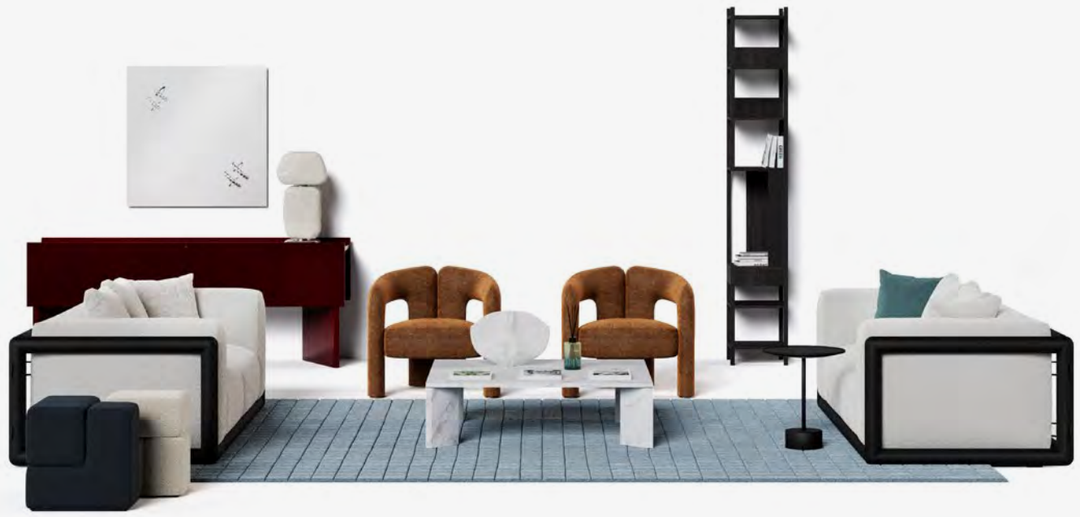

CORNARO
luxor (L) bianco, nero ashwood stained structure

CUSHIONS
luxor (L): bianco, perla lookbold(L) ottanio

DUDET ARMCHAIR
falkland (F) cammello

ORDINAL
carrara marble

HAYAMA
pinot noir polished

WAX STONE
stainless steel structure, murano glass

SAHARA MIDGRID
carta da zucchero

SOFT CORNER
lincoln (L) antracite,

LUNGANGOLO
black oiled oak











TOTAL LOOK SUGGESTIONS



ESOSOFT
tensing (E) vinaccia, glossy aluminium base

CUSHIONS
tensing (E) vinaccia, olmos maxi smoke, olmos mini smoke

CAPITOL COMPLEX ARMCHAIR
natural leather, oak stained black

ORDINAL
calacatta marble

INFINITO WALL
ashwood stained black

EITIE FLOOR
aluminium structure + red and gold

SAHARA MIDGRID
grigio ghiaccio

TABOURET
am. walnut and black oak

CICOGNINO
am. walnut







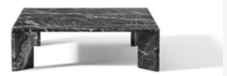











Cassina



PLANA

Designed by **Charlotte Perriand,** 1969 Produced **Cassina,** 2004



COVER
PLANA, low table, american walnut. MARALUNGA sofa, Look 13L019. 9 coffee table, Carrara marble. ELIOMOON lamp. SAHARA GRID rug.

TOP
PLANA low table, american walnut. MARALUNGA sofas and armchairs, Look 13L019. SENGU LOW TABLE, black stained oak, Marquiña marble base. 9 coffee table, Carrara marble. ELIOMOON lamp. SAHARA GRID rug.

PLANA

Cassina iMaestri Collection

Designed by **Charlotte Perriand,** 1969 Produced **Cassina,** 2004

A coffee table in solid wood, extremely complex in terms of technology yet very simple in terms of design, this piece was created by Charlotte Perriand in 1969 for the Japanese embassy in Paris. The ideas for this table derives from the impact made on Perriand when she saw a colossal rock, whose enormous weight was undercut by the way the waves had eroded it, rendering it smooth. Thus the thick table-top and the concave edges, which enhance the beauty and serve to lighten the look. The contrast between the figurative impact and the rational perception of the real weight of the piece are what make it unique. Thanks to the meticulous manufacturing techniques employed, the table is able to withstand the risk of warping, which is the usual fate of wooden objects.



IT Un tavolino in massello caratterizzato dall'estrema complessità tecnologica e dalla semplicità formale del design, ideato nel 1969 per l'Ambasciata del Giappone a Parigi. La sua sintesi ha origine dalla forte emozione provata da Charlotte Perriand alla vista casuale di un masso quasi ciclopico, il cui peso era sensibilmente attenuato dalla levigatura naturale dovuta all'erosione marina. Da qui derivano lo spessore del piano e lo sviluppo concavo del bordo, che trasmettono al modello una forte connotazione estetica e una sensazione di notevole leggerezza. Il contrasto tra l'impatto figurativo e la percezione razionale del peso reale definiscono l'unicità di questo mobile, che grazie alle elaborate tecniche di realizzazione resiste alle deformazioni del tempo cui sono abitualmente soggette le strutture in legno.

DE Ein Beistelltisch aus Massivholz, der durch extreme technologische Komplexität und die formelle Einfachheit des Designs gekennzeichnet ist. Er wurde 1969 für die japanische Botschaft in Paris gestaltet. Seine Synthese hat ihren Ursprung in der starken Emotion, die Charlotte Perriand empfand, als sie zufällig einen gewaltigen Felsblock sah, dessen Gewicht durch die natürliche Abschleifung durch die Erosion des Meeres erheblich gemindert worden war. Hieraus leiten sich die Dicke der Tischplatte und die konkave Ausformung des Randes ab, die dem Modell eine starke ästhetische Konnotation und ein Gefühl großer Leichtigkeit vermitteln. Der Gegensatz zwischen der figurativen Wirkung und der rationalen Wahrnehmung des tatsächlichen Gewichts definiert die Einzigartigkeit dieses Möbelstücks. Dank der komplizierten Fertigungstechniken widersteht es den Verformungen, denen Holzstrukturen im Laufe der Zeit normalerweise unterliegen.

FR Une table basse en bois massif caractérisée par une complexité technologique extrême et une grande simplicité formelle, créée en 1969 pour l'Ambassade du Japon à Paris. Elle trouve son origine dans la forte émotion ressentie par Charlotte Perriand lorsqu'elle découvrit par hasard une roche de forme presque cyclopéenne, dont le poids était nettement atténué par le ponçage naturel dû à l'érosion marine. C'est ce qui a donné au plateau son épaisseur et au bord sa forme concave, qui confèrent à ce modèle une identité esthétique forte et une sensation de légèreté remarquable. Le contraste entre l'impact figuratif et la perception du poids réel par la raison marque le caractère unique de ce meuble qui, grâce à des techniques de fabrication élaborées, résiste aux déformations du temps auxquelles les structures en bois sont habituellement soumises.

EN Top

· Wood particles panel (MDF). Finishing matt black lacquer.
· Slats in massive oak wood. Finishing matt black-dyed open pore.
· Slats in massive American walnut wood. Finishing natural matt.
Legs
· Wood particles panel (MDF). Finishing matt black lacquer.
· Massive oak wood. Finishing matt black-dyed open pore.
· Massive American walnut wood. Finishing natural matt.
· Adhesive moulded felt pad.

IT Piano

· Pannello di particelle di legno (MDF). Finitura laccatura di colore nero opaco.
· A doghe in legno massello di rovere. Finitura tinto nero opaco a poro aperto.
· A doghe in legno massello di noce canaletto. Finitura naturale opaca.
Gambe
· Pannello di particelle di legno (MDF). Finitura laccatura di colore nero opaco.
· Legno massello di rovere. Finitura tinto nero opaco a poro aperto.
· Legno massello di noce canaletto. Finitura naturale opaca.
· Feltro sagomato adesivo.

DE Tischplatte

· Spanplatte (MDF). Finish mattschwarze Lackierung.
· Mit Latten aus Massiveiche. Finish mattschwarz gefärbt, offenporig.
· Mit Latten aus amerikanisher nussbaum Massivholz. Finish natur, matt.
Gambe
· Spanplatte (MDF). Finish mattschwarze Lackierung.
· Massiveiche. Finish mattschwarz gefärbt, offenporig.
· amerikanisher nussbaum Massivholz. Finish natur, matt.
· Geformte Filzaufkleber.

FR Plateau

· Panneau de particules de bois (MDF). Finition laquage couleur noir mat.
· En lattes de chêne massif. Finition teinté noir mat à pores ouverts.
· En lattes de noyer américain massif. Finition mate naturelle
Pieds
· Panneau de particules de bois (MDF). Finition laquage couleur noir mat.
· Chêne massif Finition teinté noir mat à pores ouverts.
· Noyer américain massif. Finition mate naturelle
· Feutre façonné adhésif.

515 02/04

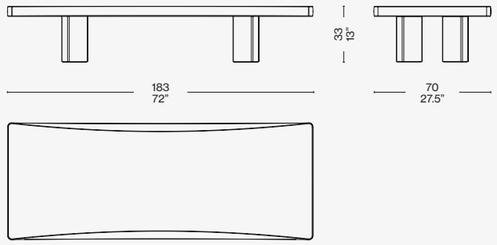

Identifying marks and production numbers

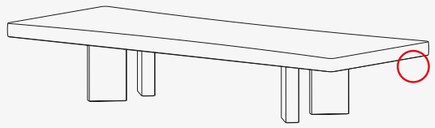

Cassina CP N°..... C.P.

Scan the QR code to access all product information on the Cassina website.

TOTAL LOOK SUGGESTIONS



MET
fortuny (F) blu notte antracite base

CUSHIONS
fortuny (F): blu notte, carta da zucchero osaka ((O): argneto

CAPITOL COMPLEX ARMCHAIR
osaka (O) cannella black oak structure

PLANA
black oak structure

INFINITO WALL
ashwood stained black

FICUPALA
marquinia marble base, pink glass body

SAHARA GRID
grigio ghiaccio















Cassina



RIO

Designed by **Charlotte Perriand,** 1962 Produced **Cassina,** 2015


Gaudi

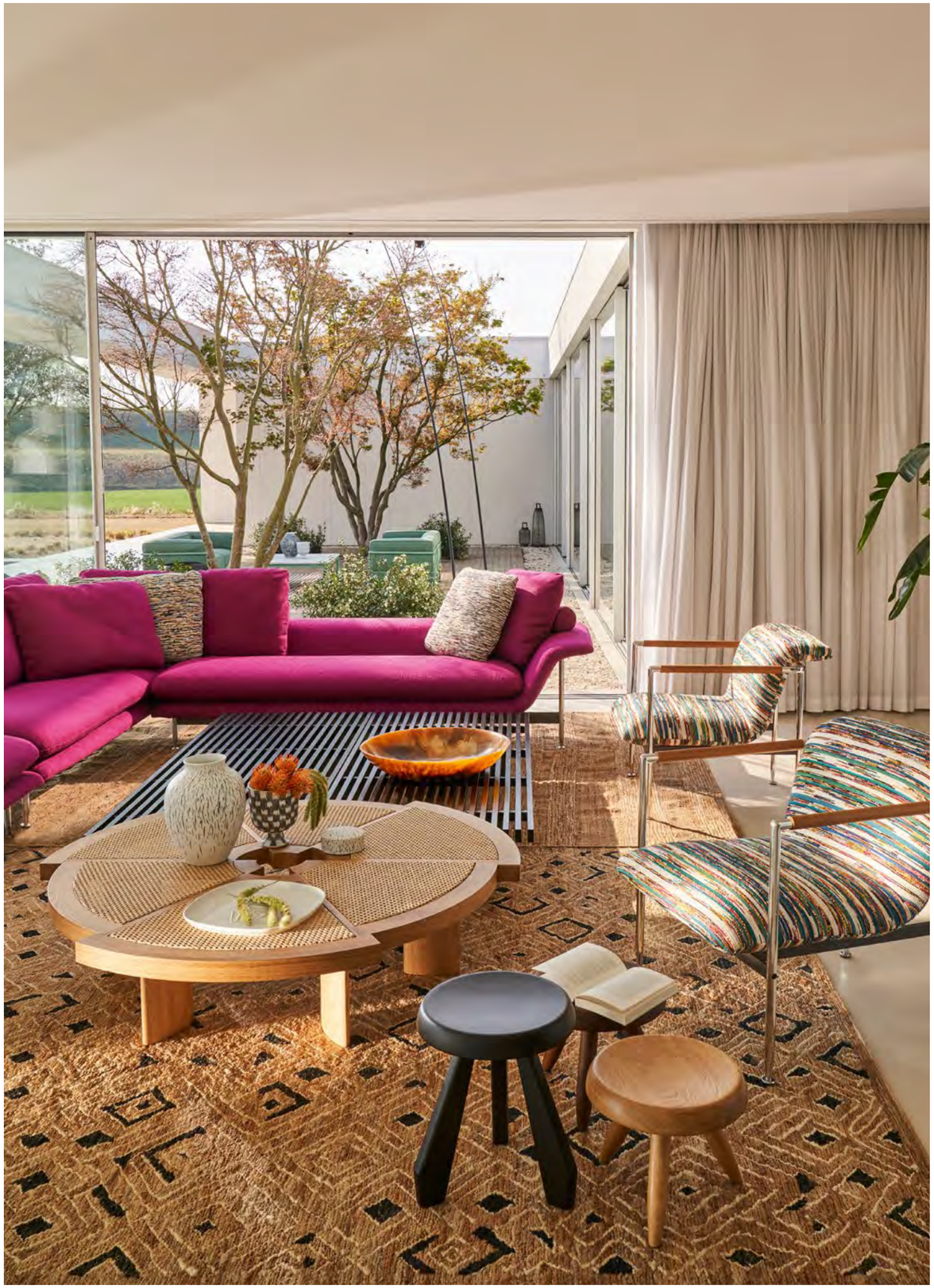

COVER
RIO low table, black stained oak, Sahara noir marble. MONCLOUD sofa, structure Nero LO514 – Lookbold bianco lana 13L453. COLOURDISC vase. Rug SAHARA GRID carta da zucchero.

PREVIUOS PAGE
RIO low table, black stained oak, Sahara noir marble. MONCLOUD sofa, structure Nero LO514 – Lookbold bianco lana 13L453. MONCLOUD bench strucutre Nero LO514 – Lookbold bianco lana 13L453.

LEFT
RIO low table, natural oak. ESOSOFT SOFA, glossy aluminium structure, Lima viola 13L595. ESOSOFT ARMCHAIR, Gloss aluminium, Olmos maxi colour 13O901.

RIO

Cassina iMaestri Collection

Designed by **Charlotte Perriand,** 1962 Produced **Cassina,** 2015



Currently available in just one size, the Rio low table was originally created by Charlotte Perriand as two. Between 1962, the year she designed the piece and 1967, Charlotte Perriand made a larger version intended for the Japanese embassy in Paris. The unusual beauty of the Rio table, matched by its functionality make it a veritable work of art. The six segments, made in solid wood, each with a different radius, offset from each other, create a jagged outer edge, while the hole in the centre evokes a centre of gravity. Cassina re-issued the original version in 1962, reproducing the original lines, thanks also to the extraordinary crafts skills of the artisans of Meda, a town in the Brianza area north of Milan.

IT Attualmente disponibile in una sola misura, il tavolino Rio fu inizialmente ideato dalla Perriand in due diverse dimensioni. Tra il 1962, anno di progettazione, e il 1967 l'autrice adattò il modello e ne ampliò il volume per la versione destinata all'Ambasciata del Giappone a Parigi. La sua bellezza inconsueta e la sua grande funzionalità lo rendono una vera e propria opera di decoro, caratterizzata da sei spicchi di diverso raggio, accostati ma sfalsati, che creano un bordo esterno in massello articolato e un foro centrale concepito come centro di gravità spaziale. Cassina riedita il modello originale del 1962, riproducendolo nella forma originale grazie alla straordinaria capacità manuale degli artigiani di Meda.

DE Der derzeit nur in einer Größe erhältliche Sofatisch Rio wurde von Perriand anfänglich in zwei verschiedenen Größen entworfen. Zwischen 1962, dem Entwurfsjahr, und 1967 passte die Autorin das Modell an und erweiterte das Volumen für die Version, die für die japanische Botschaft in Paris bestimmt war. Seine ungewöhnliche Schönheit und seine starke Funktionalität machen ihn zu einem echten Dekorationsstück, das durch sechs Spalten mit unterschiedlichem Radius gekennzeichnet ist, die versetzt zueinander angeordnet sind. Sie erzeugen einen äußeren Rand aus gegliedertem Massivholz und eine zentrale Öffnung, die wie ein räumlicher Schwerpunkt konzipiert ist. Cassina sorgte im Jahre 1962 für eine Neuauflage des Modells und reproduziert es dank dem außerordentlichen Können der Handwerker in Meda in seiner Originalform.

FR Actuellement disponible en une seule taille, la table basse Rio fut initialement conçue par Perriand en deux dimensions différentes. Entre 1962, année de sa conception, et 1967, l'auteure a adapté le modèle et en a amplifié le volume pour la version destinée à l'Ambassade du Japon à Paris. Sa beauté insolite et sa grande fonctionnalité en font une véritable œuvre de décoration, caractérisée par six segments présentant un rayon différent, juxtaposés mais décalés, qui créent un bord extérieur en bois massif articulé et un trou central conçu comme un centre de gravité. Cassina réédite le modèle original de 1962, en reproduisant sa forme originelle grâce à l'extraordinaire dextérité des artisans de Meda.

EN Top

· White Carrara marble or black Marquiña marble. Low gloss finishing.
Frame
· Solid Oak wood transparent matt finishing with hand-woven Rattan mesh cane.
Base
· Base and structure in solid oak wood. Natural matt finishing.
· Outer contour in solid oak wood steam bending. Natural matt finishing.
Feet
· In adhesive felt pads.

IT Piano

· Marmo bianco Carrara o nero Marquiña. Finitura trasparente opaca.
Telaio
· In massello di rovere verniciato trasparente opaco con tessitura intrecciata a mano di paglia di Vienna.
Base
· Piedi e struttura in legno massello di rovere. Finitura trasparente opaca.
· Contorno esterno in legno massello di rovere curvato a vapore. Finitura trasparente opaca.
Appoggio a terra
· In feltro adesivo.

DE Tischplatte

· Weißer Carrara-Marmor oder schwarzer Marquiña-Marmor. Transparentes Finish mit matter Optik.
Rahmen
· Aus Massiveiche mit matter, transparenter Lackierung und handgeflochtenem Wiener Geflecht.
Basis
· Füße und Struktur aus Massiveiche. Transparentes Finish mit matter Optik.
· Äußere Einfassung aus dampfgebogener Massiveiche. Transparentes Finish mit matter Optik.
Bodenauflagen
· Filzaufkleber.

FR Plateau

· En marbre blanc de Carrara ou noir Marquiña. Finition mate transparente
Cadre
· En chêne massif verni transparent mat, avec entrelacement fait à la main en paille de Vienne.
Base
· Pieds et structure en chêne massif. Finition mate transparente
· Contour externe en chêne massif cintré à la vapeur. Finition mate transparente.
Appui au sol
· En feutre adhésif.

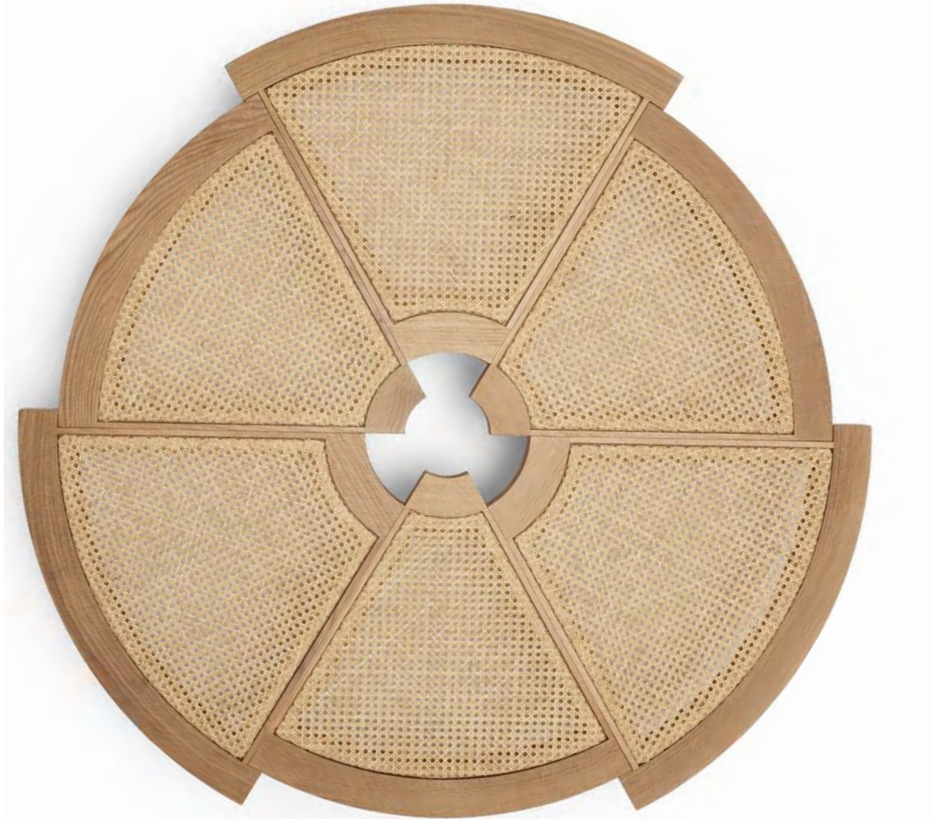

529 01/02/10/11/20

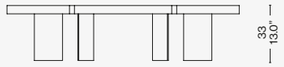

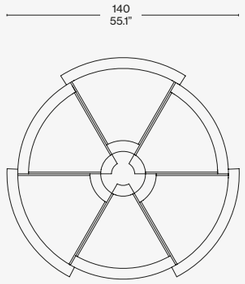

Identifying marks and production numbers

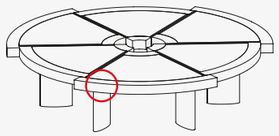

Cassina CP N°.....

Scan the QR code to access all product information on the Cassina website.



SENGU SOFA
perbacco (E) bianco, black oak structure

CUSHIONS
fox (F) verde menta, look (I) cielo

TAMBUROUND
look (L) vinaccia, grigio cenere structure

RIO
marquinia marble top, black oak structure

NUVOLA ROSSA
black beechwood

POLYSHAPE
red

RIGADINO
green and blue

TRACCIA
brass painted steel structure












SENGU BOLD
look (L) bianco

CUSHIONS
look (L) pietra

BACK-WING ARMCHAIR
fox (L) laguna, ashwood stained black structure

RIO
black oak, black marquinia marble top

HAYAMA
rosso amaranto

AWKWARD LIGHT
black

ARAL
rosa antico

9
grigio carnico marble base, black frame










TOTAL LOOK SUGGESTIONS



MONCLOUD
eremo (E) avorio, black structure

CUSHIONS
eremo (E) avorio, ortigia (L) blu notte

RIO
natural oak, carrara marble top

9
Calacatta marble top and base

MONCLOUD ARMCHAIR
fox (F) blu notte, black oak structure

SAHARA MIDGRID
grigio ghiaccio

EITIE FLOOR
aluminium structure + red and gold

NUAGE À PLOTS
natural oak

SOFT CORNER
nabuk moka

LES GRANDS TRANS-PARENTS
glass













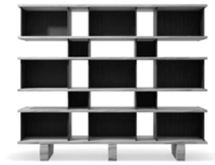






Cassina
SCIGHERA
Designed by **Piero Lissoni**, 2015



COVER
SCIGHERA low table, coffee colour glass top, metal base.

TOP
SCIGHERA low table, brick red colour glass. ATACAMA rug, cenere.

SCIGHERA

Designed by **Piero Lissoni,** 2015

A collection of square, oval and rectangular side tables of different sizes and heights. Metal base, matt anthracite grey enamelled. The tops are available in white Carrara marble, black Marquiña marble or in red brick or coffee-coloured glass.



IT Serie di tavolini, di forma quadrata, ovale e rettangolare, di differenti dimensioni e altezze. Basamento in metallo verniciato antracite opaco. Piani in marmo Carrara bianco o marmo Marquiña nero oppure in vetro nei colori rosso mattone o caffè.

DE Serie aus quadratischen, ovalen und rechteckigen Tischchen in unterschiedlichen Größen und Höhen. Gestell aus matt lackiertem Metall im Farbton Anthrazit. Tischplatten aus weißem Carrara-Marmor oder schwarzem Marquiña-Marmor oder aus Glas in den Farben Ziegelrot oder Kaffee.

FR Série de petites tables, de forme carrée, ovale et rectangulaire, de différentes hauteurs et dimensions. Piétement en métail, verni gris anthracite mat. Plateaux en marbre de Carrara blanc ou en marbre Marquiña noir, ou bien en verre, dans les couleurs rouge brique ou café.

EN Top

· In white Carrara marble or black Marquiña marble. Low gloss finishing.
· In float tempered glass, back-laquered with mirror effect (colours as per price list).
Under-top support
· In MDF, matt black laquered.
Base
· Metal coated (colours as per price list).
Feet
· In black plastic material.

IT Piano

· In marmo bianco Carrara o nero Marquiña. Finitura trasparente opaca.
· In vetro float temperato, retro verniciato con effetto specchiante nei colori indicati a listino.
Sottopiano di supporto
· In MDF, laccato nero opaco.
Basamento
· In metallo verniciato nei colori indicati a listino.
Piedini
· In materiale plastico di colore nero.

DE Tischplatte

· Aus weißem Carrrara Marmor oder schwarzem Marquiña Marmor. Transparentes Finish mit matter Optik.
· Aus gehärtetem Floatglas, Rückseite lackiert mit Spiegeleffekt in den Farben laut Preisliste.
Unterbauplatte
· Aus MDF, schwarz lackiert mit matter Optik.
Untergestell
· Aus Metall, lackiert in den Farben laut Preisliste.
Füßchen
· Aus schwarzem Kunststoffmaterial.

FR Plateau

· En marbre blanc de Carrara ou noir Marquiña. Finition mate transparente
· En verre flotté trempé, dos peint avec effet miroir dans les couleurs indiquées sur la liste des prix. Dessous de plateau de soutien
· En MDF, laqué noir mat.
Piétement
· En métal peint dans les couleurs indiquées sur la liste des prix.
Embouts
· En matière plastique noire.

205 01/06/0/11/12/31/32

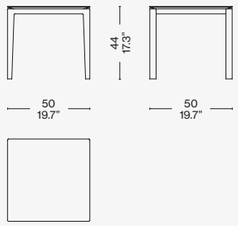

205 02/07/21/22

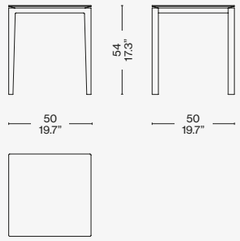

250 03/08//31/32

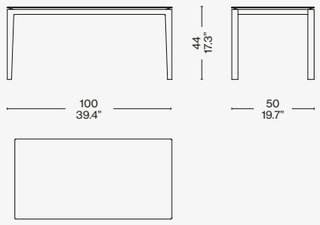

205 04/09/41/42

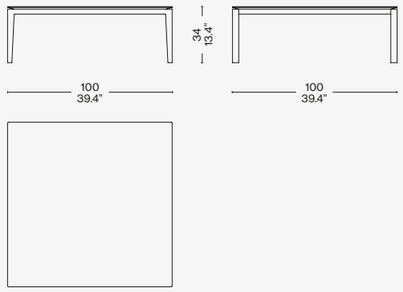

250 05/10/51/52

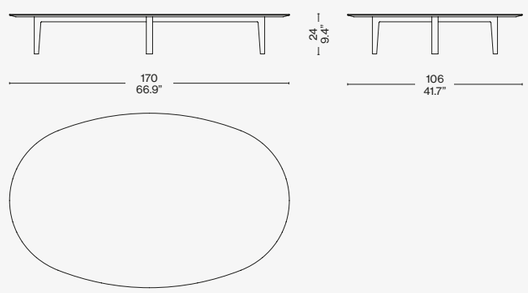

Scan the QR code to access all product information on the Cassina website.


Cassina
SENGU
COFFEE TABLE
Designed by **Patricia Urquiola,** 2021







COVER AND PREVIOUS PAGE
SENGU COFFEE TABLE, black-stained oak base, glass top.
SENGU SOFA, Look 13L010.
4 CHAISE LONGUE À RÉGLAGE CONTINU, NOIRE, DURABLE, leather Y253. MOKORO rug, fleece Polvere, base Melanzana.

TOP
SENGU COFFEE TABLE, natural oak, top in Levanto marble and extra-clear glass. SENGU SOFA, natural oak, Look 13L010. KANGAROO armchairs, natural oak. SAHARA GRID rug.

LEFT
SENGU COFFEE TABLE, natural oak, top in Levanto marble and extra-clear glass. Accessories COLLECTION CHANDIGARH. SAHARA GRID rug.

SENGU COFFEE TABLE

Designed by **Patricia Urquiola,** 2021

Inspired by Asian influences – a theme that often recurs in the Cassina collections – and especially by the ritual reconstruction of Japanese shrines through the use of different materials, like the other pieces in the Sengu family, the Sengu Coffee Table, designed by Patricia Urquiola, is envisioned as an exquisitely layered and sophisticated home architecture. The base, crafted with a grid of primary and secondary oval solid wood beams, echoes the shapes found in the Sengu Sofa base in both the table with rectangular top in two sizes, and the new round version, available in two diameters to meet different space requirements. For the entire family of low tables, the tops come in extra-clear glass or anthracite colour smoked glass, or in six different types of marble: Carrara, Grigio Carnico, Calacatta Gold, Verde Alpi, Nero Marquina and Rosso Levanto.

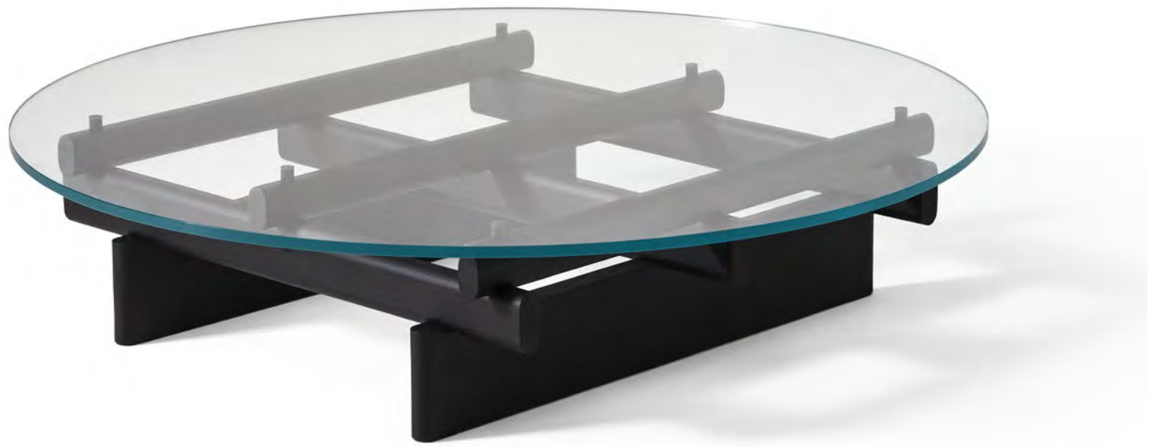

IT Ispirato all'Oriente, un tema che ricorre spesso nelle collezioni Cassina, e in particolare al rito della ricostruzione dei santuari giapponesi attraverso l'uso di materiali diversi, il Sengu Coffee Table disegnato da Patricia Urquiola è un tavolino basso concepito come un'architettura domestica stratificata e raffinata, alla maniera degli altri arredi della famiglia Sengu. La base, realizzata con una griglia di travi principali e secondarie a sezione ovale in legno massello, riprende le forme utilizzate per la base del divano Sengu Sofa e caratterizza sia il modello con piano rettangolare in due misure sia la nuova versione tonda, disegnata in due diametri per adattarsi a differenti esigenze di spazio. Per tutta la famiglia di tavolini, i top sono disponibili in vetro extrachiaro o fumé antracite, o in marmo, da scegliere in quattro finiture diverse: Carrara, Grigio Carnico, Verde Alpi, Marquinia e Rosso Levanto.

DE Der von Patricia Urquiola entworfene Sengu Coffee Table inspiriert sich am Orient, einem Thema, das sich in vielen Kollektionen von Cassina wiederfindet, und insbesondere am Brauch, japanische Schreine unter Verwendung verschiedener Materialien auf- und umzubauen. Es handelt sich um einen kleinen Beistelltisch, der genau wie die anderen Möbel der Familie Sengu als eine geschichtete und raffinierte, häusliche Architektur konzipiert ist. Der Sockel, der aus einem Gitter aus ovalen Haupt- und Nebenbalken aus Massivholz besteht, erinnert an die Formen, die für den Sockel des Sengu-Sofas verwendet wurden, und kennzeichnet sowohl das Modell mit rechteckiger Platte in zwei Größen als auch die neue, runde Version, die in zwei Durchmessern entworfen wurde, um sich an unterschiedliche Raumanforderungen anzupassen. Für die gesamte Familie der Beistelltische sind die Platten in extraklarem oder anthrazitfarbenem Rauchglas oder in Marmor erhältlich, der in sechs verschiedenen Ausführungen gewählt werden kann: Carrara, Grigio Carnico, Oro Calacatta, Verde Alpi, Nero Marquina, Rosso Levanto.

FR Inspirée de l'Orient, thème récurrent dans les collections Cassina, et notamment du rituel de la reconstruction des sanctuaires japonais à travers l'utilisation de différents matériaux, Sengu Coffee Table de Patricia Urquiola est une table basse conçue comme une architecture domestique stratifiée et raffinée, à la manière des autres meubles de la famille Sengu. Le piètement, composé d'un enchevêtrement de poutres principales et secondaires à section ovale en bois massif, reprend les formes utilisées pour le piètement du canapé Sengu Sofa et caractérise à la fois le modèle avec plateau rectangulaire en deux tailles et la nouvelle version ronde, conçue en deux diamètres pour s'adapter aux différents espaces. Les plateaux de toute la famille de tables basses sont disponibles en verre extra-clair ou anthracite fumé, ou en six différents types de marbre : bianco Carrara, Grigio Carnico, Oro Calacatta, Verde Alpi, Nero Marquiña, Rosso Levanto.

EN Structure

· In solid Canaletto walnut or oak with natural finish or stained black.
Top
· In transparent extra-clear or smoked tempered glass or in marble: white Carrara, Grigio Carnico, Verde Alpi, Rosso Levanto, Calacatta Gold, or Nero Marquina with transparent matt polyester painted finish.
Feet
· Plastic

IT Struttura

· In legno massello di noce Canaletto, rovere naturale o tinto nero.
Piano
· In vetro temprato trasparente extrachiaro o fumé, o in marmo: bianco Carrara, grigio Carnico, verde Alpi, rosso Levanto, oro Calacatta, nero Marquinia con finitura in vernice poliestere trasparente opaco.
Piedini
· Materiale plastico

DE Struktur

· Untergestell in massivem Nussbaum Canaletto, Eiche natur oder Eiche schwarz gebeizt.
Tischplatte
· Aus extraweißem Sicherheitsglas oder Rauchglas oder aus Marmor in den Sorten Bianco Carrara, Grigio Carnico, Verde Alpi, Rosso Levanto, Oro Calacatta oder Nero Marquina mit matter Oberfläche.
Füße
· Aus Kunststoff

FR Structure

· Bois massif de noyer Canaletto, chêne naturel ou teinté noir.
Plateau
· Verre trempé transparent extra-clair ou fumé, ou marbre : bianco Carrara, Grigio Carnico, Oro Calacatta, Verde Alpi, Nero Marquiña, Rosso Levanto, finition vernis polyester transparent mat.
Embouts de pieds
· Matériau plastique



564 01

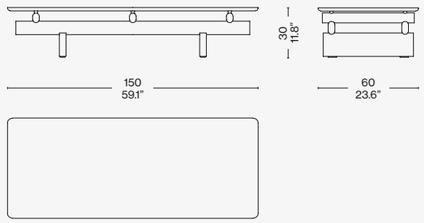

564 02

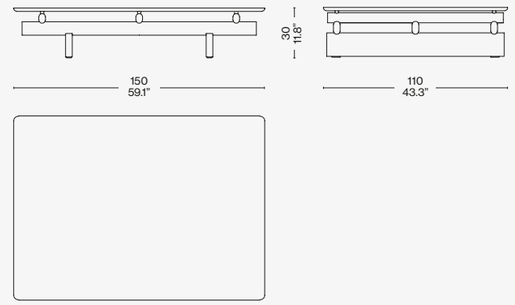

564 01

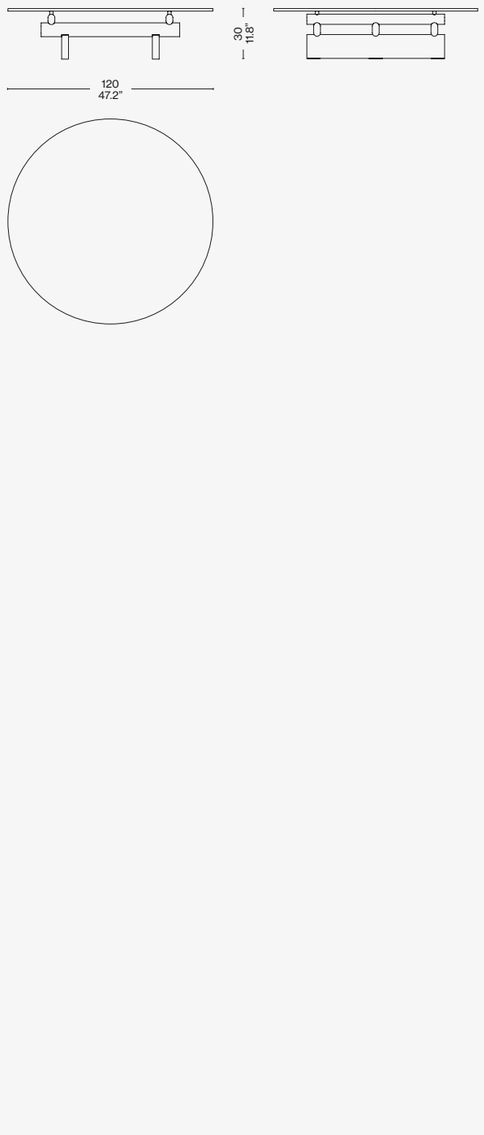

564 02

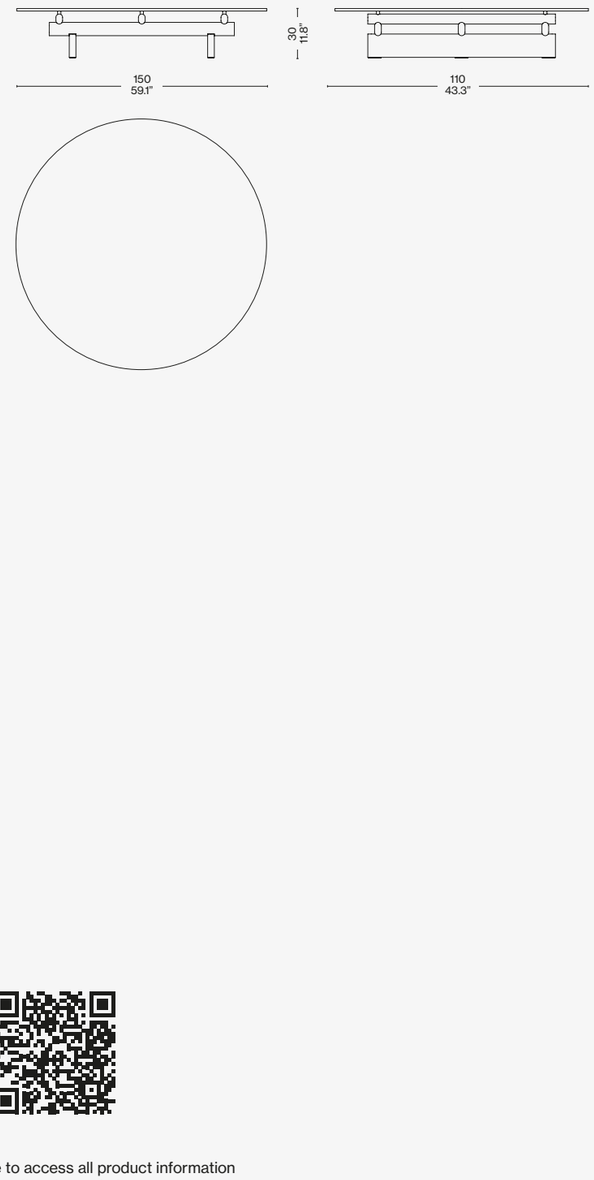

Scan the QR code to access all product information on the Cassina website.





MONCLOUD
fox (F) verde salvia

CUSHIONS
fox (F): mattone, cielo, verde salvia

SENGU COFFEE TABLE
trasparent glass top, black structure

UTRECHT
perbacco (E) avorio

GHOST WALL
panels in eremo (E) ottanio, drawers in petrolio lacquer

WAX STONE
stainless steel structure, murano glass

SAHARA GRID
grigio ghiaccio

TABOURET
black oak





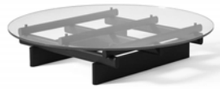













SENGU BOLD
lookbold (L) girasole

CAPITOL COMPLEX ARMCHAIR
leather ZZ nero, black oak structure

SENGU COFFEE TABLE
trasparent glass, black structure

VELIERO
black ash

WAX STONE FLOOR
stainless steel structure, murano glass

MOKORO
beige base and white relief

9
grigio carnico marble base, glass top

MODULAR IMMAGINATION
polyurethan, recycled wood structure

LES GRANDS TRANS-PARENTS
glass





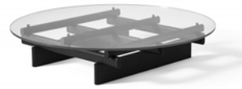





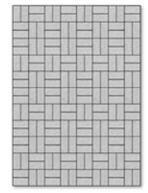







Cassina



SENGU
LOW TABLE

Designed by **Patricia Urquiola**, 2020


Art as Therapy
Alain de Botton
John Armstrong
Donald Judd
Complete Writings 1959-1975





PREVIOUS PAGE
SENGU LOW TABLE, marble base, black stained oak top. BACK-WING ARMCHAIR, leather Naturale ZZ Tabacco 13Z361, American walnut structure.

LEFT AND TOP
SENGU, low tables, oak stained black, american walnut, matt lacquered (LO 506). SENGU SOFA, Tensing 13F326. KANGAROO armchair, Osaka 13O041. Awkward Light, Karakter.

SENGU
LOW TABLE

Designed by **Patricia Urquiola,** 2020

A collection of three small tables, each of a different height, made up of a satin-finish matt marble base - available in the variants Carrara, Marquinia, or Grigio Carnico - a vertical support and a top, the latter made of veneered wood panels in natural oak, black stained oak, canaletto walnut or lacquered finish.



IT Collezione di tre tavolini, ciascuno con una diversa altezza, composti da un basamento in marmo opaco satinato a mole – disponibile nelle varianti Carrara, Marquinia o Grigio Carnico – da un supporto verticale e da un piano, quest'ultimi realizzati in pannelli di legno impiallacciati in rovere naturale, rovere tinto nero o noce canaletto o laccati.

DE Eine Kollektion mit drei Beistelltischen in unterschiedlichen Höhen. Jeder Tisch besteht aus einem Untergestell aus mattem, mit der Schleifmaschine satiniertem Marmor – erhältlich in den Varianten Carrara, Marquinia oder Grigio Carnico – aus einer senkrechten Stütze und einer Tischplatte, die aus Holzpaneelen mit Furnier aus schwarz gebeizter Eiche, Eiche natur oder aus Canaletto Nuss gemacht oder mit Lackierung versehen ist.

FR Collection de trois tables basses, chacune de hauteur différente, composées d'une base en marbre opaque satiné à la meule – disponible dans les variantes Carrara, Marquina ou Carnico, d'un support vertical et d'un plateau. Ces derniers sont fabriqués en panneaux en plaqué chêne teinté noir, chêne naturel ou noyer Canaletto ou bien laqués.

EN Structure

· Marmo nelle finiture indicate a listino.
· MDF laccato o impiallacciato nelle finiture indicate a listino.
· HPL nero.
· Piastra in acciaio verniciato nero.
Piedini
· Feltro.

IT Struttura

· Marble in the fishes indicated in the price list.
· MDF veneered or lacquered in the finishes indicated in the price list.
· Black HPL.
· Black coated steel plate.
Feet
· Felt.

DE Struktur

· Marmor mit den Finishlösungen laut Preisliste.
· MDF, lackiert oder furniert mit den Finishlösungen laut Preisliste.
· Schwarzes HPL.
· Schwarz lackierte Stahlplatte.
Füßchen
· Filz.

FR Structure

· Marbre dans les finitions indiquées sur la liste.
· MDF laqué ou plaqué dans les finitions indiquées sur la liste.
· HPL noir.
· Plaque en acier verni noir.
Pieds
· Feutre.



557 50

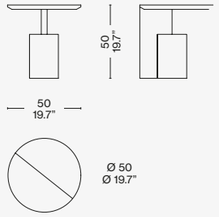

557 65

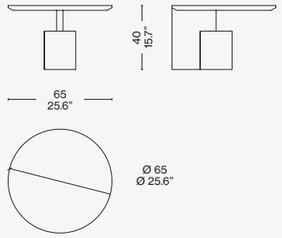

557 90

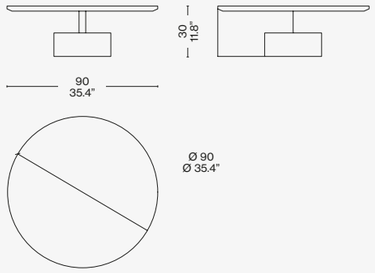

Scan the QR code to access all product information
on the Cassina website.

TOTAL LOOK SUGGESTIONS



SENGU SOFA
look (L) bianco natural oak base

CUSHIONS
look (L): bianco mirror frame oro, mosaic frame smeraldo

BACK-WING ARMCHAIR
ortigia (L) prussia, blue wood structure

SENGU LOW TABLE
marble carrara base + walnut top and black lacquered top

NUAGE À PLOTS
natural oak

POLYSHAPE
green

ARAL
carta da zucchero

9
carrara marble base, black frame

MODULAR IMMAGINATION
polyurethan, recycled wood structure











Cassina



TABLE À PLATEAU INTÉRCHANGEABLE

Designed by **Charlotte Perriand,** 1937 Produced **Cassina,** 2019



COVER AND TOP
TABLE À PLATEAU INTERCHANGEABLE low table, smoked anthracite glass top, Carrara marble top, solid wood black stained oak structure. DORON HOTEL small armchair, black saddle leather, black solid wood structure. SAHARA DROP rug, grigio ghiaccio.

TABLE À PLATEAU INTÉRCHANGEABLE

CP

Cassina iMaestri Collection

Designed by **Charlotte Perriand,** 1937 Produced **Cassina,** 2019



The first example of this table was made in 1937 for Charlotte Perriand Parisian studio in Montparnasse. The structure of the base of the Table à plateau interchangeable is made up of three circular section legs in black stained ashwood, joined by three crosspieces on which the table top, in extra-white glass or Marquiña or Carrara marble, is placed. A project designed to be declined in different ways, its top can be interchanged as required. In fact, the model can be found in many other projects by Charlotte Perriand. For example, in Japan in the 40's it was produced with local materials to create a plaited floors or trays, and in the living areas of the apartments of the Unité d'Habitation in Marseille.

IT Il primo esemplare storico fu realizzato nel 1937 per l'atelier di Charlotte Perriand a Montparnasse. La struttura del basamento era costituita da tre gambe a sezione circolare unite da traversi sui quali veniva appoggiato il piano. Il progetto di tale struttura permetteva l'intercambiabilità del piano; un progetto pensato per essere declinato in modi diversi. Il modello infatti si ritroverà in molti altri e successivi progetti di Perriand: da quelli giapponesi degli anni 40 con piani o vassoi intrecciati realizzati con materiali locali, fino a quello dello spazio soggiorno degli appartamenti delle Unité d'Habitation a Marsiglia.

DE Das erste Exemplar dieses Tisches wurde im Jahr 1937 für das Pariser Studio von Charlotte Perriand in Montparnasse hergestellt. Der Basisaufbau des Tisches mit austauschbarer Tischplatte wurde aus drei Beinen mit kreisrundem Querschnitt in schwarz gebeiztem Eschenholz hergestellt und ist verbunden mit drei Kreuzstücken, auf denen die Tischplatte aus Marquiña oder Carrara-Marmor ruht. Dieses Projekt wurde für verschiedene Anwendungen entworfen. Seine Platte kann je nach Bedarf ausgetauscht werden. Tatsächlich ist das Modell bei vielen anderen Projekten von Charlotte Perriand zu finden. Er wurde zum Beispiel in Japan in den 40-er Jahren mit örtlichen Materialien hergestellt, um geflochtene Oberflächen oder Ablagen zu erzeugen, und in den 50-er Jahren wurde er in Wohnbereichen der Appartements in der Unité d'Habitation in Marseille benutzt.

FR Le premier exemplaire de cette table a été réalisé en 1937 pour l'atelier parisien de Charlotte Perriand, à Montparnasse. La structure de la base de la Table à plateau interchangeable se compose de trois pieds à section circulaire en frêne teinté noir, reliés par trois traverses sur lesquelles est posé le plateau en verre extra blanc ou en marbre Marquiña ou Carrara. Un projet conçu pour être décliné de différentes manières, son plateau peut être interchangé selon les besoins. En fait, le modèle se retrouve dans plusieurs autres projets de Charlotte Perriand. Par exemple, au Japon dans les années 40 avec un plateau produit en matériaux locaux, et dans les espaces de vie des appartements de l'Unité d'Habitation de Marseille.

EN Top

· Vetro extrachiaro temprato o nei colori indicati a listino.
· Marmo, disponibile nelle versioni indicate a listino. Finitura trasparente opaca.
Gambe
· Legno massello di rovere.
Finitura a poro aperto.
Piedini
· Materiale plastico.

IT Piano

· Tempered Extra-light glass or in the colours as per pricelist
· Marble as indicated in the versions in the pricelist. Low gloss finishing.
Legs
· Solid oak wood
Open pore finishing.
Feet
· Plastic material.

DE Platte

· Tischplatte aus gehärtetem, extrahellem transparentem Glas oder in den Farben laut Preisliste.
· Platte Marmor in den Farben laut Preisliste. Transparentes Finish, matt.
Basis
· Massiveiche
Offenporiges Finish.
Füße
· Schwarzem Kunststoff.

FR Plateau

· Plateau en verre trempé extra-clair transparent, ou dans les couleurs indiquées sur la liste des prix.
· Plateau en marbre dans les couleurs indiquées sur la liste des prix. Finition transparente mate.
Base
· Chêne massif
Finition à pores ouverts.
Pieds
· Matière plastique noire.



535_42

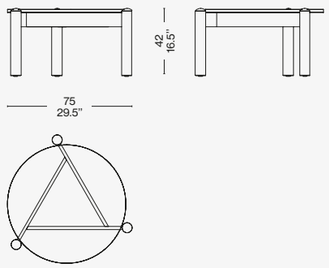

535_28

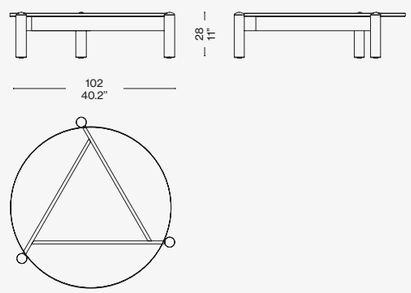

Identifying marks and production numbers

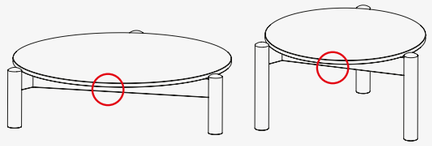

Cassina CP N°..... C&Perriand®

Scan the QR code to access all product information on the Cassina website.

TOTAL LOOK SUGGESTIONS



CAPITOL COMPLEX SOFA
lima (L) viola, oak stained black structure

CAPITOL COMPLEX ARMCHAIR
leather nabuk carbone, oak stained black structure

TABLE À PLATEAU INTERCHANGEABLE
carrara marble top + glass top

GHOST WALL
linus (L) tortora panels

ARAL
rosa antico

9
levanto red marble top and base

FLUTZ
matte anthracite painted aluminium structure, lincoln (L) vinaccia

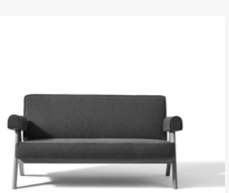















TABLE BASSE EN FORME LIBRE

Designed by **Charlotte Perriand,** 2025

COVER AND TOP
TABLE BASSE EN FORME LIBRE low table, lacquered LP306. DUDET BOLD sofa, Falkland F178. FLUID JOINERY - SIDE TABLE I low table, coloured blown glass Amber. FF.SPINE bookshelf, hand-stained green ash. WAX, STONE, LIGHT floor lamp. MOKORO rug, fleece White, base Beige.

TABLE BASSE EN FORME LIBRE

Designed by **Charlotte Perriand,** 2025

Charlotte Perriand typically produced low versions of her dining tables to meet different needs. Thus, the origins of this coffee table, an adaptation of the “en forme libre” table, called “feuille” [leaf] – from which it takes its name and proportions – designed in Japan in 1953. The considerable thickness of the tabletop, along with the cylindrical legs, emphasizes its sculptural appearance, while the rounded corners soften its presence, making it functional and pleasant in the living space. Logo and signature with progressive numbering located on the underside of the tabletop.



IT Charlotte Perriand usava proporre i suoi tavoli da pranzo anche in versione bassa, per soddisfare le diverse esigenze di utilizzo. Così è nato questo coffee table, un adattamento del tavolo “en forme libre”, chiamato “feuille” – di cui riprende le forme e le proporzioni – disegnato in Giappone nel 1953. Lo spessore importante del piano, insieme alle gambe cilindriche, ne sottolineano l’aspetto scultoreo, mentre gli angoli arrotondati ne addolciscono la presenza, rendendolo funzionale e piacevole nell’ambiente giorno. Logo e firma con numerazione progressiva sono posizionati sulla parte inferiore del piano.

DE Charlotte Perriand entwarf für ihre Esstische immer auch eine niedrige Version, um die verschiedenen Anforderungen an die Nutzung zu erfüllen. So ist auch dieser Coffee Table entstanden, als Anpassung des Tischs "en forme libre" mit der Bezeichnung "feuille", von dem er die Formen und Proportionen übernommen hat und den Charlotte 1953 in Japan entworfen hat. Die große Dicke der Tischplatte unterstreicht zusammen mit den zylindrischen Beinen den skulpturalen Aspekt des Tischs, während die abgerundeten Ecken seiner Präsenz die Strenge nehmen und ihn zu einem funktionellen und ansprechenden Möbelstück für den Wohnbereich machen. Das Logo und die Signatur mit fortlaufender Nummer befinden sich an der Unterseite der Tischplatte.

FR Charlotte Perriand avait pour habitude de proposer ses tables à manger également en version basse, pour répondre à des besoins d'utilisation différents. C'est ainsi qu'est née cette table basse, une adaptation de la table « en forme libre » appelée « feuille » – dont elle reprend la forme et les proportions – conçue au Japon en 1953. La forte épaisseur du plateau et les pieds cylindriques soulignent son aspect sculptural, tandis que les angles arrondis adoucissent sa présence et la rendent fonctionnelle et agréable dans l'espace de vie. Le logo et la signature avec numérotation progressive sont placés sur la face inférieure du plateau.





EN Top and legs

· Solid natural Canaletto walnut or in MDF with matte or glossy lacquer finish in 10 colours.

IT Piano e gambe

· Massello di noce canaletto naturale oppure in MDF laccato opaco o lucido in 10 colori.

DE Tischplatte und beine

· Aus massivem Nussbaum Canaletto Natur oder aus MDF-Platte mit matter oder glänzender Lackierung in 10 Farben.

FR Plateau et pieds

· En noyer canaletto massif naturel ou en MDF laqué mat ou brillant en 10 couleurs.

589_

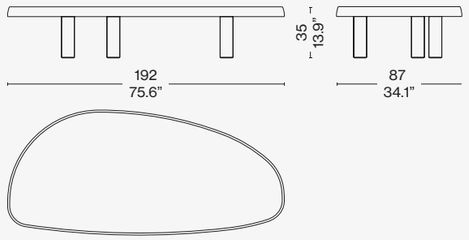

Scan the QR code to access all product information on the Cassina website.



MEX CUBE
lione (L) sabbia

3 FAUTEUIL GRAND CONFORT
lirico red velvet, red gloss structure

TABLE BASSE EN FORME LIBRE
rosso cina

FF. SPINE
walnut

IRIDE
polished aluminium

MOKORO
bianco

FLUID JOINERY
smoked

TOREI
calacatta marble

HOOPTICAL
mirror









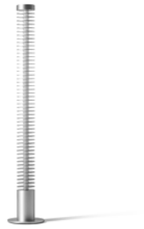

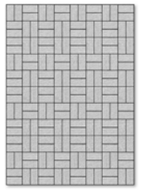









SENGU SOFA
ostuni (O) azzurro, black frame

CUSHIONS
ostuni (O) azzurro, falkland (F) ceruleo

SCARPA 925
losanna (L) vinaccia, black ash

TABLE BASSE EN FORME LIBRE
blu

FF. SPINE
red hand-stained ash

IRIDE
polished aluminium

MOKORO
melanzana

9
sahara noir marble, antracite frame











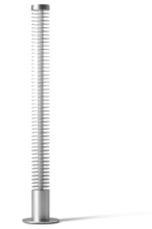

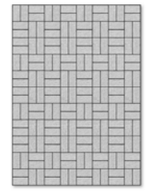



TOTAL LOOK SUGGESTIONS



DUDET BOLD
falkland (F) minerale

CUSHIONS
falkland (F) bianco, lookbold (L) coriandolo melange

SCARPA 925
lincoln (L) tabacco, natural ash structure

TABLE BASSE EN FORME LIBRE
blu notte

FF. SPINE
natural ash

IRIDE
polished aluminium

MOKORO
bianco

FLUID JOINERY
amber













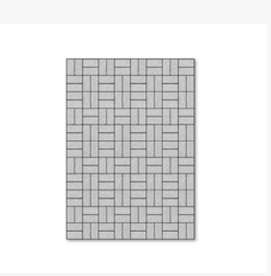




Cassina
TABLE
MONTA
Designed by **Charlotte Perriand,** 1970 Produced **Cassina,** 2023





COVER AND PREVIOUS PAGE
TABLE MONTA coffee table, black stained ash, Nero Marquina marble top. MON-CLOUD sofa, Fox Cielo 13F150. UTRECHT armchair, Lincoln 13L574.

TOP AND LEFT
TABLE MONTA coffee table, black stained ash, Nero Marquina marble top. MON-CLOUD sofa, Fox Cielo 13F150.

TABLE MONTA

Cassina iMaestri Collection

Designed by **Charlotte Perriand,** 1970 Produced **Cassina,** 2023



An ode to fine artisanal craftsmanship in the form of a table. Table Monta is the elegant, tactile, timeless piece of furniture designed by Charlotte Perriand and edited for the first time by Cassina, in close collaboration with Pernette Perriand-Barsac, daughter and sole heir of the great pioneer of modernity. Originally designed by Charlotte Perriand for use in her own home, the table's structure is formed by two oval legs and an oval top. Distinguished by its fluid contours, the top is composed of an external ring of eight symmetrical sectors – assembled through a complex process – that frame a luxurious sheet of marble. Table Monta is available in one size only and in two versions: an exclusive 30-piece limited edition in the same finishes as the original, with wood base in solid natural walnut paired with top in Azul Bahia granite, an exquisite material known for its vivid shades of blue, and a new interpretation in solid ash, stained black. The latter version is paired with a marble top.

IT Un inno all'alta artigianalità della falegnameria in forma di tavolo. Table Monta è il mobile elegante, materico e senza tempo disegnato da Charlotte Perriand e edito per la prima volta da Cassina, in stretta collaborazione con Pernette Perriand-Barsac, figlia e unica erede della grande pioniera della modernità. Originariamente disegnato e utilizzato dalla stessa Charlotte Perriand nella propria casa, il tavolo presenta una struttura formata da due gambe ellittiche e un piano ovale. Caratterizzato da line fluide, il piano è composto da un anello esterno di otto settori simmetrici assemblati grazie a un'elaborata lavorazione, che incornicia una preziosa lastra in marmo. Table Monta è proposto in un'unica dimensione in due versioni: un'esclusiva edizione limitata di trenta pezzi, nelle stesse finiture dell'originale in cui la base lignea in massello di noce naturale è abbinata a un piano in granito Azul Bahia, materiale prezioso che si distingue per le sue sfumature nei toni intensi del blu, e una nuova interpretazione in mas-sello di frassino tinto nero. Quest'ultima versione è abbinata a un piano in marmo.

DE Eine Hymne an die hohe Handwerkskunst der Möbelschreinerei in Tisch-form. Table Monta ist ein eleganter, materischer und zeitloser Tisch, den Charlotte Perriand entworfen hat und der zum ersten Mal von Cassina in enger Zusammenarbeit mit Pernette Perriand-Barsac aufgelegt wird, der Tochter und einzigen Erbin der großen Pionierin der Moderne. Der Tisch, den Charlotte Perriand ursprünglich für ihre Wohnung entworfen hat, ist durch die beiden Beine mit elliptischem Profil und die ovale Tischplatte charakterisiert. Die Tischplatte mit fließenden Linien setzt sich aus einem äußeren Ring aus acht symmetrischen Sektoren zusammen, die in einer aufwändigen Verarbeitung zusammengesetzt werden und den Rahmen für eine hochwertige Marmorplatte bilden. Table Monta ist in einer Größe in zwei Ausführungen erhältlich: in einer exklusiven limitierten Auflage mit dreißig Exemplaren in den originalen Oberflächen mit Gestell aus massivem Nussbaum natur und einer Tisch-platte aus Azul Bahia Granit, einem hochwertigen Material, das sich durch seine Farbtöne in kräftigem Dunkelblau auszeichnet, und in einer Neuin-terpretation aus massiver Esche gebeizt schwarz. Diese neue Version wird mit einer Marmorplatte kombiniert.

FR Un hymne au grand savoir-faire artisanal de la menuiserie sous forme de table. Table Monta est un meuble élégant, riche en matière et intemporel, conçu par Charlotte Perriand et édité pour la première fois par Cassina, en étroite collaboration avec Pernette Perriand-Barsac, fille et unique héritière de la grande pionnière de la modernité. Conçue et utilisée à l'origine par Charlotte Perriand dans sa propre maison, la table présente une structure composée de deux pieds elliptiques et d'un plateau ovale. Caractérisé par des lignes fluides, le plateau est composé d'un anneau externe de huit secteurs symétriques, assemblés selon une technique élaborée, qui encadre une précieuse plaque de marbre. Table Monta est proposée en une seule taille en deux versions : une édition exclusive limitée à trente exemplaires, dans les mêmes finitions que l'original, où le piètement en noyer naturel massif est combiné à un plateau en granit Azul Bahia, matériau précieux qui se distingue par ses nuances de bleu intense, et une nouvelle interprétation en frêne massif teinté noir. Cette dernière version est associée à un plateau en marbre.

EN Materiali

· Base in legno di frassino tinto nero o in legno di noce naturale per l'edizione limitata. Anello esterno del · Piano in legno massello di frassino tinto nero finitura low gloss o in legno di noce naturale per l'edizione limitata.
· Piano in marmo nero Marquinia, verde Alpi, Sahara Noir, Calacatta oro, con finitura opaca o lucida, o granito Azul Bahia per l'edizione limitata.

IT Materials

· Base in solid ash stained black or in natural walnut for the limited edition.
· Outer ring of the top in solid ash stained black, low gloss finish, or in natural walnut for the limited edition.
· Top in Nero Marquinia, Verde Alpi, Sahara Noir or Calacatta Gold marble, with matte or polished finish, or in Azul Bahia granite for the limited edition.

DE Materialien

· Gestell aus Esche gebeizt schwarz oder Nussbaum natur für die limitierte Auflage. Äußerer Ring der · Tischplatte aus massiver Esche gebeizt schwarz mit Low-Gloss Oberfläche oder aus Nussbaum natur für die limitierte Aufla-ge. · Tischplatte aus Marmor Nero Marquinia Marmor, Verde Alpi, Sahara Noir und Calacatta Oro mit matter oder glänzender Oberfläche oder aus Azul Bahia Granit für die limitierte Auflage.

FR Matériaux

· Piètement en frêne teinté noir ou en noyer naturel pour l'édition limitée.
· Anneau externe du plateau en frêne massif teinté noir finition low gloss ou en noyer naturel pour l'édition limitée.
· Plateau en marbre Nero Marquina, Verde Alpi, Sahara Noir, Calacatta Oro, finition mate ou brillante, ou granit Azul Bahia pour l'édition limitée.

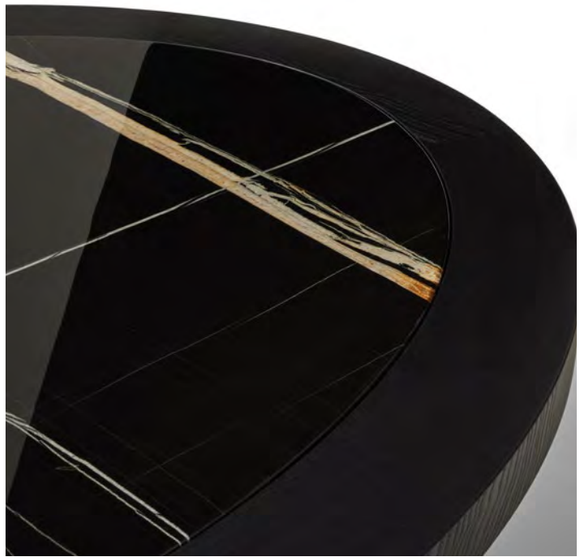

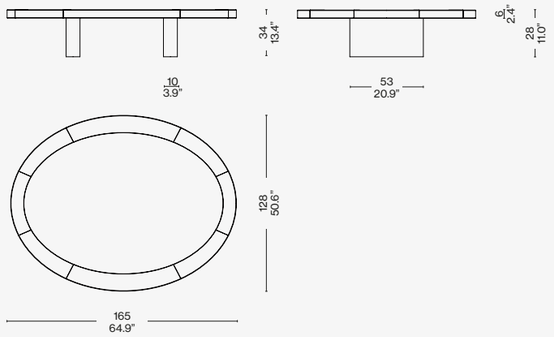

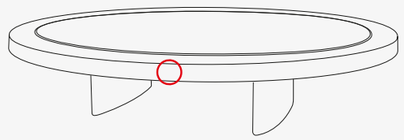

Cassina CP N°.....

Scan the QR code to access all product information on the Cassina website.



TOREI

Designed by **Luca Nichetto,** 2012 - 2024


PONTORMO





COVER
TOREI low table, porcelain stoneware Verde muschio. Floorlamp EITIE. Rug SAHARA GRID carta da zucchero.

PREVIOUS PAGE
TOREI low table. Sofa 8, painted polished bronze, Nabuk Avorio 13Z500. TAMBUROUND ARMCHAIR with and without backrest, Unimelange 13 O637.

TOP
CORNARO Sofa, strucutre Pinot Noir LP 435 – Olimpo carta da zucchero 13O269. MEX low table, black painted base – crystal.. Rug SAHARA GRID grigio ghiaccio.

LEFT
TOREI low table, painted polished bronze strucutre – Rosso Levanto marble. CORNARO Sofa, strucutre Pinot Noir LP 435 – Olimpo carta da zucchero 13O269.

TOREI

Designed by **Luca Nichetto,** 2012 - 2024

Elegance and versatility distinguish this collection of ever-evolving functional low tables that can be easily overlapped and combined, depending on the space and type of use; perfect in any contemporary interior setting. The references to Japanese restraint are revealed in the minimalism of the round, rectangular, square and triangular shapes, expressed by Luca Nichetto in a number of sizes, materials and finishes – from natural ash to marble and polished bronze. The different heights and shapes can be combined and interchanged to construct small architectural table-top systems that express a propensity for hospitality and interaction.



IT Eleganza e versatilità contraddistinguono una collezione di tavolini bassi versatili e in continua evoluzione, facilmente intersecabili e combinabili in base allo spazio e alla destinazione d'uso, ideali per ogni interno contemporaneo. Il richiamo all'essenzialità giapponese si rivela nel minimalismo delle geometrie tonde, rettangolari, quadrate e triangolari, declinate da Luca Nichetto in una varietà di dimensioni, materiali e finiture, dal frassino naturale al marmo fino al bronzo lucido. Le diverse altezze e forme si uniscono e alternano per costruire piccole architetture d'appoggio che esprimono una particolare propensione all'ospitalità e alla condivisione.

DE Eleganz und Vielseitigkeit zeichnen diese Kollektion mit niedrigen Beistelltischen aus, die sich in ständiger Weiterentwicklung befinden und einfach je nach Raum und Verwendungszweck überschnitten und kombiniert werden können und damit perfekt sind für moderne Einrichtungen. Das Aufgreifen der japanischen Wesentlichkeit ist im Minimalismus der runden, rechteckigen, quadratischen und dreieckigen Geometrien erkennbar, die von Luca Nichetto in verschiedenen Größen, Materialien und Oberflächen ausgeführt werden, von Esche Natur über Marmor bis zu glänzender Bronze. Die verschiedenen Höhen und Formen verbinden sich und wechseln sich ab, um kleine Ablagearchitekturen zu schaffen, in denen eine besondere Neigung zur Gastlichkeit und Geselligkeit zum Ausdruck kommt.

FR Élégance et polyvalence caractérisent cette collection de tables basses éclectiques et en constante évolution, qui peuvent aisément s'encastrer et se combiner selon l'espace et l'utilisation prévue, l'idéal pour tout intérieur contemporain. La référence à l'essentialité japonaise se révèle dans le minimalisme des géométries rondes, rectangulaires, carrées et triangulaires, déclinées par Luca Nichetto dans une variété de tailles, de matériaux et de finitions, allant du frêne naturel au marbre fin en passant par le bronze brillant. Les différentes hauteurs et formes s'unissent et s'alternent pour construire de petites architectures de support qui expriment une propension particulière à l'hospitalité et au partage.

EN Caratteristiche tecniche

Structure
· Steel, in the finishes shown on the price list
Top
· Solid ash or Canaletto walnut
· Marble
· Glazed porcelain stoneware in various colours

IT Technical characteristics

Struttura
· Acciaio, nelle finiture presenti a listino
PIANO
· Legno massello di frassino o di noce canaletto
· Marmo
· Gres porcellanato smaltato in varie colorazioni

DE Eigenschaften

GESTELL
· Stahl in den Oberflächen nach Preisliste.
TISCHPLATTE
· Massivholz Esche oder Nussbaum Canaletto
· Marmor
· Glasiertes Feinsteinzeug in verschiedenen Farben

FR Caractéristiques techniques

Caractéristiques techniques
Structure
· Acier, dans les finitions figurant dans la liste des prix
PLATEAU
· Bois massif de frêne ou de noyer canaletto
· Marbre
· Grès cérame émaillé de différentes couleurs





381 23/Q1 Q2 M1 M2 M3 M4 M5 M6 M7
GC GR GG GV GP GB

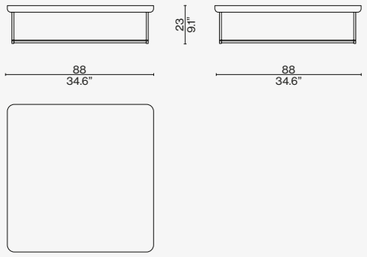

381 41/M1 M2 M3 M4 M5 M6 M7

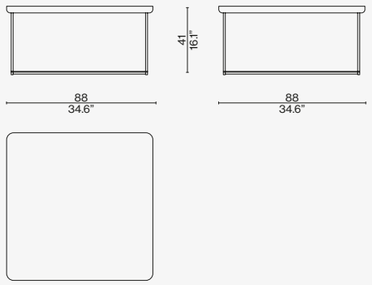

381 36/T1 T2 M1 M2 M3 M4 M5 M6 M7
GC GR GG GV GP GB

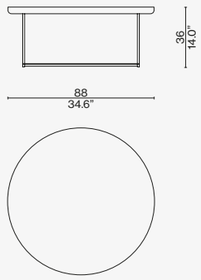

381 31/R1 R2 R3

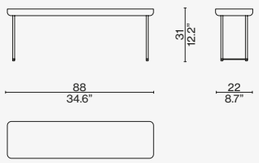

381 14 24 C4

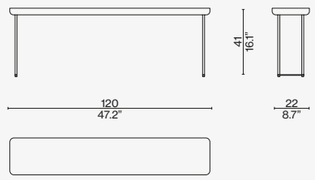

381 41/R1 R2 R3

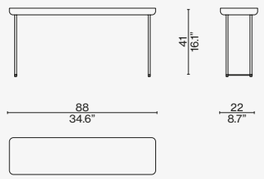

381 13 23 C3

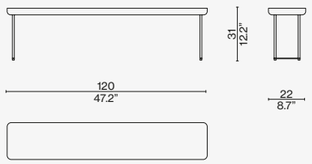

381 51/M1 M2 M3 M4 M5 M6 M7
GC GR GG GV GP GB

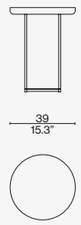

381 51/GC GR GG GV GP GB

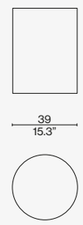

Scan the QR code to access all product information
on the Cassina website.

Cassina



TREFLO

Designed by **Ronan Bouroullec,** 2025



TREFLO

Designed by **Ronan Bouroullec,** 2025

Soft, sinuous lines, reduced thickness and natural colours characterise the design tables authored by Ronan Bouroullec. The round top is reminiscent of the organic shapes of the plant world and is in poetic harmony with the base – sculpted and tapered toward the top. The choice of materials respects the philosophy of the design: back-lacquered glass or lacquered MDF for the top and rigid plant-based polyurethane with a percentage of polyols derived from biological sources for the tri-lobe base, in a palette of warm, earthy tone-on-tone colours. Also available in a dining table version.



IT Linee morbide e sinuose, spessori contenuti e colori naturali caratterizzano i tavolini di design progettati da Ronan Bouroullec. Il piano rotondo rimanda alle forme organiche del regno vegetale e si accorda poeticamente al basamento, scolpito e rastremato verso l'alto. La scelta dei materiali rispetta la filosofia del progetto: vetro retrolaccato o MDF laccato per il piano, poliuretano rigido bio, con percentuale di polioli derivanti da fonti biologiche, per la base trilobata, in una palette di colori caldi e terrosi ton sur ton. Disponibile anche nella versione tavolo da pranzo.

DE Weiche und geschwungene Linien, maßvollen Dicken und natürliche Farben charakterisieren die Designerbeistelltische, die von Ronan Bouroullec entworfen wurden. Die runde Tischform inspiriert sich an den organischen Formen der Pflanzenwelt und harmoniert auf poetische Weise mit dem geformten Gestell, das sich nach oben hin verjüngt. Die Wahl der Materialien spiegelt die Philosophie des Projekts wider: Glas mit lackierter Rückseite oder eine lackierte MDF-Platte für die Tischplatte und PU-Bio-Hartschaum mit einem Anteil an Polyolen aus biologischen Quellen für den Tischfuß mit dreiblättriger, erhältlich in einer Palette warmer und erdiger Ton-in-Ton Farben. Erhältlich auch in der Version als Esstisch.

FR Des lignes douces et sinueuses, des épaisseurs modérées et des couleurs naturelles caractérisent les tables basses design conçues par Ronan Bouroullec. Le plateau rond rappelle les formes organiques du règne végétal et se coordonne poétiquement avec le piètement, sculpté et effilé vers le haut. Le choix des matériaux respecte la philosophie du projet : verre laqué ou MDF laqué pour le plateau et polyuréthane rigide bio, contenant un pourcentage de polyols issus de sources biologiques, pour le piètement en forme de trèfle dans une palette de couleurs chaudes et terreuses ton sur ton. Disponible également en version table à manger.



EN Materials

· Rigid plant-based polyurethane, with a percentage of polyols derived from biological sources, matte or glossy lacquer finish.
Top
· Extra-clear thermoformed tempered glass, or thermoformed, back-lacquered, with tapered edge.

IT Materiali

· Poliuretano rigido Bio, con percentuale di polioli derivanti da fonti biologiche, laccato opaco o lucido.
Piano
· Vetro temperato extrachiaro termoformato, retrolaccato con bordo a saponetta.

DE Materialien

· PU-Bio-Hartschaum mit einem Anteil an Polyolen aus biologischen Quellen und matter oder glänzender Lackierung.
Tischplatte
· Heißverformtes extraweißes Sicherheitsglas mit lackierter Rückseite und abgerundeten Kanten.

FR Matériaux

· Polyuréthane rigide bio, contenant un pourcentage de polyols issus de sources biologiques, laqué mat ou brillant.
Plateau
· Verre trempé extra-clair thermoformé, laqué avec chant demi-arrondi.

152 4_ 90

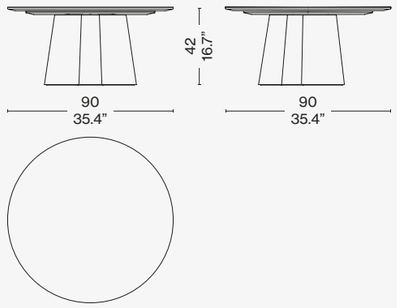

152 4_ 12

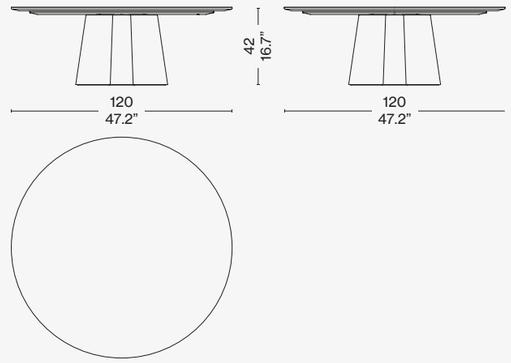

152 3_ 901

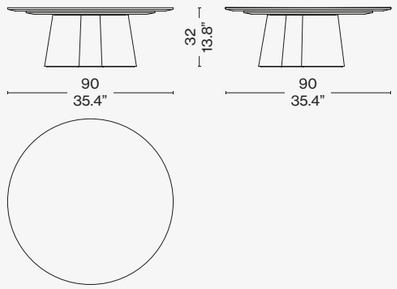

52 3_ 12

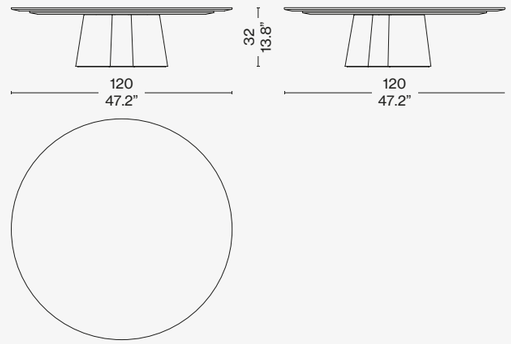

Scan the QR code to access all product information on the Cassina website.


Cassina
VOLAGE
EX-S
Designed by **Philippe Starck,** 2018





COVER AND PREVIOUS PAGE
VOLAGE EX-S low table, Calacatta marble top. VOLAGE EX-S NIGHT bed and bench, Linus 13L282. VOLAGE EX-S chest of drawers, american walnut, natural wicker. ATACAMA rug, carta da zucchero

LEFT
VOLAGE EX-S low tables, Emperador and Carnico marble. VOLAGE EX-S sofa, leather Naturale ZZ 13Z367. VOLAGE EX-S armchairs, Ortigia 13L661. “9” low table, Emperador marble.

VOLAGE EX-S

Designed by **Philippe Starck,** 2018

A collection of versatile low tables, available in two rectangular sizes. The edges are rounded, and the tops are supplied with either a single, or double, top, the lower of the two serving as a shelf for magazines or small objects. Also included is a low, double-top table. The top is set sideways to the legs, below which is a container unit consisting of two hand-made wooden trays. This table is available Carrara, Marquina, Carnico, Emperador, Calacatta e Sahara noir, polished or matte finishing. The base is in aluminium with the same finishes as the Volage EX-S sofa, in other words, polished aluminium or matte anthracite or gunmetal grey. The trays are supplied in Santos rosewood, or black-stain oak.



IT Una collezione di tavolini versatile e progettata in due dimensioni rettangolari con bordi arrotondati, ciascuna disponibile con un piano semplice o con due piani sovrapposti che formano un ripiano inferiore funzionale al posizionamento di riviste o piccoli oggetti. È inoltre presente un tavolino a due livelli con un ripiano superiore posizionato lateralmente e un contenitore più basso su cui poggiano due vassoi di legno lavorati a mano. Il tavolino è proposto in un'ampia varietà di marmi tra cui il bianco Carrara, il nero Marquiña e il grigio Carnico, Emperador, Calacatta o Sahara Noir, lucido o opaco, mentre la base in alluminio è caratterizzata dalle stesse finiture dell'omonimo divano ovvero lucido, antracite opaco o canna di fucile. I vassoi di legno sono disponibili in palissandro santos o in rovere tinto nero.

DE Diese Sofatisch-Serie wurde in zwei rechteckigen Größen mit abgerundeten Kanten entworfen, von denen jede mit einer einfachen Tischplatte oder mit zwei übereinander gesetzten Platten verfügbar ist, die eine praktische untere Ablagefläche für Zeitschriften oder kleine Gegenstände bilden. Außerdem umfasst sie ein Tischchen mit zwei Ebenen, bei dem die obere Platte seitlich angebracht ist, und unterhalb ein Behälter, auf dem zwei von Hand gearbeitet Holztabletts aufliegen. Dieser Tisch wird in verschiedenen Marmorarten angeboten, darunter weißer Carrara-Marmor, schwarzer Marquiña-Marmor und grauer Karnischer, Emperador-Marmor, Calacatta.Marmor oder Sahara Noir-Marmor, Ausführung matt oder glanzend,. Die Basis aus Aluminium weist das gleiche Finish wie das gleichnamige Sofa auf, nämlich Ausführungen glänzend, anthrazit matt, dunkel nickel-grau Die Holztabletts können aus Santos Palisander oder schwarz gefärbter Eiche geliefert werden.

FR Une collection polyvalente de petites tables offrant deux formats rectangulaires avec bords arrondis, chacune disponible avec un plateau simple ou deux plateaux superposés qui forment une tablette inférieure pouvant servir à déposer des magazines ou de petits objets.
La collection inclut en outre une petite table à deux niveaux, avec une tablette supérieure placée latéralement et un espace de rangement plus bas sur lequel reposent deux plateaux de bois travaillés à la main. La table est disponible dans une grande variété de marbres, dont le blanc de Carrara, le noir Marquiña et le gris Carnico, Emperador, Calacatta ou Sahara Noir, finition en mat ou brillant, tandis que la base en aluminium est caractérisée par les mêmes finitions que le canapé du même nom, c'est-à-dire poli, anthracite mat ou nichel-gris foncé. Les plateaux en bois sont disponibles en palissandre santos ou en chêne teinté noir.

EN Top

· Carrara, Marquina, Carnico grey, Emperador, Calacatta and Sahara Noir marble with tapered edge, matt or glossy finish, netting on the back.
Base
· Feet in die-cast and extruded aluminium; finishes glossy, matt anthracite, gunmetal grey.
· Metal frame with matt anthracite finish.
Feet
· Plastic.
Storage matt lacquered grey RAL 7022. Trays solid santos rosewood or black stained ash, low gloss finish.

IT Piano

· Marmo di Carrara, Marquiña, Grigio carnico, Emperador, Calacatta e Sahara Noir con bordo assottigliato, finitura opaca o lucida, retinato sul retro.
Basamento
· Piedi in pressofusione ed estruso di alluminio nelle finiture lucido, antracite opaco, canna di fucile.
· Telaio di supporto in metallo finitura antracite opaco.
Piedini
· In materiale plastico.
Contenitore laccato opaco grigio RAL 7022. Vassoi legno massello di palissandro santos o frassino tinto nero, finitura low gloss.

DE Tischplatte

· Carrara-Marmor, Marquina, Grigio Carnico, Emperador, Calacatta Sahara Noir, mit ausgedünntem Rand, Ausführung matt oder glanzend, Netzmuster auf der Rückseite.
Gestell
· Füße in Druckguss und extrudiertes Aluminium in den Ausführungen glänzend, anthrazit matt, dunkel nickel-grau.
· Tragrahmen aus Metall in der Ausführung anthrazit matt.
Füße
· Aus Kunststoff
Behältermöbel matt Grau lackiert RAL 7022.
Tabletts Massivholz aus Palisander Santos oder Esche schwarz gebeizt Ausführung Low gloss.

FR Plateau

· Marbre blanc de Carrara, noir Marquiña, gris Carnico, Emperador, Calacatta, Sahara Noir avec bord aminci, finition en mat ou brillant, tramé au dos.
Piètement
· Pieds en aluminium moulé sous pression et extrudé dans les finitions brillant, anthracite mat, nichel-gris foncé.
· Châssis de support en métal finition anthracite mat.
Embouts
· En matière plastique.
Casier laqué mat Gris RAL 7022.
Plateaux palissandre massif santos ou frêne teinté noir, finition low gloss.

CERTIFIED PRODUCT Cassina Pro CERTIFIED PRODUCT

ONLY FOR THE VERSIONS
SHOWN ON THE PRICE LIST











249 1_

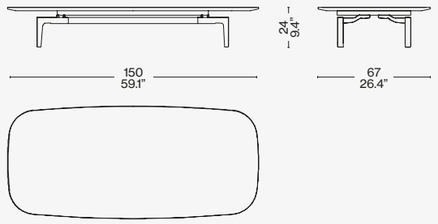

249 2_

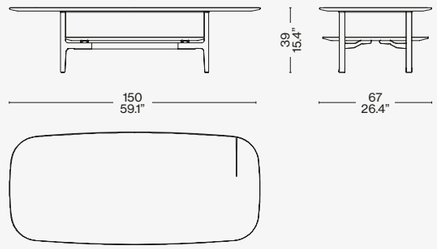

249 3_

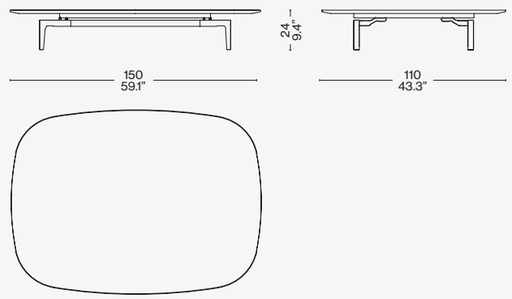

249 4_

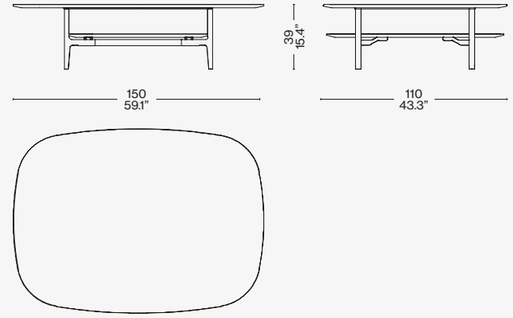

249 5_/6_

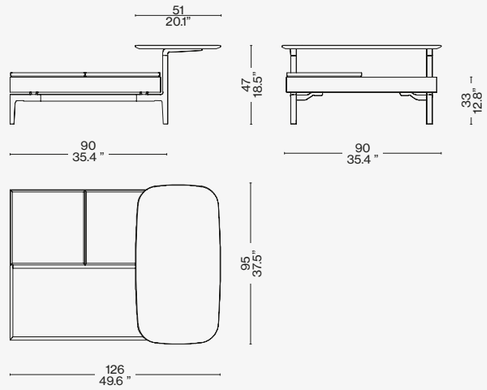

249_88/89

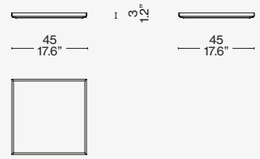

Scan the QR code to access all product information
on the Cassina website.

Side tables

Cassina



780/783

Designed by **Gianfranco Frattini,** 1966

780/783

Designed by **Gianfranco Frattini**, 1966

A collection that became emblematic of the 1960s, an era of optimism and experimentation, when the focus was on unremitting functionality. Designed by Gianfranco Frattini, these four low tables, the smallest being 42 cm in diameter and the largest 61, their heights being similarly graduated, can be stacked to form a sculptural effect reminiscent of a drum. The frames are in beechwood, either in a walnut stain, or in a black lacquer finish. The plastic laminate top is reversible, the underside being lacquered white. Today, as yesterday, this model is a popular choice, the fact that it can be stacked adding to its versatility.



IT Una serie che diventa emblema del design degli anni '60, epoca fortemente orientata all'ottimismo e alla sperimentazione nell'ottica della ricerca della funzionalità assoluta. La proposta ideata da Gianfranco Frattini comprende quattro tavolini bassi, da 42 a 61 centimetri di diametro, caratterizzati da altezze decrescenti impilabili tra loro in una forma unica e compatta, che con il suo effetto scultoreo ricorda la sagoma di un tamburo. La struttura in faggio tinto noce o in faggio laccato nero è dotata di un ripiano in laminato plastico naturale dal design monocromo e reversibile. Quando il ripiano viene sollevato rivela il colore diverso della parte sottostante, laccata bianca o laccata nera. Il modello, oggi come allora, è particolarmente apprezzato per la grande versatilità permessa dalla sovrapposizione.

DE Eine Serie, die zum Emblem des Designs der 60er Jahre wird, einer Epoche, die stark auf Optimismus und experimentelle Recherche nach der absoluten Funktionalität ausgerichtet war. Die von Gianfranco Frattini gestaltete Lösung umfasst vier niedrige kleine Tische mit einem Durchmesser von 42 bis 61 Zentimeter. Sie sind durch abnehmende Höhen gekennzeichnet und können zu einer einzigen, kompakten Form gestapelt werden, die mit ihrer skulpturenhaften Wirkung an eine Trommel erinnert. Die Struktur aus Buche, Farbe Nuss, oder schwarz lackierter Buche trägt eine Platte aus natürlichem, einfarbigem Kunststofflaminat, die umgedreht werden kann. Wenn die Platte hochgehoben wird, sieht man die andere Farbe der Unterseite, die weiß oder schwarz lackiert ist. Das Modell wird heute wie damals aufgrund seiner großen Vielseitigkeit besonders geschätzt, da es gestapelt werden kann.

FR Une série devenue l'emblème du design des années 60, une époque fortement marquée par l'optimisme et l'expérimentation, dans une perspective de recherche de la fonctionnalité absolue. La proposition conçue par Gianfranco Frattini comprend quatre tables basses, de 42 à 61 centimètres de diamètre, caractérisées par des hauteurs décroissantes et empilables au sein d'une forme unique et compacte qui, par son effet sculptural, rappelle la forme d'un tambour. La structure en hêtre teinté noyer ou hêtre laqué noir est dotée d'une tablette réversible en stratifié plastique naturel au design monochrome. Lorsque l'étagère est soulevée, elle révèle la couleur contrastante de l'élément inférieur, blanc laqué ou noir laqué. Aujourd'hui comme hier, ce modèle est particulièrement apprécié pour la grande polyvalence que permet la superposition.

EN Surface

· Formica panel laminated on both sides in black and white.
Base
· Legs and surface frame in beech plywood. Finish glossy paint, transparent and closed-pore, for the walnut stain version. Finish semi-glossy closed-pore paint for the black lacquer version.

IT Piano

· Pannello di formica laminato su entrambi i lati nei colori bianco e nero.
Basamento
· Gambe e cornice del piano in multistrato di faggio. Finitura vernice lucida, trasparente e a poro chiuso, per la versione tinto noce. Finitura vernice semilucida a poro chiuso, per la versione laccato nero.

DE Tischplatte

· Platte aus Formica-Laminat auf beiden Seiten in den Farben Weiß und Schwarz.
Untergestell
· Beine und Rahmen der Tischplatte aus Multischicht-Buche. Finish transparenter, geschlossenporiger Glanzlack für die nussfarbene Version. Finish geschlossenporiger Halbglanzlack für die schwarz lackierte Version.

FR Plateau

· Panneau de formica laminé sur les deux côtés dans les couleurs blanche et noire.
Piétement
· Pieds et cadre du plateau en hêtre multiplis. Finition vernie brillante, transparente et à pores fermés, pour la version teintée noyer. Finition vernie semi-brillante à pores fermés, pour la version laquée noire.



780 02-10

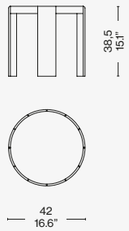

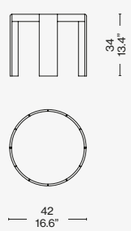

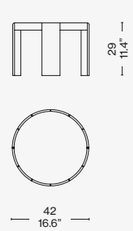

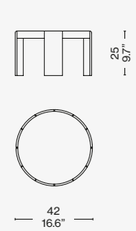

783 02-10

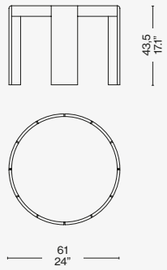

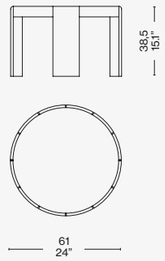

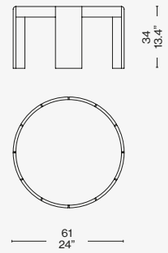

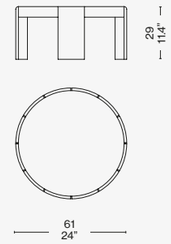

Scan the QR code to access all product information on the Cassina website.


Cassina
9 OCCASIONAL TABLE
Designed by **Piero Lissoni,** 2014–2023







COVER
9 OCCASIONAL TABLE Carrara marble. CHAISE LONGUE INDOCHINE, gunmatal grey strcuture – NABUK Ottanio Z513. RIGADINO rug Bluino, verde petrolino, black "rigadin".

PREVIOUS PAGE
9 OCCASIONAL TABLE Carrara marble. CHAISE LONGUE INDOCHINE, gunmatal grey strcuture – NABUK Ottanio Z513. TOREI low table, porcellain stoneware Verde muschio. Rug RIGADINO Bluino, verde petrolino, rigadin nero.

TOP AND LEFT
9 OCCASSIONAL TABLE, Nero Marquina marble base, top in aluminium + glass. MON-CLOUD bench, strucutre Nero LO514 – Lookbold 13L453. TABOURET MÉRIBEL stool, oak stained black. WAX, STONE, LIGHT floor lamp.

9 OCCASIONAL TABLE

Designed by **Piero Lissoni,** 2014–2023

Piero Lissoni produces a series of tables and low tables that features modular, cylindrical shapes designed as home furnishings and for use in contract settings and restaurants. Available in both high and low versions, they also come with different top sizes. These accessories express understated style and elegance and come in a broad array of materials, perfectly attuned to the finishes in the Cassina collection. The simplicity of their lines, suitable for different spaces, is enhanced by the quality of the materials, which include solid ash and american walnut, various types of marble with matte finish (Verde Alpi, Portoro, Calacatta and Rosso Levanto) and versions with glass tops in a selection of colours.



Low and Side Tables

IT Piero Lissoni crea una serie di tavoli e tavolini caratterizzati da forme cilindriche e modulari, progettate sia per l'arredo della casa che per l'uso in ambito contract e nel segmento della ristorazione. Proposti in versione alta e bassa, e disponibili con differenti misure di piano, questi complementi si distinguono per lo stile discreto ed elegante, sviluppato in un'ampia gamma di materiali in perfetta sintonia con le finiture della collezione Cassina. La semplicità delle linee, adattabile ai diversi spazi, è impreziosita dalla qualità dei materiali utilizzati, che includono il legno massello di frassino e di noce canaletto, diverse tipologie di marmo in finitura opaca (Verdealpi, Portoro, Calacatta, Rosso Levanto) e le varianti con piani in vetro di diverse colorazioni.

DE Piero Lissoni designt eine Reihe von Tischen und Beistelltischen, die durch zylindrische und modulare Formen charakterisiert und sowohl für die Einrichtung von Privatwohnungen als auch für die Objekteinrichtung und die Gastronomie geeignet sind. Die Tische, die in der hohen und niedrigen Version und mit unterschiedlich großen Tischplatten erhältlich sind und sich durch ihren diskreten und eleganten Stil auszeichnen, werden in einer breiten Palette an Materialien ausgeführt, die perfekt auf die Oberflächen der Kollektion Cassina abgestimmt sind. Die Schlichtheit der Linien, die sie für die unterschiedlichsten Räume geeignet macht, wird durch die hohe Qualität der verwendeten Materialien aufgewertet, darunter massives Eschenholz und Nussbaum Canaletto, verschiedene Marmorsorten mit matter Oberfläche (Verde Alpi, Portoro, Calacatta, Rosso Levanto) und die Varianten aus Glas in verschiedenen Farben.

FR La série de tables et de tables basses créées par Piero Lissoni est caractérisée par des formes cylindriques et modulaires, conçues tant pour l'ameublement domestique que pour les segments de la restauration et des collectivités. Proposés en version haute et basse, et disponibles dans différentes tailles de plateaux, ces meubles de complément se distinguent par leur style discret et élégant, développé dans un large éventail de matériaux qui se marient parfaitement avec les finitions de la collection Cassina. La simplicité des lignes, qui s'adaptent aux différents espaces, est rehaussée par la qualité des matériaux utilisés – bois massif de frêne et de noyer américain, différents types de marbre en finition mate (Verde Alpi, Portoro, Calacatta, Rosso Levanto) – et par les variantes avec des plateaux en verre de différentes couleurs.

EN Table top

· Marble: Bianco Carrara, Nero Marquinia, Grigio Carnico, Emperador, Verde Alpi, Portoro, Calacatta or Rosso Levanto. Finish: water-repellent oil.
· Solid american walnut or black-stained ashwood.
· Painted aluminum, colours as per price list.
· Tempered float glass, backpainted with mirror effect, colours as per price list.
Stem and underpanel
· Aluminum. Finish: Painted, colours as per price list.
· Marble: Bianco Carrara, Nero Marquinia, Grigio Carnico or Emperador. Finish: water-repellent oil.
· Solid american walnut or black-stained ashwood.
Ground support
· Adhesive felt pads.

IT Piano

· Marmo bianco Carrara, nero Marquinia, grigio Carnico, Emperador, Verdealpi, Portoro, Calacatta, Rosso Levanto. Finitura: olio idrorepellente.
· Legno massello di noce canaletto o frassino tinto nero.
· Alluminio verniciato nei colori a listino.
· Vetro float temperato, retroverniciato con effetto specchiante nei colori indicati a listino.
Gambo e sottopiano
· Fusione di alluminio. Finitura: verniciato nei colori a listino.
Base
· Marmo bianco Carrara, nero Marquinia, grigio Carnico, Emperador. Finitura: olio idrorepellente.
· Legno massello di noce canaletto o frassino tinto nero.
Appoggio a terra
· Feltro adesivo.

DE Tischplatte

· Marmor Bianco Carrara, Nero Marquinia, Grigio Carnico, Emperador, Verde Alpi, Portoro, Calacatta und Rosso Levanto.
Oberfläche: wasserabweisendes Öl.
Tischplatte Massivholz Nussbaum Canaletto oder Esche schwarz gebeizt.
· Tischplatte aus Aluminium mit Lackierung in den Farben nach Preisliste.
·Sicherheits-Floatglas, Rückseite lackiert mit Spiegeleffekt in den Farben nach Preisliste.
· Tischbein aus gezogenem Aluminiumvollprofil mit Tischplattenauflage aus Aluminiumguss. Oberfläche: Lackiert in den Farben nach Preisliste.
· Tischfuß aus Marmor Bianco Carrara, Nero Marquinia, Grigio Carnico und Emperador. Oberfläche: wasserabweisendes Öl.
Tischfuß aus Massivholz Nussbaum Canaletto oder Esche schwarz gebeizt.
· Auflage auf dem Boden mit selbstklebenden Filzgleitern.

FR Plateau

· Marbre Bianco Carrara, Nero Marquina, Grigio Carnico, Emperador, Verde Alpi, Portoro, Calacatta, Rosso Levanto.
Finition : huile déperlante.
Plateau en bois massif de noyer américain ou de frêne teinté noir.
· Plateau en aluminium peint dans les couleurs disponibles dans la liste des produits.
· Verre flotté trempé, rétro-laqué avec effet miroir dans les couleurs disponibles dans la liste des produits.
· Pied en aluminium étiré et dessous-de-plateau en fonte d'aluminium.
Finition : peint dans les couleurs disponibles dans la liste des produits.
· Piètement en marbre Bianco Carrara, Nero Marquina, Grigio Carnico, Emperador. Finition : huile déperlante.
Piètement en bois massif de noyer américain ou de frêne teinté noir.
· Repose sur des patins en feutre adhésif.

ONLY FOR THE VERSIONS
SHOWN ON THE PRICE LIST

194 M_/NC/FN 44

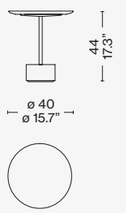

194 M_/NC/FN 49

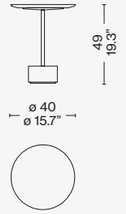

194 M_/NC/FN 54

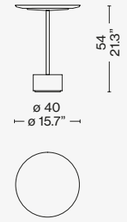

194 VM_/VC 0_

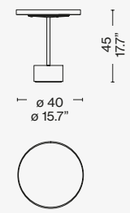

194 VM/VC 1_

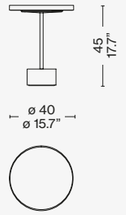

194 VM/VC 2_

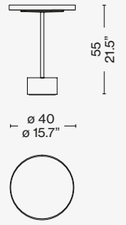

194 VM_/NC/VC 3_

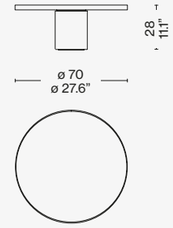



Scan the QR code to access all product information on the Cassina website.



8
lipari (L) titanio, anthracite base

CUSHIONS
lipari (L) titanio, grigio

LADY
ortigia (L) vino, gunmetal chromed frame

ORDINAL
carrara marble

NUVOLA ROSSA
american walnut

FICUPALA
transparent pink glass + matt black base

SAHARA GRID
argilla

9
grigio carnico top and base

OTERO
float glass









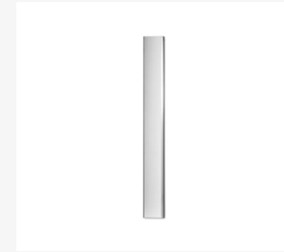



MONCLOUD
eremo (E) avorio, black structure

CUSHIONS
eremo (E) avorio, ortigia (L) blu notte

RIO
natural oak, carrara marble top

9
Calacatta marble top and base

MONCLOUD ARMCHAIR
fox (F) blu notte, black oak structure

SAHARA MIDGRID
grigio ghiaccio

EITIE FLOOR
aluminium structure + red and gold

NUAGE À PLOTS
natural oak

SOFT CORNER
nabuk moka

LES GRANDS TRANS-PARENTS
glass











TOTAL LOOK SUGGESTIONS



PRIVÉ
leather (Z) noce, chrome structure

SOMEWHERE EL-S POUF
bogolan pattern

4 CHAISE LONGUE À RÉGLAGE CONTINU
chrome structure and black leather

GHOST WALL
panels in am. walnut, drawers in black lacquer

EITIE FLOOR
aluminium structure + black and silver

ATACAMA 3
cenere

9
black marquinia top and base







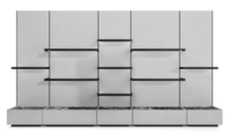








Cassina
CICOGNINO
Designed by Franco Albini, 1953
Produced Cassina, 2008

CICOGNINO

Cassina iMaestri Collection

Designed by **Franco Albini,** 1953 Produced **Cassina,** 2008



Dubbed Cicognino, or “little stork”, this iconic design, is clean-cut and refined, witty yet reassuringly familiar. Franco Albini designed this table by reducing the frame to its essentials: the three slender legs, a table-top 40cm in diameter, and a wooden trim that makes it reminiscent of a tray. One of the three legs extends higher than the others, ending as a handle that can be used for moving the table about. Meantime, the table-top serves as a link between the other parts, augmenting the overall sense of balance and stability. The attention to detail and the unusual shape make this a highly expressive piece with an accomplished style that plays well in any context.

IT Un design iconico dal gusto raffinato ed essenziale, che nella forma ludica evoca una rassicurante sensazione di familiarità. Franco Albini realizza il tavolino riducendo la sua struttura a pochi semplici elementi: le tre gambe sottili di sostegno, il piano d’appoggio del diametro di 40 cm e la lamina di legno che lo incornicia come un vassoio. Una delle gambe si allunga del doppio rispetto alle altre fino a terminare in un pratico manico che consente di spostare l’oggetto con facilità, mentre il piano connette le varie parti aumentando la percezione di equilibrio e stabilità. L’attenzione ai dettagli e la forma originale conferiscono al pezzo grande espressività e pienezza stilistica in qualsiasi contesto di arredo.

DE Ikonisches Design mit raffiniertem und essentiellem Geschmack. In seiner spielerischen Form vermittelt dieses Tischchen ein beruhigendes Gefühl der Vertrautheit. Franco Albini entwirft einen Tisch, dessen Struktur er auf wenige einfache Elemente reduziert: Die drei schmalen Stützbeine, die Auflagefläche mit 40 cm Durchmesser und das Holzlaminat, das ihn wie ein Tablett umrahmt. Einer der Beine kann im Verhältnis zu den anderen auf die doppelte Länge ausgezogen werden und läuft zu einem praktischen Handgriff aus, mit dem das Objekt ganz einfach verschoben werden kann. Die Tischfläche hingegen verbindet die verschiedenen Teile und erhöht die Wahrnehmung von Gleichgewicht und Stabilität. Die Liebe zu den Details und die originelle Form verleihen dem Stück große Ausdruckskraft und stilistische Fülle in sämtlichen Einrichtungskontexten.

FR Un design iconique au goût raffiné et essentiel qui, dans sa forme ludique, convoque un sentiment rassurant de familiarité. Franco Albini réalise cette petite table en réduisant sa structure à quelques éléments simples : trois pieds d’appui minces, une surface d’appui de 40 cm de diamètre et une feuille de bois qui l’encadre à la manière d’un plateau. L’un des pieds s’allonge deux fois plus que les autres et se termine par une poignée pratique, qui vous permet de déplacer facilement l’objet. Le plateau, quant à lui, relie les différentes parties, en accentuant la sensation d’équilibre et de stabilité. L’attention portée aux détails et la forme originale de cette table lui confèrent une grande expressivité et un style qui se suffit à lui-même, à intégrer dans tous les types d’intérieurs.

EN Top

· Seat frame in plywood with elastic webbing.
· Backrest and armrest frame in plywood.
Seat cushion padding
· Internal part in polyurethane foam that contains a percentage of polyols deriving from biological sources, and exterior in blown recycled PET blown fibre covered with recycled PET fabric; lateral portions of the padding in recycled PET wadding.
Backrest and armrest cushion padding
· In variable-density polyurethane

IT Piano

· Telaio seduta in legno multistrato dotato di cinghie elastiche.
· Telaio schienale e bracciolo in legno multistrato.
Imbottitura cuscino sedile
· Interno in poliuretano espanso con una percentuale di polioli derivanti da fonti rinnovabili biologiche, a densità differenziata; esterno imbottito con fibra soffiata di PET riciclato rivestita con tela in PET riciclato; fasce laterali dell'imbottitura in ovatta di PET riciclata.
Imbottitura cuscino schienale e bracciolo

DE Tischplatte

· Sitzgestell aus Sperrholz mit elastischen Gurten.
· Rückengestell und Armlehne aus Sperrholz.
Polsterung Sitzkissen
· Innenseite aus Polyurethanschaum mit differenzierter Dichte und organischem Anteil; Außenseite gepolstert mit geblasenen Fasern aus recyceltem PET, bedeckt mit recyceltem PET-Gewebe; Seitenstreifen aus Polsterung aus recycelter PET-Watte.

FR Plateau

· Cadre de l'assise en contreplaqué avec des sangles élastiques.
· Cadre du dossier et de l'accoudoir en bois multicouche.
Rembourrage coussin d'assise
· Intérieur en polyuréthane expansé partiellement bio à densité différenciée ; extérieur garni de fibres soufflées de PET recyclé recouvert de toile de PET recyclé ; bandes latérales du rembourrage en ouate de PET recyclé.
Rembourrage coussin de dossier et d'accoudoir

834 02-12

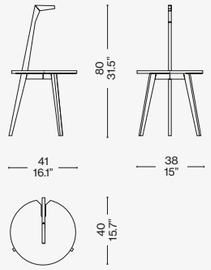

Identifying marks and production numbers



Cassina N°.....

Scan the QR code to access all product information on the Cassina website.



ESOSOFT
tensing (E) vinaccia, glossy aluminium base

CUSHIONS
tensing (E) vinaccia, olmos maxi smoke, olmos mini smoke

CAPITOL COMPLEX ARMCHAIR
natural leather, oak stained black

ORDINAL
calacatta marble

INFINITO WALL
ashwood stained black

EITIE FLOOR
aluminium structure + red and gold

SAHARA MIDGRID
grigio ghiaccio

TABOURET
am. walnut and black oak

CICOGNINO
am. walnut




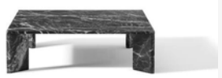








8
eremo (E) antracite, aluminium base

CUSHIONS
eremo (E): antracite, beige

3 FAUTEUIL GRAND CONFORT
Lirico red velvet, red Gloss structure

MEX
back-lacquered caffè base, clear glass top

FF.SPINE
black ash

IRIDE
glossy aluminium

SAHARA GRID
argilla

CICOGNINO
american walnut




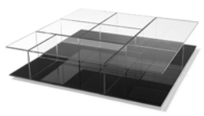

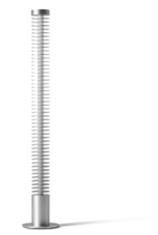




Cassina
CONSTANTIN
Designed by Studio Simon, 1971 Produced Cassina, 2013







COVER
CONSTANTIN low table, natural oak.
Rug SAHARA GRID carta da zucchero.

PREVIOUS PAGE
CONSTANTIN low table, natural
oak. “8” sofa, leather Naturale ZZ
13Z361. P22 armchair, gunmetal
grey aluminium base, Sutra 13F939.
MEXIQUE, low tables, glossy
laquered LP 339, gunmetal grey legs.
CONSTANTIN low table.

TOP
CONSTANTIN low table, natural oak.
UTRECHT armchair, Lincoln 13L574.
PARAVENTO RISACCA screen,
polyurethane resin panels
and brass base.

LEFT
CONSTANTIN low table, natural oak.
Rug SAHARA GRID carta da zucchero.

CONSTANTIN

Designed by **Studio Simon,** 1971 Produced **Cassina,** 2013

Homage to Constantin Brancusi



A work of art that is currently part of the Ultramobile collection, this piece was designed by Studio Simon as an homage to the work of Constantin Brancusi. Derived from the Romanian artist's universe, the two elements are industrially manufactured, and work perfectly together, conferring an elegant feeling of movement and continuity. This side table features a waxed oak base, while the thin round top is made of brass.

IT Un'opera d'arte attualmente inclusa nella collezione Ultramobile, progettata da Studio Simon come omaggio al lavoro di Constantin Brancusi. Dall'universo dello scultore rumeno sono stati ripresi due elementi producibili in serie, abbinati in un insieme perfetto che conferisce alla struttura un'elegante sensazione di movimento e continuità. Il tavolino è realizzato con una base in legno massiccio di rovere rifinita a cera, mentre il piano presenta un profilo circolare in lamina di ottone.

DE Ein Kunstwerk, das derzeit zur Kollektion Ultramobile gehört und von Studio Simon als Hommage an das Schaffen von Constantin Brancusi entworfen wurde. Dem Universum des rumänischen Bildhauers wurden zwei Elemente entnommen, die industriell hergestellt werden können, und zu einer perfekten Ganzheit vereint, die der Struktur ein elegantes Gefühl der Bewegung und Kontinuität verleiht. Das Tischchen hat eine Basis aus Massiveiche mit Wachsfinish, während die Tischplatte ein kreisförmiges Profil aus Messingfolie aufweist.

FR Une œuvre d'art qui figure actuellement dans la collection Ultramobile, conçue par le Studio Simon en hommage à l'œuvre de Constantin Brancusi. Deux éléments pouvant être produits en série ont été repris de l'univers du sculpteur roumain et réunis en un ensemble parfait qui donne à la structure une élégante sensation de mouvement et de continuité. La table basse est composée d'une base en chêne massif fini à la cire, tandis que le plateau prend la forme d'une feuille de laiton circulaire.

EN Top

· Circolare in lamina di ottone con superficie spazzolata satinata.
Struttura
· Base in legno massiccio di rovere con finitura a cera.
· Perni in ottone e boccole in nylon.
· Feltro adesivo.

IT Piano

· Round sheet brass table top with brushed glazed surface.
Structure
· Base in solid waxed oak.
· Brass pins and nylon ferrules.
· Adhesive felt pads.

DE Tischplatte

· Kreisförmige Tischplatte aus Messingblech mit satinierter gebürsteter Oberfläche.
Struktur
· Basis aus Massiveiche mit gewachstem Finish.
· Bolzen aus Messing und Hülsen aus Nylon.
· Filzaufkleber.

FR Plateau

· Circulaire en laiton laminé avec surface brossée satinée.
Structure
· Base en chêne massif avec finition à la cire.
· Pivots en laiton et et douille en nylon.
· Feutre adhésif.



W74 01

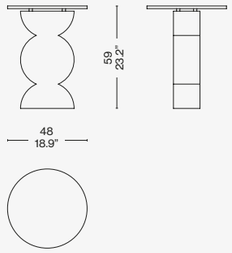

Scan the QR code to access all product information on the Cassina website.

TOTAL LOOK SUGGESTIONS



ESOSOFT
lione (L) ceruleo, lincoln (L) antracite. matt anthracite painted structure

CUSHIONS
lione (L) ceruleo, lincoln (L) antracite

1 FAUTEUIL DOSSIER BASCULANT
blue saddle leather plus, gloss blue frame

ESOSOFT TABLE
grigio carnico marble, matt anthracite painted structure

FF. SPINE
blue hand-stained ash

AWKWARD LIGHT
aluminium and steel with black powder coating

JANUBI
antracite

CONSTANTIN
beeswax finish, solid oak base











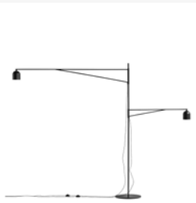

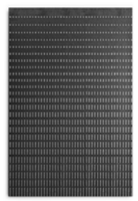



Cassina



DJUNA

Designed by **Kazuhide Takahama,** 1983 Produced **Cassina,** 2013

DJUNA

Designed by **Kazuhide Takahama,** 1983 Produced **Cassina,** 2013



The low table known as Djuna, was designed by Kazuhide Takahama in 1983, and is dedicated to Barnes' writing style. This American author was one of the leading figures of the 1920s bohemian scene in Paris. The poised, delicate style of this table is characterised by the folded chrome-finish bent steel frame. The elliptical table-top is available in a variety of finishes, including painted, either mirror-gloss or matte, alternatively, white Carrara, or black Marquiña, marble.

IT Il piccolo tavolo Djuna, disegnato dall'architetto giapponese nel 1983, è dedicato alla scrittura gentile di Djuna Barnes, autrice statunitense tra le protagoniste della scena bohèmienne parigina tra gli anni '20 e '40. Lo stile elegante e delicato del tavolino è caratterizzato da una struttura in tondino d'acciaio piegato e cromato. Il piano dalla forma ellittica è disponibile in diverse finiture che includono il verniciato con effetto lucido specchiante o opaco, il marmo bianco di Carrara e il marmo nero Marquiña.

DE Das Tischchen Djuna wurde vom japanischen Architekten im Jahre 1983 entworfen und ist dem lieblichen Stil von Djuna Barnes gewidmet, einer amerikanischen Schriftstellerin, die zu den Protagonisten der Pariser Bohème-Szene der 20er und 40er Jahre zählte. Der elegante, zarte Stil des Tischchens ist durch eine Struktur aus gebogenem und verchromtem Stahlrohr gekennzeichnet. Die Tischplatte mit ihrer elliptischen Form ist in verschiedenen Finishversionen erhältlich, einschließlich mit Glanz-, Spiegelglanz- oder mattem Effekt, weißer Carrara-Marmor und schwarzer Marquiña-Marmor.

FR La petite table Djuna, conçue par l'architecte japonais en 1983, est dédiée à l'aimable écriture de Djuna Barnes, auteure américaine, protagoniste avec d'autres de la « bohème » à Paris entre les années 20 et 40. Le style élégant et délicat de la table basse lui vient de sa structure en barre d'acier pliée et chromée. Le plateau ovale est disponible en plusieurs finitions : verni avec effet brillant, miroir ou mat, marbre blanc de Carrara et marbre noir Marquiña.

EN Top

· Black Marquiña marble or white Carrara marble.
· Matt or glossy lacquer.
· Wooden fibre panel (MDF).
Structure
· Bent frame in metal rod. Chrome-plated.

IT Piano

· Marmo nero Marquiña oppure marmo bianco Carrara.
· Laccato lucido o opaco nei colori a listino.
· Pannello di fibra di legno (MDF) verniciato.
Struttura
· Telaio in tondino metallico piegato cromato.

DE Tischplatte

· Schwarzer Marquiña-Marmor oder weißer Carrara-Marmor.
· Lackiert mit Matt- oder Glanzoptik in den Farben laut Preisliste.
· Holzfaserplatte (MDF), lackiert.
Struktur
· Rahmen aus gebogenem, verchromtem Metallrohr.

FR Plateau

· Marbre noir Marquiña ou bien marbre blanc de Carrara.
· Laqué brillant ou mat dans les couleurs indiquées sur la liste des prix.
· Panneau de fibre de bois (MDF) peint.
Structure
· Cadre en barre métallique pliée et chromée.



W61

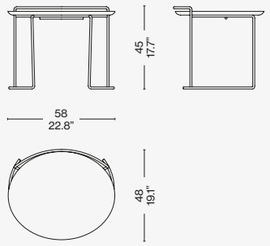

Scan the QR code to access all product information on the Cassina website.



VOLAGE EX-S
leather (X) moka antracite base

CAPITOL COMPLEX ARMCHAIR
osaka (O) cielo black oak frame

VOLAGE EX-S TABLE
marquinia marble top antracite base

GHOST WALL
marble top, black drawers

AWKWARD LIGHT
aluminium and steel with black powder coating

ATACAMA 3
cenere

DJUNA
chrome frame, black marquinia marble top

4 CHAISE LONGUE À RÉGLAGE CONTINU
chrome structure and hairyskin leather





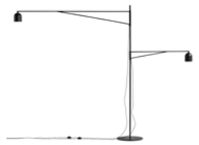






SORIANA
luxor (L) perla white glossy structure

SORIANA ARMCHAIR
luxor (L) smeraldo chrome structure

TREFLO
comfort

MOKORO
fleece Polvere, base Melanzana

EITIE FLOOR
to be defined

RONDOS
natural oak, alpi green marble top

DJUNA
chrome frame, mirror top




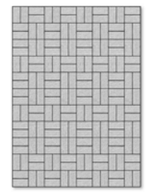




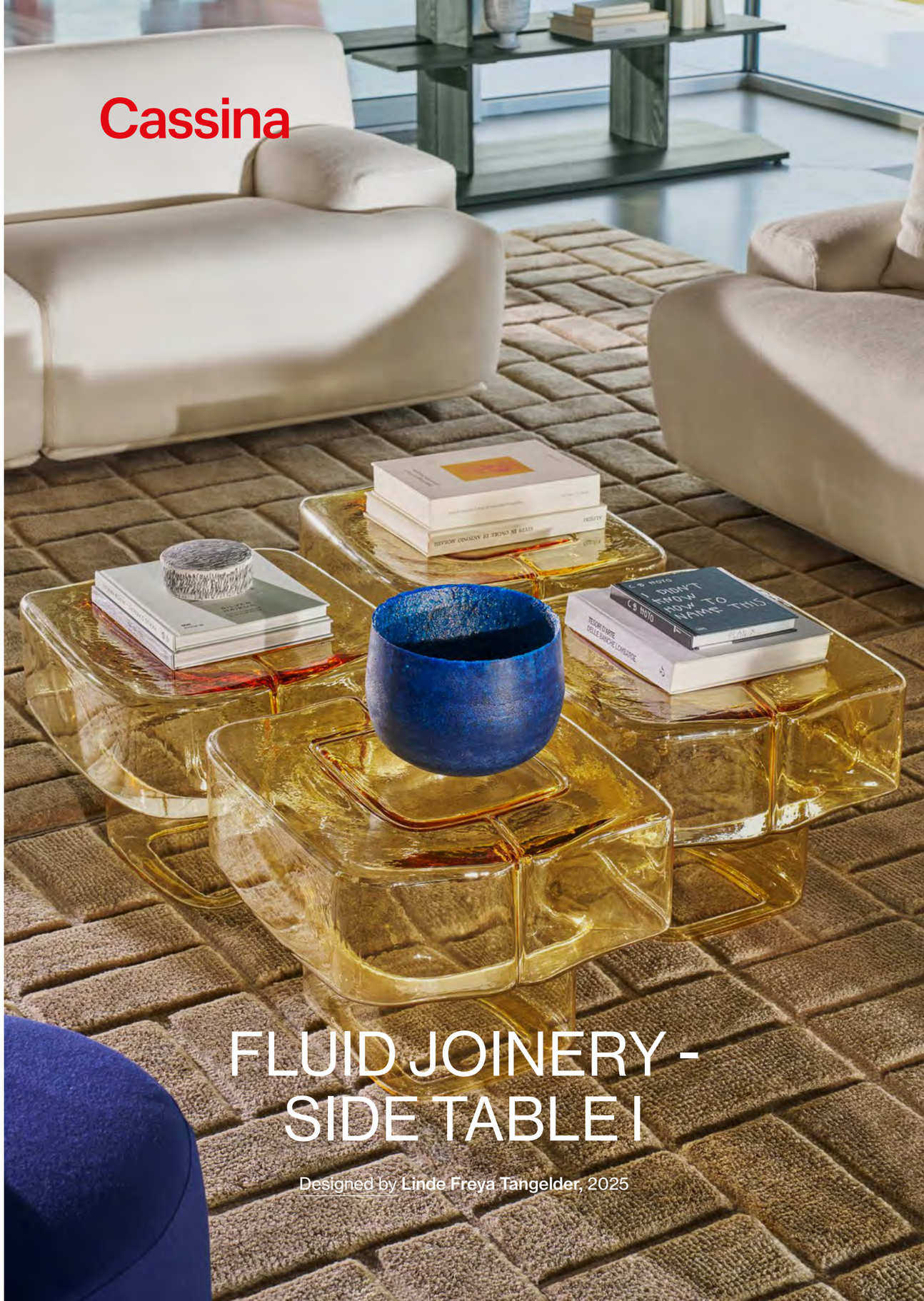
Cassina
FLUID JOINERY -
SIDE TABLE I
Designed by **Linde Freya Tangelder**, 2025







COVER AND PREVIUS PAGE
FLUID JOINERY - SIDE TABLE I
low table, coloured blown glass
Amber. FIANDRA sofa, Ostuni O022.
TAMBUROUND ARMCHAIR,
Losanna L326. FF.SPINE bookshelf,
hand-stained green ash. MOKORO
rug, fleece Beige, base White.

LEFT AND TOP
MON-NID bed, Lookbold L453.
CONSOLLE DORON cons ole,
lacquered LO514. MOKORO rug, fleece
Polvere, base Melanzana.

FLUID JOINERY - SIDE TABLE I

Designed by **Linde Freya Tangelder,** 2025



By blending fine artisan craftsmanship and industrial manufacturing, Linde Freya Tangelder combines glass and colour in a design low table. Focal points of the project are transparency and the interplay of colours produced by overlapping the parts. The unexpected curved, organic shapes – expressed through deep thicknesses and challenging unevenness – that the sensitivities of the Dutch designer impart to this element make it a distinctive, precious object. The sculpted lines of the top, that continue along the vertical walls, bear the mark of many parts that encountered one another, creating a uniqueness, and narrating a journey. The shape of Fluid Joinery was crafted by design to encourage the combination of several elements. The product is completely mouth blown and shaped by hand, maintaining some unevenness and small irregularities that add value and enhance its uniqueness.

The side table is not suitable for seating. Improper use could cause damage to the product.

IT Mescolando alto artigianato e produzione industriale, Linde Freya Tangelder combina vetro e colore in un tavolino di design. Focus del progetto, la trasparenza e il gioco di cromie generato dalla sovrapposizione delle parti. Le forme curve, organiche, non scontate – espresse con alti spessori e sbalzi sfidanti – che la sensibilità della designer olandese regala a questo elemento, lo rendono un oggetto speciale e prezioso. Le linee scolpite sul piano, che proseguono lungo le pareti verticali, portano il segno di più parti che si sono incontrate creando un'unicità, e raccontano un percorso. La forma di Fluid Joinery è stata studiata per favorire anche la combinazione di più elementi. Il prodotto viene completamente soffiato a bocca e mobilizzato a mano, mantenendo irregolarità e piccole disomogeneità che ne impreziosiscono l'aspetto e ne esaltano l'unicità.

Il tavolino in vetro non è idoneo all'uso come seduta. Un uso improprio potrebbe causare danni al prodotto.

DE Linde Freya Tangelder vermischt hohe Handwerkskunst mit industrieller Produktion, in dem sie Glas und Farbe in einem Designerbeistelltisch kombiniert. Der Schwerpunkt des Projekts liegt auf der Transparenz und dem Spiel der Farben, das durch die Gegenüberstellung der Teile erzeugt wird. Die runden, organischen Formen, die die niederländische Designerin diesem Beistelltisch verleiht und die mit ihren starken Dicken und gewagten Überständen alles andere als gewöhnlich sind, machen diesen Tisch zu einem ganz besonderen und hochwertigen Designerobjekt. Die skulpturalen Linien der Tischplatte, die entlang der vertikalen Wände verlaufen, versinnbildlichen mehrere Teile, die aufeinandergetroffen sind und eine Einheit gebildet haben, wobei der Weg, der zum Gesamtbild geführt hat, erkennbar bleibt. Mit seiner speziellen Form eignet sich Fluid Joinery auch für die Gestaltung von Kompositionen aus mehreren Beistelltischen. Der Beistelltisch besteht komplett aus mundgeblasenem Glas, das handwerklich fertigbearbeitet wird, unter Wahrung der Unregelmäßigkeiten und kleinen Unterschiedlichkeiten, die dem Möbelstück sein hochwertiges Aussehen verleihen und seine Einzigartigkeit unterstreichen.

Der Beistelltisch ist nicht als Sitzgelegenheit geeignet. Bei unsachgemäßer Verwendung kann es zu Schäden am Produkt kommen.

FR Alliant artisanat de haut niveau et production industrielle, Linde Freya Tangelder combine le verre et la couleur dans une table basse design. Le cœur du projet réside dans la transparence et le jeu de couleurs généré par la superposition des parties. Les formes courbes, organiques et non évidentes – exprimées par des épaisseurs élevées et des reliefs difficiles – que la sensibilité de la designer néerlandaise confère à cet élément en font un objet spécial et précieux. Les lignes sculptées sur le plateau, qui se poursuivent le long des parois verticales, portent la marque de plusieurs parties qui se sont rencontrées pour créer un élément unique et racontent un parcours. La forme de Fluid Joinery a été conçue pour favoriser également la combinaison de plusieurs éléments. Le produit est entièrement soufflé à la bouche et façonné à la main, conservant des irrégularités et de petites inhomogénéités qui rehaussent son aspect et renforcent son unicité.

La table d'appoint ne convient pas comme siège. Une utilisation inappropriée pourrait endommager le produit.

EN Materials

· Blown glass, through-body coloured during various gathers of transparent and coloured glass.
Colours
· Transparent glass in blue, amber or smoked colour.

IT Materiali

· Vetro soffiato, colorato in pasta attraverso diverse levate di vetro trasparente e vetro colorato.
Colori
· Vetro trasparente blu, ambra o fumé.

DE Materialien

· Mundgeblasenes, in der Schmelze gefärbtes Glas, das durch verschiedene Schichtungen von transparentem und buntem Glas gefertigt wird.
Farben
· Transparentes Glas in den Farben Blau, Bernstein oder Fumé.

FR Matériaux

· Verre soufflé, coloré en pâte à travers plusieurs cueillages de verre transparent et de verre coloré.
Couleurs
· Verre transparent bleu, ambre ou fumé.

508 0_

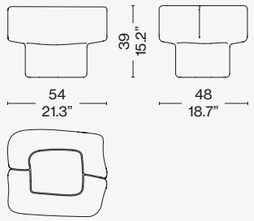



Scan the QR code to access all product information on the Cassina website.



BOWY SOFA
tensing (F) blu navy, black base

CUSHIONS
tensing (F): perla, blu navy

DUDET ARMCHAIR
olimpo (O) vinaccia

TREFLO
mattone glass

VELIERO
ashwood stained natural

IRIDE
polished aluminium

MOKORO
beige relief and bianco base

FLUID JOINERY
amber





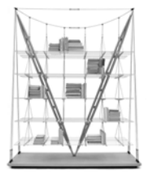
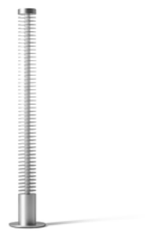
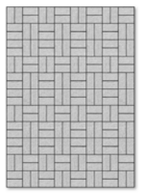




ESOSOFT
eremo (E) avorio. matt anthracite painted structure

CUSHIONS
eremo (E) avorio, falkland (F) perla

2 FAUTEUIL GRAND CONFORT
lirico blue velvet, blue gloss structure

ORDINAL
portoro marble

FF. SPINE
blue hand-stained ash

POLYSHAPE
blue

MOKORO
bianco

FLUID JOINERY
blue

DOT PATTERN LIGHT
black







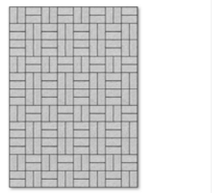

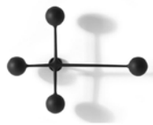

TOTAL LOOK SUGGESTIONS



DUDET BOLD
falkland (F) minerale

CUSHIONS
falkland (F) bianco, lookbold (L) coriandolo melange

SCARPA 925
lincoln (L) tabacco, natural ash structure

TABLE BASSE EN FORME LIBRE
blu notte

FF. SPINE
natural ash

IRIDE
polished aluminium

MOKORO
bianco

FLUID JOINERY
amber













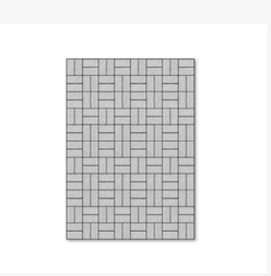



Cassina



GUÉRIDON J. M.

Designed by **Charlotte Perriand,** 1953 Produced **Cassina,** 2016

GUÉRIDON J.M.

CP

Cassina iMaestri Collection

Designed by **Charlotte Perriand,** 1953 Produced **Cassina,** 2016



This multi-purpose low table was designed in 1953 by Charlotte Perriand for the residence of her husband who was, at the time, head of Air France's Japanese division in Tokyo. Only nine examples of this stackable table were originally produced, and are inspired by the traditional black lacquered trays set on the floor and used to serve food at official receptions in Japan. The Gueridon J.M. individual table was crafted from one sheet of aluminium, the slot on either side designed to soften the overall look. Epitomising the exquisite craftsmanship proprietary to Cassina, this contemporary take on the Gueridon J.M. comprises a complex procedure where the leather is tailored to the moulded fiberglass base.

IT Un tavolino dalle funzioni molteplici, disegnato nel 1953 da Charlotte Perriand per la residenza del marito Jacques Martin, al tempo direttore della divisione giapponese di Air France a Tokyo. Il modello impilabile, originariamente prodotto in soli nove esemplari, trae ispirazione dai tradizionali vassoi di legno nero laccato con appoggio a terra, utilizzati per servire il pasto in occasione dei ricevimenti ufficiali. Il tavolino individuale fu realizzato con un solo foglio di lamiera piegata di alluminio e con due aperture laterali che ne alleggerivano la struttura. Emblema della maestria artigianale di Cassina, il pezzo si presenta nella sua versione attuale grazie ad una complessa lavorazione sartoriale che adatta il cuoio alla struttura in vetroresina stampata.

DE Ein Tischchen mit zahlreichen Funktionen, der 1953 von Charlotte Perriand für den Wohnsitz ihres Mannes Jacques Martin entworfen wurde, der damals Direktor der französischen Division von Air France in Tokio war. Das stapelbare Modell, von dem ursprünglich nur neun Exemplare produziert wurden, wird durch die traditionellen schwarz lackierten Holztabletts mit Ständer inspiriert, die zum Servieren der Speisen anlässlich offizieller Empfänge verwendet werden. Das individuelle Tischchen wurde aus einem einzigen gebogenen Blatt aus Alublech hergestellt und verfügt über zwei seitliche Öffnungen, die die Struktur leichter machten. Das Objekt ist ein Emblem der meisterlichen Handwerkskunst von Cassina und präsentiert sich in seiner aktuellen Version dank einer komplexen sartorialen Verarbeitung, die das Kernleder an die Struktur aus bedrucktem Glasfaserkunststoff anpasst.

FR Un guéridon multifonctionnel, conçu en 1953 par Charlotte Perriand pour la résidence de son mari Jacques Martin, alors directeur de la division japonaise d'Air France à Tokyo. Le modèle empilable, produit à l'origine en seulement neuf exemplaires, s'inspire des plateaux traditionnels en bois laqué noir avec support au sol, utilisés pour servir le repas lors des réceptions officielles. Le guéridon individuel a été fabriqué avec une seule feuille de tôle d'aluminium pliée et deux ouvertures latérales pour alléger la structure. Emblème de la maîtrise artisanale de Cassina, ce produit est, dans sa version actuelle, le fruit d'un travail complexe qui adapte le cuir à la structure en vitrorésine moulée.

EN Structure

· Fiberglass.
Upholstery
· In saddle leather in the colours listed in our price-list.
Feet
· In adhesive felt.

IT Struttura

· Vetroresina.
Rivestimento
· In cuoio nei colori citati a listino.
Piedini
· In feltro adesivo.

DE Struktur

· Fiberglas.
Bezug
· Aus Kernleder in der Farben laut Preisliste.
Füßchen
· Mit Filzaufklebern

FR Structure

· Fibre de verre.
Revêtement
· En cuir sellerie dans les couleurs indiquées sur la liste des prix.
Embouts
· En feutre adhésif.



530 01

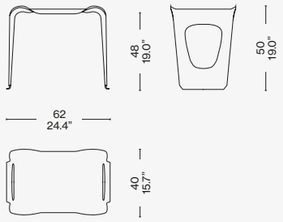

Identifying marks and production numbers

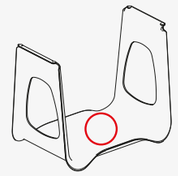

Cassina CP N°..... ChPerriand®

Scan the QR code to access all product information on the Cassina website.

Cassina



LC14 TABOURET, NANTES-REZÉ, 1952-1957

Designed by **Le Corbusier,** 1952 et 1959 Produced **Cassina,** 2018







COVER
LC14 TABOURET NANTES REZÉ, 1952-1957 stool, brown and light blue laquered oak. 3 FAUTEUIL GRAND CONFORT, GRAND MODÈLE armchair, light blue enamel frame, Lipari 13L633.

PREVIOUS PAGE
LC14 TABOURET NANTES REZÉ, 1952-1957 stool, brown and light blue laquered oak. ESOSOFT BED, Aluminium structure, Lima giallo 13L593. Stool TABOURET Rug TAPIS LA MAIN OUVERTE

TOP
LC14 TABOURET NANTES REZÉ, 1952-1957 stool, brown and light blue laquered oak. MON-CLOUD armchair strucutre Nero LO514 – Lookbold bianco lana 13L453. ELLING BUFFET cabinet, black stained oak. Floorlamp EITIE.

LEFT
LC14 TABOURET NANTES REZÉ, 1952-1957 stool, brown and light blue laquered oak. MOOV sofa, Ortigia 13L654. OMBRA armchair, Linus 13L283. 9 low tables, Carrara marble and Marquiña marble.

LC14 TABOURET, NANTES-REZÉ, 1952-1957

LC

Cassina iMaestri Collection

Designed by **Le Corbusier,** 1952 et 1959 Produced **Cassina,** 2018



This stool/low table was created for the children's rooms in the Unité d'Habitation in Nantes-Rezé. Designed using the poetics of the objet trouvé, dear to Le Corbusier in the latter part of his life, this piece is now available with a number of added details compared to the original in the Cassina collection. Developed after the first design for the Tabouret Cabanon in 1952, whose main face measured 43cm x 43cm, this piece was a precursor to the 43cm x 33cm Tabouret du Brésil, the main difference being that its joints were less complex. The other two versions are characterised by dovetail joints while this version privileges simple right-angles. The different faces, in open-pore varnished oak, is available in two of the Corbusier palette colours: light blue and brown. The rectangular slots each side, featuring unrounded corners, are used for lifting and moving the stool.

IT Questo sgabello/tavolino fu realizzato per le stanze dei bambini dell' Unité d'habitation di Nantes-Rezé. Progettato secondo la poetica dell'objet trouvé, cara al maestro nell'ultima parte della sua esistenza, l'oggetto presenta oggi nuovi dettagli rispetto alle varianti già incluse in collezione. Sviluppato dopo il primo progetto per il Tabouret Cabanon a due dimensioni del 1952, il modello anticipa nella composizione a tre dimensioni il Tabouret du Brésil differenziandosi per la maggior semplicità dei giunti. Le altre due versioni sono caratterizzate da incastri tra i piani a coda di rondine, mentre questo pezzo prevede un'unione dei pannelli ortogonali semplificata e minimale. Le diverse facce, in rovere laccato a poro aperto, sono caratterizzate da due colori della palette di Le Corbusier: azzurro oltremare e marrone. L'impugnatura è semplificata con un incavo rettangolare e non arrotondato.

DE Dieser Hocker bzw. dieses Tischchen wurde für die Kinderzimmer der Unités d'Habitation in Nantes-Rezé gebaut. Das Objekt wurde gemäß der Poesie des objet trouvé entworfen, die dem Meister im letzten Abschnitt seines Lebens besonders am Herzen lag. Heute weist es neue Details im Verhältnis zu den Varianten auf, die bereits in die Kollektion aufgenommen wurden. Das Modell wurde nach dem ersten Projekt für den Tabouret Cabanon im Jahre 1952 in zwei Größen entwickelt und nimmt die dreidimensionale Komposition des Tabouret du Brésil vorweg. Es unterscheidet sich jedoch durch die einfacheren Verbindungen. Die anderen zwei Versionen sind durch Schwalbenschwanzverbindungen zwischen den Platten gekennzeichnet, bei diesem Stück hingegen ist eine vereinfachte und minimale Vereinigung der rechtwinkeligen Paneele vorgesehen. Die unterschiedlichen Flächen aus offenporig lackierter Eiche zeigen sich in zwei Farben aus der Le Corbusier-Palette: Meerblau und Braun. Der Griff wird durch eine rechteckige, nicht abgerundete Mulde vereinfacht.

FR Ce tabouret/petite table a été conçu pour les chambres d'enfants de l'Unité d'habitation de Nantes-Rezé. Ce meuble, conçu selon la poétique de l'objet trouvé chère au Maître dans la dernière partie de sa vie, présente maintenant de nouveaux détails par rapport aux variantes déjà incluses dans la collection. Ce modèle, développé après le premier projet pour le Tabouret Cabanon à deux dimensions de 1952, anticipe le Tabouret du Brésil pour sa composition à trois dimensions, tout en se différenciant de ce dernier pour une plus grande simplicité dans les joints. Les deux autres versions sont caractérisées par des encastrements entre les faces en queue d'aronde, tandis que ce meuble prévoit une union des panneaux orthogonaux simplifiée et minimale. Les différentes faces, en chêne laqué à pores ouverts, sont caractérisées par deux couleurs de la palette le Corbusier : bleu et marron. La poignée est simplifiée, avec une niche rectangulaire et non arrondie

EN Structure

· Birch plywood oak veneer.
Finishing
· Varnished open pore, brown and light blue.

IT Struttura

· Multistrato di betulla impiallacciato in rovere.
Finitura
· Laccatura a poro aperto opaco, marrone e azzurro.

DE Struktur

· Mehrschichtiges Birkenholz Eiche furniert.
Ausführung
· Offenporige matt Lackierung, braun und hellblau.

FR Structure

· Multicouches de bouleau plaqué en chêne.
Finition
· Laquage à pore ouvert mat, marron et bleu clair.

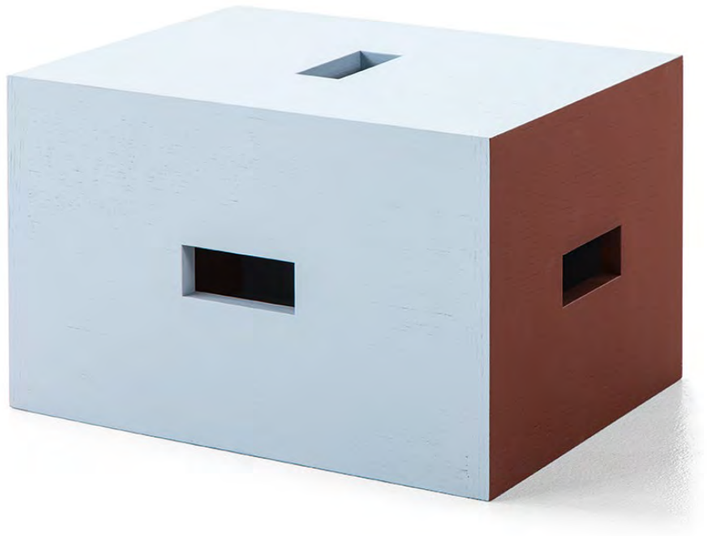

014 LC

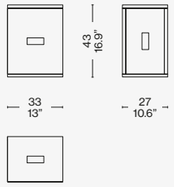



Identifying marks and production numbers

014 LC

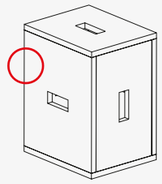

Cassina LC N°.....

Scan the QR code to access all product information on the Cassina website.



SENGU BOLD
eremo (E) cielo

CUSHIONS
look (L) blu notte, frame chess red

DORON HOTEL
saddle leather, am. walnut structure

BOWY TABLE
amaranto base + blue top and am. walnut top

ANTELLA
polvere

EITIE FLOOR
aluminium structure + red and gold

ARAL
carta da zucchero











5 CANAPÉ, APPARTEMENT LE CORBUSIER
osaka (O) carta da zucchero, gunmetal base

1 FAUTEUIL DOSSIER BASCULANT
black leather, chrome structure

BOWY TABLE
amaranto base + blue top and am. walnut top

GHOST WALL
eremo (E) petrolio

AWKWARD LIGHT
aluminium and steel with black powder coating

ATACAMA 3
antracite

LC14 TABOURET CABANON
lacquered oak in brown and blue




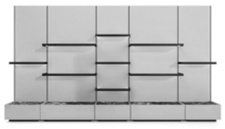
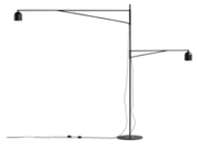



TOTAL LOOK SUGGESTIONS



SOMEWHERE EL-S ARMCHAIR
woven backrest, leather Voyage naturale

SOMEWHERE EL-S POUF
leather Voyage naturale

SAHARA
grigio ghiaccio

VALOR.S WALL
ivory white









Cassina



MARCEL T

Designed by **Kazuhide Takahama,** 1974 Produced **Cassina,** 2013

MARCEL T

Designed by **Kazuhide Takahama,** 1974 Produced **Cassina,** 2013

A triptych of nesting low tables, created using chrome-finished steel rods, a distinctive characteristic of Kazuhide Takahama's designs. This product is available with tops in either clear float-glass.



Low and Side Tables

IT Un trittico di tavolini sovrapponibili, realizzati applicando il tondino d'acciaio cromato, tratto distintivo di molti progetti firmati dal maestro. Il modello è disponibile con piani in vetro float trasparente.

DE Ein Triptychon übereinander stellbarer Tischchen mit dem verchromten Stahlrohr, dem besonderen Kennzeichen zahlreicher, vom Meister gestalteter Projekte. Das Modell ist mit Tischplatte aus durchsichtigem Floatglas verfügbar.

FR Un triptyque de tables superposables, fabriquées à partir de la barre d'acier chromé, caractéristique distinctive de nombreux projets conçus par le maître. Le modèle est disponible avec des plateaux en verre float transparent.

EN Top

· Float glass table top, bevelled sides with bright wire and radial corners.
· Wooden fibre panel (MDF) Structure
· Bent frame in metal rod. Chrome-plated.

IT Piano

· Vetro float con lati smussati a filo lucido e spigoli raggiati.
· Pannello di fibra di legno (MDF) verniciato.
Struttura
· Telaio in tondino metallico piegato, cromato.

DE Tischplatte

· Floatglas mit abgerundeten Seiten, Glanzdraht und gerundeten Kanten.
· Holzfaserplatte (MDF), lackiert Struktur
· Rahmen aus gebogenem, verchromtem Metallrohr.

FR Plateau

· Verre flotté avec côtés émoussés avec profil poli et coins arrondis.
· Panneau de fibre de bois (MDF) peint. Structure
· Cadre en barre métallique pliée, chromée.



W60

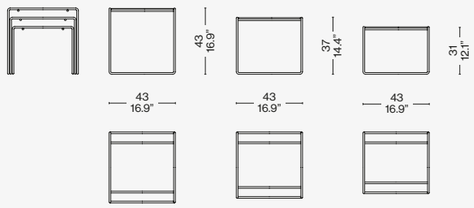

Scan the QR code to access all product information on the Cassina website.

TOTAL LOOK SUGGESTIONS



VOLAGE EX-S
aluminium base

VOLAGE EX-S ARMCHAIR
aluminium base

VOLAGE EX-S TABLE
aluminium base

FF. SPINE
black ash

IRIDE
polished aluminium

ATACAMA 3
cenere

MARCEL T
chrome frame, mirror top

4 CHAISE LONGUE À RÉGLAGE CONTINU
chrome structure and hairyskin leather









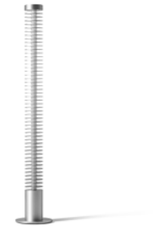









SOFT CORNERS

Designed by **Linde Freya Tangelder,** 2022


NEW YORK 1940 1985
MARIO BOTTA
This Will Be The Place





COVER
SOFT CORNERS co ee table, brushed stainless steel. SAHARA rug, grigio ghiaccio. Sferico, Karakter.

PREVIOUS PAGE
SOFT CORNERS ottomans, Look 13L010, Look 13L012, leather 13Z367. TRAMONTO A NEW YORK sofa. POST SCRIPTUM vase. SAHARA rug, grigio ghiaccio.

TOP
SOFT CORNERS ottomans, Lincoln 13L577, 13L586. TRAMONTO A NEW YORK screen. SOFT CORNERS co ee table, brushed stainless steel. ARAL rug, naturale.

LEFT
SOFT CORNERS low table, brushed stainless steel, FICUPALA floor lamp, caramello. SORIANA armchair, indaco denim, glossy red China (RAL 3016) structure.

SOFT CORNERS

Designed by **Linde Freya Tangelder,** 2022



Soft Corners is a collection of architectural pieces that can be combined in different ways to create dynamic arrangements suited to any setting. To complement the upholstered pieces, Dutch designer Linde Freya Tangelder has designed an industrial style side table with clean lines and a sculptural look. Made of stainless steel or textured, it is composed of three pieces, assembled through a complex process that hides the connections from view. It echoes the same curved design of the ottomans but with a captivating interplay of positive and negative spaces. The open, functional lines of this piece can be adapted to different interpretations of use in addition to providing a table-top surface, magazines or objects can be placed inside it. In an eloquent juxtaposition of warm and cold materials, the side table coordinates with the upholstered pieces in terms of functionality and style and is designed to overlap one of the three ottomans. Soft Corners is a product of the experimental work of Linde Freya Tangelder during her IN Residence experience in Turin, Italy. Thanks to the cultural support of Cassina, consistently committed to promoting shows and cultural initiatives, the designer had the opportunity to investigate the relationship between limited-edition collection design and larger-scale furniture production, and to craft a project perfectly balanced between the two. Revisiting a practice that was the true driver of Italian art during the Renaissance period, the Cassina Research and Development Centre – through this partnership – launched the Patronage project with the aim of pursuing innovative ideas and exploring new materials and production processes while supporting young talent. A commitment to innovation and excellence, in keeping with the Cassina DNA.

IT Soft Corners è una collezione di elementi architettonici da combinare in modi differenti per creare composizioni dinamiche adatte a ogni tipo di ambiente. In abbinamento agli imbottiti, la designer olandese Linde Freya Tangelder ha disegnato un tavolino in stile industrial dalle linee essenziali e la presenza scultorea. Realizzato in acciaio inox o verniciato, è costituito da tre volumi, assemblati attraverso una precisa e articolata lavorazione che consente di nascondere alla vista le giunzioni, e riprende lo stesso disegno curvilineo dei pouf ma con un interessante gioco di pieni e di vuoti. Le forme aperte e funzionali di questo arredo si adattano a diverse interpretazioni d'uso: oltre a fornire un piano d'appoggio possono essere utilizzate per inserirvi riviste e oggetti all'interno. Il tavolino si coordina così agli imbottiti sia in termini di funzionalità sia di estetica, in un'evocativa contrapposizione di materiali caldi e freddi, e può essere sovrapposto a uno dei tre modelli di pouf. Soft Corners nasce dalla ricerca sperimentale svolta da Linde Freya Tangelder durante la sua esperienza di residenza a Torino organizzata con IN Residence. Grazie al supporto culturale di Cassina, da sempre impegnata nel promuovere mostre e iniziative culturali, la designer ha avuto l'opportunità di indagare il legame tra il design da collezione in edizione limitata e la produzione di mobili su scala più ampia, creando elementi perfettamente a metà delle due realtà. Riprendendo una pratica che è stato vero motore delle arti italiane durante il periodo rinascimentale, il Centro Ricerca e Sviluppo di Cassina – attraverso questa collaborazione – ha dato avvio al progetto Patronage con lo scopo di cercare idee innovative e sperimentare nuovi materiali e processi produttivi, supportando i giovani talenti. Un impegno all'innovazione e all'eccellenza, nel rispetto del DNA di Cassina.

DE Soft Corners ist eine Sammlung von architektonischen Elementen, die auf verschiedene Weise kombiniert werden können, um dynamische Kompositionen zu schaffen, die für jede Art von Umge-bung geeignet sind. In Kombination mit den Polstermöbeln hat die niederländische Designerin Linde Freya Tangelder einen Beistelltisch im industriellen Stil mit essenziellen Linien und skulpturaler Präsenz entworfen. Er besteht aus Edelstahl oder lackiert und setzt sich aus drei Volumen zusammen, die nacheinander durch einen präzisen und artikulierten Arbeitsprozess zusammengesetzt werden, bei dem die Verbindungsstellen nicht sichtbar sind. Er hat das gleiche geschwungene Design wie die Poufs, jedoch mit einem interessanten Wechselspiel von Voll- und Hohlräumen. Die offenen und funktionalen Formen dieses Möbelstücks eignen sich für verschiedene Nutzungsmöglichkeiten: Es bietet nicht nur eine Ablagefläche, sondern auch die Möglichkeit, Zeitschriften und Gegenstände darin zu platzieren. Der Beistelltisch stimmt also sowohl funktional als auch ästhetisch mit den Polstermöbeln überein, in einem stimmungsvollen Nebeneinander von warmen und kalten Mate-rialien, und kann einen der drei Pouf-Modelle überlappen. Soft Corners ist das Ergebnis der expe-rimentellen Forschung, die Linde Freya Tangelder während ihres von IN Residence organisierten Aufenthalts in Turin durchgeführt hat. Dank der kulturellen Unterstützung von Cassina, die sich seit jeher für die Förderung von Ausstel-lungen und kulturellen Initiativen einsetzt, hatte die Designerin die Möglichkeit, die Verbindung zwi-schen limitiertem Sammlerdesign und der Herstellung von Möbeln in größerem Maßstab zu unter-suchen und Elemente zu schaffen, die perfekt zwischen diesen beiden Realitäten liegen. Das Forschungs- und Entwicklungszentrum von Cassina knüpft an eine Praxis an, die in der Re-naissance eine echte Triebkraft der italienischen Kunst war, und hat im Rahmen dieser Zusam-menarbeit das Projekt Patronage ins Leben gerufen, um innovative Ideen zu suchen, mit neuen Materialien und Produktionsverfahren zu experimentieren und junge Talente zu fördern. Ein Be-kenntnis zu Innovation und Exzellenz, ganz im Sinne der DNA von Cassina.

FR Soft Corners est une collection d'éléments architecturaux à combiner de différentes ma-nières pour créer des compositions dynamiques adaptées à tout type de pièce. La designer néerlandaise Linde Freya Tangelder a conçu une table basse de style industriel, aux lignes minimalistes et d'aspect sculptural, qui se combine avec les meubles rembourrés. Fabriquée en acier inoxydable ou verni, elle se compose de trois volumes, assemblés grâce à un procédé précis et structuré qui permet de cacher les jonctions, et reprend le design curviligne des poufs mais avec un jeu intéressant de pleins et de vides. Les formes ouvertes et fonctionnelles de ce meuble s'adaptent à différentes interprétations quant à son usage : elles ne se contentent pas d'offrir un plateau mais peuvent être utili-sées pour insérer des magazines et des objets à l'intérieur. La table basse se coordonne ainsi avec les meubles rembourrés en termes de fonctionnalité et d'esthétique, dans une juxtaposition évocatrice de matériaux chauds et froids, et peut être superposée à l'un des trois modèles de poufs. Soft Corners est née de la recherche expérimentale menée par Linde Freya Tangelder lors de son expérience de résidence à Turin organisée avec IN Residence. Grâce au soutien culturel de Cassina, qui s'est toujours engagée à promouvoir des expositions et des initiatives culturelles, la designer a eu l'opportunité d'étudier le lien entre le design de collection en édition limitée et la production de meubles à plus grande échelle, et a créé un élément parfaitement à michemin entre les deux. Reprenant une pratique qui a été le véritable moteur des arts italiens à l'époque de la Renaissance, le Centre de Re-cherche et Développement de Cassina a lancé le projet Patronage, avec cette collaboration, en vue de trouver des idées novatrices et d'expérimenter de nouveaux matériaux et processus de fabrication, tout en soutenant de jeunes talents. Un engagement envers l'innovation et l'excellence, en cohérence avec l'ADN de Cassina.

EN Structure

· In brushed AISI 304 stainless steel, or in steel painted embossed cast-iron colour.

IT Struttura

· In acciaio INOX AISI 304 spazzolato, o in acciaio verniciato goffrato color ghisa.

DE Gestell

· Aus gebürstetem Edelstahl AISI 304 oder aus gusseisenfarbig prägelackiertem Stahl.

FR Structure

· En acier inoxydable AISI 304 brossé ou en acier peint gaufré couleur fonte.



507 T_

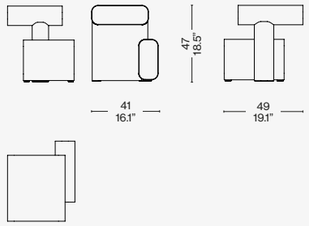

Scan the QR code to access all product information on the Cassina website.



CORNARO
olimpo (O) carta da zucchero, pinot noir glossy lacquered structure

CUSHIONS
olimpo (O) carta da zucchero, blu navy

DUDET ARMCHAIR
lookbold (L)
rosso ossido

ORDINAL
rosso levanto marble

GHOST WALL
lacquered cream, black drawers

IRIDE
polished aluminium

SAHARA GRID
grigio ghiaccio

SOFT CORNER
stainless steel









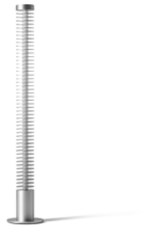







MILOE
lipari (L) cenere

CAPITOL COMPLEX ARMCHAIR
ortigia (L) vino, black oak structure

RIO
black oak structure, paglia di vienna top

HAYAMA
rosso amaranto

EITIE FLOOR
aluminium structure + black and silver

ATACAMA 3
antracite

9
tulip antracite, grigio carnico

SOFT CORNER
lincoln (L) cenere

GIBBOUS
bent extra-clear glass



















TOTAL LOOK SUGGESTIONS



SENGU SOFA
look (L) corda black oak base

CUSHIONS
look (L): corda, senape, ottanio, bianco

CAPITOL COMPLEX ARMCHAIR
leather moka, oak stained black structure

TABLE MONTA
black ash structure + sahara noir marble

GHOST WALL
marble top, black drawers

EITIE FLOOR
aluminium structure + red and gold

TENERÉ
policromo bianco

9
levanto red marble top and base

SOFT CORNER
lincoln (L) zafferano







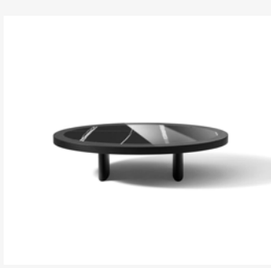











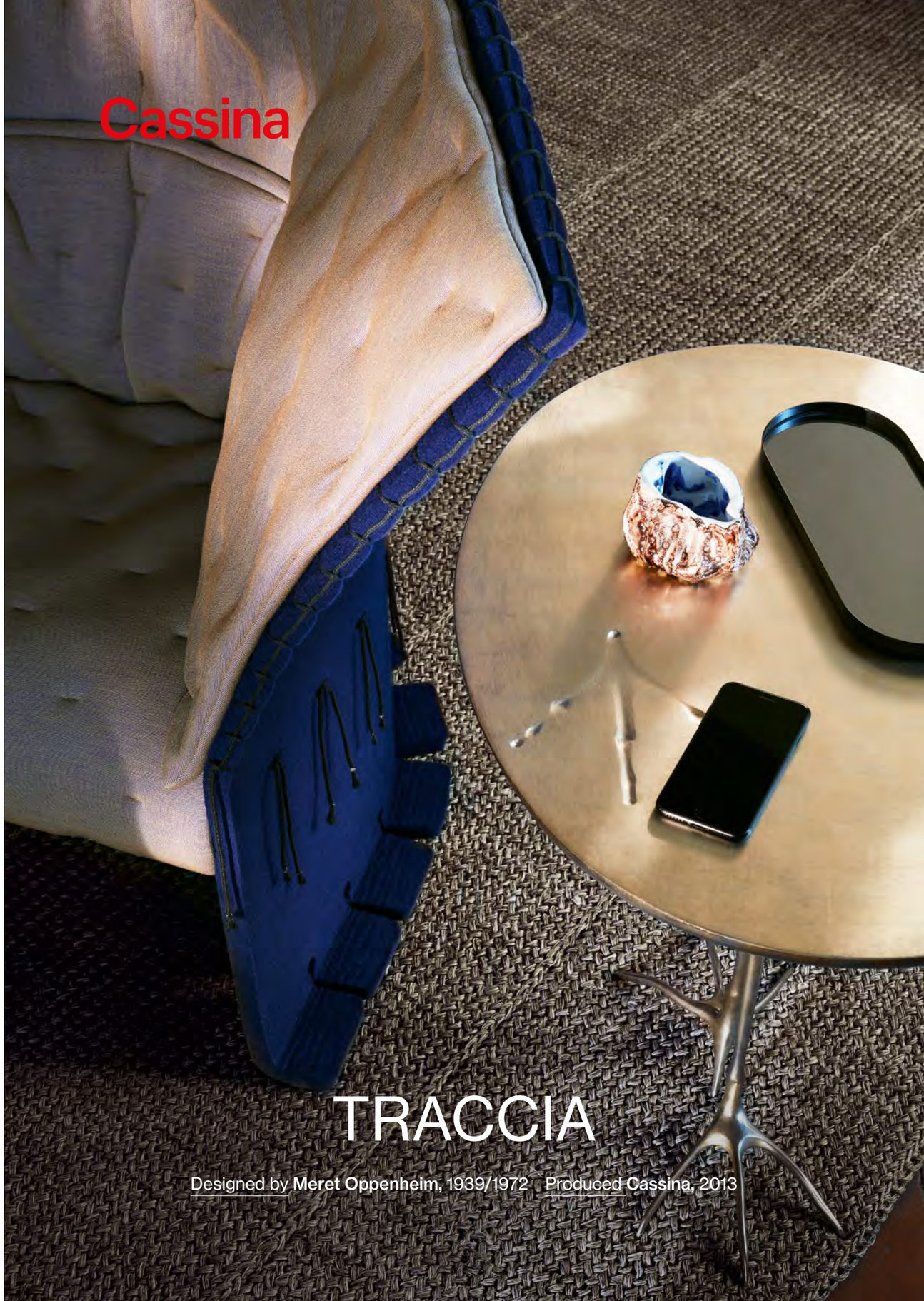
Cassina
TRACCIA
Designed by **Meret Oppenheim**, 1939/1972 Produced **Cassina**, 2013



COVER
TRACCIA low table, yellow gold. FELTRI armchair, night blue felt, Uni.Mélange 13O617.

TOP
TRACCIA coffee table, white gold. VOLAGE EX-S NIGHT SOFA, Extra leather 13Y284. VOLAGE EX-S low table, Calacatta marble top. ATACAMA 3 rug, carta da zucchero. Domo Light, Karakter.

TRACCIA

Designed by **Meret Oppenheim,** 1939/1972 Produced **Cassina,** 2013



In 1971, Dino Gavina launched what he called “l’opera d’arte funzionale”, or functional artworks, in so doing inaugurating a new approach of furnishing where surreal objects were adapted for everyday use. This led to the creation of the Ultramobile collection. These pieces, that went beyond (ultra) furniture (mobile) engaged the imagination, complementing rational intelligence with a sense of wonder, where geometry interacted with fantasy. One of these pieces was the low table that the Swiss artist Meret Oppenheim designed in 1939 for Leo Castelli’s avant-garde gallery, dubbing it the “Bird Leg Table”, for fairly obvious reasons. The slim-line legs, and the taloned feet in polished cast bronze pay homage to the claw-foot furniture of the past. In the 1970s, the Simon International company produced a limited edition in a smaller size. This has now been re-released by Cassina, fully respecting the original design.

IT Nel 1971 Dino Gavina introduce “l’opera d’arte funzionale”, inaugurando una nuova concezione di arredamento che adatta l’oggetto surrealista all’uso quotidiano. Da qui la nascita della collezione Ultramobile: una proposta che vive di immaginazione, che completa l’intelligenza razionale con la meraviglia, che fa interagire la geometria con la fantasia. Al suo interno è incluso il tavolino che l’artista svizzera Meret Oppenheim disegnò nel 1939 per la galleria di avanguardia di Leo Castelli, battezzandolo “Bird Leg Table” per le sue ovvie sembianze. Le gambe sottili e le zampe di artiglio in bronzo fuso lucido sono un omaggio ai classici piedi di artiglio presenti negli arredi dei secoli passati. Negli anni '70, l’azienda Simon International ne realizzò una versione ridotta in produzione limitata, rieditata da Cassina nel pieno rispetto del modello autentico.

DE Im Jahre 1971 führt Dino Gavina „das funktionale Kunstwerk” ein und ruft damit eine neue Vorstellung von Einrichtung ins Leben, die das surrealistische Objekt an den alltäglichen Gebrauch anpasst. Hieraus entsteht die Kollektion Ultramobile: Sie lebt von der Vorstellungskraft, die die rationale Intelligenz durch Staunen ergänzt, was zur Interaktion zwischen Geometrie und Phantasie führt. Zu dieser Kollektion gehört der Beistelltisch, den die schweizerische Künstlerin Meret Oppenheim 1939 für die avantgardistische Galerie von Leo Castelli entwarf, der aufgrund seiner eindeutigen Ähnlichkeit „Bird Leg Table“ getauft wurde. Die schmalen Beine und die Krallenfüße aus gegossener, glänzender Bronze sind eine Hommage an die klassischen Krallenbeine, die bei vielen Einrichtungsgegenständen der vergangenen Jahrhunderte vorhanden sind. In den 70er Jahren stellte die Firma Simon International eine reduzierte Version in limitierter Auflage her, die von Cassina unter vollständiger Beachtung des authentischen Modells neu herausgegeben wurde.

FR En 1971, Dino Gavina présente « l'œuvre d'art fonctionnelle », inaugurant un nouveau concept d'ameublement qui vise à adapter l'objet surréaliste à l'usage quotidien. C'est ainsi que naît la collection Ultramobile : une offre qui se nourrit de l'imagination, qui allie intelligence rationnelle et émerveillement, qui fait interagir la géométrie et la fantaisie. Cette collection comporte notamment la petite table que l'artiste suisse Meret Oppenheim a dessinée en 1939 pour la galerie d'avant-garde de Leo Castelli, en la baptisant « Bird Leg Table » pour des raisons de ressemblance évidentes. Les pieds minces et les pattes à griffes en bronze coulé brillant sont un hommage aux classiques pieds griffus des meubles des siècles passés. Dans les années 1970, l'entreprise Simon International en a fabriqué une version réduite en production limitée, rééditée par Cassina dans le plein respect du modèle authentique.

EN Structure

· Polished or silver-plated cast bronze.
Top
· Plywood elliptical with table top in fine gold leaf or white gold leaf finished and underside painted with yellow gold or white gold.

IT Struttura

· In fusione di bronzo lucidato o argentato.
Piano
· In multistrati di forma ellittica con parte superiore in foglia d'oro zecchino o in foglia d'oro bianco e parte inferiore verniciata colore ora giallo o oro bianco.

DE Struktur

· Aus Bronzeguss, poliert oder versilbert.
Tischplatte
· Aus Multischichtelementen mit Ellipsenform; der obere Teil ist aus reinem Blattgold oder Weiß-Blattgold, der untere Teil mit Lackierung in der Farbe Gelbgold oder Weißgold.

FR Structure

· En bronze fondu poli ou argenté.
Plateau
· En multiplis de forme elliptique, avec partie supérieure en feuille d'or pur ou en feuille d'or blanc et partie inférieure vernie en couleur or jaune ou or blanc.



W50 01/02



65
25.5"

68
26.8"

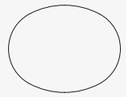

53
20.9"

Scan the QR code to access all product information on the Cassina website.



MILOE
eremo (E) talpa

CUSHIONS
eremo (E) perla ortigia (L): cenere. argento

UTRECHT
ortigia (L) vino

MEX
extra clear glass, back lacquered caffè base

GHOST WALL
am. walnut

WAX STONE
stainless steel structure, murano glass

SAHARA GRID
grigio ghiaccio

TRACCIA
grey painted steel structure

GIBBOUS
mirror




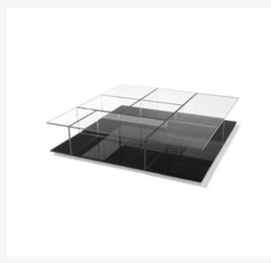








SENGU SOFA
perbacco (E) bianco, black oak structure

CUSHIONS
fox (F) verde menta, look (I) cielo

TAMBUROUND
look (L) vinaccia, grigio cenere structure

RIO
marquinia marble top, black oak structure

NUVOLA ROSSA
black beechwood

POLYSHAPE
red

RIGADINO
green and blue

TRACCIA
brass painted steel structure










COLLECTION OVERVIEW

LOW & SIDE TABLES



RIO
Charlotte Perriand



SCIGHERA
Piero Lissoni



SENGU COFFEE TABLE
Patricia Urquiola



SENGU LOW TABLE
Patricia Urquiola

Low tables



10 TABLE EN TUBE BASSE
Le Corbusier,
P. Jeanneret, C. Perriand



10 TABLE EN TUBE BASSE, GRAND MODÈLE
Le Corbusier,
P. Jeanneret, C. Perriand



ACCORDO
Charlotte Perriand



TABLE À PLATEAU INTERCHANGEABLE
Charlotte Perriand



TABLE BASSE EN FORME LIBRE
Charlotte Perriand



TABLE MONTA
Charlotte Perriand



TOREI
Luca Nichetto



BOBOLI
Rodolfo Dordoni



BOWY TABLE
Patricia Urquiola



ESOSOFT COFFEE TABLE
Antonio Citterio



MEX
Piero Lissoni



TREFLO COFFEE TABLE
Ronan Bouroullec



VOLAGE EX-S
Philippe Starck



MEX-HI
Piero Lissoni



MEXIQUE
Charlotte Perriand



ORDINAL LOW
Charlotte Perriand



PLANA
Charlotte Perriand

Side tables



780/783
Gianfranco Frattini



9 – OCCASIONAL TABLES
Piero Lissoni



BOBOLI
Rodolfo Dordoni



BOWY TABLE
Patricia Urquiola



CICOGNINO
Franco Albini



CONSTANTIN
Studio Simon



DJUNA
Kazuhide Takahama



FLUID JOINERY - SIDE TABLE I
Linde Freya Tangelder



LC14 TABOURET, NANTES-REZÉ, 1952-1957
Le Corbusier



LC14 TABOURET CABANON, ROQUEBRUNE-CAP-MARTIN 1952/LC14 TABOURET MAISON DU BRÉSIL, PARIS 1959
Le Corbusier



GUÉRIDON J.M.
Charlotte Perriand



MARCEL T
Kazuhide Takahama



SOFT CORNERS
Linda Freya Tangelder



TABOURET BERGER
Charlotte Perriand



TABOURET MÉRIBEL
Charlotte Perriand



TOREI
Luca Nichetto

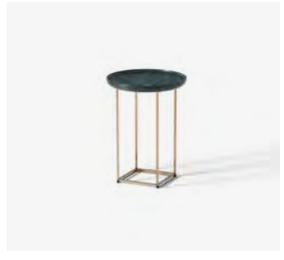

TOREI
Luca Nichetto

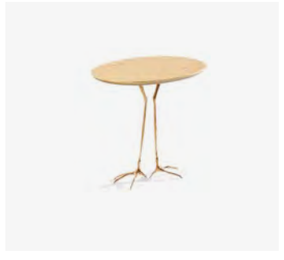

TRACCIA
Meret Oppenheim

Outdoor Low Tables



10 TABLE EN TUBE BASSE, OUTDOOR
Le Corbusier, Pierre Jeanneret, Charlotte Perriand



BOWY, OUTDOOR
Patricia Urquiola



CARLOTTA
Afra & Tobia Scarpa



ESOSOFT COFFEE TABLE OUTDOOR
Antonio Citterio



FENC-E-NATURE TABLE
Philippe Starck



MEXIQUE COFFEE TABLES OUTDOOR
Charlotte Perriand



SAIL OUT
Rodolfo Dordoni



TABLÉ À PLATEAU INTÉRCHANGEABLE OUTDOOR
Charlotte Perriand



TOREI
Luca Nichetto



VIDALENTA
Patricia Urquiola

CHAIRS AND SMALL ARMCHAIRS

Chairs


Cassina
HILL HOUSE 1
Designed by **Charles Rennie Mackintosh,** 1902 Produced **Cassina,** 1973





COVER
HILL HOUSE 1 chair, black stained ashwood – Verde petrolio.
Container unit BRAMANTE, glossy laquared LS 401.

HILL HOUSE 1

Cassina iMaestri Collection

Designed by **Charles Rennie Mackintosh,** 1902 Produced **Cassina,** 1973



Chairs and Small Armchairs

This iconic chair reflects Charles Rennie Mackintosh's style and his fearless approach to the most challenging manufacturing processes. Originally a furnishing accessory for one of Mackintosh's major design projects, Hill House in Helensburgh, near Glasgow, Scotland, from which its name derives. The linear, geometric form is evocative of the minimal, abstract lines of Japanese graphics, which confer symbolic and figurative symbolic value to the piece's striking visual impact. This piece is seen by many critics as not only a chair but also a veritable treatise on the way space can be articulated. The tall back is defined by a succession of vertical lines that are topped with a grid of verticals and horizontals. Thanks to the mastery of the furnitire makers of Meda, in the Brianza area north of Milan, Cassina has re-issued the Hill House chair, which is available in black-stain ashwood, with a velvet seat-cushion.

IT Una sedia iconica che riflette appieno lo stile del maestro e la sua inclinazione ad abbracciare le più complesse sfide produttive. Il pezzo nasce come complemento d'arredo per uno dei maggiori progetti realizzati da Mackintosh, la Hill House in Scozia, da cui prende il nome. La forma lineare e geometrica rievoca i tratti minimali e il grafismo astratto del design giapponese, integrando valori simbolici e figurativi nella personalità scenica dell'oggetto. Per molti non solo una sedia ma un autentico trattato di articolazione spaziale, dove lo schienale alto è definito dalla successione di linee verticali che culminano in un graticcio di ritti e pioli, con sezioni al limite della resistenza materica. Cassina la riedita grazie alla straordinaria maestria degli ebanisti di Meda, offrendola nella versione in frassino tinto nero con sedile in velluto.

DE Ein ikonischer Stuhl, der den Stil des Meisters und seinen Hang zur Annahme der komplexesten produktiven Herausforderungen voll und ganz widerspiegelt. Dieses Stück entsteht als Einrichtungsgegenstand für eines der größten Projekte Mackintosh, das Hill House in Schottland, von dem es seinen Namen erhält. Die lineare geometrische Form verweist auf die minimalistischen Züge und die abstrakte Grafik des japanischen Designs, wobei sie symbolische und figurative Werte in die szenische Personalität des Objekts integriert. Für viele nicht nur ein Stuhl, sondern eine echte Abhandlung räumlicher Gliederung, bei der die hohe Rückenlehne durch die Abfolge vertikaler Linien definiert wird. Sie gipfeln in einem Gitter aus senkrechten Hölzern und Sprossen mit Profilen, die an der Grenze der materiellen Widerstandsfähigkeit liegen. Cassina bringt diese neue Edition dank des außerordentlichen Geschicks der Kunsttischler von Meda heraus und bietet eine Version aus schwarz gefärbter Esche mit Sitzfläche aus Samt.

FR Une chaise iconique, qui reflète pleinement le style du maître et son goût pour les défis de production les plus complexes. Cette chaise est née comme accessoire d'ameublement dans le cadre d'un des grands projets réalisés par Mackintosh, la Hill House en Écosse, d'où elle tire son nom. Sa forme linéaire et géométrique évoque les lignes minimalistes et le graphisme abstrait du design japonais, en faisant siennes des valeurs symboliques et figuratives, pour un objet à la présence scénique indéniable. Pour beaucoup, il ne s'agit pas seulement d'une chaise, mais d'un authentique traité d'articulation dans l'espace, avec un haut dossier constitué d'une succession de lignes verticales qui culminent dans un treillis de montants et de piquets, dont certaines sections défient les lois de la résistance matérielle. Cassina la réédite grâce à l'extraordinaire maîtrise des ébénistes de Meda, la proposant dans sa version en frêne teinté noir avec assise en velours.

EN Struttura/Gambe

Structure/Legs
· In massive ash wood.
Finishing
· Stained black, matt transparent open pore finishing.
Seat
· Massive beech wood frame with crossed elastic bands.
· Polyurethane foam and cover in exclusive velvet in lavander or oil green.

IT Structure/Legs

· In massello di frassino.
Finitura
· Tinto nero, finitura opaca trasparente a poro aperto.
Sedile
· Telaio in massello di faggio con cinghiatura elastica incrociata.
· Poliuretano espanso e rivestimento in velluto esclusivo nei colori glicine o verde petrolio.

DE Struktur/Beine

· Aus Massivesche.
Finish
· Schwarz gefärbt, mattes transparentes Finish, offenporig.
Sitzfläche
· Rahmen aus Massivbuche mit überkreuzten elastischen Riemen.
· Polyurethanschaum und Bezug aus Samt, ausschließlich in den Farben Glyzinie oder Petrolgrün

FR Structure/Pieds

· En frêne massif.
Finition
· Teinté noir, finition mate transparente à pores ouverts.
Assise
· Cadre en hêtre massif avec sangles élastiques entrecroisées.
· Mousse de polyuréthane et revêtement en velours exclusif dans les couleurs glycine ou bleu pétrole.



292 03-04

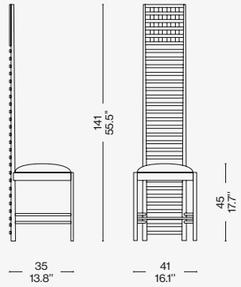

Identifying marks and production numbers

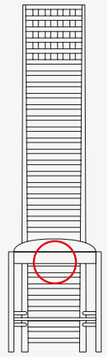



Scan the QR code to access all product information on the Cassina website.

TOTAL LOOK SUGGESTIONS



6 TABLE TUBE D'AVION
ivory enamel steel base,
textured glass top

DUDET CHAIR
look (L) cielo

SAHARA GRID
grigio ghiaccio

TSAI LIGHT
tumbled

HAYAMA
blu notte lacquered

HILL HOUSE
ashwood stained black
lavander fabric













Cassina

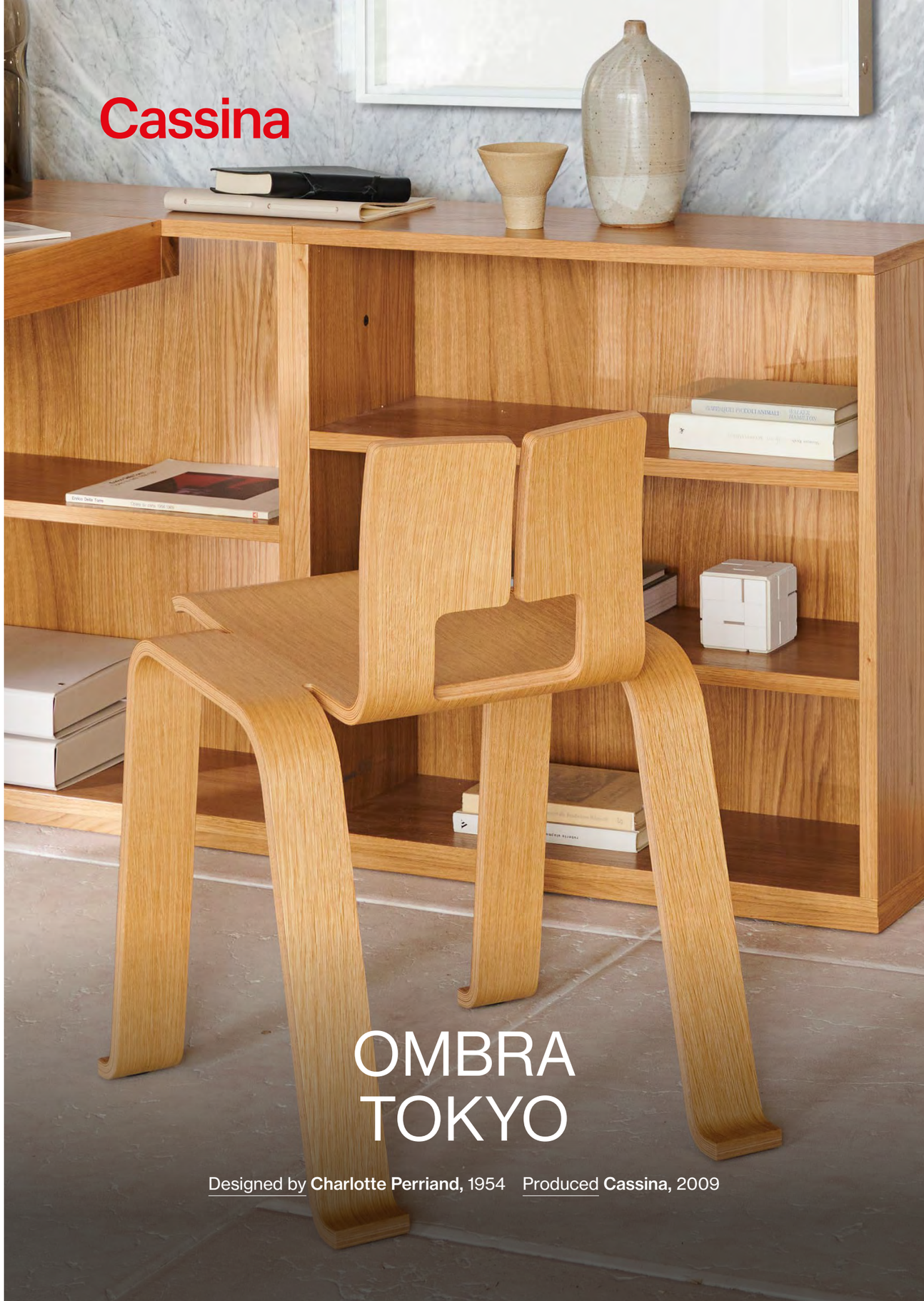

OMBRA TOKYO

Designed by **Charlotte Perriand,** 1954 Produced **Cassina,** 2009

COVER
OMBRA TOKYO chair, natural oak. LC16 TABLE DE TRAVAIL AVEC RAYONNAGES, UNITÉ D'HABITATION, NANTES-REZÉ, natural oak.

TOP
OMBRA TOKYO chair, stained black oak. LC16 TABLE DE TRAVAIL AVEC RAYONNAGES, UNITÉ D'HABITATION, NANTES-REZÉ, natural oak.

OMBRA TOKYO

CP

Cassina iMaestri Collection

Designed by **Charlotte Perriand,** 1954 Produced **Cassina,** 2009



Chairs and Small Armchairs

With the Ombra Tokyo chair, Charlotte Perriand came up with an iconic piece with great visual appeal and exquisite refinement, conjured from a single sheet of oak plywood, cut, folded and curved to evoke the Japanese origami tradition. This chair was first shown in 1953, its slim-line seat being an absolute first. Stackable, light, and functional, the Ombra Tokyo chair is the perfect synthesis of gesture, form, and technology, expressing to perfection Perriand's design ethos. The constructional techniques applied by Cassina shapes the material in full respect of the original design, and its timeless personality.

IT Charlotte Perriand disegna un oggetto iconico di grande impatto e raffinatezza, modellato da un solo pezzo di compensato di rovere che sembra tagliato, piegato e curvato secondo la tradizione giapponese dell'origami. Il modello fu esposto per la prima volta nel 1953 e la sua seduta sottile rappresentò un'innovazione mai vista prima. La struttura impilabile, leggera e funzionale, racchiude la sintesi perfetta tra il gesto, la forma e la tecnica, divenendo espressione pura dello spirito dell'autrice. La tecnica costruttiva impiegata da Cassina plasma la materia rispettando il progetto originale e la sua intramontabile personalità.

DE Charlotte Perriand zeichnete ein ikonisches Objekt, das ausdrucksStarck und raffiniert ist. Es wird aus einem einzigen Stück Eichensperrholz modelliert, das nach der japanischen Origami-Tradition geschnitten, gefaltet und gebogen zu sein scheint. Das Modell wurde zum ersten Mal im Jahre 1953 ausgestellt, und seine schmale Sitzfläche stand für eine noch nie vorher dagewesene Innovation. Die stapelbare, leichte und funktionale Struktur enthält die perfekte Synthese aus Geste, Form und Technik und wird zur reinen Ausdrucksform für das Wesen der Autorin. Die von Cassina eingesetzte Bautechnik formt die Materie, in der der Originalentwurf und seine unvergängliche Persönlichkeit respektiert werden.

FR Charlotte Perriand conçoit un objet emblématique de grand impact et raffinement, modelé à partir d'une seule pièce de contreplaqué de chêne qui semble coupée, pliée et cintrée selon la tradition japonaise de l'origami. Le modèle a été exposé pour la première fois en 1953 et son assise mince fut une innovation jamais vue auparavant. La structure empilable, légère et fonctionnelle, renferme la synthèse parfaite entre le geste, la forme et la technique, devenant une pure expression de l'esprit de l'auteur. La technique de construction utilisée par Cassina façonne la matière en respectant le projet original et sa personnalité intemporelle.

EN Structure

· Bent beech plywood with oak venereed surfaces, as per colours in the pricelist.
Finishing transparent half-matt lacquer open pore.
Foot
· Black plastic slide.

IT Struttura

· In multistrati di faggio curvato impiallacciato in rovere, nei colori indicati a listino.
Finitura vernice trasparente semiopaca a poro aperto.
Piedino
· Scivolo in materiale plastico di colore nero.

DE Struktur

· Aus gebogenem Multischicht-Buchenholz mit Furnier aus Eiche, in den Farben laut Preisliste Finish Halbglanz-Transparentlack, offenporig.
Füßchen
· Gleiter aus schwarzem Kunststoffmaterial.

FR Structure

· En multiplis de hêtre cintré, plaqué chêne, dans les couleurs indiquées sur la liste de prix. Finition peinture transparente semi-mate à pores ouverts.
Embout
· Patin en matière plastique noire.



517

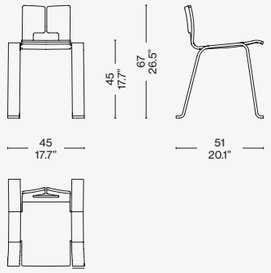

Identifying marks and production numbers

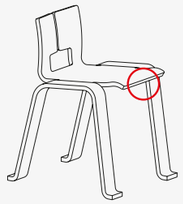

Cassina CP N°.....

Scan the QR code to access all product information on the Cassina website.

Cassina



ZIG ZAG

Designed by **Gerrit Thomas Rietveld,** 1934 Produced **Cassina,** 1973/2011





COVER AND PREVIOUS PAGE
ZIG ZAG chair, ashwood stained in white. ORDINAL table, Carrara white marble.

LEFT
ZIG ZAG chair, natural cherrywood.

ZIG ZAG

Cassina iMaestri Collection

Designed by **Gerrit Thomas Rietveld,** 1934 Produced **Cassina,** 1973/2011



Designed by Gerrit Rietveld, this chair provided an early example of a cantilevered seat, and is composed of four wood boards articulated end-to-end to form an extremely eye-catching example of an unstable structure. Eschewing the traditional legs-seat-back sequence, Rietveld created a ribbon of wood forming a Z-shape. The crafts mastery of Cassina's carpenters is seen in the execution of the dove-tail joints, which add to the beauty of the piece. The aesthetic uniqueness of this piece can be seen particularly well in the coloured version, its open-pore finish highlighting the veins of the wood on the front and sides. This finish reflects a number of variations on the theme made by Rietveld, designed to highlight the relationship between the vertical, oblique and horizontal lines.

IT La sedia progettata da Rietveld rappresenta uno dei primi esempi di seduta a sbalzo, formata da quattro piani in sequenza ritmica che si sviluppano in un'apparente instabilità di grande raffinatezza. Il maestro sostituisce la normale successione degli elementi - gambe-seduta-schienale – con un foglio continuo in legno a forma di zeta rovesciata. La maestria costruttiva dei falegnami di Cassina si rivela nell'esecuzione degli incastri a coda di rondine che valorizzano la struttura. L'unicità estetica dell'oggetto si percepisce in modo particolare nella versione colorata con finitura a poro aperto che esalta le venature del legno nei piani e nelle sezioni laterali; un trattamento che riprende alcune varianti realizzate dall'architetto per valorizzare il rapporto tra linee verticali, oblique e orizzontali.

DE Dieser von Gerrit Thomas Rietveld entworfene Stuhl stellt eines der ersten Beispiele für einen Freischwingerstuhl dar. Er besteht aus vier Flächen in rhythmischer Abfolge, die auf scheinbar instabile Weise angeordnet sind und dadurch besonders raffiniert wirken. Der Meister ersetzt die normale Abfolge der Elemente – Beine-Sitzfläche-Rückenlehne – durch ein kontinuierliches Holzblatt in Form eines umgekehrten Z. Das bauliche Können der Tischler von Cassina zeigt sich in der Ausführung der Schwalbenschwanzverbindungen, die der Struktur Mehrwert verleihen. Die einzigartige Ästhetik des Objekts nimmt man auf besondere Weise in der farbigen Version mit offenporigem Finish wahr, das die Maserung des Holzes auf den Flächen und den seitlichen Abschnitten betont; eine Behandlung, die einige Varianten des Architekten wiederaufnimmt um die Beziehung zwischen den senkrechten, schrägen und waagrechten Linien zu unterstreichen.

FR La chaise conçue par Rietveld est l'un des premiers exemples d'assise en porte-à-faux, formée par quatre plans se succédant l'un à l'autre, qui se développent avec un effet d'instabilité d'un grand raffinement. Le maître remplace la succession habituelle des éléments – pieds-assise-dossier – par une feuille continue en bois formant un « Z » inversé. La maîtrise des menuisiers de Cassina se révèle dans l'exécution des encastrements en queue d'aronde qui mettent en valeur la structure. L'esthétique unique de cet objet transparaît plus particulièrement dans la version colorée avec finition à pores ouverts, qui met en valeur les veinures du bois sur les surfaces et les sections latérales ; un traitement qui reprend certaines variantes créées par l'architecte dans le but de souligner la relation entre les lignes verticales, diagonales et horizontales.





280 13 280 11 280 12 280 14

280

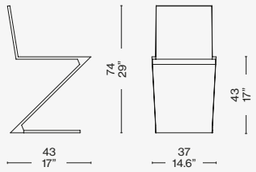

Identifying marks and production numbers

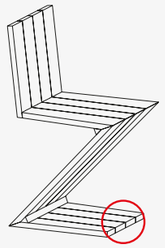

Cassina N°..... Riehm

EN Structure

· Slats with massive American cherry tree or ash wood. Finishing half-matt, transparent lacquer. Dyed-ash also available in blue, red, yellow, white, black.
Foot-slide
· In plastic material.

IT Struttura

· A doghe in massello di ciliegio americano o frassino. Finitura vernice semiopaca, trasparente. La versione in frassino è disponibile anche tinto nei colori blu, rosso, giallo, bianco, nero.
Piedino-scivolo
· In materiale plastico.

DE Struktur

· Mit Latten aus Massivholz, amerikanische Kirsche oder Esche. Finish mit transparenter Mattglanzlackierung. Die Version aus Eschenholz ist auch in den Farben Blau, Rot, Gelb, Weiß und Schwarz erhältlich.
Gleiter-Füßchen
· Aus Kunststoffmaterial.

FR Structure

· A lattes en cerisier américain massif ou frêne massif. Finition peinture semi-matte transparente. La version en frêne est aussi disponible dans les couleurs: bleu, rouge, jaune, blanc, noir.
Embout-patin
· En matière plastique.

Scan the QR code to access all product information on the Cassina website.



EDISON
black base float glass top

7 FAUTEUIL TOURNANT
francoforte (F) antracite, black structure

SAHARA GRID
grigio ghiaccio

STARBURST
white glass

HAYAMA
blu notte lacquered

ZIG ZAG
natural cherry










ESOSOFT BED
lima (L) giallo, chrome structure

UTRECHT
lincoln (L) avorio

CONSTANTIN
brass top and oak structure

DECO
petrolio

EITIE FLOOR
aluminium structure + red and gold

SAHARA
grigio ghiaccio

ZIG ZAG
cherrywood









Small Armchairs


Cassina
7 FAUTEUIL TOURNANT, DURABLE
Designed by **Charlotte Perriand,** 1927 Produced **Cassina,** 2023





COVER
7 FAUTEUIL TOURNANT, DURABLE chairs, leather 13Y253. EDISON table, black steel structure. ATACAMA 3 rug, carta da zucchero.

PREVIOUS PAGE
7 FAUTEUIL TOURNANT, DURABLE chairs, leather 13Y253. HAYAMA cabinet, glossy lacquered (LP 306). EDISON table, black steel structure. BOLLICOSA lamp. ATACAMA 3 rug, carta da zucchero.

TOP
7 FAUTEUIL TOURNANT chair, light blue enamel frame, Scozia leather 13X416. 6 TABLE TUBE D'AVION table, light blue enamel steel base, clear glass top.

RIGHT
7 FAUTEUIL TOURNANT, DURABLE chair, light blue enamel frame, Scozia leather 13X416. 6 TABLE TUBE D'AVION table, light blue enamel steel base, clear glass top.



7 FAUTEUIL TOURNANT, DURABLE

Cassina LAB

LC
PJ
CP

Cassina iMaestri Collection
Collection Le Corbusier®, Pierre Jeanneret®, Charlotte Perriand®

Designed by **Charlotte Perriand,** 1927 Produced **Cassina,** 2023

Intégré à la Collection Le Corbusier®, Pierre Jeanneret®, Charlotte Perriand® - Cassina iMaestri Collection



An icon with an aptitude for versatility and functionality, designed in 1927 by Charlotte Perriand for her Paris atelier in Place Saint-Sulpice. The design was first exhibited at the Salon des Artistes Décorateurs in 1928, and then at the Salon d'Automne in 1929 and is now part of the Le Corbusier®, Pierre Jeanneret®, Charlotte Perriand® Collection. Cassina introduced this icon for the first time in 1978 and, in 2023, re-issued it with a conscious soul. The padding in the swivel small armchair is designed with circular materials; in fact, it is made of blown recycled polyester fibre. The structure, in trivalent chrome-plated steel, is available with polished or painted finish while the upholstery is in leather or fabric.

IT Un'icona dall'anima versatile e funzionale, disegnata nel 1927 da Charlotte Perriand per il suo atelier parigino di Place Saint Sulpice. Il progetto fu dapprima presentato al Salon des Artistes Décorateurs del 1928, in seguito esposto al Salon d'Automne nel 1929 ed è oggi integrato nella Collezione Le Corbusier®, Pierre Jeanneret®, Charlotte Perriand®. Cassina presenta per la prima volta quest'icona nel 1978 e, nel 2023, la ripropone con un'anima consapevole. L'imbottitura della poltroncina è sviluppata con materiali circolari; è infatti realizzata in fibr soffiata di poliestere riciclato. La struttura, in acciaio cromato trivalente, è disponibile con finitura lucida o verniciata, mentre il rivestimento in pelle o tessuto.

DE Eine Design-Ikone mit einer vielseitigen und funktionellen Seele, die 1927 von Charlotte Perriand für ihr Pariser Atelier auf dem Place Saint-Sulpice entworfen wurde. Das Projekt wurde zuerst 1928 im Salon des Artistes Décorateurs präsentiert und dann 1929 im Salon d'Automne ausgestellt und gehört heute zur Kollektion Le Corbusier®, Pierre Jeanneret®, Charlotte Perriand®. 1978 präsentierte Cassina diese Ikone zum ersten Mal und legt sie 2023 in einer umweltbewussten Version neu auf. Die Polsterung des Armlehnstuhls wurde mit Materialien der Kreislaufwirtschaft entwickelt und besteht aus Meltblown-Vliesstoff aus recyceltem PET. Das mit Chrom(III) hartverchromte Stahlgestell wird mit glänzender oder lackierter Oberfläche ausgeführt und der Drehsessel ist mit Stoffbezug oder Lederbezug erhältlich.

FR Cette icône à l'âme polyvalente et fonctionnelle a été conçue en 1927 par Charlotte Perriand pour son atelier parisien de la place Saint-Sulpice. Le projet a d'abord été présenté au Salon des Artistes Décorateurs en 1928, puis exposé au Salon d'Automne en 1929 et fait aujourd'hui partie de la Collection Le Corbusier®, Pierre Jeanneret®, Charlotte Perriand®. Cassina a présenté cette icône pour la première fois en 1978 et l'a réintroduite en 2023 en version éco-responsable. Le rembourrage du petit fauteuil est développé avec des matériaux circulaires ; il est en effet en fibre soufflée de polyester recyclé. La structure, en acier chromé trivalent, est disponible en finition brillante ou peinte, tandis que le revêtement peut être en cuir ou en tissu.

EN Structure

· Telaio in tubolare d'acciaio cromato lucido o verniciato in una selezione di colori;
· Telaio interno schienale in tubolare d'acciaio;
Imbottitura cuscini
· Fibra soffiata di poliestere riciclato
Rivestimento
· In tessuto o pelle.
· Cordoncino in nylon nero per fissaggio rivestimento.
Piedino
· In materiale plastico finitura nera.

IT Struttura

· Frame in tubular steel with polished chrome finish or painted in a selection of colours;
· Internal backrest frame in tubular steel;
Cushion padding
· Blown recycled polyester fibre
Upholstery
· In fabric or leather.
· Black nylon cord to secure the upholstery.
Feet
· In plastic with black finish.

DE Gestell

· Rahmen aus Hohlprofil aus Stahl verchromt glänzend oder mit Lackierung in verschiedenen Farben.
· Interner Rahmen der Rückenlehne aus Hohlprofil aus Stahl.
Kissenfüllung
· Meltblown-Vliesstoff aus recyceltem PET.
Bezug
· Bezug aus Stoff oder Leder.
· Schwarze Nylonschnur zur Befestigung des Bezugs.
Gleiter
· Aus Kunststoff mit schwarzer Oberfläche.

FR Structure

· Cadre en tube d'acier chromé brillant ou peint dans une sélection de couleurs ;
· Cadre interne du dossier en tube d'acier ;
Rembourrage des coussins
· Fibre soufflée de polyester recyclé
Revêtement
· En tissu ou en cuir.
· Cordon en nylon noir pour fixer le revêtement.
Embouts de pieds
· En matériau plastique, finition noir.

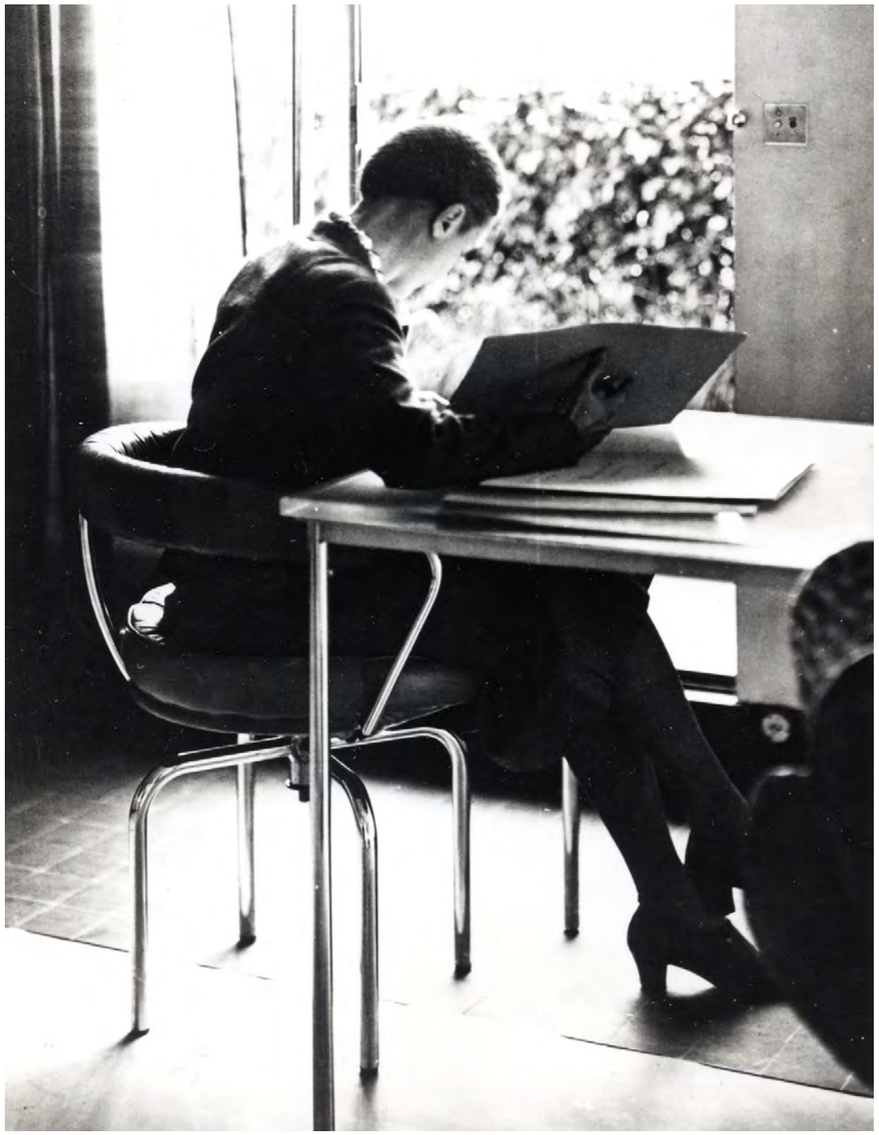

Charlotte Perriand, 1930© Archives Charlotte Perriand /ADAGP. Source AChP

007

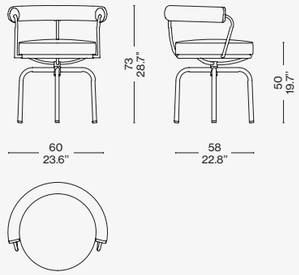

Identifying marks and production numbers



Cassina CP N°..... Ch Perriand®

Scan the QR code to access all product information on the Cassina website.

TOTAL LOOK SUGGESTIONS



EDISON
black base float glass top

7 FAUTEUIL TOURNANT
francoforte (F) antracite, black structure

SAHARA GRID
grigio ghiaccio

STARBURST
white glass

HAYAMA
blu notte lacquered

ZIG ZAG
natural cherry













Cassina



905

Designed by **Vico Magistretti,** 1964







COVER
905 chair, american walnut, tobacco saddle leather. ORDINAL table, Calacatta marble. BRAMANTE cabinet, nuanced lacquered (LS 402). Accessories SILVAN, vase. ATACAMA 3 rug, rosa antico.

PREVIOUS PAGE
905 chairs, american walnut, tobacco saddle leather. ORDINAL table, Calacatta marble. BRAMANTE cabinet, nuanced lacquered (LS 402). ATACAMA 3 rug, rosa antico.

TOP AND LEFT
905 chair, american walnut frame, tobacco saddle leather. ORDINAL table, gunmetal grey chromed aluminium base, american walnut top. Rug PAGLIETTA fango.

905

Cassina iMaestri Collection

Designed by **Vico Magistretti,** 1964

Produced by Cassina until 2000, this chair has now been relaunched, the finishes and details having been updated from the original archive model. The sophisticated elegance of the frame, which features cylindrical legs and curved arm-rests, has been rejuvenated thanks to Cassina's extensive experience in handling leather, not to mention the company's high quality carpentry skills. The complex nature of this piece is expressed in a design that looks simple but fully reflects the genius of the original concept, a veritable masterpiece of the crafts tradition. The frame, in finest quality wood, bespeaks the perfect combination of the artisanal tradition and premier CNC technology, while the overall design stands out for the self-supporting seat crafted from one single piece of saddle leather, curved and slotted into the frame. The decorative stitching has been removed, while the rear of the chair still features the leather belt that lends support to the back and enhances its comfort quotient.



IT Prodotta da Cassina fino al 2000, la sedia viene oggi rilanciata aggiornando le finiture e le lavorazioni del modello d'archivio. L'eleganza sofisticata della struttura con gambe cilindriche e braccioli ad arco rivive grazie all'esperienza maturata da Cassina nella lavorazione del cuoio e nella falegnameria di alta qualità. La complessità dell'oggetto, considerato a tutti gli effetti un capolavoro autentico, si traduce in un design apparentemente semplice che riflette appieno la genialità del progetto originale. Il telaio in legno pregiato riflette l'equilibrio fra la tradizione artigianale e l'innovativa tecnologia del controllo numerico, mentre il design si distingue per il sedile autoportante creato con un unico pezzo di cuoio curvato intorno alla struttura. La cucitura decorativa è stata rimossa, mentre la parte posteriore è ancora oggi rifinita con una cintura in cuoio che supporta lo schienale ampliando la sensazione di comfort.

DE Der Stuhl wurde von Cassina bis zum Jahre 2000 produziert und heute unter Aktualisierung der Finish-Lösungen und Bearbeitungen des Archivmodells neu aufgelegt. Die raffinierte Eleganz der Struktur mit zylindrischen Beinen und bogenförmigen Armlehnen lebt dank Cassinas Erfahrung bei der Lederverarbeitung und der erstklassigen Tischlerkunst wieder auf. Die Komplexität des Objekts, das zu Recht als ein echtes Meisterwerk betrachtet wird, verwandelt sich in ein scheinbar einfaches Design, das die Genialität des ursprünglichen Projekts voll und ganz widerspiegelt. Das Gestell aus kostbarem Holz steht für die Ausgewogenheit zwischen handwerklicher Tradition und der innovativen Technologie der numerischen Steuerung. Das Design zeichnet sich hingegen durch die selbsttragende Sitzfläche aus, die aus einem einzigen Lederstück besteht, das rund um die Struktur gebogen wurde. Die Ziernaht wurde entfernt, während das Rückenteil noch heute mit einem Ledergurt veredelt ist, der die Rückenlehne stützt und das Gefühl des Komforts noch mehr steigert.

FR Cette chaise, produite par Cassina jusqu'au 2000, est aujourd'hui relancée avec une mise à jour des finitions et des travaux du modèle d'archives. L'élégance sophistiquée de la structure avec pieds cylindriques et accoudoirs arqués reprend vie grâce à l'expérience de Cassina dans le travail du cuir et dans la menuiserie de haute qualité. La complexité de ce fauteuil, considéré à toutes fins pratiques comme un chef-d'œuvre authentique, se traduit par un design apparemment simple qui reflète pleinement la génialité du projet original. Le cadre en bois de haute qualité reflète l'équilibre entre l'artisanat traditionnel et l'innovation technologique de la commande numérique, tandis que le design se distingue par l'assise autoportante créée avec une seule pièce de cuir cintrée autour de la structure. La couture décorative a été enlevée, tandis que la partie postérieure est encore finie par une ceinture en cuir qui soutient le dossier, améliorant la sensation de confort.

EN Structure

· Natural solid ash or stained black, stained oak or stained American walnut.
Seat and backrest
· Self-supporting upholstery in saddle leather (colours as per pricelist).
· Black veneer edges.
· Back of the backrest and belt black finish.

IT Struttura

· Legno massello di frassino naturale o tinto nero o tinto rovere o noce canaletto.
Sedile e schienale
· Rivestimento autoportante in cuoio nei colori indicati a listino.
· Bordi tinti di nero.
· Retro dello schienale e della cinghia finitura nera.

DE Struktur

· Massivholz Esche natur, schwarz gebeizt, Eiche gebeizt oder amerikanischer Nussbaum.
Sitzfläche und Rückenlehne
· Selbsttragender Bezug in Kernlederfarben laut Preisliste.
· Profil Schwarz.
· Rückseite der Rückenlehne und Gurte schwarz.

FR Structure

· Frêne massif naturel, teinté noir, teinté chêne ou noyer américain.
Assise et dossier
· Revêtement autoportant en cuir dans les couleurs du tarif.
· Bords noirs.
· Dos du dossier et de la sangle finition noire.





905

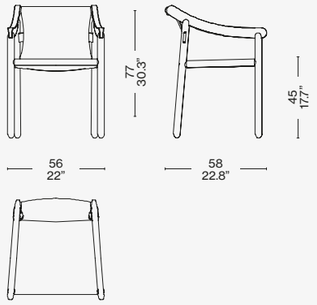

Identifying marks and production numbers

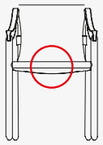

Cassina N°.....

Scan the QR code to access all product information on the Cassina website.

TOTAL LOOK SUGGESTIONS



ORDINAL
carrara marble base and top

905
am. walnut structure tabacco saddle leather

SAHARA GRID
grigio ghiaccio

EITIE LINE
aluminium gold-red

BRAMANTE
nuanced bronze lacquered










Cassina
COMMITEE
CHAIR
Hommage à **Pierre Jeanneret** Produced **Cassina,** 1953-1956/2022



COVER AND TOP
COMMITTEE CHAIR chairs, Osaka 13O042, oak stained black.
LONGPLANE table, oak stained black base, painted metal pewter striped e ect top. BRAMANTE container unit, glossy nuanced laquered (LS 401).
SAHARA oval rug, grigio ghiaccio.

COMMITEE CHAIR

Hommage à **Pierre Jeanneret** Produced **Cassina,** 1953-1956/2022



The Indian city of Chandigarh – capital of the Punjab and utopian model of a modernistic avant-garde urban master plan created in the 1950s – continues to wield its charm and cultural fascination and to fuel the etymological research of Cassina in its stewardship of the designer's plans. Designed specifically by Le Corbusier and his cousin, Pierre Jeanneret, to furnish the spaces in the grand political and public buildings, the pieces have been reinterpreted, while staying true to the original project. Thus, the Committee Chair now becomes part of the Hommage à Pierre Jeanneret tribute collection. Featuring restrained, elegant lines – and the iconic upside-down V-shaped lateral supports – the Committee Chair is presented in its original version with armrests, and in a new interpretation without armrests, for a more versatile fit in both the living and dining rooms. The seat structure, available in the historic teak version and in natural oak or oak stained black, blends harmoniously with the soft upholstered parts for comfortable, supported seating. Available in fabric or leather, the upholstery is removable to facilitate replacement of the material around the armrests. Each piece in the collection is the utmost expression of the high quality and excellence that distinguish Cassina products by virtue of the "Hommage à Pierre Jeanneret" logo on the wood structure as well as the Cassina label sewn onto the back side of the backrest.

IT La città indiana di Chandigarh, capitale del Punjab e modello ideale di impianto urbanistico modernista e avanguardista realizzato negli anni 50, continua a esercitare fascino e interesse culturale e ad alimentare la ricerca etimologica di Cassina a tutela del design d'autore. Così gli arredi appositamente disegnati da Le Corbusier, insieme al cugino Pierre Jeanneret, per arredare gli spazi dei grandi edifici politici e di rappresentanza vengono rieditati nel rispetto del progetto originario con la collezione-tributo Hommage à Pierre Jeanneret, di cui oggi entra a far parte anche la poltroncina Committee Chair. Caratterizzata da linee calibrate ed eleganti, con gli iconici sostegni laterali a forma di "V" rovesciata, Committee Chair viene presentata nel suo aspetto originale con braccioli e in una nuova interpretazione priva di braccioli, per adattarsi in modo versatile sia alla zona living sia all'ambiente dining. La struttura della seduta, proposta nella storica versione in teak e in rovere naturale o tinto nero, si combina armoniosamente alle morbide parti imbottite, che garantiscono una seduta comoda e sostenuta. Il rivestimento, disponibile in tessuto o in pelle, è amovibile, per facilitare il ricambio del materiale intorno ai braccioli. Ogni pezzo della collezione esprime al meglio l'alta qualità e l'eccellenza che contraddistinguono la produzione di Cassina attraverso il marchio "Hommage à Pierre Jeanneret", riportato sulla struttura in legno, e l'etichetta Cassina cucita sul retro dello schienale.

DE Die indische Stadt Chandigarh, Hauptstadt des Punjab und ein ideales Beispiel für modernistische und avantgardistische Stadtplanung aus den 1950er Jahren, übt weiterhin Faszination und kulturelles Interesse aus und ist Anlass für Cassinas etymologische Forschungen zum Schutz des Designs. Die von Le Corbusier und seinem Cousin Pierre Jeanneret für die Ausstattung der großen politischen und offiziellen Gebäude entworfenen Einrichtungsgegenstände werden in der Hommage à Pierre Jeanneret-Kollektion, zu der auch der Armlehnstuhl Committee Chair gehört, nach dem ursprünglichen Projekt neu aufgelegt. Committee Chair zeichnet sich durch kalibrierte und elegante Linien aus, mit den ikonischen Seitenstützen in Form eines umgekehrten "V". Er wird in seiner ursprünglichen Form mit Armlehnen und in einer neuen Interpretation ohne Armlehnen präsentiert, um sich auf vielseitige Weise sowohl an Wohn- als auch an Essbereiche anzupassen. Das Sitzgestell, das in der historischen Version in Teakholz und in naturfarbener oder schwarz gebeizter Eiche erhältlich ist, steht in harmonischem Kontrast zu den weichen Polsterteilen, die einen bequemen und gestützten Sitz gewährleisten. Der Bezug, der aus Stoff oder aus Leder erhältlich ist, ist abnehmbar, so dass das Material um die Armlehnen herum leicht ausgetauscht werden kann. Jedes Stück der Kollektion drückt die hohe Qualität und Exzellenz aus, die die Produktion von Cassina auszeichnet, und zwar durch das Zeichen "Hommage à Pierre Jeanneret" auf dem Holzgestell und das Cassina-Etikett, das auf der Rückseite der Rückenlehne aufgenäht ist.

FR Capitale du Punjab et modèle idéal d'un urbanisme moderniste et avant-gardiste réalisé dans les années 1950, la ville indienne de Chandigarh continue à exercer son charme et son intérêt culturel ainsi qu'à alimenter la recherche étymologique de Cassina pour la protection du design d'auteur. Ainsi, les meubles spécialement dessinés par Le Corbusier, avec son cousin Pierre Jeanneret, pour meubler les espaces des grands édifices politiques et de représentation sont réédités dans le respect du projet original avec la collection Hommage à Pierre Jeanneret, dont fait désormais partie le petit fauteuil Committee Chair. Caractérisé par des lignes équilibrées et élégantes, avec les emblématiques supports latéraux en forme de « V » renversé, Committee Chair est présenté dans son aspect d'origine avec des accoudoirs et dans une nouvelle interprétation sans accoudoirs, pour s'adapter de manière polyvalente à la fois au séjour et à l'espace repas. La structure du siège, proposée dans la version historique en teck et en chêne naturel ou teinté noir, se combine harmonieusement avec les parties rembourrées moelleuses qui assurent une assise confortable et un bon soutien. Le revêtement disponible en tissu ou en cuir est amovible, pour faciliter le remplacement du matériau autour des accoudoirs. Chaque pièce de la collection exprime au mieux la haute qualité et l'excellence propres à la production de Cassina, moyennant la marque « Hommage à Pierre Jeanneret » qui apparait sur la structure en bois et sur l'étiquette Cassina cousue au dos du dossier.

EN Structure

· In solid teak, natural oak or oak stained black with low gloss finish.
Seat and armrest
· Structure in wood with elastic webbing.
Padding
· In polyurethane foam and recycled PET fibre.
Upholstery
· Removable, in leather or fabric from the Cassina Collections.

IT Struttura

· In legno massello di teak, rovere naturale o rovere tinto nero con finitura low gloss.
Seduta e bracciolo
· Struttura in legno con cinghiatura elastica.
Imbottitura
· In poliuretano espanso e fibra in PET riciclato.
Rivestimento
· Amovibile in pelle o tessuto delle Collezioni Cassina.

DE Struktur

· Aus massivem Teakholz, aus Eiche natur oder Eiche schwarz gebeizt mit seidenmatter Oberfläche.
Sitz und Armlehne
· Holzgestell mit elastischen Gurten.
Polsterung
· Aus Polyurethanschaum und Fasern aus recyceltem PET.
Bezug
· Abnehmbarer Bezug aus Leder oder Stoff der Cassina-Kollektionen.

FR Structure

· En bois massif de teck, chêne naturel ou chêne teinté noir finition low gloss.
Assise et accoudoir
· Structure en bois avec sangles élastiques.
Rembourrage
· En polyuréthane expansé et fibre en PET recyclé.
Revêtement
· Amovible en cuir ou tissu des Collections Cassina.



062 01/11/21/61

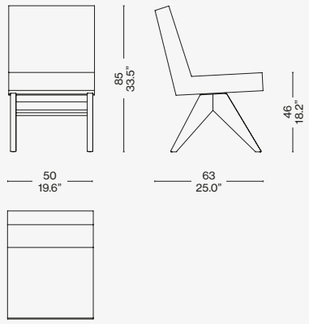

062 31/41/51/81

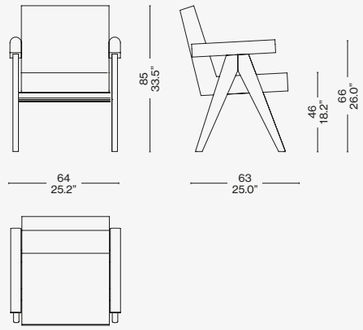

Scan the QR code to access all product information on the Cassina website.

TOTAL LOOK SUGGESTIONS



TL59
antracite smoked glass

COMMITTEE CHAIR
leather (Y) black, oak stained black base

GALAXY
white

HAYAMA
rosso cina

SAHARA GRID
grigio ghiaccio

HOOPTICAL
mirror





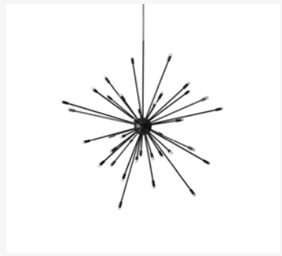







Cassina



DORON HOTEL

Designed by **Charlotte Perriand,** 1947 Produced **Cassina,** 2020





COVER
DORON HOTEL small armchair, ashwood stained black, black leather.

PREVIOUS PAGE
DORON HOTEL small armchair, ashwood stained black, black leather. TABLE À PLATEAU INTERCHANGEABLE, solid wood black stained oak structure, smoked anthracite glass top , solid wood black stained oak structure,Carrara marble top.

TOP
DORON HOTEL small armchair, american walnut frame, brown saddle leather. SENGU SOFA, Look 13L011. SENGU, low tables, oak stained black, american walnut, matt lacquered (LO 506). Awkward Light, Karakter.

RIGHT
DORON HOTEL small armchair, american walnut frame, brown saddle leather. SENGU, low tables, oak stained black, matt lacquered (LO 506).



DORON HOTEL

CP

Cassina iMaestri Collection

Designed by **Charlotte Perriand,** 1947 Produced **Cassina,** 2020



Chairs and Small Armchairs

The Doron Hotel armchair was designed in 1947 by Charlotte Perriand, a real mountain lover, for the winter sports resort of Méribel Les Allues and for Hôtel Doron, one of the first chalet-hotels, in the same location. The French designer always had a special and profound relationship with nature; in fact, she was one of the first to explore the relationship between man and his surrounding environment, seeking natural materials to use in her projects. Comfortable, textural and pleasant to the touch, the Doron Hotel armchair comes in the outdoor version as well. It can be paired with Charlotte Perriand's Table à Plateau Interchangeable.

IT La poltrona Doron Hotel è stata disegnata nel 1947 da Charlotte Perriand, grande appassionata della montagna, per la stazione sportiva invernale a Méribel Les Allues e per l'Hôtel Doron, uno dei primi chalet-hotel, nella stessa località. La progettista francese ha sempre avuto un rapporto speciale e profondo con la natura; è stata infatti una delle prime a interessarsi alla relazione tra l'uomo e l'ambiente circostante cercando materiali naturali da integrare nei suoi progetti. La poltrona Doron Hotel, confortevole, materica e piacevole al tatto è stata realizzata anche in versione outdoor. Può essere abbinata al Table à Plateau Interchangeable, di Charlotte Perriand.

DE Der Sessel Doron Hotel wurde 1947 von Charlotte Perriand für den Winterskiort Méribel Les Allues und für das Hôtel Doron entworfen, eines der ersten Chalet-Hotels, das sich ebenfalls dort befindet. Die französische Entwerferin, die eine große Liebhaberin der Berge war, hatte stets eine ganz spezielle und tiefe Verbindung zur Natur; sie war auch eine der ersten, die sich für die Beziehung zwischen Mensch und Umgebung interessierte und natürliche Materialien suchte, um diese in ihre Projekte einzubauen. Der Sessel Doron Hotel, der bequem und materisch ist, sich angenehm anfühlt, und ist auch für Outdoor erhältlich. Er kann mit Charlotte Perriands Table à Plateau Interchangeable kombiniert werden.

FR Le fauteuil Doron Hotel a été conçu en 1947 par Charlotte Perriand, grande passionnée de montagne, pour la station de sports d'hiver de Méribel Les Allues et pour l'Hôtel Doron, un des premiers hôtelschalets de cette même localité. La designer française a toujours eu un rapport à la nature spécial et profond, elle a en effet été une des premières à s'intéresser à la relation entre l'homme et son environnement, en cherchant des matières naturelles à intégrer à ses projets. Cassina présente une version outdoor du fauteuil Hôtel Doron, confortable, texturisé et agréable au toucher. Il peut être associé à la Table à Plateau Interchangeable, de Charlotte Perriand.

EN Base

· Solid ashwood or american walnut wood, available in the colorus indicated in the pricelist.
Internal structure
· Seat canvas in pvc and polyester selfsupporting fabric.
· Backrest thermo-formed plastic panel.
Padding
· Polyurethane foam with light velvet.
Upholstery
· Fabric, leather, or saddle Leather.
Feet
· Plastic material.

IT Basamento

· Legno massello di frassino o noce canaletto disponibile nelle finiture indicate a listino.
Struttura interna
· Sedile tela in tessuto autoportante in pvc e poliestere.
· Schienale pannello termo-formato in plastica.
Imbottitura
· Poliuretano espanso con rivestimento in vellutino.
Rivestimento
· Tessuto, pelle o cuoio.
Piedini
· Materiale plastico.

DE Gestell

· Massivesche oder Amerikanischer nußbaum Massivholz in den Farben laut Preisliste.
Innenstruktur
· Sitzfläche Leinwand aus selbsttragendem Stoff aus PVC und Polyester.
· Rückenlehne thermogeformte Kunststoffplatte.
Polsterung
· Polyurethanschaum mit Bezug aus leichtem Samt.
Bezug
· Stoff, Leder oder Kernleder.
Füße
· Kunststoffmaterial.

FR Structure

· Massivesche oder Amerikanischer nußbaum Massivholz in den Farben laut Preisliste.
Innenstruktur
· Sitzfläche Leinwand aus selbsttragendem Stoff aus PVC und Polyester.
· Rückenlehne thermogeformte Kunststoffplatte.
Polsterung
· Polyurethanschaum mit Bezug aus leichtem Samt.
Bezug
· Stoff, Leder oder Kernleder.
Füße
· Kunststoffmaterial.

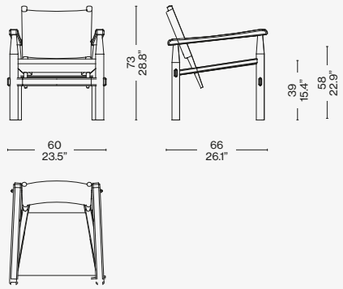





Scan the QR code to access all product information on the Cassina website.



SENGU BOLD
eremo (E) cielo

CUSHIONS
look (L) blu notte, frame chess red

DORON HOTEL
saddle leather, am. walnut structure

BOWY TABLE
amaranto base + blue top and am. walnut top

ANTELLA
polvere

EITIE FLOOR
aluminium structure + red and gold

ARAL
carta da zucchero











ESOSOFT
eremo (E) ottanio, glossy aluminium base

CUSHIONS
eremo (E) ottanio, bianco

DORON HOTEL
black saddle leather, ashwood stained black

ESOSOFT COFFEE TABLE
yellow fluted glass

BRAMANTE
comfort

AWKWARD LIGHT
aluminium and steel with black powder coating

SAHARA GRID
grigio argilla

ESOSOFT BENCH
eremo (E) ottanio, glossy aluminium base

CONSTANTIN
brass oak, solid oak structure






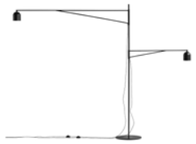




TOTAL LOOK SUGGESTIONS



SENGU SOFA
eremo (E) avorio, american walnut base

CUSHIONS
eremo (E): avorio, notte, ottanio, ocra

DORON HOTEL
brown saddle leather american walnut frame

ACCORDO
marron glacé

RONDOS
american walnut base, carrara marble top

AWKWARD LIGHT
black structure

SAHARA GRID
grigio argilla

MODULAR IMMAGINATION
polyurethan, recycled wood structure











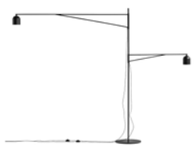





Cassina



INDOCHINE

Designed by **Charlotte Perriand,** 1943 Produced **Cassina,** 2014



COVER AND LEFT
INDOCHINE chair, ashwood stained black, Scozia leather 13X331. LEBEAU WOOD table, ashwood stained black, transparent extra clear glass.

INDOCHINE

CP

Cassina iMaestri Collection

Designed by **Charlotte Perriand,** 1943 Produced **Cassina,** 2014



This swivel armchair is a re-working of the 7 Fauteuil tournant, whose frame was in tubular metal, and was the work of Charlotte Perriand in 1927. It was later exhibited along with other furniture that Perriand co-designed with Le Corbusier and Pierre Jeanneret for the 1929 Salon d'Automne in Paris. The original design was executed in Vietnam in 1943, using the materials and crafts techniques available during that war-time period. The first model had three legs, with a fourth added later. This piece reflects the designer's flexible and resourceful approach: she often adapted her designs according to the availability of materials and where production was to take place. Cassina has re-issued Indochine in the full respect of the original design, interpreting it, and incorporating a solid wood base that highlights the excellence of the company craftsmen's wood-working skills.

IT Questa poltrona girevole rappresenta un adattamento della poltroncina in tubo metallico 7 Fauteuil tournant, disegnata da Charlotte Perriand nel 1927 e successivamente inclusa nel gruppo di arredi co-firmati con Le Corbusier e Pierre Jeanneret per il Salon d'Automne del 1929. Il modello fu disegnato in Vietnam nel 1943 impiegando i materiali e le tecniche artigianali reperibili durante il periodo di guerra. Dapprima strutturato con tre gambe, e in seguito con quattro, il modello riflette l'approccio flessibile e ingegnoso dell'autrice, che spesso adeguava i progetti ai materiali disponibili e ai luoghi di produzione. Cassina ha rieditato Indochine nel pieno rispetto del disegno originale interpretandolo con una pregiata costruzione in massello che evidenzia l'eccellenza dell'azienda nella lavorazione del legno.

DE Dieser Drehsessel stellt eine hölzerne Interpretation des Sessels 7 Fauteuil tournant aus Metallrohr dar und wurde von Charlotte Perriand im Jahre 1927 entworfen. In der Folge wurde er in die Gruppe von Einrichtungsgegenständen aufgenommen, die sie gemeinsam mit Le Corbusier und Pierre Jeanneret für den Salon d'Automne im Jahre 1929 gestaltet hatte. Das Modell wurde 1943 in Vietnam entworfen, wobei die Materialien und handwerklichen Techniken zum Einsatz kamen, die während der Kriegszeit zur Verfügung standen. Zuerst war die Struktur mit drei Beinen ausgestattet, in der Folge dann mit vier. Das Modell spiegelt den flexiblen und genialen Ansatz der Autorin wider, die ihre Projekte oft an die verfügbaren Materialien und die Herstellungsorte anpasste. Cassinas Neuauflage von Indochine erfolgte unter vollumfänglicher Beachtung des ursprünglichen Entwurfs mit einer kostbaren Konstruktion aus Massivholz, die die exzellente Holzverarbeitung der Firma in den Vordergrund rückt.aum wie kleine Kaffeetischchen zu brechen.

FR Ce fauteuil pivotant est une adaptation du fauteuil en tubes de métal 7 Fauteuil tournant, conçu par Charlotte Perriand en 1927 et inclus par la suite dans le groupe de meubles cosignés avec Le Corbusier et Pierre Jeanneret pour le Salon d'Automne de 1929. Le modèle a été conçu au Vietnam en 1943 en utilisant les matériaux et les techniques artisanales disponibles pendant la période de guerre. D'abord structuré à trois pieds, puis à quatre pieds, le modèle reflète l'approche flexible et ingénieuse de l'auteur, qui a souvent adapté ses projets aux matériaux et aux lieux de production disponibles. Cassina a réédité Indochine dans le plein respect du design original, en l'interprétant avec une construction précieuse en bois massif qui souligne l'excellence de l'entreprise dans le travail du bois.

EN Structure

· Base in natural walnut or
in ashwood stained black
ash wood, matt black painted finish.
· Seat structure in in poplar
plywood.
Feet
· In black plastic material.
Upholstery
· Flexible cold moulded
polyurethane foam.
· Polyester padding with resin
along with light velvet.
Quilted upholstery
· Quilted fabric or quilted leather.

IT Struttura

· Base in noce naturale o in frassino
tinto nero
· Pannello seduta in mutistrato
di pioppo.
Piedini
· In materiale plastico nero.
Imbottitura
· Poliuretano espanso flessibile
schiumato a freddo.
· Ovatta in fibra di poliestere
resinata accoppiata con
vellutino.
Rivestimento
· Tessuto o pelle.

DE Struktur

· Basis aus nußbaum natur
oder esche schwarz gebeizt
· Sitzflächenpaneel aus Multischicht-
Pappelholz.
Füßchen
· Aus schwarzem Kunststoffmaterial.
Polsterung
· Flexibler, kalt geschäumter
Polyurethanschaum.
· Geharzte Polyesterfaserwatte,
beschichtet mit leichtem Samt.
Bezug
· Stoff oder Leder.

FR Structure

· Base en noyer naturel ou en frêne
teinté noir
· Panneau d'assise en peuplier
multiplis.
Embouts
· En matière plastique couleur noire.
Rembourrage
· Mousse de polyuréthane flexible faite
à froid.
· Ouate en fibre de polyester résinée
accouplée à un velours léger.
Revêtement
· Tissu ou cuir.





528 10-20

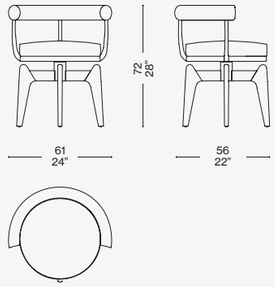

Identifying marks and production numbers

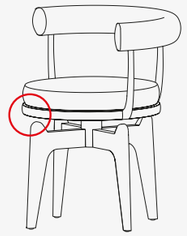

Cassina CP N°.....

Scan the QR code to access all product information
on the Cassina website.

TOTAL LOOK SUGGESTIONS



MEXIQUE
petrolio glossy lacquered matt black legs

INDOCHINE
black ash stained leather (ZZ) tabacco

ATACAMA 3
cenere

BOLLICOSA
black structure fumè glass

GHOST BOX
verde salvia











Cassina



TAMBUROUND

Designed by **Barber Osgerby,** 2023

TAMBUROUND

Designed by **Barber Osgerby,** 2023



The English duo, Edward Barber and Jay Osgerby, designs a small armchair for Cassina that challenges the traditional formality of the dining chair and reinvents the approach to this piece of furniture, taking inspiration from motion. The Tamburound backrest and seat swivel independently from one another thanks to a clever swivel system developed by Cassina, that encourages more dynamic interaction among diners. The mechanism, located in the steel disk base, is connected to a sinuous pedestal that adjusts the upper part. Like satellites that rotate one around another, the seat and backrest design two harmonious orbits that allow both elements to swivel 360° – a mechanism that makes the small armchair ideal for a formal lunch as well as more festive occasions. The dynamic spirit of the small armchair is accentuated by its aesthetic aspects, curated down to the tiniest detail. The backrest, connected to the seat, enfolds and supports the diner. For Tamburound, Cassina has employed circular materials, like polyurethane with a percentage of polyols derived from biological sources, used in the foam-fill parts and recycled PET in the padding. Tamburound is available in a broad range of removable fabric upholstery options, paired with pedestal in natural aluminium or with finish in matte anthracite, or semi-matte aluminium in China red or Dust colour.

IT Il duo inglese Edward Barber e Jay Osgerby firma per Cassina una poltroncina che sfida la formalità tradizionale della sedia da pranzo e reinventa l'approccio a questo arredo ispirandosi al tema del movimento. Lo schienale e la seduta di Tamburound ruotano indipendentemente l'uno dall'altro grazie a un ingegnoso sistema girevole sviluppato da Cassina, incoraggiando un'interazione più dinamica tra i commensali. Il meccanismo, posizionato nella base in acciaio a disco, è collegato a una staffa sinuosa che regola la parte superiore. Come satelliti che ruotano uno attorno all'altro, seduta e schienale disegnano due orbite armoniche che permettono di ruotare a 360° entrambi gli elementi: un meccanismo che rende la poltroncina perfetta sia in un pranzo formale sia per gli scenari più conviviali. Lo spirito dinamico della poltroncina è enfatizzato dall'estetica curata nei minimi dettagli. Lo schienale collegato alla seduta cinge e dà supporto all'ospite. Per Tamburound, Cassina ha implementato materiali circolari come il poliuretano con una percentuale di polioli derivanti da origine biologica, utilizzato nelle parti schiumate, oltre all'ovatta di PET riciclato nell'imbottitura. Tamburound è proposta in un'ampia selezione di rivestimenti in tessuto sfoderabile abbinati alla staffa in alluminio naturale o con finitura antracite opaco, o alluminio semi-opaco nei colori rosso Cina e Polvere.

DE Das englische Designer-Duo Edward Barber und Jay Osgerby einwirft einen Armlehnstuhl für Cassina, der die traditionelle Förmlichkeit des Esszimmerstuhls in Frage stellt, und erfindet inspiriert vom Thema der Bewegung das Konzept für dieses Möbelstück neu. Die Rückenlehne und die Sitzfläche von Tamburound sind dank eines genialen, von Cassina entwickelten Drehmechanismus unabhängig voneinander drehbar und ermutigen die Gäste zu einer dynamischeren Interaktion. Der Mechanismus ist in den runden Stahlfuß integriert und mit einer geschwungenen Stange verbunden, die den oberen Teil reguliert. Wie Satelliten, die sich umkreisen, bewegen sich die Sitzfläche und die Rückenlehne in zwei harmonischen Umlaufbahnen, die eine Drehung um 360° beider Elemente erlauben: Dieser Mechanismus macht den Armlehnstuhl perfekt sowohl für ein förmlicheres Essen als auch für das gesellige Beisammensein. Der dynamische Charakter des Armlehnstuhls wird durch Ästhetik unterstrichen, bei der jedes kleinste Detail mit größter Sorgfalt ausgeführt wurde. Die mit der Sitzfläche verbundene Rückenlehne umgibt und stützt den Gast. Für Tamburound hat Cassina Materialien aus der Kreislaufwirtschaft verwendet, wie der PU-Schaum mit einem Anteil an Polyolen aus biologischen Quellen, der für die geschäumten Elemente verwendet wird, und die recycelte PET-Faser für die Polsterung. Tamburound ist mit einer großen Auswahl an abziehbaren Stoffbezügen erhältlich, die mit der Halterung aus Aluminium natur oder mit Oberfläche in Anthrazit matt oder aber aus seidenmattem Aluminium in den Farben Chinarot und Staub kombiniert werden.

FR Le duo anglais Edward Barber et Jay Osgerby signe pour Cassina un petit fauteuil qui défie la formalité traditionnelle de la chaise de salle à manger et réinvente l'approche de ce meuble en s'inspirant du thème du mouvement. Le dossier et l'assise de Tamburound tournent indépendamment l'un de l'autre grâce à un ingénieux système de pivotement développé par Cassina, favorisant ainsi une interaction plus dynamique entre les convives. Le mécanisme, logé dans la base en acier en forme de disque, est relié à un support sinueux qui permet de régler la partie supérieure. Tels des satellites tournant l'un autour de l'autre, l'assise et le dossier dessinent deux orbites harmonieuses qui permettent aux deux éléments de pivoter à 360° : ce mécanisme fait que le petit fauteuil convient parfaitement aux diners formels comme aux situations plus conviviales. L'esprit dynamique du petit fauteuil est renforcé par son esthétique soignée dans les moindres détails. Le dossier relié à l'assise entoure et soutient ainsi son occupant. Pour Tamburound, Cassina a opté pour des matériaux circulaires tels que le polyuréthane contenant un pourcentage de polyols d'origine biologique, utilisé dans les parties moulées, ainsi que de l'ouate de PET recyclé dans le rembourrage. Tamburound est disponible dans un large choix de revêtements amovibles en tissu assortis au support en aluminium naturel ou en finition couleur anthracite mat, ou en aluminium semi-mat dans les couleurs rouge Chine et Poussière.

EN Materials

· black painted steel base;
· support bracket in cast aluminium painted in natural aluminium, matt anthracite or semi-opaque China red and Powder;
· seat in polyurethane with a percentage of polyols derived from biological origin with an internally belted frame;
· backrest in polyurethane with a percentage of polyols derived from biological origin with an internally belted frame;
· upholstery in removable fabric or leather.

IT Materiali

· base in acciaio verniciato nero;
· staffa di supporto in fusione di alluminio verniciato nei colori alluminio naturale, antracite opaco e nei semiopachi, rosso Cina e Polvere;
· sedile in poliuretano con una percentuale di polioli derivanti da origine biologica con telaio cinghiato interno;
· schienale in poliuretano con una percentuale di polioli derivanti da origine biologica con telaio interno;
· rivestimento in tessuto sfoderabile o pelle.

DE Materialien

· Fuß: Stahl mit Lackierung in Schwarz;
· Halterung aus Aluminiumguss mit Lackierung in den Farben Aluminium natur, Anthrazit matt oder Chinarot und Staub seidenmatt;
· Sitzfläche aus Polyurethan mit einem Anteil an Polyolen aus biologischen Quellen mit internem Rahmen mit Riemen;
· Rückenlehne aus Polyurethan mit einem Anteil an Polyolen aus biologischen Quellen mit internem Rahmen;
· Bezug aus abziehbarem Stoff oder aus Leder.

FR Matériaux

· piétement en acier peint en noir ;
· support en aluminium moulé peint dans les couleurs aluminium naturel, anthracite mat et, pour les versions semi-mates, rouge Chine et Poudre ;
· siège en polyuréthane avec un pourcentage de polyols d'origine biologique avec cadre interne fait de sangles ;
· dossier en polyuréthane avec un pourcentage de polyols d'origine biologique avec cadre interne ;
· revêtement en tissu déhoussable ou cuir.



166 0_

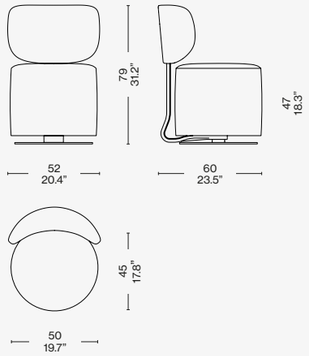

Scan the QR code to access all product information on the Cassina website.



VENTAGLIO
noce canaletto top and structure

TAMBUROUND CHAIR
uni melange (O) violet red mat structure

ARAL
carta da zucchero

DOMO LAMP
ottone

HAYAMA
crema cannetè lacquered













9
carrara marble top black structure

TAMBUROUND CHAIR
tensing blu navy, polvere semi matte structure

SAHARA DROP
argilla

GALAXY
white

HAYAMA
polvere cannetè lacquered







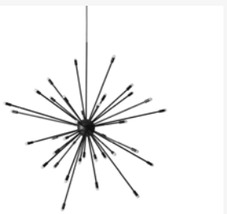



TOTAL LOOK SUGGESTIONS



SENGU TABLE
natural oak top and legs, girgio carnico marble foot

TAMBUROUND CHAIR
look (L) ottavio matt anthracite painted structure

SAHARA
carta da zucchero

GALAXY
black

BRAMANTE
verde salvia laquered







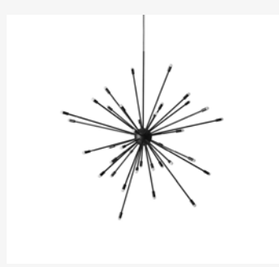



COVER
WILLOW 1 chair, ashwood stained
black, special green fabric. PRIVÉ
small island unit, leather 13Z366. "9"
low table, Carrara marble.
Rug IN TOUCH verde acqua.

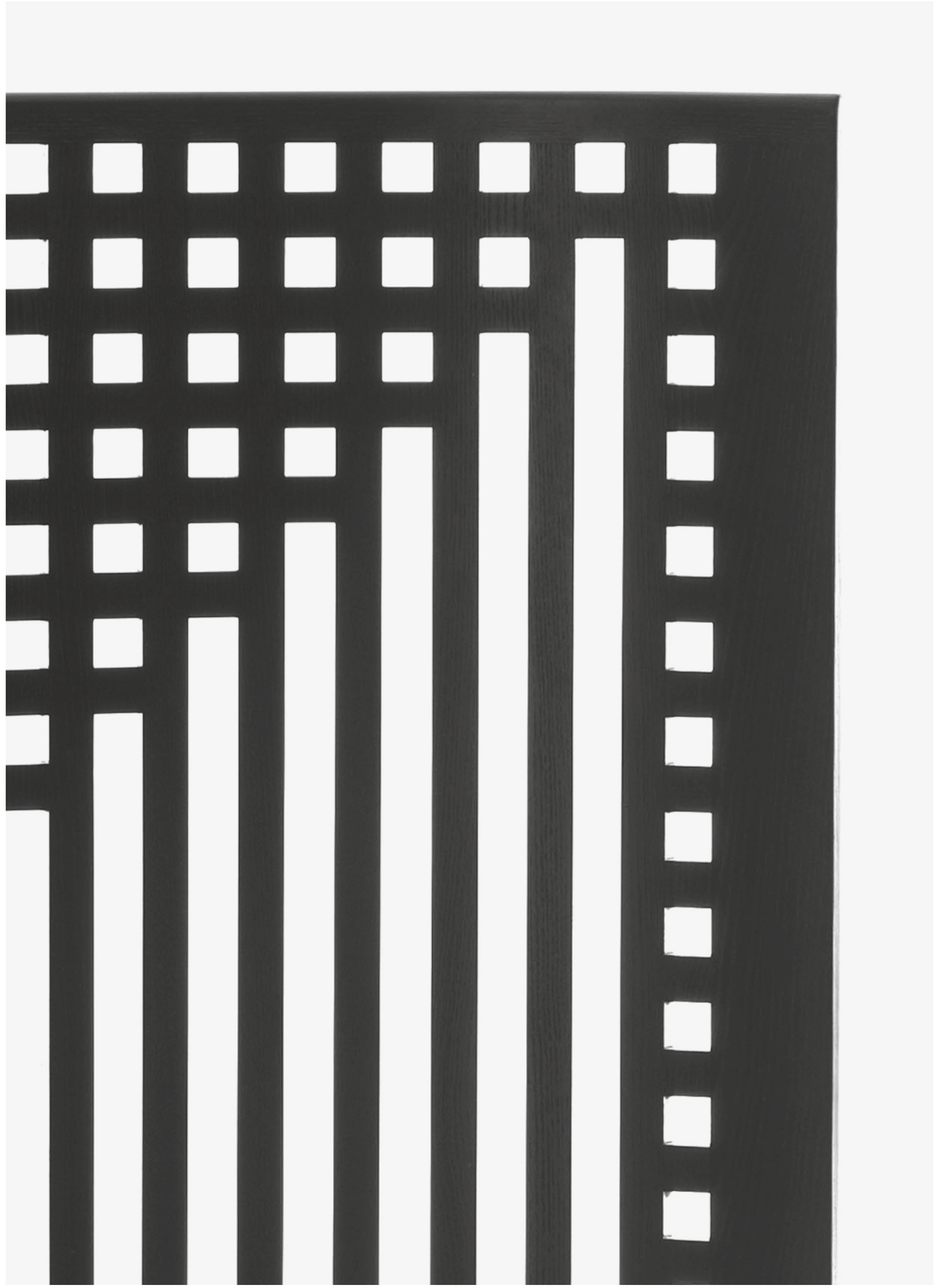

Cassina



8 TABOURET TOURNANT, DURABLE

Designed by **Charlotte Perriand,** 1927 Produced **Cassina,** 2023

8 TABOURET TOURNANT, DURABLE

Cassina LAB

LC
PJ
CP

Cassina iMaestri Collection

Collection Le Corbusier®, Pierre Jeanneret®, Charlotte Perriand®

Designed by **Charlotte Perriand,** 1927 Produced **Cassina,** 2023

Intégré à la Collection Le Corbusier®, Pierre Jeanneret®, Charlotte Perriand® - Cassina iMaestri Collection



The Tabouret tournant stool is a version of the swivel armchair designed in 1927 by Charlotte Perriand for her atelier and was also part of the group of furnishings exhibited at the Salon d'Automne in 1929. As part of the Le Corbusier®, Pierre Jeanneret®, Charlotte Perriand® Collection, its iconic shape and versatility reflect the desire to simplify mass production by employing common elements. Cassina introduced it for the first time in 1978 and re-issued it, with an eye to circularity, in 2023. The padding was developed using circular materials: recycled PET wadding and, for the foam parts, polyurethane with a percentage of polyols derived from biological sources. The structure, in trivalent chrome-plated steel, is available with polished or painted finish while the upholstery is in leather or fabric.

IT Lo sgabello Tabouret tournant è una versione della poltroncina girevole disegnata nel 1927 per il suo atelier da Charlotte Perriand e fa anch'esso parte del programma di arredi esposto al Salon d'Automne nel 1929. La sua forma iconica e versatile, inserita nella Collezione Le Corbusier®, Pierre Jeanneret®, Charlotte Perriand® risponde alla volontà di razionalizzare la produzione in serie utilizzando elementi comuni. Cassina la presenta per la prima volta nel 1978 e la ripropone, con un occhio alla circolarità, nel 2023. L'imbottitura è sviluppata con materiali circolari: ovatta di PET riciclato e, per le parti schiumate, poliuretano con una percentuale di polioli derivanti da origine biologica. La struttura, in acciaio cromato trivalente, è disponibile con finitura lucida o verniciata, mentre il rivestimento in pelle o tessuto.

DE Der Hocker Tabouret tournant ist eine Version des Drehsessels, den Charlotte Perriand 1927 für ihr Atelier entworfen hat, und gehört ebenfalls zum Einrichtungsprogramm, das 1929 im Salon d'Automne ausgestellt wurde. Seine ikonische und vielseitige Form, die Teil der Kollektion Le Corbusier®, Pierre Jeanneret®, Charlotte Perriand® ist, verdankt er der Absicht der Designerin, die Serienfertigung durch Elemente zu rationalisieren, die für verschiedene Möbel verwendet werden konnten. 1978 präsentierte Cassina den Hocker zum ersten Mal und legt ihn 2023 mit Blick auf die Kreislaufwirtschaft neu auf. Die Polsterung besteht aus Materialien der Kreislaufwirtschaft: Watte aus recyceltem PET und für die geschäumten Teile wird ein PU-Schaum mit einem Anteil an Polyolen aus biologischen Quellen verwendet. Das mit Chrom(III) hartverchromte Stahlgestell wird mit glänzender oder lackierter Oberfläche ausgeführt und der Drehsessel ist mit Stoffbezug oder Lederbezug erhältlich.

FR Le tabouret Tabouret tournant est une version du petit fauteuil pivotant conçu en 1927 par Charlotte Perriand pour son atelier et faisait lui aussi partie du programme de meubles exposés au Salon d'Automne en 1929. Sa forme iconique et polyvalente, insérée dans la Collection Le Corbusier®, Pierre Jeanneret®, Charlotte Perriand® répond au souhait de rationaliser la production en série en utilisant des éléments communs. Cassina l'a présenté pour la première fois en 1978 et le réintroduit en 2023, avec une attention particulière pour la circularité. Le rembourrage est développé avec des matériaux circulaires : ouate de PET recyclé et, pour les parties moulées, polyuréthane contenant un pourcentage de polyols d'origine biologique. La structure, en acier chromé trivalent, est disponible en finition brillante ou peinte, tandis que le revêtement peut être en cuir ou en tissu.

EN Structure

· Steel rod frame. Finishing polish chromium-plated or lacquered (colours as per price list).
Upholstery
Padding
· Polyurethane foam fill.
· Resin-treated polyester fibre batting laminated to fabric lining.
Quilted upholstery
· Fabric or leather.
· Black nylon cord to fix the cover.
Foot
· Black finished plastic material.

IT Struttura

· Telaio in tubolare d'acciaio. Finitura cromato lucido o verniciato nei colori indicati a listino.
Imbottitura
Imbottitura in poliuretano con una percentuale di polioli derivanti da origine biologica e ovatta in fibra di PET riciclato.
Rivestimento
· Tessuto o pelle.
· Cordoncino in nylon nero per fissaggio rivestimento.
Piedino
· In materiale plastico finitura nera.

DE Struktur

· Rahmen aus Stahlrohr. Glänzendes Chromfinish oder lackiert in den Farben laut Preisliste.
· Innenrahmen der Rückenlehne aus Stahlrohr.
Polsterung
· PU-Schaum.
· Polsterwatte aus Polyesterharzfasern mit Vlies.
Bezug
· Stoff oder Leder.
· Kordel aus schwarzem Nylon zur Befestigung des Bezugs.
Füßchen
· Aus Kunststoffmaterial mit schwarzem Finish.

FR Structure

· Cadre en acier tubulaire. Finition chromé brillant ou bien peint dans les couleurs indiquées dans la liste de prix.
· Cadre interne du dossier en acier tubulaire.
Rembourrage
· Mousse polyuréthane injectée. · Multicouche en ouate de fibre de polyester résinée et tissu.
Revêtement
· Tissu ou cuir.
· Petit cordon en nylon noir pour fixer le revêtement.
Embout
· En matière plastique finition noire.

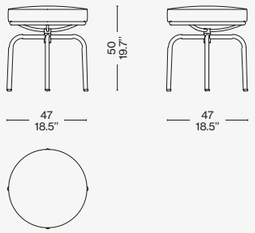

Identifying marks and production numbers



Cassina LC PJ CP N°.....

Scan the QR code to access all product information on the Cassina website.

Stools

Cassina



9 TABOURET

Designed by **Charlotte Perriand,** 1927 Produced **Cassina,** 2012



COVER AND TOP
WILLOW 1 chair, ashwood stained black, special green fabric. PRIVÉ sofa, leather 13Z366. VOLAGE EX-S low table, Emperador marble. 9 TABOURET stool, chrome frame, seat in rattan.

9 TABOURET

LC
PJ
CP

Cassina iMaestri Collection

Collection Le Corbusier®, Pierre Jeanneret®, Charlotte Perriand®

Intégré à la Collection Le Corbusier®, Pierre Jeanneret®, Charlotte Perriand® - Cassina iMaestri Collection

Designed by **Charlotte Perriand,** 1927 Produced **Cassina,** 2012



A stool whose architectural shape faithfully reflects the author's love of conceptual harmony. The first version was designed by Perriand in 1927 for the dining room of her Paris atelier, and was crafted with structure in tubular metal, paired with a woven rattan seat. The current model features a trivalent chrome-plated steel structure that can be personalized with various upholstery options, including cowhide and classic rattan.

IT Uno sgabello con un volume architettonico che rispecchia perfettamente l'amore dell'autrice per l'armonia poetica. La prima versione fu studiata da Perriand nel 1927 per la sala da pranzo del suo atelier parigino, realizzata con una struttura in tubolare metallico abbinata alla seduta in canna d'India intrecciata. Il modello attuale è caratterizzato da una struttura in acciaio cromato trivalente, personalizzabile con diversi rivestimenti che includono il cuoio e la classica canna d'India.

DE Ein Hocker mit architektonischer Form, in der die Liebe der Designerin für poetische Harmonie zum Ausdruck kommt. Die erste Version wurde von Charlotte Perriand 1927 für das Esszimmer in ihrem Pariser Atelier entworfen und verfügt über ein Metallgestell aus Hohlprofil, das mit einer Sitzfläche aus Rattan kombiniert ist. Das aktuelle Modell wird mit einem mit Chrom(III) hartverchromten Stahlgestell ausgeführt, das mit einer Sitzfläche mit verschiedenen Bezügen personalisiert werden kann, darunter auch mit einem Lederbezug oder mit der klassischen Bespannung aus Rattan.

FR Un tabouret dont le volume reflète à la perfection l'amour de son auteure pour l'harmonie et la poésie. La première version de ce modèle a été dessinée par Perriand en 1927 pour la salle à manger de son atelier appartement parisien, et réalisée à partir d'une structure tubulaire métallique combinée à une assise en rotin tressé. Le modèle d'aujourd'hui se caractérise par une structure en acier chromé trivalent, qui peut être personnalisée avec différents revêtements en cuir et en rotin classique.



Charlotte Perriand. Salle à manger, Salon des artistes décorateurs, 1928 ©
Archives Charlotte Perriand /ADAGP. Source AChP

EN Structure

· Frame in tubular steel. Polished chrome, or painted finish in the colours shown on the price list.
Feet
· In plastic.
Upholstery
· Saddle-hide in the colours shown on the price list.
· Rattan cane.

IT Struttura

· Telaio in tubolare d'acciaio. Finitura cromato lucido o verniciato nei colori indicati a listino.
Piedino
· In materiale plastico.
Rivestimento
· Cuoio nei colori indicati a listino. · Incannatura con canna d'india (Rattan).

DE Gestell

· Rahmen aus Hohlprofil aus Stahl. Oberfläche verchromt glänzend oder lackiert in den Farben nach Preisliste.
Gleiter
· Aus schwarzem Kunststoff.
Bezug
· Aus Kernleder in den Farben nach Preisliste.
· Bespannung der Sitzfläche aus Rattan.

FR Structure

· Cadre en acier tubulaire. Finition chromé brillant ou peint dans les couleurs disponibles dans la liste des produits.
Embouts de pieds
· En matériau plastique.
Revêtement
· Cuir de sellerie dans les couleurs disponibles dans la liste des produits. · Cannage en Rotin.

009

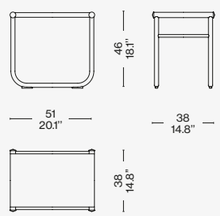

Identifying marks and production numbers

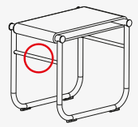

Cassina CP N°..... Ch Perriand®

Scan the QR code to access all product information on the Cassina website.

Cassina



9 TABOURET DE SALLE DE BAINS

Designed by **Charlotte Perriand,** 1929 Produced **Cassina,** 1978

9 TABOURET DE SALLE DE BAINS

LC
PJ
CP

Cassina iMaestri Collection

Collection Le Corbusier®, Pierre Jeanneret®, Charlotte Perriand®

Adaptation de Charlotte Perriand en 1929 /Intégré à la Collection Le Corbusier®, Pierre Jeanneret®, Charlotte Perriand® - Cassina iMaestri Collection

Designed by **Charlotte Perriand,** 1929 Produced **Cassina,** 1978



The first version of this stool was designed by Charlotte Perriand in 1927. In 1929, she adapted the design that was exhibited at the “Équipement Intérieur d’une Habitation” [Interior Home Furnishings] show at the Salon d’Automne [Autumn Salon], where it appeared in the bathroom in a version with a terry cloth seat, more suited to the personal care area. The current model features a trivalent chrome-plated steel structure with terry cloth seat. This model is part of the Le Corbusier®, Pierre Jeanneret®, Charlotte Perriand® Collection.

IT La prima versione di questo sgabello fu progettata da Charlotte Perriand nel 1927. Nel 1929 adattò il progetto che fu presentato all’esposizione “Équipement intérieur d’une Habitation” al Salon d’Automne, dove fu ambientato nella salle de bain in una versione con sedile in spugna più adatta allo spazio della cura personale. Il modello attuale è caratterizzato da una struttura in acciaio cromato trivalente, con la seduta in tessuto di spugna. Il modello è integrato nella Collezione Le Corbusier®, Pierre Jeanneret®, Charlotte Perriand®.

DE Die erste Version dieses Hockers wurde 1927 von Charlotte Perriand entworfen. 1929 wurde der Entwurf als Teil der Ausstellung "Équipement intérieur d'une Habitation" im Salon d'Automne präsentiert, wo der Hocker im Salle de Baine in einer Version mit Sitzfläche aus Frottee zu sehen war, die besser für das Badezimmer geeignet ist. Das aktuelle Modell wird mit einem mit Chrom(III) hartverchromten Stahlgestell und einer Sitzfläche aus Frottee ausgeführt. Das Modell ist Teil der Kollektion Le Corbusier®, Pierre Jeanneret®, Charlotte Perriand®.

FR La première version de ce modèle a été dessinée par Perriand en 1927. En 1929, elle adapte le projet qui est présenté à l'exposition « Équipement intérieur d'une Habitation » dans le cadre du Salon d'Automne, où fut installée dans la salle de bain une version avec assise en éponge, plus adaptée à cet espace dédié aux soins personnels. Le modèle d’aujourd’hui se caractérise par une structure en acier chromé trivalent avec l’assise en éponge. Il est intégré à la Collection Le Corbusier®, Pierre Jeanneret®, Charlotte Perriand®.



Équipement intérieur d’une habitation, Salon d’Automne, 1929 Paris © Le Corbusier, Pierre Jeanneret, Charlotte Perriand / Photo J. Collas /ADAGP. Source AChP

EN Structure

· Frame in tubular steel. Polished chrome finish, or painted in the colours shown on the price list.
Feet
· In plastic.
Upholstery
· Terry cloth fabric.

IT Struttura

· Telaio in tubolare d’acciaio. Finitura cromato lucido o verniciato nei colori indicati a listino.
Piedino
· In materiale plastico.
Rivestimento
· Tessuto-spugna.

DE Gestell

· Rahmen aus Hohlprofil aus Stahl. Oberfläche verchromt glänzend oder lackiert in den Farben nach Preisliste.
Gleiter
· Aus schwarzem Kunststoff.
Bespannung der Sitzfläche
· Aus Frottee.

FR Structure

· Cadre en acier tubulaire. Finition chromé brillant ou peint dans les couleurs disponibles dans la liste des produits.
Embouts de pieds
· En matériau plastique.
Revêtement
· Tissu éponge.

009

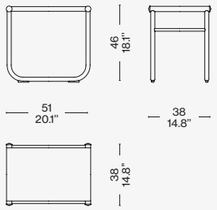

Identifying marks and production numbers

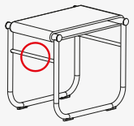

Cassina CP N°..... Ch Perriand®

Scan the QR code to access all product information on the Cassina website.

Cassina



TABOURET MÉRIBEL-BERGER

Designed by **Charlotte Perriand,** 1953-61 Produced **Cassina,** 2011



COVER
TABOURET MÉRIBEL stool, stained black oak. MON-CLOUD bench, strucutre Nero LO514 – Lookbold bianco lana 13L453. WAX, STONE, LIGHT floor lamp.

LEFT
TABOURET MÉRIBEL stool, black stained oak. TABOURET BERGER stool, Natural oak.

TABOURET MÉRIBEL–BERGER

CP

Cassina iMaestri Collection

Designed by **Charlotte Perriand,** 1953-61 Produced **Cassina,** 2011



Both pieces are inspired by the mountains. While the latter takes its name from the milking-stool used by alpine shepherds, the former is inspired by the French locality much loved by designer and architect Charlotte Perriand. These furnishing accessories stand out for the honesty of their simple shapes and for the concrete expression of their materials and function. The turned seat meets the stylised legs both in the Tabouret Berger, a lower version with three legs in hand-turned solid wood, and in the taller Tabouret Méribel, which has three angular legs. Produced by Cassina thanks to a meticulous work of craftsmanship that respects the authenticity of the original design, these small masterpieces can be used on their own or in creative compositions. The use of solid wood communicates a pleasant sense of softness, and we see the continuity of the grain right the way across the seat to the borders, nature creating a unique pattern on each.

IT Entrambi ispirati dalla montagna, l'uno prende il nome dai pastori delle Alpi che utilizzavano questa tipologia di sgabello per mungere, l'altro dalla località francese amata dalla Perriand. Questi complementi si distinguono per l'onestà delle forme semplici e per la concretezza espressa dal materiale e dalla funzione. Il sedile tornito è abbinato alle gambe stilizzate sia per il Tabouret Berger, variante bassa con tre gambe in massello tornite a mano, sia per la versione alta Tabouret Méribel con tre gambe angolari a taglio. Prodotti da Cassina grazie a un'accurata lavorazione artigianale che onora l'autenticità del progetto, questi piccoli capolavori possono essere utilizzati singolarmente o in composizioni di grande originalità. L'utilizzo del massello comunica una piacevole sensazione di morbidezza, con la continuità della venatura tra il piano e il bordo, mentre la profondità delle superfici disegna su ogni pezzo infinite variazioni naturali.

DE Beide werden durch die Berge inspiriert. Einer hat seinen Namen von den Hirten der Alpen, die diese Art von Hocker zum Melken verwendeten, der andere vom französischen Ort, den Perriand so liebte. Diese Einrichtungsobjekte heben sich durch die Ehrlichkeit ihrer einfachen Formen und durch die Konkretheit hervor, die vom Material und von der Funktion ausgedrückt wird. Die gedrechselte Sitzfläche ist sowohl beim Tabouret Bergere mit den stilisierten Beinen kombiniert - die niedrige Variante hat drei Beine aus handgedrechseltem Massivholz - als auch bei der hohen Version Tabouret Méribel, der drei kantig geschnittene Beine aufweist. Diese kleinen Meisterwerke werden von Cassina dank sorgfältiger handwerklicher Verarbeitung produziert, die der Authentizität des Projekts ihre Ehre erweist. Sie können einzeln oder in originellen Kompositionen verwendet werden. Der Einsatz des Massivholzes kommuniziert ein angenehmes Gefühl der Weiche, mit der Fortsetzung der Maserung zwischen Platte und Rand.

FR Ces tabourets s'inspirent tous deux de la montagne, l'un tirant son nom des bergers des Alpes qui utilisaient ce type de tabouret pour traire, l'autre de la ville française, que Perriand affectionnait. Ces compléments se distinguent par la pureté de leurs formes simples et par leur aspect pragmatique, exprimé par le matériau et par la fonction à laquelle ils se destinent. L'assise tournée est assortie à des pieds stylisés, aussi bien pour le Tabouret Berger, une variante basse à trois pieds en bois massif tournés à la main, que pour le Tabouret Méribel, une version haute avec trois pieds angulaires à section coupée. Produits par Cassina, ils sont le fruit d'un travail artisanal soigné qui honore l'authenticité du projet. Ces petits chefs-d'œuvre peuvent être utilisés individuellement ou bien dans des compositions d'une grande originalité. L'utilisation du bois massif offre une agréable sensation de douceur, avec la continuité de la veinure entre le dessus et le bord, tandis que la profondeur des surfaces dessine sur chaque pièce d'infinies variations naturelles.

EN Top

· With slats in massive oak wood or american walnut.
Legs
· Massive oak wood or american walnut.
Finishing
· Natural version matt lacquer.
· Black-dyed version paint matt lacquer.

IT Piano

· A doghe in legno massello di rovere o noce canaletto.
Gambe
· Legno massello di rovere o noce canaletto.
Finitura
· Versione naturale vernice opaca.
· Versione tinto nero tinta vernice opaca.

DE Platte

· Mit Latten aus Massivholz, Eiche oder amerikanisher nussbaum.
Beine
· Aus Massivholz, Eiche oder amerikanisher nussbaum.
Finish
· Version natur matt lackiert.
· Version schwarz gefärbt Farbe und Lackierung matt.

FR Plateau

· En lattes de chêne massif ou de noyer américain massif.
Pieds
· Chêne massif ou noyer américain massif.
Finition
· Version naturelle vernis mat.
· Version teintée noir teinte vernis mat.



Maison du Brésil©Igor Stefan

523 01/02/11

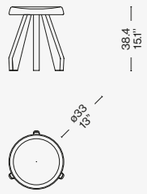

524 01/02/11

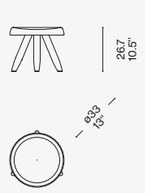

Identifying marks and production numbers

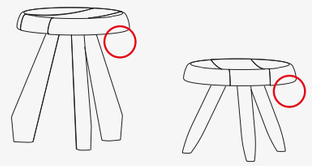

Cassina CP N°..... C&Perriand®

Scan the QR code to access all product information on the Cassina website.

TOTAL LOOK SUGGESTIONS



MEX CUBE
look (L) bianco

CUSHIONS
look (L) bianco, losanna (L) verde bosco

3 FAUTEUIL GRAND CONFORT
lirico green velvet, green gloss structure

TOREI
black base, grigio carnico top

FF. SPINE
black ash

AWKWARD LIGHT
aluminium and steel with black powder coating

SAHARA GRID
grigio ghiaccio

TABOURET
natural oak and black oak











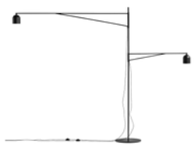





CHAIRS AND SMALL ARMCHAIRS



PRINCIPI
Gio Ponti



TULU
Kazuhide Takahama



ZIG ZAG
Gerrit Thomas Rietveld

Chairs



699 SUPERLEGGERA
Gio Ponti



CAB 412 BABY
Mario Bellini



CAB 412
Mario Bellini



BACK-WING
Patricia Urquiola



CAPITOL COMPLEX CHAIR
Hommage à Pierre Jeanneret



GAJA
Kazhuide Takahama



GÖTEBORG 1
Erik Gunnar Asplund



HILL HOUSE 1
Charles Rennie Mackintosh



LEGGERA
Gio Ponti



LEGGERA CORDA
Gio Ponti



OMBRA TOKYO
Charlotte Perriand

Small Armchairs



684
Mario Bellini



905
Vico Magistretti



7 FAUTEUIL TOURNANT, DURABLE
Charlotte Perriand - Intégré à la Collection Le Corbusier®, Pierre Jeanneret®, Charlotte Perriand®



CAB 413
Mario Bellini



CAB OFFICE
Mario Bellini



CAPITOL COMPLEX OFFICE CHAIR
Hommage à Pierre Jeanneret



COMMITTEE CHAIR
Hommage À Pierre Jeanneret



COTONE
Ronan & Erwan Bouroullec



COTONE SLIM CHAIR
Ronan & Erwan Bouroullec



DORON HOTEL
Charlotte Perriand



DUDET
Patricia Urquiola



EVE
Piero Lissoni



FLUTZ
Michael Anastassiades



HOLA
Hannes Wettstein



ICO
Ora Ito



CAB 410
Mario Bellini



GAJA BAR
Kazhuide Takahama



MEXIQUE STOOL
Charlotte Perriand



TABOURET BERGER
Charlotte Perriand



INDOCHINE
Charlotte Perriand



LUISA
Franco Albini



TAMBUROUND
Barber Osgerby



UNICREDIT PAVILION PROJECT
Michele De Lucchi



TABOURET MÉRIBEL
Charlotte Perriand



WILLOW 1
Charles Rennie Mackintosh

Stools

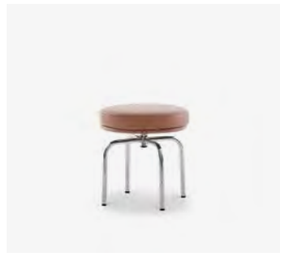

8 TAUBOURET TOURNANT, DURABLE
Charlotte Perriand - Intégré à la Collection Le Corbusier®, Pierre Jeanneret®, Charlotte Perriand®



9 TABOURET
Charlotte Perriand - Intégré à la Collection Le Corbusier®, Pierre Jeanneret®, Charlotte Perriand®



9 TABOURET DE SALLE DE BAINS
Charlotte Perriand - Intégré à la Collection Le Corbusier®, Pierre Jeanneret®, Charlotte Perriand®

Outdoor Chairs



DALILA
Gaetano Pesce



LEGGERA OUTDOOR
Gio Ponti



VIDALENTA
Patricia Urquiola

Outdoor Small Armchairs



7 FAUTEUIL TOURNANT, OUTDOOR
Charlotte Perriand – Intégré à la Collection Le Corbusier®, Pierre Jeanneret®, Charlotte Perriand®



DORON HOTEL OUTDOOR
Charlotte Perriand



DINE OUT CHAIR
Rodolfo Dordoni



TRAMPOLINE CHAIR
Patricia Urquiola



TRAMPOLINE LOUNGE CHAIR
Patricia Urquiola

Outdoor Stools



MEXIQUE STOOL OUTDOOR
Charlotte Perriand

TABLES, CONSOLE TABLES, AND DESKS

Console Tables



ANTELLA

Designed by **Kazuhide Takahama,** 1975 Produced **Cassina,** 2013



COVER
ANTELLA table, glossy lacquered
LP 327.

LEFT
ANTELLA table, polished lacquered
LP 339, GAJA chair, Osaka 13O036

ANTELLA

Designed by **Kazuhide Takahama,** 1975 Produced **Cassina,** 2013

Kazuhide Takahama's Antella is a dual-purpose piece: a console that can be transformed into an oval table. The polyester painted frame, with a gloss or matte finish, is evocative of the ancient art of lacquer work, which was used on other products in the SimonCollezione. The two leaves are hinged and, in the console position, are secured using a magnet. Where space is available they can be opened up to form the table. Against the wall, Antella is a console. In the middle of the floor, it becomes a large table.



IT Kazuhide Takahama crea Antella con una duplice progettualità che all'occorrenza permette di trasformare la consolle in un tavolo dalla forma ellittica. La struttura verniciata in poliestere, con finitura lucida specchiante o opaca, evoca l'antichissima tradizione della laccatura già utilizzata su altri prodotti della SimonCollezione. I due semi-piani ellittici e gli elementi incernierati, bloccati tra loro mediante un magnete, consentono di piegare o estendere la struttura secondo la disponibilità di ingombro. Il pezzo può essere utilizzato a parete oppure completamente aperto per ottenere una più ampia base di appoggio.

DE Kazuhide Takahama entwirft Antella mit einem zweifachen Projektcharakter, der es im Bedarfsfall gestattet, die Konsole in einen Tisch mit elliptischer Form zu verwandeln. Die lackierte Polyesterstruktur mit Spiegelglanz- bzw. matter Optik verweist auf die antike Tradition der Lackierung, die bereits für andere Produkte aus der SimonCollezione verwendet wurde. Die zwei elliptischen Halbflächen und die Scharnierelemente, die durch einen Magnet zusammengehalten werden, gestatten das Um- oder Ausklappen der Struktur je nach verfügbarem Platz. Der Tisch kann an die Wand montiert oder vollkommen ausgeklappt werden, um eine breite Auflagefläche zu erhalten.

FR Kazuhide Takahama crée Antella avec une double conceptualité qui, au besoin, permet de transformer la console en une table de forme elliptique. La structure peinte en polyester, avec une finition brillante ou mate, évoque l'ancienne tradition de laquage déjà utilisée sur d'autres produits de la SimonCollezione. Les deux demi-tables elliptiques et les éléments articulés, bloqués entre eux par un aimant, permettent de plier ou d'allonger la structure en fonction de l'espace disponible. Ce meuble peut être utilisé contre le mur ou complètement ouvert pour obtenir une base d'appui plus large.

EN Structure

· Double hinged MDF panels, edget in PVC, locked together with magnets.
· Central element in MDF.
· Top in MDF edget in PVC. Finish matt lacquer or glossy lacquer finish (colours as per pricelist).

IT Struttura

· Doppi pannelli in MDF bordato in PVC incernierati, bloccati fra loro per mezzo di magnete.
· Elemento centrale in MDF.
· Piano in MDF bordato con PVC. Finitura laccato opaco o laccato lucido nei colori indicati a listino.

DE Struktur

· Doppelte Paneele aus MDF mit Rand aus PVC, mit Scharnieren, miteinander durch Magnet blockiert.
· Zentrales Element aus MDF.
· Tischplatte aus MDF mit Rand aus PVC. Ausführung matt oder glänzend lackiert in den Farben laut Preisliste.

FR Structure

· Doubles panneaux en MDF, bordés de PVC, articulés et bloqués entre eux par un aimant.
· Élément central en MDF.
· Plateau en MDF bordé avec PVC. Finition laqué mat ou laqué brillant dans les couleurs du tarif.\





W53

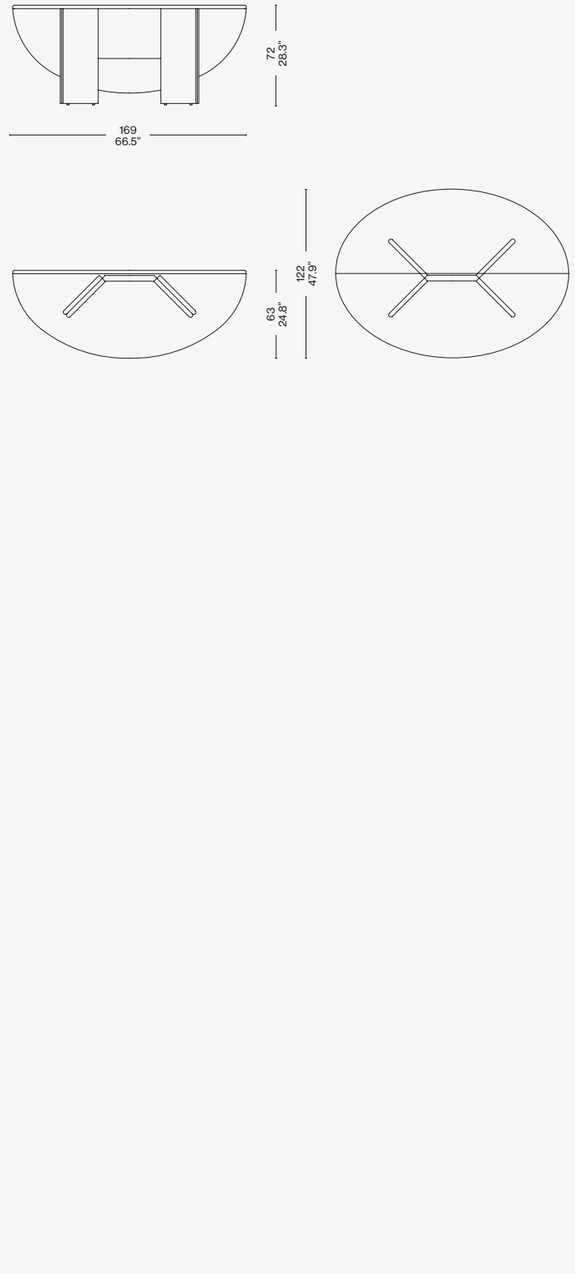

Scan the QR code to access all product information on the Cassina website.



SENGU BOLD
eremo (E) cielo

CUSHIONS
look (L) blu notte, frame chess red

DORON HOTEL
saddle leather, am. walnut structure

BOWY TABLE
amaranto base + blue top and am. walnut top

ANTELLA
polvere

EITIE FLOOR
aluminium structure + red and gold

ARAL
carta da zucchero









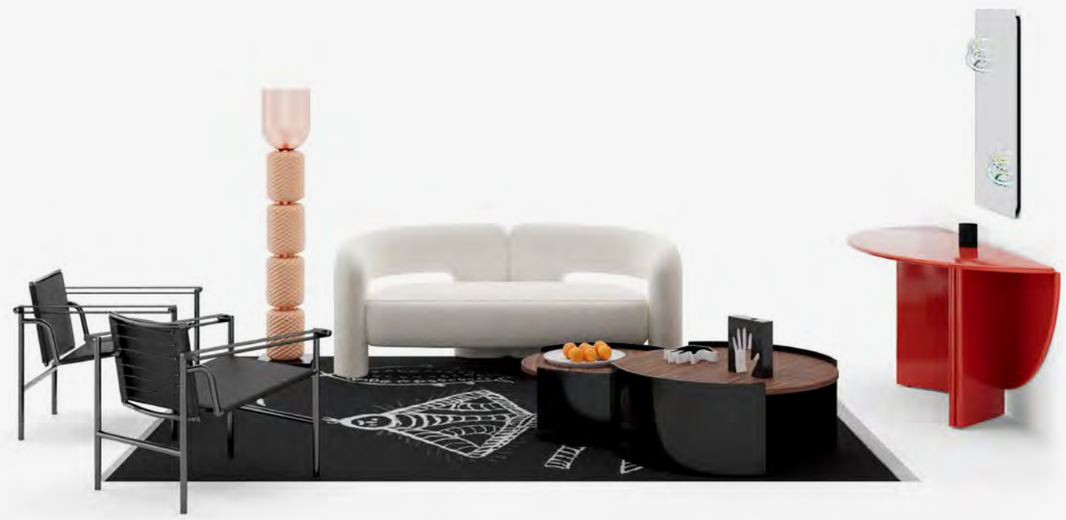

DUDET SOFA
lookbold (L) bianco lana

1 FAUTEIL DOSSIER BASCULANT
black saddle leather, black structure

BOWY TABLE
am. walnut top, black lacquered base

ANTELLA
rosso cina

FICUPALA
transparent pink glass + matt black base

GRAFFITI
standard

HOOPTICAL
mirror










Cassina
CONSOLE DORON
Designed by Charlotte Perriand, 2025

COVER
CONSOLLE DORON console, lacquered LO514.
DUDET small armchair, Falkland F173.

TOP
CONSOLLE DORON console, lacquered LO514.
MON-NID bed, Lookbold L453.
MOKORO rug, fleece Polvere, base Melanzana.

CONSOLE DORON

Designed by **Charlotte Perriand,** 2025



Charlotte Perriand designed the “en forme libre” console in 1939. A perfect example of "équipement de l'habitation" (domestic equipment) – a central concept in all her furniture designs – this piece is also crafted to perform different functions depending on the setting in which it is placed: in the entrance or hallway it offers a support surface for accessories or small objects, between the kitchen and the dining room it can serve as a sideboard (as it was used at the Alpine resort of Les Arcs) or in the bedroom as a dressing table. It can also be used as a writing desk under a window, to balance proportions with the wall; as occurred at its namesake, the Hôtel Doron in Méribel, France (1947). The console features a contoured top with a distinctly sculptural appearance, supported by a single cylindrical leg and attached to the wall. It is crafted in solid natural Canaletto walnut or in MDF with matte or glossy lacquer finish. Logo and signature with progressive numbering located on the underside of the tabletop.

IT Charlotte Perriand disegna la consolle “en forme libre” nel 1939. Esempio perfetto di “équipement de l’habitation” (attrezzatura domestica) – un concetto centrale in tutta la sua progettazione di mobili – anche questo arredo è pensato per svolgere diverse funzioni a seconda dell’ambiente in cui è inserito: nell’ingresso o in corridoio offre un piano d’appoggio per accessori o piccoli oggetti, tra la cucina e la sala da pranzo può servire da passavivande (come era usata all’interno del resort alpino di Les Arcs), in camera da letto come toeletta. O, ancora, può essere usata come uno scrittoio sotto una finestra, per ristabilire la proporzione con la parete; proprio come avveniva all'Hôtel Doron a Méribel (1947), da cui prende il nome. La consolle si caratterizza per il piano sagomato dal forte carattere scultoreo, sorretto da una sola gamba cilindrica e fissato a muro, ed è realizzata in massello di Noce canaletto naturale oppure in MDF laccato opaco o lucido. Logo e firma con numerazione progressiva sono posizionati sulla parte inferiore del piano.

DE Charlotte Perriand entwarf den Konsolentisch "en forme libre" im Jahr 1939. Er ist das perfekte Beispiel für die "équipement de l’habitation" (Haushaltsgegenstände), ein zentrales Konzept, das alle ihre Möbelentwürfe charakterisiert. Auch dieses Möbelstück ist dafür gedacht, je nach Ambiente, in das es eingefügt wird, unterschiedliche Zwecke zu erfüllen: Im Eingangsbereich oder Flur dient es als Ablage für Accessoires oder kleine Gegenstände, es kann als Durchreiche zwischen Küche und Esszimmer verwendet (wie im Ski Resort Les Arcs) oder im Schlafzimmer als Frisiertisch genutzt werden. Das Möbelstück kann auch als Schreibtisch vor einem Fenster aufgestellt werden, um die Proportionen mit der Wand wiederherzustellen, wie zum Beispiel im Hôtel Doron in Méribel (1947), von dem er seinen Namen hat. Der Konsolentisch zeichnet sich durch seine geformte Tischplatte mit stark skulpturalem Charakter aus, die auf nur einem zylindrischen Bein aufliegt und an der Wand befestigt wird. Die Tischplatte ist aus massivem Nussbaum Canaletto Natur oder aus MDF-Platte mit matter oder glänzender Lackierung erhältlich. Das Logo und die Signatur mit fortlaufender Nummer befinden sich an der Unterseite der Tischplatte.

FR Charlotte Perriand a conçu cette console « en forme libre » en 1939. Parfait exemple d' « équipement de l'habitation » – un concept central dans toutes ses créations de mobilier – ce meuble est également conçu pour remplir différentes fonctions selon la pièce dans laquelle il est placé : dans l'entrée ou dans le couloir, elle offre une étagère pour les accessoires ou les petits objets, entre la cuisine et la salle à manger, elle peut servir de passe-plat (comme c'était le cas dans l'hôtel alpin des Arcs), dans la chambre, elle peut faire office de coiffeuse. Elle peut également être utilisée comme bureau sous une fenêtre, pour rétablir les proportions avec le mur ; précisément comme à l'Hôtel Doron de Méribel (1947), d'où elle tire son nom. La console se caractérise par un plateau façonné au caractère sculptural affirmé, soutenu par un seul pied cylindrique et fixé au mur et est réalisée en noyer canaletto massif naturel ou en MDF laqué mat ou brillant. Le logo et la signature avec numérotation progressive sont placés sur la face inférieure du plateau.

EN Top and legs

· In solid natural Canaletto walnut or in MDF with matte or glossy lacquer finish in a selection of colours.

IT Piano e gambe

· In massello di noce canaletto naturale oppure MDF laccato opaco o lucido in una selezione di colori.

DE Tischplatte und beine

· Aus massivem Nussbaum Canaletto Natur oder aus MDF-Platte mit matter oder glänzender Lackierung in einer Auswahl an Farben.

FR Plateau et pieds

· En noyer canaletto massif naturel ou en MDF laqué mat ou brillant dans une sélection de couleurs



590 D0__

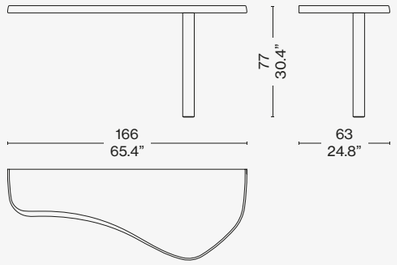

590 S0__

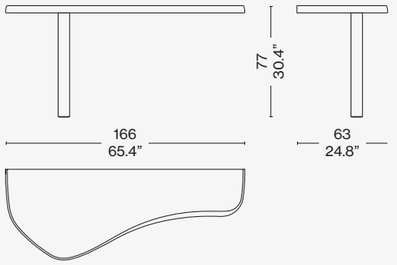

Scan the QR code to access all product information on the Cassina website.


Cassina
PA’1947
Designed by Ico Parisi, 194700 Produced Cassina, 2020

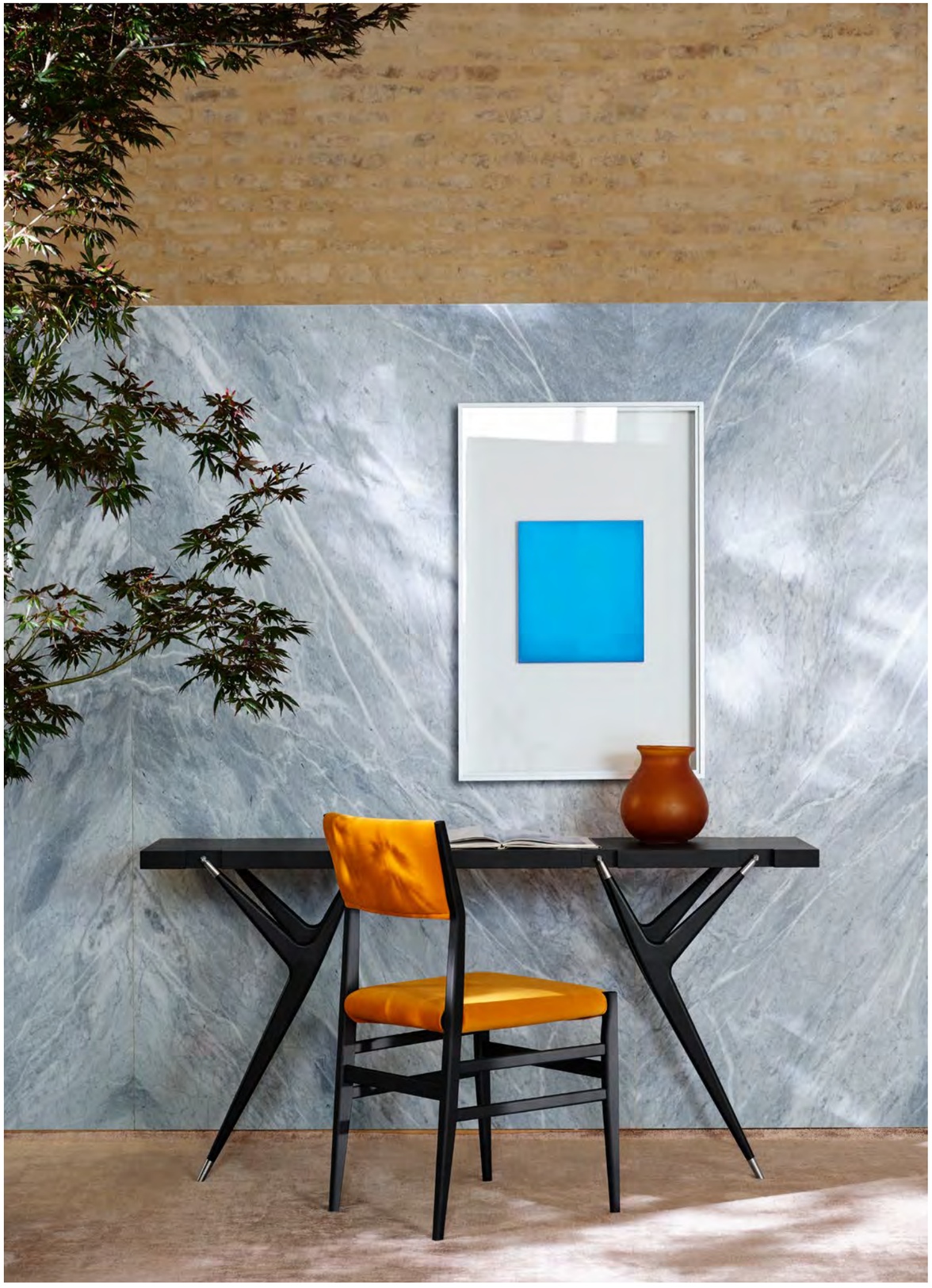

COVER
Console PA’ 1947, american walnut.
BIO-MBO bed, Otterlo 13O055.
LEGGERA chair, Otterlo 13O053,
american walnut. Lab Light, Karakter.

LEFT
PA ‘1947 console, black stained
ashwood. LEGGERA chair with
padded back, black stained ashwood,
Otterlo 13O051. ATACAMA 3 rug,
rosa antico.

PA' 1947

LC

Cassina iMaestri Collection

Designed by **Ico Parisi,** 194700 Produced **Cassina,** 2020



The idea for this console table, designed by Ico Parisi in 1947 for a private client, stemmed from a few lines drawn on a sheet of paper: a horizontal line and two oblique lines to define a structure with almost perfect proportions and an organic appearance. Cassina has respected and enhanced the heart of this project by combining technology with craftsmanship, typical of the company's carpentry workshop; the result is a refined solid wood console table embellished with metal details that adapts to all rooms in the home. Its rectangular plane has four straight notched recesses on the two longest sides, near the extremities, within which, like real joints, the tips of the characteristic divergent "Y" shape upper arms of the legs, available in ash or american walnut, are screwed and bound two by two to a shaped crossbar. Balance and strength are guaranteed by two oblique turned solid wood elements, joined diagonally to the crossbar and embedded in the structure below.

IT L'idea di questa consolle, disegnata da Ico Parisi nel 1947 per una committenza privata, nasce da poche linee tracciate di getto su un foglio: una retta orizzontale e due oblique a definire una struttura dalle proporzioni pressoché perfette e dall'aspetto organico. Cassina ha saputo rispettare e valorizzare il cuore di questo progetto unendo la tecnologia all'artigianalità, tipiche della falegnameria dell'azienda; il risultato è una raffinata consolle in legno massello impreziosita da dettagli metallici che si adatta a tutti gli ambienti di casa. Il piano rettangolare presenta sui due lati maggiori, in prossimità degli estremi, quattro scassi a intaglio retto, entro i quali, come vere e proprie articolazioni, sono avvitati i puntali dei bracci superiori delle gambe dalla caratteristica forma a "Y" divergente, disponibili in Frassino o Noce Canaletto e vincolate a due a due mediante una traversa sagomata. L'equilibrio e la solidità sono garantiti da due elementi obliqui in legno massello tornito, uniti in diagonale alla traversina e incastrati nel sottopiano.

DE Die Idee für diese Konsole, die von Ico Parisi im Jahre 1947 für einen privaten Auftraggeber entworfen wurde, entstand aus ein paar Linien, die schnell auf ein Blatt Papier skizziert worden waren: eine horizontale Gerade und zwei schräge Geraden definieren eine Struktur mit beinahe perfekten Proportionen und organischem Aussehen. Cassina hat es verstanden, das Herzstück dieses Projekts zu respektieren und aufzuwerten, indem Technologie mit Handwerkskunst, die beide typisch für die Tischlerei der Firma sind, vereint wurden; das Ergebnis ist eine raffinierte Konsole aus Massivholz, die durch Metalldetails bereichert wird und sich an alle Räume des Heims anpasst. Die rechteckige Platte weist an den zwei längeren Seiten in der Nähe der Enden vier Durchbrüche mit geradem Einschnitt auf, innerhalb derer die Spitzen der oberen Tragearme der Beine mit ihrer typischen auseinandergehenden „Y-Form" wie echte Gelenke eingeschraubt sind. Sie sind aus Esche oder Amerikanischen Nussbaum erhältlich und paarweise mit einer geformten Querstrebe verbunden. Ausgewogenheit und Solidität werden durch zwei schräge Elemente aus gedrechseltem Massivholz garantiert, die diagonal mit der Querstrebe vereint und in die Unterbauplatte eingesteckt sind.

FR L'idée de cette console, conçue par Ico Parisi en 1947 pour une commande privée, naît de quelques lignes tracées d'un trait sur une feuille. Une droite horizontale et deux obliques définissent une structure aux proportions quasiment parfaites et à l'aspect organique. Cassina a su respecter et valoriser le cœur de ce projet en unissant la technologie au savoir-faire artisanal, typique de la menuiserie de l'entreprise. Le résultat : une console raffinée en bois massif ornée de détails métalliques qui s'adapte à toutes les ambiances de la maison. Le plateau rectangulaire présente, sur les deux plus grands côtés, à proximité des extrémités, quatre fentes à découpe droites dans lesquelles, comme de véritables articulations, sont vissés les embouts des parties supérieures des pieds. Ces derniers ont une forme caractéristique en « Y » divergente. Ils sont disponibles en frêne ou noyer Canaletto et liés deux par deux grâce à une traverse profilée. L'équilibre et la solidité sont garantis par deux éléments obliques en bois massif tourné, unis en diagonale à la traverse et encastrés dans le dessous du plateau.





EN Structure

· Solid wood in ahswood stained or amaerican walnut.
· Wood top fir frame with MDF panel, honeycomb paper. Veneered in the finishes indicated in the price list.
· Brass in the finishes indicated in the price list.
Feet
· Black plastic material.

IT Struttura

· Solid wood in ahswood stained or amaerican walnut.
· Wood top fir frame with MDF panel, honeycomb paper. Veneered in the finishes indicated in the price list.
· Brass in the finishes indicated in the price list.
Feet
· Black plastic material.

DE Struktur

· Massivholz gefärbte asche oder Amerikanische nußbaum.
· Platte mit Hohlraumfüllung, bestehend aus einem Rahmen aus Tannenholz mit MDF-Abdeckung und Wabenblock aus Papier. Furnier mit den Finishlösungen laut Preisliste.
· Messing mit den Finishlösungen laut Preisliste.
Füßchen
· Aus schwarzem Kunststoffmaterial.

FR Structure

· Bois massif en frêne teinté noir ou noyer américain.
· Plateau contreplaqué constitué d'un cadre en sapin recouvert de MDF, carton alvéolé. Placage dans les finitions indiquées sur la liste.
· Laiton dans les finitions indiquées sur la liste.
Pieds
· En plastique de couleur noire

Sketch by Ico Parisi©Archivio del Design Ico Parisi, Como

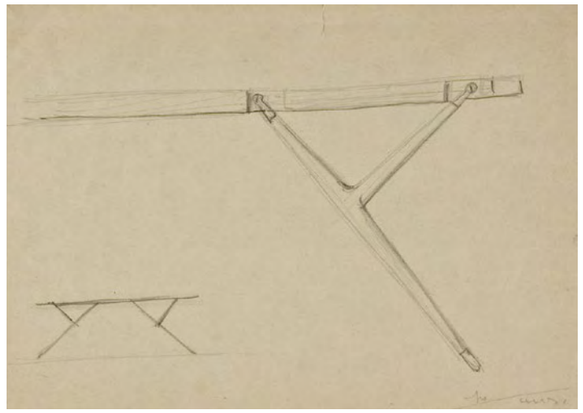

816 01-11

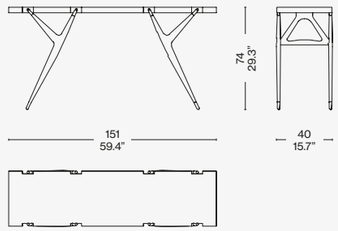

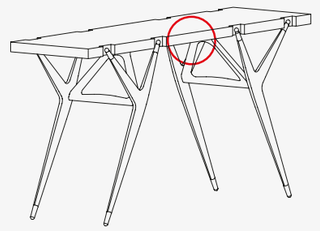

Cassina

Scan the QR code to access all product information on the Cassina website.

TOTAL LOOK SUGGESTIONS



VOLAGE EX-S NIGHT WOOD
mahogany wood

SOMEWHERE EL-S ARMCHAIR
leather

PA' 1947
walnut structure

SAHARA GRID
grigio ghiaccio

LEGGERA
walnut





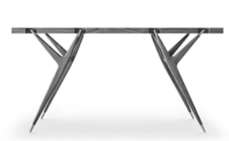





Desks

Cassina

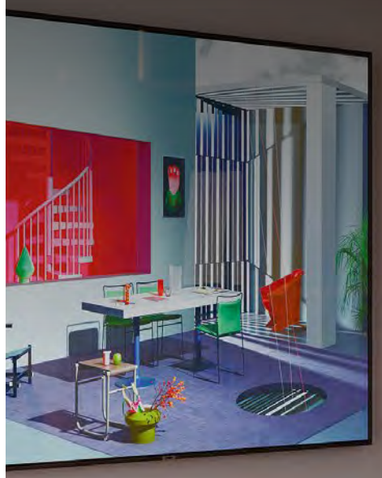

BUREAU BOOMERANG

Designed by **Charlotte Perriand,** 1938 Produced **Cassina,** 2022



COVER
BUREAU BOOMERANG table, american walnut. CAB chair, leather blu.

TOP
BUREAU BOOMERANG table, oak-stained ash with natural leather inserts.
CAB OFFICE chairs, base in black painted brushed die-cast aluminium – leather Nero, Talpa. Wall system GHOST WALL, pewter painted metal structure, Levanto Red Marble top and Steelcut trio 506 fabric wall.

BUREAU BOOMERANG

LC
PJ
CP

Cassina iMaestri Collection

Designed by **Charlotte Perriand,** 1938 Produced **Cassina,** 2022



Designed by Charlotte Perriand in 1938, when she created the office furniture for Jean-Richard Bloch, intellectual, writer, co-director of the Ce Soir newspaper and founder of the French Supervisory Board for antifascist writers. The desk owes its name to its unusual boomerang shape introduced by Perriand that has no sharp corners. This shape allowed the editor of the newspaper to gather 10 collaborators around his desk while remaining at equal distance from each other.
Working closely with Pernette Perriand-Barsac, Cassina reedits this desk with exquisite new finishes: oak-stained ash, ash stained black, or Canaletto walnut with natural finish. The sumptuous, impressively thick wood top, focal point of the piece, can be clad entirely in saddle-hide or with an optional desk mat. The solid wood legs feature harmonious, organic lines, a recurring trait in the works of Perriand.
An updated version equipped with integrated power, can be combined with the file cabinet from the 10 Bureau de la Semaine à Paris by Le Corbusier, Pierre Jeanneret, Charlotte Perriand, adapted in 1930 by Charlotte Perriand.

IT Disegnata da Charlotte Perriand nel 1938, quando l'architetto progettò gli arredi per l'ufficio di Jean-Richard Bloch, intellettuale, scrittore, co-direttore del giornale Ce Soir e fondatore del Comitato di supervisione per scrittori antifascisti, la scrivania deve il suo nome alla peculiare forma a boomerang, senza spigoli vivi. Questa forma permetteva al direttore del giornale di raccogliere 10 collaboratori attorno alla sua scrivania pur rimanendo a uguale distanza l'uno dall'altro.
Lavorando a stretto contatto con Pernette Perriand-Barsac, Cassina riedita questa scrivania con nuove finiture materiche: frassino tinto rovere o tinto nero e noce Canaletto naturale. Il sontuoso piano in legno, punto focale dell'arredo, si caratterizza per lo spessore considerevole e può essere rivestito interamente in cuoio o in alternativa con un tappetino sottomano opzionale. Le gambe, in legno massello, si distinguono per le linee organiche e armoniche, tratto ricorrente nelle opere di Perriand.
La scrivania, modernizzata anche con una versione predisposta all'elettrificazione, può essere abbinata alla cassettiera alla cassettiera della scrivania 10 Bureau de la Semaine à Paris di Le Corbusier, Pierre Jeanneret, Charlotte Perriand, adattata nel 1930 da Charlotte Perriand.

DE Charlotte Perriand hat diesen Schreibtisch 1938 entworfen, als die Architektin die Einrichtung für das Büro von Jean-Richard Bloch plante, dem Intellektuellen, Schriftsteller und Co-Direktor der Tageszeitung Ce Soir und Gründer des Aufsichtskomitees für antifaschistische Schriftsteller. Seinen Namen verdankt der Schreibtisch seiner besonderen Form eines Bumerangs ohne scharfe Kanten. Diese Form ermöglichte es dem Redakteur der Zeitung, 10 Mitarbeiter um seinen Schreibtisch zu versammeln und dabei den gleichen Abstand voneinander einzuhalten.
In enger Zusammenarbeit mit Pernette Perriand-Barsac hat Cassina diesen Schreibtisch mit den neuen materischen Oberflächen Esche gebeizt Eiche oder gebeizt schwarz und Nussbaum Canaletto natur neu aufgelegt. Die geschwungene wuchtige Tischplatte aus Holz bildet den Mittelpunkt des Möbelstücks kann komplett mit Kernleder bezogen oder alternativ mit einer optionalen Schreibtischunterlage geliefert werden. Die massiven Holzbeine zeichnen sich durch ihre organischen und harmonischen Linien aus, die sich wie ein roter Faden durch die Arbeiten von Charlotte Perriand ziehen.
Der Schreibtisch, der auch mit einer Version modernisiert wurde, die auf eine Verkabelung ausgelegt ist, kann mit dem Schubladenelement des Schreibtischs 10 Bureau de la Semaine à Paris von Le Corbusier, Pierre Jeanneret, Charlotte Perriand kombiniert werden, das Charlotte Perriand 1930 überarbeitet hat.

FR Dessiné en 1938 par l'architecte Charlotte Perriand à l'époque où elle conçut le mobilier pour le bureau de Jean-Richard Bloch, intellectuel, écrivain, co-directeur du journal Ce Soir et fondateur du Comité de vigilance des intellectuels antifascistes, ce bureau doit son nom à sa forme caractéristique en boomerang, sans arêtes vives.
Cette forme permettait au directeur du journal de faire des réunions avec 10 collaborateurs autour de son bureau en restant à égale distance de chacun.
Travaillant en étroite collaboration avec Pernette Perriand-Barsac, Cassina réédite ce bureau avec de nouvelles finitions de matières : frêne teinté chêne ou teinté noir et noyer canaletto naturel.
Point focal du meuble, le somptueux plateau en bois qui se distingue par son épaisseur considérable est disponible entièrement revêtu de cuir de sellerie ou avec un tapis sous-main, en option. Les pieds en bois massif se démarquent par des lignes organiques et harmonieuses, une caractéristique récurrente dans les oeuvres de Perriand. Le bureau, qui existe également dans la version modernisée intégrant une alimentation électrique, peut être combiné au caisson à tiroirs du bureau 10 Bureau de la Semaine à Paris de Le Corbusier, Pierre Jeanneret, Charlotte Perriand, adapté en 1930 par Charlotte Perriand.

EN Structure

· In wood, with solid ashwood edge with stained
oak finish, or stained black with lowgloss
finish, or with edge in solid natural American walnut with lowgloss
finish.
Legs
· In solid ash with stained oak finish, or stained black
with low-gloss finish, or in solid natural American walnut with lowgloss finish; steel tie rods and metal
internal structure on the leg with integrated power.
Upholstered top
· In black or natural saddle-hide.

IT Struttura

· In legno bordato in legno massello di frassino tinto rovere, tinto nero o in noce Canaletto naturale, finitura low gloss.
Gambe
· In legno massello di frassino tinto rovere, tinto nero o in noce Canaletto naturale, finitura low gloss, con tiranti in acciaio e struttura interna metallica sulla gamba elettrificata.
Rivestimento piano
· In cuoio nero o naturale.

DE Gestell

· Aus Holz mit Massivholzkanten aus Esche
gebeizt Eiche, gebeizt schwarz oder in Nussbaum Canaletto natur mit seidenmatter Oberfläche.
Beine
· Aus massiver Esche gebeizt Eiche, gebeizt schwarz oder in Nussbaum Canaletto natur mit
seidenmatter Oberfläche, mit Zugstangen aus Stahl und interner Struktur aus Metall im verkabelten Bein.
Bezug Tischplatte
· Aus Kernleder schwarz oder natur.

FR Structure

· En bois bordé de bois massif de frêne teinté
chêne, teinté noir ou de noyer canaletto naturel, finition low gloss.
Pieds
· En bois massif de frêne teinté chêne, teinté noir ou de noyer canaletto naturel, finition low gloss, avec des tirants en acier et une
structure interne métallique pour le pied électrifié.
Revêtement plateau
· En cuir de sellerie noir ou naturel.

539 P0 0_

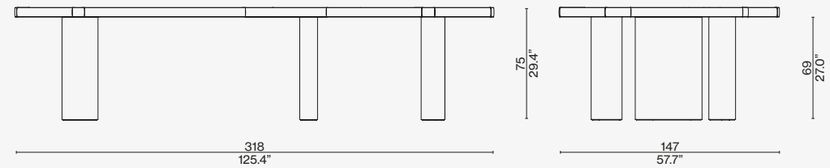

539 P9 4T



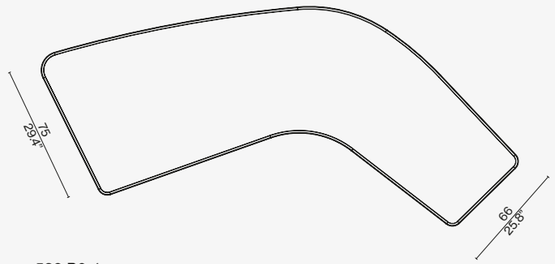

539 P0 4_

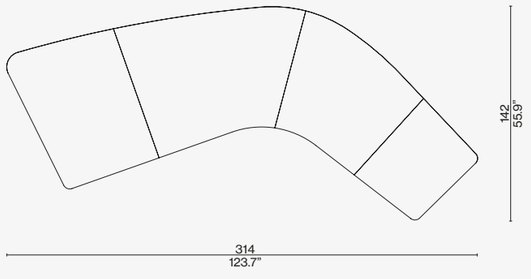

Identifying marks and production numbers

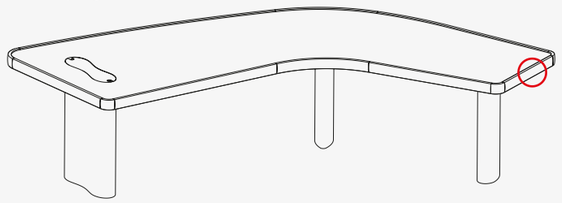

Cassina CP N°..... Ch Pierriano®

Scan the QR code to access all product information on the Cassina website.


Cassina
PETIT BUREAU
EN FORME LIBRE
Designed by **Charlotte Perriand,** 1952 Produced **Cassina,** 2021



COVER
PETIT BUREAU EN FORME LIBRE table, solid American walnut. DUDET small armchair, Unimelange Violet 13O640. FICUPALA table lamp, bronze, matt black, Turquoise, Grigio Carnico marble.

LEFT
PETIT BUREAU EN FORME LIBRE desk, matt black lacquered wood. DUDET small armchair, Lincoln 13L577. Domo Table, Karakter.

PETIT BUREAU EN FORME LIBRE

Cassina iMaestri Collection

Designed by **Charlotte Perriand,** 1952 Produced **Cassina,** 2021

Starting in 1928, Charlotte Perriand designed a series of free-form tables for her studio in Montparnasse. With no sharp corners, the rounded and asymmetrical shapes communicate a pioneering elegance and the need for a design that does not dictate to the users but allows them the freedom to negotiate its shape at will. Innovative for the year of its debut in 1952, this “free-form desk”, re-edited by Cassina, conveys its timeless elegance through soft shapes and the warmth of the wood.



IT A partire dal 1928, Charlotte Perriand progetta la serie di tavoli en forme libre per il suo Atelier a Montparnasse. Le linee prive di spigoli, arrotondate e asimmetriche, comunicano una nuova eleganza fuori dagli schemi e il bisogno di un design che non s'impone sull'utilizzatore, ma lo lascia libero di percorrerne a piacimento le forme. Questa “scrivania dalla forma libera”, innovativo per l’anno in cui vide la luce, il 1952, è riproposto da Cassina con la sua eleganza senza tempo dettata dalle forme morbide e dal calore del legno.

DE Ab 1928 entwarf Charlotte Perriand die Serie "en forme libre" mit verschiedenen Tischen für ihr Atelier in Montparnasse. Die abgerundeten und asymmetrischen Linien ohne Ecken und Kanten bringen eine neue Eleganz zum Ausdruck, die von althergebrachten Mustern abweicht, und den Wunsch eines Designs, das sich dem Benutzer nicht aufzwingt, sondern ihm die Freiheit lässt, die Formen ganz nach Belieben zu erschließen. Dieser "Schreibtisch mit freier Form" war sehr innovativ für das Jahr 1952, in dem es entworfen wurde, und wird jetzt von Cassina mit seiner zeitlosen Eleganz neu aufgelegt, die von den weichen Formen und der Wärme des Holzes geprägt ist.

FR À partir de 1928, Charlotte Perriand conçoit la série de tables en forme libre pour son atelier de Montparnasse. Les lignes sans arêtes, arrondies et asymétriques, communiquent une nouvelle élégance hors des sentiers battus et le besoin d'un design qui ne s'impose pas à l'utilisateur, mais le laisse libre d'en explorer les formes à volonté. Ce « bureau en forme libre », novateur pour l'année de sa création – 1952 – est réédité par Cassina avec son élégance intemporelle dictée par les formes douces et la chaleur du bois.

EN Material

· Solid canaletto walnut and mahogany with matte finish, or MDF with matte lacquer finish in the finishes indicated in the pricelist.
Metal structure
· In iron, painted black.

IT Materiale

· Massello di noce canaletto e mogano con finitura opaca o MDF laccato opaco nelle fintiure indicate a listino.
Struttura metallica
· In ferro verniciato nero.

DE Material

· Massiver Nussbaum Canaletto oder Mahagoni mit matter Oberfläche oder MDF mit matter Lackierung mit den Finishlösungen laut Preisliste.
Metallgestell
· Aus Eisen mit Lackierung in Schwarz.

FR Matériau

· Bois massif de noyer canaletto ou acajou finition mate ou MDF laqué mat dans les finitions indiquées sur la liste.
Structure métallique
· En fer peint en noir.

CERTIFIED PRODUCT Cassina Pro CERTIFIED PRODUCT

ONLY FOR THE VERSIONS
SHOWN ON THE PRICE LIST



538

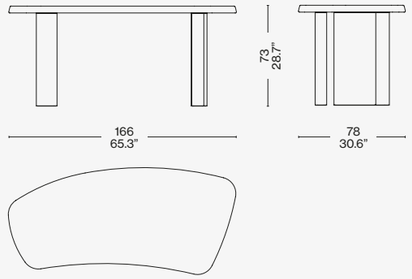

538 91

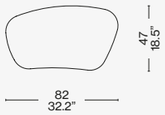

Identifying marks and production numbers

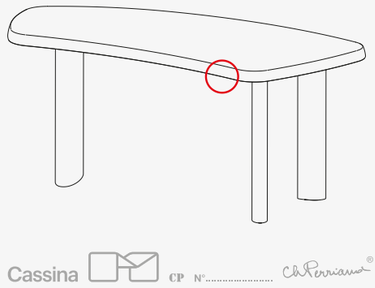

Cassina CP N°..... Charles Pollock®

Scan the QR code to access all product information
on the Cassina website.

TOTAL LOOK SUGGESTIONS



PETIT BUREAU EN FORME LIBRE
black, tobacco saddle leather

DUDET ARMCHAIR
olimpo (O) grigio chiaro

SAHARA DROP
grigio ghiaccio

POLYSHAPE
green

PARAVENTO BALLA
orange background, green and yellow motif





Cassina



SLED

Designed by **Rodolfo Dordoni,** 2012


MUSE

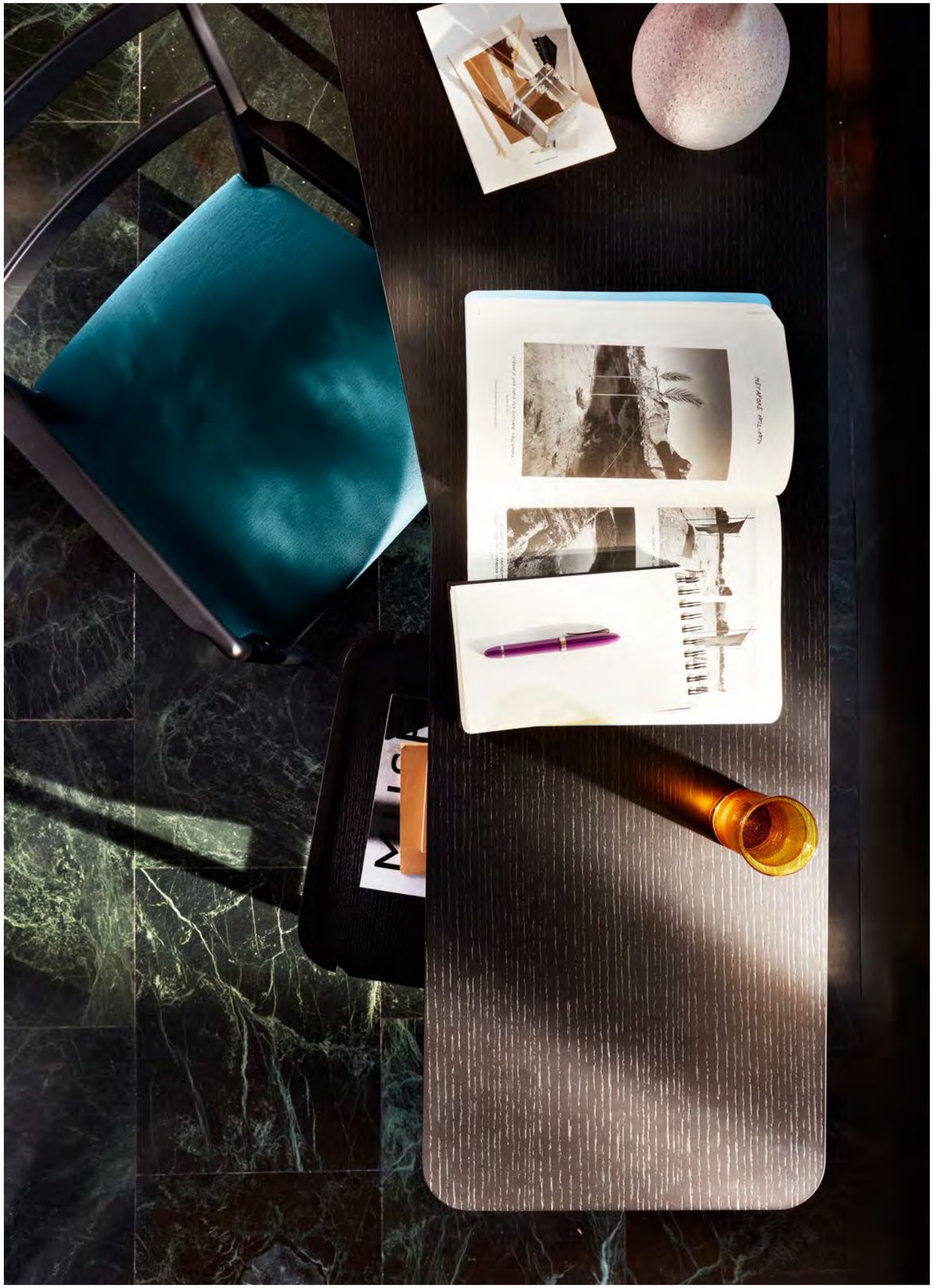

COVER
SLED writing-desk, oak stained black. LEGGERA chair with armrests, ashwood stained black, Look 13L014. Accessories SILVAN, vase. Domo Table Lamp, Karakter.

PREVIOUS PAGE AND LEFT
SLED writing-desk, oak stained black. LEGGERA chair with armrests, ashwood stained black, Uni. Mélange 13O636. Domo Table Lamp, Karakter.

SLED

Designed by **Rodolfo Dordoni,** 2012

The Sled desk, designed by Rodolfo Dordoni, has a versatile personality, which makes it suitable for both the bedroom and the living area of the house, in combination with other furniture from the Cassina collection. The structure is available with a left or right shaped top in black stained oak and a matt black lacquered two-drawer chest with a black stained oak top, which can also be positioned on the left or right. The drawer is equipped with internal tray. The Sled bedside table, designed by Rodolfo Dordoni, has a black stained wood structure available with two drawers and four fixed supports or with four wheels and three drawers.



IT Lo scrittoio Sled, disegnato da Rodolfo Dordoni, ha una personalità versatile, che lo rende adatto sia alla camera da letto sia alla zona living della casa, in abbinamento ad altri arredi della collezione Cassina. La struttura è in rovere tinto nero con piano sagomato sinistro o destro e cassettiera a due cassetti, dotati di vassoio interno, laccata nero opaco con top in rovere tinto nero, posizionabile a sinistra o a destra. Il comodino Sled, disegnato da Rodolfo Dordoni, ha una struttura in legno tinto nero a uno o due cassetti, con rotelle pivotanti. Disponibile con due cassetti e quattro appoggi fissi o con quattro ruote e tre cassetti.

DE Der von Rodolfo Dordoni designte Schreibtisch Sled weist eine vielseitige Persönlichkeit auf, dank der er sowohl für das Schlafzimmer als auch für den Wohnbereich des Heims geeignet ist, kombiniert mit anderen Einrichtungsobjekten aus der Cassina Kollektion. Die Struktur ist aus schwarz gebeizter Eiche mit geformter Tischplatte in Links- oder Rechtsausführung und einem Schubladenschrank mit zwei Schubladen und Ablageschale in seinem Inneren. Mit mattschwarzer Lackierung und Oberfläche aus schwarz gebeizter Eiche, die links oder rechts positioniert werden kann. Das von Rodolfo Dordoni designte Nachtkästchen Sled weist eine Struktur aus schwarz gebeiztem Holz mit einer oder zwei Schubladen und Schwenkrädern auf. Erhältlich mit zwei Schubladen und vier festen Füßchen oder mit vier Rädern und drei Schubladen.

FR La personnalité du bureau Sled, conçu par Rodolfo Dordoni, est versatile. Elle le rend à la fois adapté à la chambre à coucher et à l'espace de vie de la maison, en association avec d'autres meubles de la collection Cassina. Sa structure est en chêne teinté noir avec plateau asymétrique et bloc à deux tiroirs, avec un plateau intérieur, laqué noir opaque. Le plateau en chêne teinté noir peut être positionné à gauche ou à droite. La structure de la table de nuit Sled, conçue par Rodolfo Dordoni, est en bois teinté noir montée sur des roulettes pivotantes, à un ou deux tiroirs. Elle est disponible avec deux tiroirs et quatre appuis fixes ou avec quatre roulettes et trois tiroirs.

EN Scrittoio

Struttura
· Gambe in tubolare metallico, traversa di unione in metallo verniciato nero opaco.
Piano
· Multistrato impiallacciato in essenza di rovere verniciato nero opaco a poro aperto e sottopiano in pannello di fibra di legno (MDF) laccato nero opaco.

Cassettiera a 2 cassetti

Struttura
· MDF laccato nero opaco, fissata alla struttura di base mediante piastre d'acciaio verniciate nero opaco.
Piano
· Multistrato impiallacciato in essenza di rovere verniciato nero opaco a poro aperto.

Comodino a 2 cassetti
(L40 60 00)

Struttura
· MDF laccato nero opaco con piano e cassetto multistrato impiallacciato in essenza di rovere verniciato nero opaco.
· Dotato di piedini.

Comodino a 3 cassetti
(L40 60 01)

Struttura
· MDF laccato nero opaco con piano e cassetti in multistrato impiallacciato
in essenza di rovere verniciato nero opaco.
· Dotato di 4 rotelle gommate.

IT Desk

Frame
· Tubular metal legs, matt black lacquered metal crossbar.
Top
· Veneered open-pore matt black lacquered oak plywood with matt black lacquered MDF supporting panel.

2-drawer cabinet

Frame
· Matt black lacquered MDF, fixed to the base with matt black lacquered steel plates.
Top
· Veneered open-pore matt black lacquered oak plywood.

2-drawer bedside table
(L40 60 00)

Frame
· Matt black lacquered MDF with surface and drawer in veneered matt
black lacquered oak plywood.
· Fitted with feet.

3-drawer bedside table
(L40 60 01)

Frame
· Matt black lacquered MDF with surface and drawers in veneered matt black lacquered oak plywood.
· Fitted with 4 rubberised cogwheels.

DE Schreibtisch

Struktur
· Beine aus Metallrohr, Verbindungsquerträger aus mattschwarz lackiertem Metall.
Tischplatte
· Multischichtholz mit Eichenfurnier mit mattschwarzer, offenporiger Lackierung und Unterbauplatte aus Holzfaserplatte (MDF) mit mattschwarzer Lackierung.

Kommode mit 2 Schubladen

Struktur
· Mattschwarz lackierte MDF, mit mattschwarz lackierten Stahlplatten an der Basisstruktur befestigt.
Platte
· Multischichtholz mit Eichenfurnier mit mattschwarzer, offenporiger Lackierung.

Nachtkästchen mit 2 Schubladen
(L40 60 00)

Struktur
· Mattschwarz lackierte MDF mit Platte und Schublade aus Multischichtholz mit mattschwarz lackiertem Eichenfurnier.
· Mit Füßen.

Nachtkästchen mit 3 Schubladen
(L40 60 01)

Struktur
· Mattschwarz lackierte MDF mit Platte und Schubladen aus Multischichtholz mit mattschwarz lackiertem Eichenfurnier.
· Mit 4 gummierten Rädern.

FR Bureau

Structure
· Pieds en tubes métalliques, baguette d'union en métal verni noir opaque.
Plateau
· Multiplis plaqué bois brut de chêne verni noir opaque à pores ouverts et sous-plateau en panneau de fibres de bois (MDF) laqué noir opaque.

Commode à 2 tiroirs

Structure
· MDF laqué noir opaque, fixé à la structure de base grâce à des plaques en acier vernies noir opaque.
Plateau
· Multiplis plaqué bois brut de chêne verni noir opaque à pores ouverts.

Table de chevet à 2 tiroirs
(L40 60 00)

Structure
· MDF laqué noir opaque avec plateau et tiroir multiplis plaqué bois brut de chêne verni noir opaque.
· Équipé de pieds.

Table de chevet à 3 tiroirs
(L40 60 01)

Structure
· MDF laqué noir opaque avec plateau et tiroirs multiplis plaqué bois
brut de chêne verni noir opaque.
· Équipé de 4 roulettes caoutchoutées.

L40 50 01

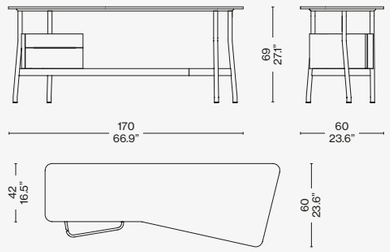

L40 50 02

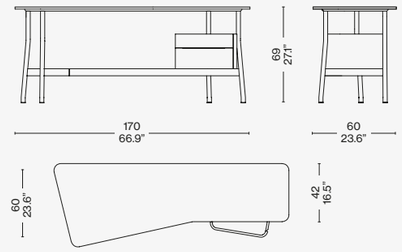

L40 60 00

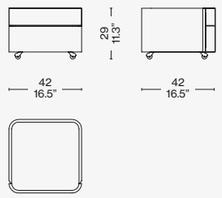

L40 60 01

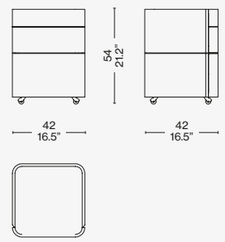

Scan the QR code to access all product information on the Cassina website.

TOTAL LOOK SUGGESTIONS



SLED
oak stained black

LEGGERA
lipari (L) titanio, oak stained black structure

DOMO TABLE
brass







Cassina

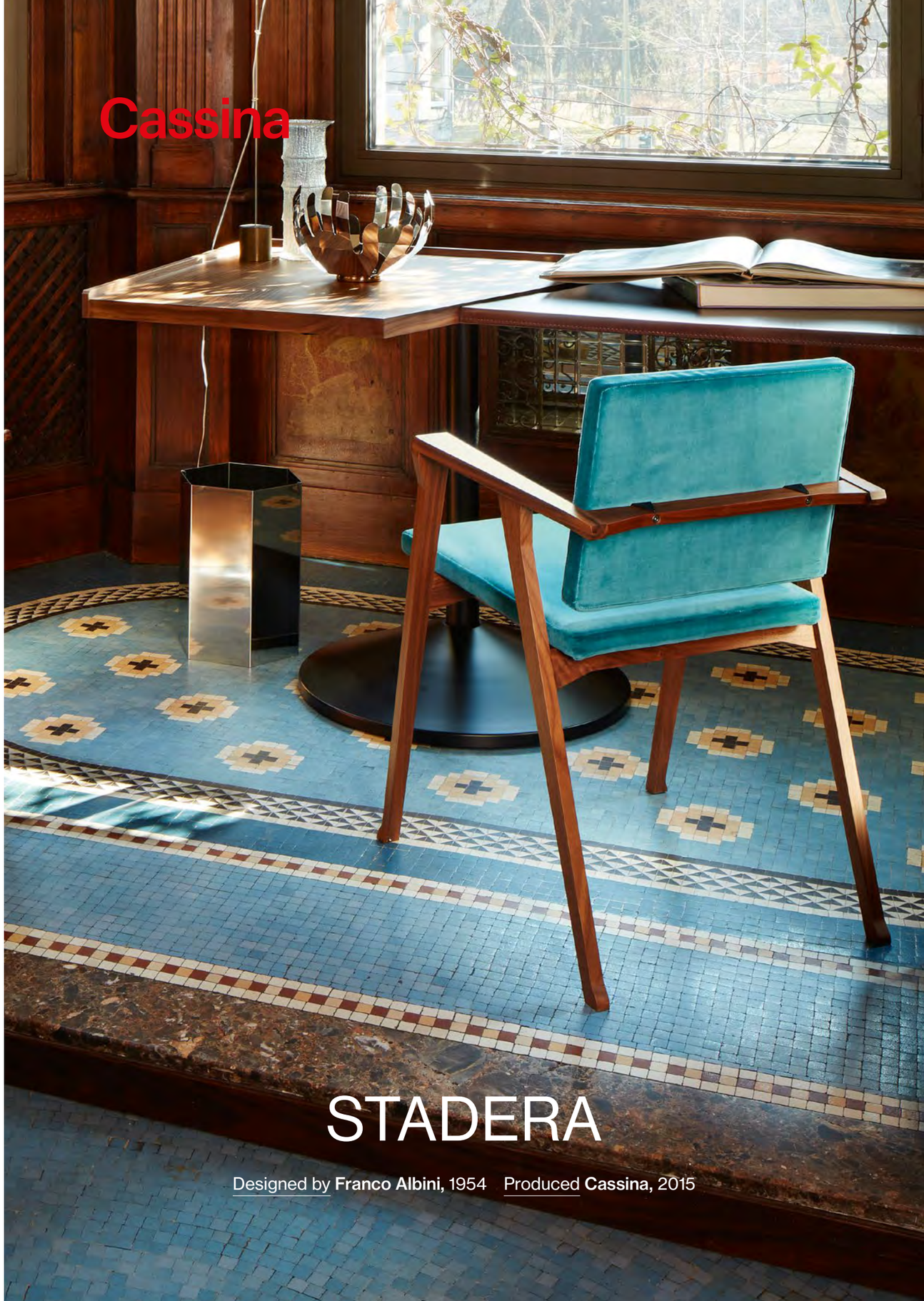

STADERA

Designed by **Franco Albini,** 1954 Produced **Cassina,** 2015



COVER AND TOP
STADERA table, american walnut top, briar root
saddle leather. LUISA small armchair, american walnut, Ortigia 13L660.

STADERA

Cassina iMaestri Collection

Designed by **Franco Albini,** 1954 Produced **Cassina,** 2015



This table/writing desk, designed by Franco Albini consists of two trapezoidal planes, one smaller than the other, on a single steel support. This balancing act is characterised by the material richness of the planes, their shape being delineated by a frame. One plane is thicker than the other, the higher of the two available with a leather top. This accentuates the tactile and visual qualities of the piece. While the single-leg support might suggest a lack of balance, equilibrium is established using the principle of the Roman balance (stradera, in Italian), a form of weighing scale consisting of a beam with two arms of different lengths, and a counterweight that can be displaced along the graduated, longer arm.

IT Il tavolo-scrittoio disegnato da Franco Albini è costituito da due piani accostati, uno principale e uno laterale, di forma trapezoidale, sorretti da un unico basamento in acciaio. Il gioco di equilibri è caratterizzato dalla ricchezza materica del piano. I due piani hanno spessori differenti e una cornice che ne delimita i profili esterni. Il tavolo può essere fornito con una copertura in cuoio, da collocare sul piano principale per accentuare la ricercatezza tattile e visiva. La struttura con una sola gamba conferisce un effetto di apparente instabilità alla struttura, che attraverso l'equilibrio generato dalla diseguaglianza dei bracci evoca la forma della bilancia da cui prende il nome.

DE Der von Franco Albini entworfene Schreibtisch besteht aus zwei nebeneinander angeordneten trapezförmigen Tischplatten, einer Haupt- und einer Nebenplatte, die durch eine einzige Basis aus Stahl gestützt werden. Das Spiel mit den Gleichgewichten ist durch die Fülle der Tischplatte gekennzeichnet. Die zwei Platten weisen unterschiedliche Dicken und eine Umrahmung als Randeinfassung auf. Der Tisch kann mit einem Lederbezug versehen werden, der auf die Hauptplatte gelegt wird, um die haptische und visuelle Erlesenheit zu unterstreichen. Das Gestell mit nur einem Bein verleiht der Struktur den Effekt scheinbarer Instabilität. Durch das Gleichgewicht, das die unterschiedlich gewichteten Arme erzeugen, erinnert sie an die Form der römischen Waage, die dem Tisch seinen Namen gibt.

FR La table-bureau conçue par Franco Albini est constituée de deux plateaux juxtaposés – un plateau principal et un plateau latéral – de forme trapézoïdale, supportés par un piétement unique en acier. Le jeu d'équilibre s'appuie sur la richesse des matières employées pour le plateau, disponible en trois essences différentes de bois et en ciment naturel. Dans toutes les versions, les deux plateaux présentent des épaisseurs différentes et un cadre qui délimite leurs bords externes. La table peut être fournie avec une housse en cuir, à placer sur le plateau principal pour accentuer le raffinement tactile et visuel. La structure à pied unique crée un effet d'instabilité apparente à ce modèle qui, à travers le jeu d'équilibre généré par la disproportion des pans, évoque la forme de la balance dont il tire son nom.

EN Top

· Top in wood particles panel (chipboard) with solid-wood perimeter parts and veneered surfaces.
· Finishing natural american walnut.
Structure
· Cross frame under top in steel plate, leg in steel rod.
· Black matt finishing.
· Round base in steel plate covered by steel sheet turned.
· Black matt finishing.
Feet
· Black plastic material.

IT Piano

· In pannello di particelle di legno (truciolare) con bordi perimetrali in massello e superfici impiallacciate in essenza.
· Finitura noce canaletto naturale.
Struttura
· Telaio crociera sotto piano in piatto d'acciaio, gamba in tubolare di acciaio.
· Finitura verniciato nero opaco.
Base rotonda
· In piatto di acciaio con carter superiore in lamiera tornita.
· Finitura verniciato nero opaco.
Piedini
· Materiale plastico nero.

DE Tischplatte

· Tischplatte aus Holzfaserplatte (Spanplatte) mit Rundum-Rändern aus Massivholz und Oberflächen mit Holzfurnier.
· Finish-Versionen amerikanisher nussbaum natur.
Struktur
· Kreuzförmiger Unterbaurahmen aus Stahlplatte, Bein aus Stahlrohr.
· Finish mit mattschwarzer Lackierung.
Runde Basis
· Aus Stahlplatte mit oberem Gehäuse aus gedrechseltem Blech.
· Finish mit mattschwarzer Lackierung.
Füßchen
· Schwarzes Kunststoffmaterial.

FR Plateau

· Plateau en panneau de particules de bois (aggloméré) avec tout le bord de périmètre en bois massif et surfaces en bois plaqué.
· Finitions noyer américain naturel.
Structure
· Cadre en croix sous le plateau en plaque d'acier, pied en acier tubulaire.
· Finition peint noir noir mat.
Base ronde
· En plaque d'acier avec carter supérieur en tôle tournée.
· Finition peint noir noir mat.
Embouts
· Matière plastique couleur noire.



840 01

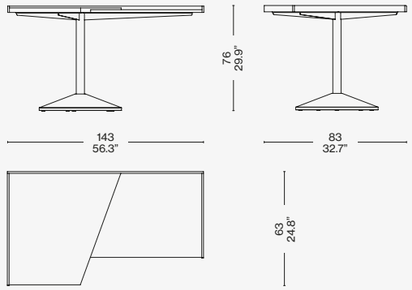

840 50

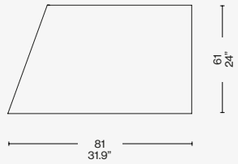

Identifying marks and production numbers

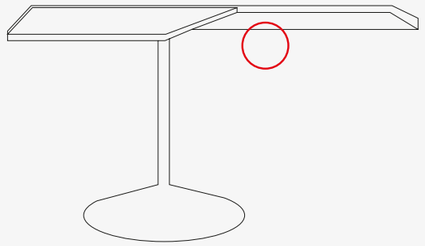

Cassina N°.....

Scan the QR code to access all product information on the Cassina website.

TABLES, CONSOLE TABLES, AND DESKS



DELFI
Marcel Breuer & Carlo Scarpa



DOGE
Carlo Scarpa



DOGE LAGUNA
Carlo Scarpa



EDISON
Vico Magistretti

Tables



10 TABLE EN TUBE
Le Corbusier, Pierre Jeanneret, Charlotte Perriand



10 TABLE EN TUBE,GRAND MODÈLE
Le Corbusier, Pierre Jeanneret, Charlotte Perriand



11 TABLE PIEDS COROLLE, APPARTEMENT LE CORBUSIER
Le Corbusier, Pierre Jeanneret, Charlotte Perriand



LA BASILICA
Mario Bellini



LA ROTONDA
Mario Bellini



LC12 TABLE LA ROCHE
Le Corbusier, Pierre Jeanneret



LC15 TABLE DE CONFÉRENCE, ATELIER LE CORBUSIER, PARIS 1958
Le Corbusier, Pierre Jeanneret



11 TABLE PIEDS COROLLE, PLATEAU BOIS
Le Corbusier, Pierre Jeanneret, Charlotte Perriand



6 TABLE TUBE D'AVION
Le Corbusier, Pierre Jeanneret, Charlotte Perriand



9 DINING
Piero Lissoni



ANTELLA
Kazuhide Takahama



LONGPLANE
Rodolfo Dordoni



MEXIQUE
Charlotte Perriand



NAAN
Piero Lissoni



OLIMPINO
Ico Parisi



BERLINO TABLE
Charles Rennie Mackintosh



BOBOLI
Rodolfo Dordoni



CAB TAB
Mario Bellini



CAPITOL COMPLEX TABLE
Hommage À Pierre Jeanneret



ORDINAL
Michael Anastassiades



ORSEOLO
Carlo Scarpa



SARPI
Carlo Scarpa



SENGU TABLE
Patricia Urquiola



TABLE EN FORME LIBRE
Charlotte Perriand



TABLE MONTPARNASSE
Charlotte Perriand



TL3
Franco Albini



TL59
Afra e Tobia Scarpa



TREFLO
Ronan Bouroullec



VENTAGLIO
Charlotte Perriand



VENTAGLIO LIMITED EDITION
Charlotte Perriand

Console Tables



ANTELLA
Kazuhide Takahama



CONSOLE DORON
Charlotte Perriand



HAYAMA
Patricia Urquiola



PA' 1947
Ico Parisi

Desks



10 BUREAU DE LA SEMAINE À PARIS
Le Corbusier, Pierre Jeanneret, Charlotte Perriand



LC16 BUREAU
Le Corbusier



LC16 TABLE DE TRAVAIL AVEC RAYONNAGES, UNITÉ D'HABITATION, NANTES-REZÉ, 1957
Le Corbusier



BUREAU BOOMERANG
Charlotte Perriand



CAVALLETTO
Franco Albini



LOOP
Kazuhide Takahama



MEXIQUE DESK
Charlotte Perriand



PETIT BUREAU EN FORME LIBRE
Charlotte Perriand



SLED
Rodolfo Dordoni



STADERA
Franco Albini



VENTAGLIO
Charlotte Perriand

Conference Tables



LA BASILICA
Mario Bellini



LC15 TABLE DE CONFÉRENCE, ATELIER LE CORBUSIER, PARIS 1958
Le Corbusier, Pierre Jeanneret



SARPI OFFICE
Franco Albini

Outdoor Tables



6 TABLE TUBE D'AVION, OUTDOOR
Le Corbusier, Pierre Jeanneret, Charlotte Perriand



DINE OUT
Rodolfo Dordoni



LEBEAU OUTDOOR
Patrick Jouin



MEXIQUE–OUTDOOR
Charlotte Perriand



VIDALENTA
Patricia Urquiola

CONTAINER UNITS

Cassina



20 CASIERS STANDARD P.E.N.

Designed by **Le Corbusier, Pierre Jeanneret,** 1925 Produced **Cassina,** 1978

20 CASIERS STANDARD P.E.N.

LC
PJ
CP

Cassina iMaestri Collection

Collection Le Corbusier®, Pierre Jeanneret®, Charlotte Perriand®

Designed by **Le Corbusier, Pierre Jeanneret,** 1925 Produced **Cassina,** 1978

Adaptation de Le Corbusier, Pierre Jeanneret, Charlotte Perriand /Intégré à la Collection Le Corbusier®, Pierre Jeanneret®, Charlotte Perriand® - Cassina iMaestri Collection

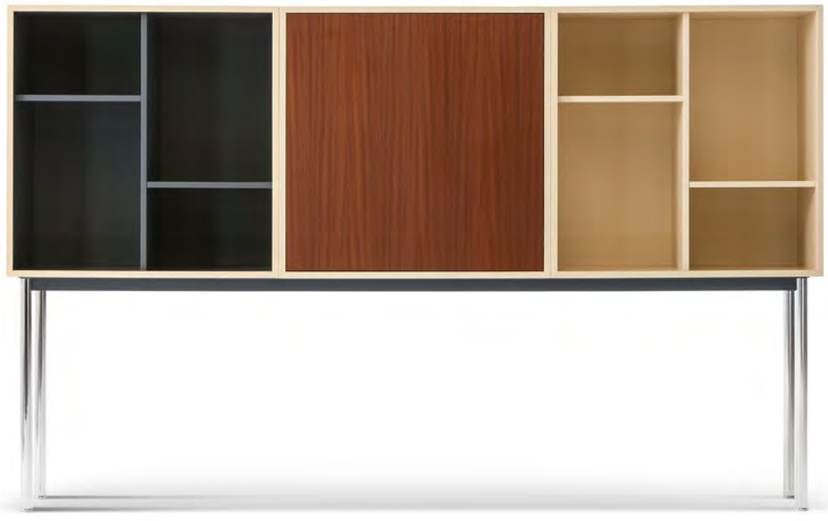

Container Units

The Casiers standard form part of the project crafted in 1925 with Pierre Jeanneret for the Pavillon de l'Esprit Nouveau, with which the Master abandons the traditional furniture concept introducing, alongside select pieces of furniture, these new modular, combinable containers. With their timeless, unique design, these elements can architecturally organize any room, arranging themselves into real furnished partitions. Part of the Le Corbusier®, Pierre Jeanneret®, Charlotte Perriand® Collection, the Casiers standard were relaunched in 2016 with a contemporary look that accentuates their characteristics of versatility and functionality.
The containers are currently offered in fixed arrangements based on the standard-size 75x75x37.5 module equipped with shelves that can be adjusted to five heights. This version features a support made up of four slender chrome columns (pilotis).

IT I Casiers standard fanno parte del progetto realizzato nel 1925 con Pierre Jeanneret per il Pavillon de l'Esprit Nouveau, con cui il maestro supera il concetto tradizionale di arredamento introducendo, accanto a selezionati arredi mobili, questi nuovi contenitori modulari e componibili. Elementi dal design unico e intramontabile, capaci di organizzare architettonicamente l'ambiente, e formando vere e proprie partizioni attrezzate. Integrati nella Collezione Le Corbusier®, Pierre Jeanneret®, Charlotte Perriand®, i Casiers standard sono stati rilanciati nel 2016 con una veste contemporanea che esalta le sue caratteristiche di versatilità e funzionalità. I contenitori sono attualmente proposti in composizioni fisse basate sul modulo standard 75x75x37,5 dotate di ripiani regolabili in 5 posizioni. Questa versione è caratterizzata da un sostegno costituto da quattro esili supporti cromati (pilotis).

DE Die Casiers standard sind Teil des Einrichtungsprojekts, das Le Corbusier 1925 gemeinsam mit Pierre Jeanneret für den Pavillon de l'Esprit Nouveau realisiert hat, mit dem der Maestro das traditionelle Einrichtungskonzept überwunden und neben ausgewählten Möbeln auch diese neuen modularen und kombinierbaren Schrankmöbel eingeführt hat. Möbelstücke mit einem einzigartigen und zeitlosen Design, die in der Lage sind, den Raum architektonisch zu organisieren und ganze Schrankwände zu bilden, die auch als Raumteiler genutzt werden können. Die Casiers standard sind Teil der Kollektion Le Corbusier®, Pierre Jeanneret®, Charlotte Perriand® und wurden 2016 in einer modernen Version neu aufgelegt, die ihre Vielseitigkeit und Zweckmäßigkeit unterstreicht. Die Schrankmöbel sind aktuell in vordefinierten Kombinationen erhältlich, die aus dem Standardmodul mit den Maßen 75 x 75 x 37,5 cm bestehen und mit Einlegeböden ausgestattet sind, die in 5 Positionen verstellt werden können. Diese Version ist durch ein Untergestell charakterisiert, das aus vier zierlichen verchromten Beinen (Pilotis) besteht.

FR Les Casiers standard font partie du projet réalisé en 1925 avec Pierre Jeanneret pour le Pavillon de l'Esprit Nouveau. Le Corbusier rompt avec le concept traditionnel d'ameublement en introduisant, à côté de meubles sélectionnés, ces nouveaux rangements modulaires et composables. Ce sont des éléments au design unique et intemporel, en mesure d'insuffler une dimension architecturale à l'organisation de l'espace, en formant de véritables murs cloisons aménagées. Intégrés à la Collection Le Corbusier®, Pierre Jeanneret®, Charlotte Perriand®, les Casiers standard ont été relancés en 2016 dans une version plus contemporaine qui souligne leur côté polyvalent et fonctionnel. Les casiers sont actuellement proposés en compositions fixes, à partir d'un module standard 75 x 75 x 37,5, équipées d'étagères réglables sur 5 positions. Cette version est caracterisée par quatre supports minces chromés (pilotis).



Le Corbusier Pierre Jeanneret. Pavillon Esprit Nouveau, Paris,
1925 ©Fondation Le Corbusier/ADAGP. Source FLC

EN Structure

· Legs in tubular steel with polished chrome finish. Frame in steel angle bar, painted in the colours shown on the price list.
· Cabinets made of wood fibre panels (MDF) edged and veneered in oak. Natural finish or painted with semi-matte semi-open pore finish in the colours shown on the price list.
· Doors made of wood fibre panels (MDF) edged and veneered in oak with semi-matte semi-open pore painted finish in the colours shown on the price list, or in mahogany with natural finish.

IT Gestell

· Gambe in tubolare d'acciaio finitura cromata lucida. Telaio in profilato d'acciaio verniciato nei colori elencati a listino.
· Contenitori realizzati in pannelli di fibre di legno (MDF) bordati e impiallacciati in rovere. Finitura naturale o verniciata semiopaca a poro semiaperto nei colori indicati a listino.
· Ante realizzate in pannelli di fibre di legno (MDF) bordati e impiallacciati in rovere con finitura verniciata semiopaca a poro semiaperto nei colori indicati a listino o mogano finitura naturale.

DE Struktur

· Beine aus Hohlprofil aus Stahl, Oberfläche verchromt glänzend. Rahmen aus Stahlprofil mit Lackierung in den Farben nach Preisliste.
· Korpus aus Holzfaserplatten (MDF), Umleimer und Furnier aus Eiche. Oberfläche natur oder lackiert seidenmatt mit halboffener Pore in den Farben nach Preisliste.
· Türen aus Holzfaserplatten (MDF) mit Umleimer und Furnier aus Eiche und Oberfläche lackiert seidenmatt mit halboffener Pore in den Farben nach Preisliste oder aus Mahagoni mit Oberfläche natur.

FR Structure

· Pieds en acier tubulaire finition chrome poli. Cadre en profilé d'acier, peint dans les couleurs disponibles dans la liste des produits.
· Casiers en panneaux de fibres de bois (MDF) bordés et plaqués chêne. Finition naturelle ou peinture semi-mate à pores semi-ouverts dans les couleurs disponibles dans la liste des produits.
· Portes réalisées en panneaux de fibres de bois (MDF) bordés et plaqués chêne, finition peinture semi-mate à pores semi-ouverts dans les couleurs disponibles dans la liste des produits ou acajou finition naturelle.

LC20 A1 B1 C1

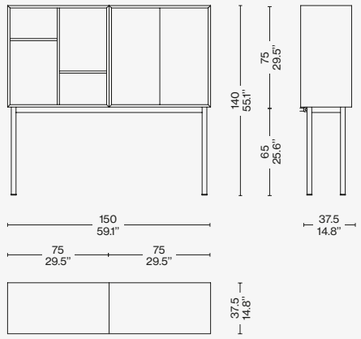

LC20 A2 B2 C2

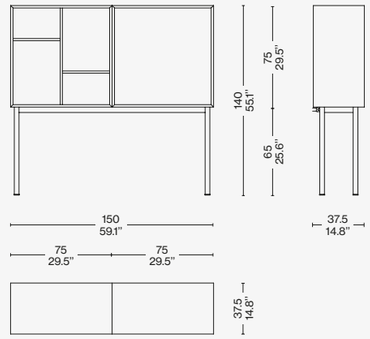

LC20 A3 B3 C3

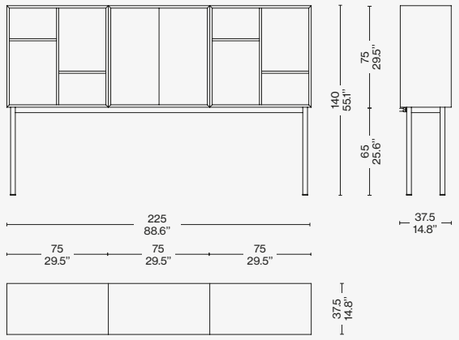

LC20 A4 B4 C4

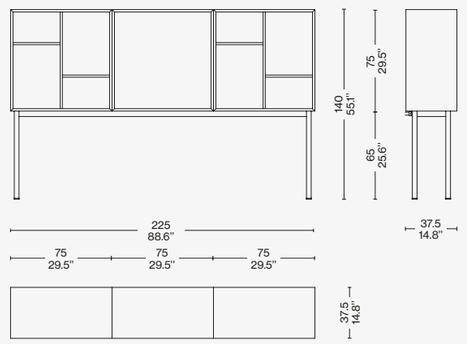

Identifying marks and production numbers

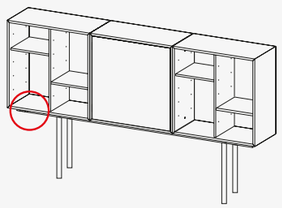

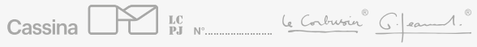

Scan the QR code to access all product information on the Cassina website.



20 CASIERS STANDARD, PIEDS COROLLE

Designed by **Le Corbusier, Pierre Jeanneret, Charlotte Perriand,** 1935 Produced **Cassina,** 1978

COVER AND RIGHT
20 CASIERS STANDARD, PIEDS
COROLLE container unit, mud stained
oak, grey stained oak. ICO small
armchair, ashwood stained black,
Scozia leather 13X303.



20 CASIERS STANDARD, PIEDS COROLLE

LC
PJ
CP

Cassina iMaestri Collection

Collection Le Corbusier®, Pierre Jeanneret®, Charlotte Perriand®

Designed by **Le Corbusier, Pierre Jeanneret, Charlotte Perriand,** 1935 Produced **Cassina,** 1978



Container Units

The Casiers standard, pieds corolle originated in a design project for a cabinet for the Maison du Jeune Homme [House for a Young Man], crafted for the International Expo in Brussels in 1935. The Casiers standard were relaunched in 2016 with a contemporary look with new features that highlight the inherent quality of the object, accentuating their characteristics of versatility and functionality. The containers are currently offered in fixed arrangements based on the standard-size 75x75x37.5 module equipped with shelves that can be adjusted to five heights and supported by two painted pedestal bases.

IT I Casiers standard, pieds corolle nascono dal progetto per un mobile contenitore per la Maison du Jeune Homme realizzato all'Exposition internationale di Bruxelles del 1935. I Casiers standard sono stati rilanciati nel 2016 con una veste contemporanea caratterizzata da nuovi accorgimenti che valorizzano la qualità intrinseca dell'oggetto esaltando le sue caratteristiche di versatilità e funzionalità. I contenitori sono attualmente proposti in composizioni fisse basate sul modulo standard 75x75x37,5 dotate di ripiani regolabili in 5 posizioni e da un sostegno costituito da due basi a corolla verniciate.

DE Die Casiers standard, pieds corolle sind aus einem Projekt für ein Schrankmöbel entstanden, das 1935 in der Maison du Jeune Homme auf der Exposition Internationale in Brüssel ausgestellt wurde. Die Casiers standard wurden 2016 in einer modernen Version mit neuen Details neu aufgelegt, die die Qualität hervorheben, die diesen Schrankmöbeln innewohnt, und ihre Vielseitigkeit und Zweckmäßigkeit unterstreichen. Die Schrankmöbel sind aktuell in vordefinierten Kombinationen erhältlich, die aus dem Standardmodul mit den Maßen 75 x 75 x 37,5 cm bestehen und mit Einlegeböden ausgestattet sind, die in 5 Positionen verstellt werden können, und verfügen über ein Untergestell mit zwei lackierten Beinen mit großen runden Füßen.

FR Les Casiers standard, pieds corolle dérivent du projet de Bahut dessiné pour la Maison du Jeune Homme realisée à l'Exposition universelle de Bruxelles en 1935. Les Casiers standard ont été relancés en 2016, dans une version plus contemporaine qui souligne leur côté polyvalent et fonctionnel. Les casiers sont actuellement proposés en compositions fixes, basées sur le module standard 75 x 75 x 37,5, équipées d'étagères réglables sur 5 positions et avec pour support deux pieds corolle peints.



Bahut Manifeste. Exposition Maison du Jeune Homme Bruxelles 1935. © Le Corbusier, Pierre Jeanneret, Charlotte Perriand / Photo Vanderberghe /ADAGP. Source AChP

EN Structure

· Cross-piece frame in steel plate, legs in tubular steel, round bases in cast iron, painted in the colours shown on the price list. Rests on felt pads.
· Cabinets made of wood fibre panels (MDF) edged and veneered in oak. Natural finish or painted with semi-matte semi-open pore finish in the colours shown on the price list.
· Doors made of wood fibre panels (MDF) edged and veneered in oak with semi-matte semi-open pore painted finish in the colours shown on the price list.

IT Struttura

· Telaio crociera in piatto d'acciaio, gambe in tubolare di acciaio, basi rotonde in ghisa, verniciati nei colori indicati a listino. Appoggio a terra in feltro.
· Contenitori realizzati in pannelli di fibre di legno (MDF) bordati e impiallacciati in rovere. Finitura naturale o verniciata semiopaca a poro semiaperto nei colori indicati a listino.
· Ante realizzate in pannelli di fibre di legno (MDF) bordati e impiallacciati in rovere con finitura verniciata semiopaca a poro semiaperto nei colori indicati a listino.

DE Gestell

· Verstrebungen unter der Tischplatte aus Flachprofil aus Stahl, Beine aus Hohlprofil aus Stahl, runde Füße aus Gusseisen mit Lackierung in den Farben nach Preisliste. Mit Filzgleitern.
· Korpus aus Holzfaserplatten (MDF), Umleimer und Furnier aus Eiche. Oberfläche natur oder lackiert seidenmatt mit halboffener Pore in den Farben nach Preisliste.
· Türen aus Holzfaserplatten (MDF) mit Umleimer und Furnier aus Eiche und Oberfläche lackiert seidenmatt mit halboffener Pore in den Farben nach Preisliste.

FR Structure

· Cadre en croix en plaque d'acier, pieds en acier tubulaire, bases rondes en fonte, peints dans les couleurs disponibles dans la liste des produits. Repose sur des patins en feutre.
· Casiers en panneaux de fibres de bois (MDF) bordés et plaqués chêne. Finition naturelle ou peinture semi-mate à pores semi-ouverts dans les couleurs disponibles dans la liste des produits.
· Portes réalisées en panneaux de fibres de bois (MDF) bordés et plaqués chêne, finition peinture semi-mate à pores semi-ouverts dans les couleurs disponibles dans la liste des produits.

LC20 A5 B5

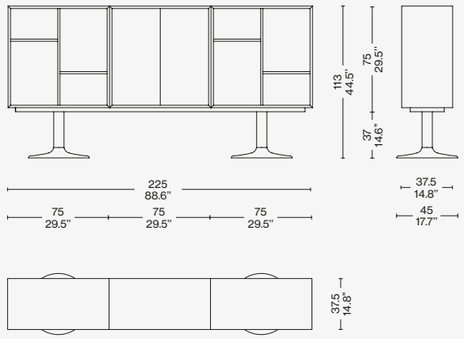

LC20 A7 B7

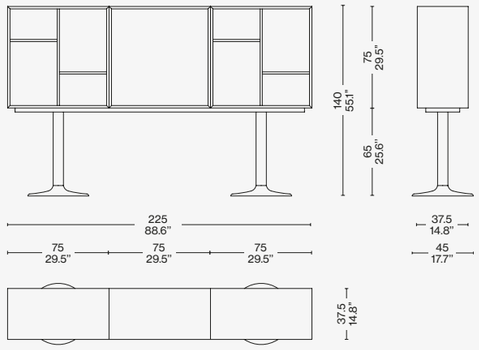

LC20 A6 B6

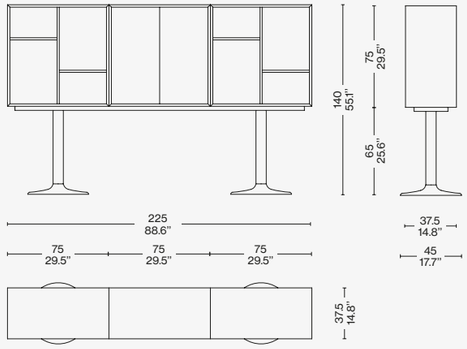

Identifying marks and production numbers

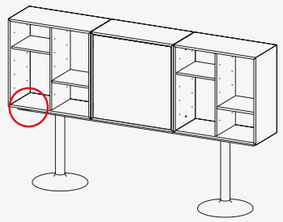

Cassina LC PJ CP N°..... Le Corbusier Jeanneret Ch Perriand

Scan the QR code to access all product information on the Cassina website.



BRAMANTE

Designed by **Kazuhide Takahama,** 1974–75 Produced **Cassina,** 2019, 2020







COVER AND PREVIOUS PAGE
BRAMANTE, nuanced lacquered LS 402. JANO chair, gold structure, Ortigia 13L659. IN TOUCH rug, grigio ghiaccio/beige.

TOP AND LEFT
Container unit BRAMANTE, glossy laquared LS 401. VASE À FLEURS ÉCHANCRÉ. Rug SAHARA grigio argilla. SENGU TABLE american walnut, porcelain stoneware Mattone. SCARPA 121 chairs, american walnut – Cuoio tabacco.

BRAMANTE

Designed by **Kazuhide Takahama,** 1974–75 Produced **Cassina,** 2019, 2020



A storage unit with modern lines, although of classical inspiration, that becomes the emblem of the Ultrarazionale collection, in this case an example of ancient lacquering techniques are being customized for industrial-level manufacturing. The iconic symbol of the SimonCollezione di Cassina, Bramante stands out for its architectural presence and versatility of use in different environments. The 2019 revision - which now extends to the Bramantino version - maintains the shapes and dimensions but profoundly changes the constructive design by eliminating the modules, making it more contemporary and adding a new interior LED light and continuous glass shelves showcasing a spirit of innovation. The handcrafted finish enhances the surface with multiple lacquer passages that define its uniqueness and preciousness; Available only for the Bramante are three precious hand-shaded versions combing two different colours.

IT Un mobile contenitore dalle linee moderne, seppure d'ispirazione classica, che diventa emblema della collezione Ultrarazionale adattando l'antichissima tecnica della laccatura al processo industriale. Modello simbolo della SimonCollezione di Cassina, si impone per la sua presenza architettonica e per la versatilità d'uso nei diversi ambienti. La rivisitazione del 2019 – che si estende ora anche alla versione Bramantino – mantiene inalterate le forme e le dimensioni ma muta profondamente la struttura costruttiva eliminando i moduli, rendendola così più contemporanea e aggiungendo con spirito di innovazione una nuova illuminazione interna a Led e ripiani in vetro continui. La finitura artigianale esalta la superficie con passaggi multipli di laccatura che ne definiscono l'unicità e la preziosità; solo per Bramante, sono disponibili anche tre preziose versioni sfumate a mano, ognuna con combinazione di due differenti colori.

DE Ein Behältermöbel mit modernen, wenn auch klassisch inspirierten Linien, das zum Emblem der Kollektion Ultrarazionale wird, bei dem die antike Lackierungstechnik an den industriellen Prozess angepasst wird. Bramante ist das Symbol der SimonCollezione von Cassina und imponiert durch seine architektonische Präsenz und seine vielseitigen Verwendungsmöglichkeiten in unterschiedlichen Räumen. Die Überarbeitung aus dem Jahr 2019 – die sich nun auch auf die Version Bramantino erweitert – behält Formen und Dimensionen unverändert bei, verändert jedoch die Baustruktur komplett. Die Module werden aufgehoben, wodurch es zeitgemäßer wird, und die neue Led-Innenbeleuchtung sowie die kontinuierlichen Regalböden aus Glas verleihen einen Hauch Innovationsgeist. Die handwerkliche Feinbearbeitung betont die Oberfläche mit mehreren Lackierungsschichten, die die Einzigartigkeit und Kostbarkeit dieses Möbels ausmachen; nur für Bramante sind auch drei wertvolle, von Hand nuancierte Versionen erhältlich, jede von ihnen mit einer Kombination aus zwei unterschiedlichen Farben.

FR Un meuble de rangement aux lignes modernes, même s'il est d'inspiration classique. Il devient l'emblème de la collection Ultrarazionale, en adaptant la très ancienne technique de laquage au processus industriel. Modèle symbole de la SimonCollezione de Cassina, Bramante s'impose par sa présence architecturale et par sa polyvalence d'utilisation dans différents environnements. La réinterprétation de 2019 – qui s'étend maintenant également à la version Bramantino – garde ses formes et ses dimensions inaltérées mais change profondément au niveau de sa structure. Elle élimine les modules en le rendant ainsi plus contemporain et en lui donnant un esprit innovant à travers une nouvelle illumination interne à LED et des plateaux continus en verre. La finition artisanale exalte la surface grâce à de nombreux passages de laquage qui en définissent l'unicité et la préciosité. Trois versions raffinées dégradées à la main, seulement pour Bramante, sont également disponibles, chacune avec des combinaisons de différentes couleurs.





EN Structure

· Tempered glass, 12 mm. thick.
Doors
· In MDF, painted with a polyester base and glossy finish. Colours as per pricelist.
Sides and back
· In MDF, 20 mm. thick, painted with a polyester base and matte finish. Colours as per pricelist.
Hinges
· Chrome-plated steel.
· LED strip for internal lighting.
Socket
· MDF base, 60 mm. thick, painted with a polyester base and matte finish. Colours as per pricelist.

IT Struttura

· In vetro spessore 12 mm temperato.
Ante
· In pannello di fibra legno (MDF) con base poliestere laccato lucido nei colori indicati a listino.
Fianchi, retro, base
· In pannello di fibra legno (MDF), spessore 20mm, verniciato con base poliestere e finitura opaca nei colori indicati a listino.
Cerniere
· In acciaio finitura cromata.
· Fascia led per illuminzaione interna.
Zoccolo
· In fibra di legno (MDF) spessore 60mm verniciato con base poliestere e finitura opaca nei colori indicati a listino.

DE Gestell

· Aus gehärtetem Glas, Dicke 12 mm.
Türen
· Aus Faserplatte (MDF), lackiert mit Polyesterbasis und Glanzfinish in den in der Preisliste angegebenen Farben.
Wangen, Rückseite Gestell
· Aus Faserplatte (MDF), Dicke 20 mm, lackiert mit Polyesterbasis und Mattfinish in den in der Preisliste angegebenen Farben.
Scharnier
· Aus Stahl mit Chrom-Finish.
· LED-Lichtband für Innenbeleuchtung
Sockel
· Aus Holzfaser (MDF), Dicke 60 mm, lackiert mit Polyesterbasis und Mattfinish in den in der Preisliste angegebenen Farben.

FR Structure

· En verre épaisseur 12 mm trempé.
Portes
· Base en panneau de fibre de bois (MDF), verni avec base polyester et finition mate dans les couleurs indiquées sur la liste des prix.
Côtés et arrière, base
· En panneau de fibre de bois (MDF), épaisseur 20 mm, verni avec base polyester et finition mate dans les couleurs indiquées sur la liste des prix.
Charnières
· En acier finition chromée.
· Led Bande pour l'éclairage interne
Socle
· En fibre de bois (MDF), épaisseur 60mm, verni avec base polyester et finition mate dans les couleurs indiquées sur la liste des prix.

Bramante 2.1 W51 A2 L1/L2/S1

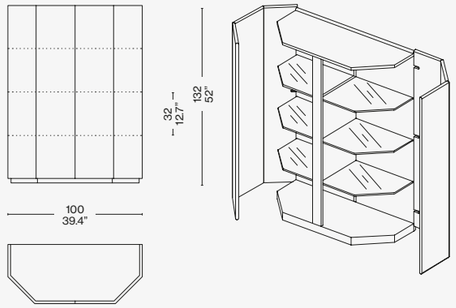

Bramantino 2.1 W51 B2 L1/L2

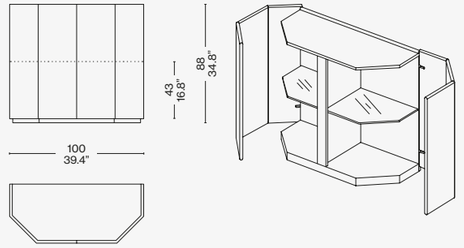

Bramante 3.1 W51 A3 L1/L2/S1

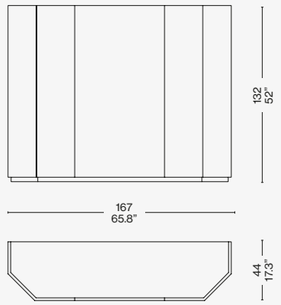

Bramantino 3.1 W51 B3 L1/L2

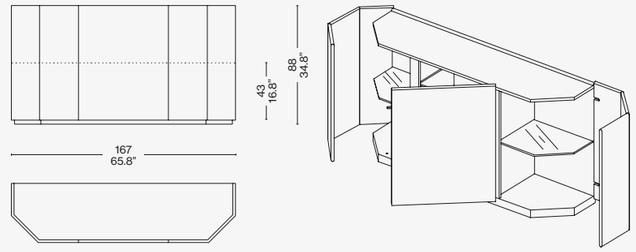

Bramante 4.1 W51 A4 L1/L2/S1

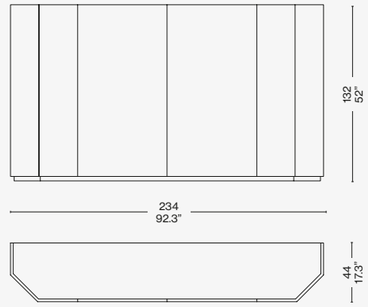

Bramantino 4.1 W51 B4 L1/L2

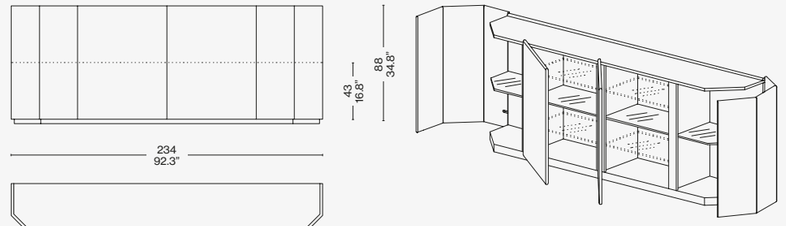

Scan the QR code to access all product information on the Cassina website.



DRESS-UP!
ortigia (L) cactus

CUSHIONS
ortigia (L) cactus, cenere

2 FAUTEUIL GRAND CONFORT
natural leather (ZZ), black structure

BOBOLI
black base, glass top + carrara marble top

BRAMANTE
shaded bronze

3TO9
aluminium structure, ivory fabric

ATACAMA 3
antracite

9
carrara marble bas and top

DEADLINE
black ash frame













BOBOLI
dark gold base matt calacatta marble top

DUDET CHAIR
otterlo (O) vinaccia

SAHARA
grigio ghiaccio

STARBURST
marbled glass

BRAMANTE
nuanced bronzo lacquered

DEADLINE
black ash frame








TOTAL LOOK SUGGESTIONS



DELFI
carrara marble base, glass top

COTONE CHAIR
osaka (O) rosa antico, aluminium natural anodized

ATACAMA 3
cenere

EITIE LINE
aluminium structure + black and silver

BRAMANTE
verde salvia lacquered

GLYNTEA
stainless steel

LES GRANDS TRANS-PARENTS
glass













1176

Cassina



DECO

Designed by **Hiroyuki Tsugawa,** 1971 Produced **Cassina,** 2021



COVER
DECO container unit, glossy lacquered LP 326. PASSION chair, glossy white frame, Osaka 13O040. VOLAGE bench, Scozia 13X201. FICUPALA, table lamp.

TOP
DECO container unit, glossy lacquered LP 332. MOOV bed, Ortigia 13L659. NOTE NIGHT bedside tables, oak stained black. WOODLINE armchair, ashwood stained black - Linus 13L283. LEGGERA chair with armrest, ashwood stained black, Look 13L014. Rug IN TOUCH beige.

DECO

Designed by **Hiroyuki Tsugawa,** 1971 Produced **Cassina,** 2021

These modular storage units work equally well in the living area as in the bedroom. Available in glossy or matte finish, using the traditional lacquering techniques that are employed on other pieces from the SimonCollezione. Flexible and modular, Deco is supplied as open shelving, with drawers, or doors. For the bedroom, there is also a side-table version, with drawers, where the handle is carved from the horizontal front part of the drawer, with various combinations available, to accommodate personal preferences and needs.



Container Units

IT Una proposta di contenitori componibili, facilmente posizionabili sia nel living che nella zona notte. Gli elementi verniciati poliestere con finitura lucida, specchiante o opaca, sono realizzati secondo la tecnica di laccatura tradizionale utilizzata su diversi modelli della SimonCollezione. I contenitori flessibili e sovrapponibili sono disponibili a giorno, con cassetti e ante di chiusura. Per la stanza da letto è presente un comodino con maniglia ricavata sul bordo longitudinale del frontale cassetto, declinato in differenti combinazioni secondo il gusto e le esigenze.

DE Modulare Behältermöbel, die sowohl im Wohn- als auch im Schlafbereich einfach aufgestellt werden können. Die mit Polyesterlack angestrichenen Elemente sind mit Glanz-, Spiegelglanz- oder mattem Finish erhältlich und wurden nach der traditionellen Lackiertechnik bearbeitet, die bei verschiedenen Modellen der SimonCollezione verwendet wurde. Die flexiblen und übereinander kombinierbaren Behälter sind offen bzw. mit Schubladen und Verschlussfronten erhältlich. Für das Schlafzimmer gibt es ein Nachtkästchen mit Griff, der an der Längskante der Schubladenfront angebracht ist. In unterschiedlichen Kombinationen für jeden Geschmack und Bedarf.

FR Une proposition de meubles de rangement modulaires, à installer aussi bien dans le salon que dans la chambre à coucher. Les éléments peints en polyester avec finition brillante, miroir ou mate, sont réalisés en utilisant la technique traditionnelle de laquage employée sur les différents modèles de SimonCollezione. Les compartiments flexibles et superposables sont disponibles sous forme ouverte, avec des tiroirs et avec des portes. Pour la chambre à coucher, il existe une table de chevet avec poignée entaillée dans le bord longitudinal de la façade du tiroir, disponible en différentes combinaisons selon les goûts et les exigences.

EN

Sides, rear, base, top and shelves
· In wood particles panel (chipboard), faced and painted with pigmented polyurethane finish-colour of the outside of the furniture item.
Doors
· In wooden fibre panel (MDF), thickness 20 mm, polyester based painting and polish or matt finish (colours as per price-list).
Front drawers
· In wood particles panel (chipboard), thickness 20mm overlaid with wood oil; birch side panels,edged, thickness 12mm colored maple, with transparent polyurethane finish; multilayer poplar bottom panels thikness 6mm covered with white ecoleather.
Lock
· Available in aluminium or brass.
Hinges
· Chrome plated steel.
Socket
· In wooden fibre panel (MDF), thickness 75mm polyester based painting and polish or matt finish (colours as per price-list).

IT

Fianchi, retro, base, ripiani e top
· In pannello di particelle di legno spessore 20mm, nobilitato e verniciato con finitura poliuretanica pigmentata colore esterno mobile.
Ante
· In pannello di fibra legno (MDF), spessore 20mm, verniciato con base poliestere e finitura lucida o opaca nei colori indicati a listino.
Cassetti con frontale
· In pannello di particelle di legno spessore 20mm impiallacciato in essenza lignea; spondine in multistrato di betulla bordato, da 12mm, tinto acero e finitura vernice poliuretanica, fondo in multistrati di pioppo spessore 6 mm rivestito in ecopelle bianca.
Serratura
· Disponibile in alluminio o ottone.
Cerniere
· In acciaio finitura cromata.
Zoccolo
· In fibra di legno (MDF) spessore 75mm verniciato con base poliestere e finitura lucida o opaca.

DE

Seitenteile, Rückseite, Basis, Regalböden und Oberseite
· Aus Spanplatte, Dicke 20 mm, veredelt und lackiert mit Polyurethanfinish, pigmentiert, Farbe Möbelaußenseite.
Türen
· Aus Holzfaserplatte (MDF), Dicke 20 mm, lackiert mit Polyesterbasis und glänzendem oder mattem Finish in den Farben laut Preisliste.
Schubladen mit Front
· Aus Spanplatte, Dicke 20 mm, mit Holzfurnier; Wangen aus Multischicht-Birkenholz mit 12 mm dickem Rand in der Farbe Ahorn und Finish mit Polyurethanlack, Boden aus Multischicht-Pappelholz, Dicke 6 mm, mit Bezug aus weißem Kunstleder.
Schloss
· Erhältlich aus Aluminium oder Messing.
Scharniere
· Aus Stahl mit Chrom-Finish.
Sockel
· Aus Holzfaser (MDF), Dicke 75 mm, lackiert mit Polyesterbasis und glänzendem oder mattem Finish.

FR

Côtés, dos, base, tablettes et dessus
· En panneau de particules de bois de 20 mm d'épaisseur, plaqué et peint avec une finition polyuréthane pigmentée de la même couleur que l'extérieur du meuble.
Portes
· En panneau de fibre de bois (MDF) épaisseur 20 mm vernies avec base en polyester et finition brillante ou mate dans les couleurs indiquées sur la liste des prix.
Tiroirs avec façade
· En panneau de particules de bois, de 20 mm d'épaisseur plaqué en bois ; bords en multiplis de bouleau de 12 mm d'épaisseur bordés, teinté érable et finition peinture polyuréthane, fond en multiplis de peuplier de 6 mm d'épaisseur recouvert de cuir synthétique blanc.
Serrure
· Disponible en aluminium ou cuivre.
Charnières
· En acier finition chromée.
Socle
· En fibre de bois (MDF) épaisseur 75 mm verni avec base en polyester et finition brillante ou mate.

W40 13 O/L

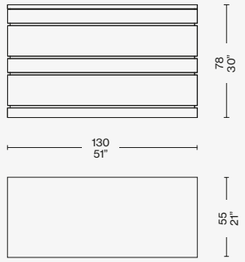

W40 14 O/L

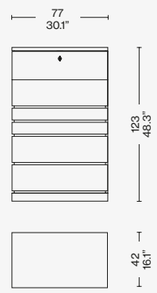

W40 11 O/L

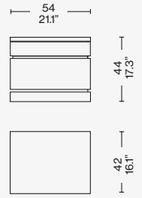



Scan the QR code to access all product information on the Cassina website.

TOTAL LOOK SUGGESTIONS



ESOSOFT BED
lima (L) giallo, chrome structure

UTRECHT
lincoln (L) avorio

CONSTANTIN
brass top and oak structure

DECO
petrolio

EITIE FLOOR
aluminium structure + red and gold

SAHARA
grigio ghiaccio

ZIG ZAG
cherrywood















Cassina



ELLING BUFFET

Designed by **Gerrit Thomas Rietveld,** 1919 Produced **Cassina,** 2019



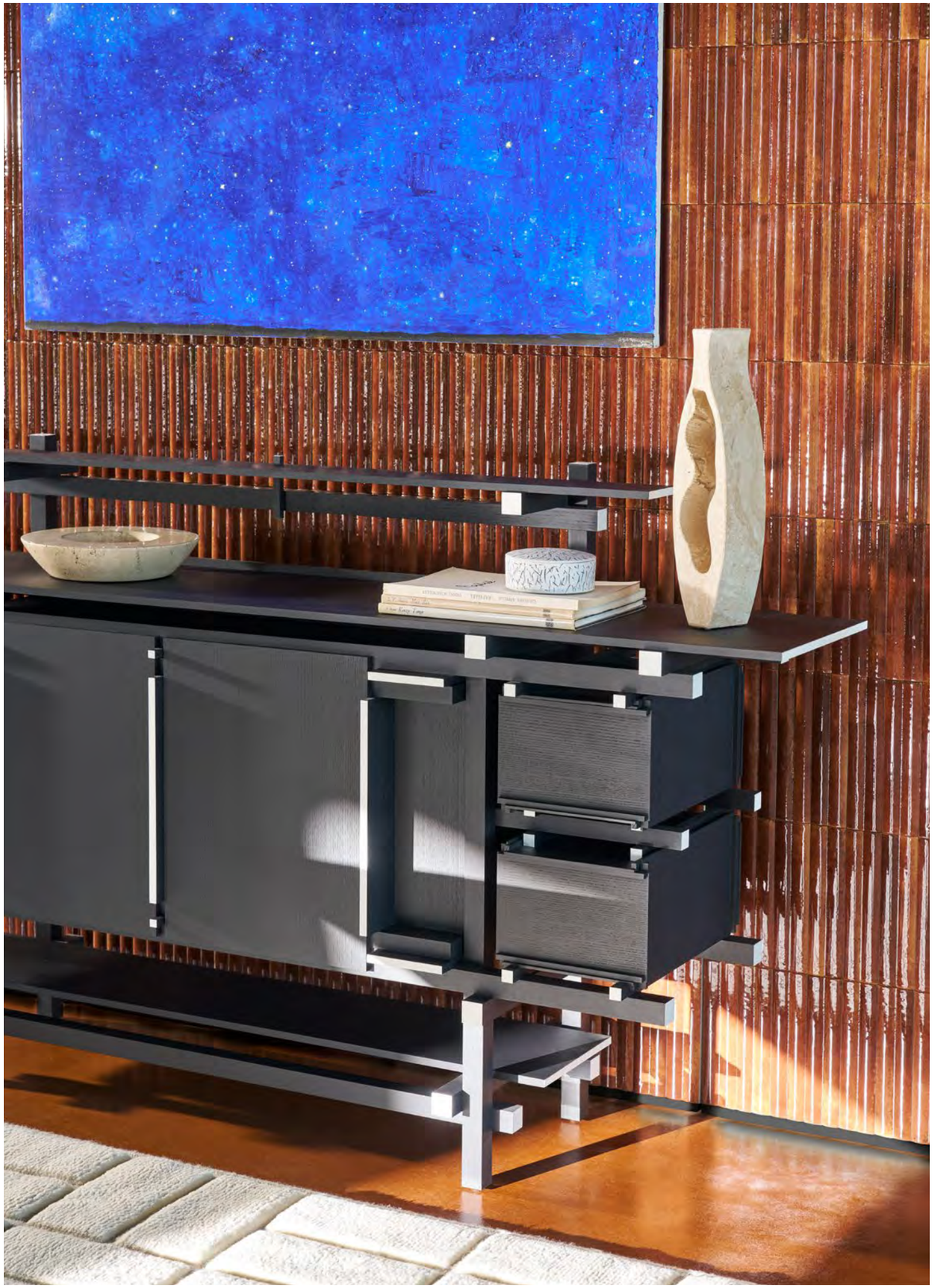

COVER
ELLING BUFFET cabinet, black stained oak. SAHARA GRID rug. Lari, Karakter.

PREVIOUS PAGE
ELLING BUFFET cabinet, black stained oak. MONCLOUD armchair strucutre Nero LO514 – Lookbold bianco lana 13L453. Tabouret NANTES REZÉ. Floorlamp EITIE.

LEFT
ELLING BUFFET cabinet, black stained oak.

ELLING BUFFET

Cassina iMaestri Collection

Designed by **Gerrit Thomas Rietveld,** 1919 Produced **Cassina,** 2019



Represents, with the Red and Blue, the essence of the new spatial concept of neoplasticism. A key benchmark in the establishment of the Modern style, this sideboard, designed in 1919, was originally used in the model home designed by J.P Oud for Spargen, Rotterdam, and in various interior design projects, including the project for P.J Elling. The original model was destroyed in a fire and was only rebuilt under the supervision of the designer in 1951 for an exhibition at the Stedelijk Museum in Amsterdam. Cassina produced this storage unit for the first time in its historic carpentry in Meda, in collaboration with the designer's heirs. The pure lines of the structure create a grid based on a structural core to which surfaces, drawers and storage units are added. The model is influenced by F.L. Wright and the Anglo-Japanese art of E.W. Godwin, particularly as regards the accentuated horizontal surfaces, which are offset by the vertical supports which form a grid from which the storage compartments are hung. The supporting grid, virtually continuous, has contrasting sections of slats that exalt their dynamism towards the exterior.

IT Rappresenta, con la Red and Blue, l'essenza della nuova spazialità del neoplasticismo. Riferimento fondamentale per l'affermazione del Moderno, questa credenza, progettata nel 1919, fu inizialmente utilizzata nell'alloggio modello progettato da J.P Oud per Spargen, Rotterdam e in vari progetti di interni, tra i quali quello per P.J Elling. Il modello originale andò distrutto in un incendio e fu ricostruito sotto la supervisione dell'autore nel 1951, per una mostra presso lo Stedelijk Museum ad Amsterdam. Cassina ha messo in produzione questo contenitore presso la sua storica falegnameria a Meda, in collaborazione con gli eredi. La purezza delle linee della struttura, dà origine a un reticolo fondato sul nodo strutturale, sul quale si innestano piani, cassetti e contenitori. Il modello risente dell'influenze di F.L. Wright e dall'arte anglo-giapponese di E.W. Godwin, soprattutto per l'orizzontalità accentuata dei piani, controbilanciata dai sostegni verticali a formare una gabbia a cui sono sospesi gli elementi di contenimento. La griglia di sostegno, virtualmente continua, ha le sezioni dei listelli a contrasto per esaltarne la forza dinamica verso l'esterno.

DE Diese Anrichte stellt zusammen mit der Red and Blue die Essenz der neuen Räumlichkeit des Neoplastizismus dar. Als wesentliches Bezugsmodell für die Bestätigung der Moderne wurde die im Jahre 1919 entworfene Anrichte anfänglich in der Modellwohnung verwendet, die J.P. Oud für das Rotterdamer Stadtviertel Spangen gestaltet hatte, sowie in zahlreichen Innenarchitekturprojekten, darunter in dem für P.J. Elling. Das Originalmodell wurde bei einem Brand zerstört und unter der Aufsicht des Autors 1951 für eine Ausstellung im Stedelijk Museum in Amsterdam erneut gebaut. Cassina hat dieses Schrankmöbelstück in Zusammenarbeit mit den Erben bei der historischen Cassina-Tischlerei in Meda in Produktion genommen. Die Reinheit der Linien ruft ein Zusammenspiel ins Leben, das auf einem strukturellen Knotenpunkt beruht, in den sich Flächen, Schubladen und Behälter einfügen. Das Modell wird durch die Einflüsse von F.L. Wright und der anglo-japanischen Kunst von E.W. Godwin geprägt, vor allem was die betonte Horizontalität der Flächen anbelangt. Diese wird durch die vertikalen Stützen ausgeglichen, die eine Art Käfig bilden, an dem die Behälterelemente angehängt sind. Das virtuell kontinuierliche Stützraster hat Leisten mit Kontrastprofil, um ihre dynamische Kraft nach außen zu unterstreichen.

FR Il représente, avec le Red and Blue, l'essence de la nouvelle spatialité du néoplasticisme. Ce buffet, un point de repère fondamental pour l'affirmation de l'Art moderne, a été conçu en 1919 et d'abord utilisé dans le logement modèle créé par J.P. Oud pour Spangen, Rotterdam, et dans différents projets d'intérieurs, dont celui pour P.J. Elling.
Le modèle original a été détruit dans un incendie et reconstruit sous la supervision de l'auteur en 1951, pour une exposition au Musée Stedelijk d'Amsterdam. Cassina a mis ce buffet en production dans sa menuiserie historique de Meda, en collaboration avec les héritiers. La pureté des lignes de la structure donne naissance à un réseau basé sur le noyau structurel, sur lequel sont insérés des étagères, des tiroirs et des caissons. Le modèle est influencé par F.L. Wright et par l'art anglo-japonais d'E.W. Godwin, surtout pour l'horizontalité accentuée des tablettes, contrebalancée par les supports verticaux pour former une cage où sont suspendus les éléments de rangement. La grille de support, pratiquement continue, a les sections des lattes en contraste, pour souligner leur force dynamique vers l'extérieur.

EN Structure

· In solid wood available in the finishes shown on the price list.
Storage compartment and shelves
· Panels in beech plywood veneered in ash, in the finishes shown on the price list
Drawers
· Perimeter panels and bottom in beech plywood veneered in ash; Decorative slats in solid wood.
Doors
· In solid wood and panels in beech plywood veneered in ash, in the finishes shown on the price list.
Feet
· Black plastic slides.

The sideboard is assembled exclusively through the use of a system of wood dowel joints.

IT Struttura

· In legno massello disponibile nelle finiture indicate a listino.
Vano contenitore e ripiani
·Pannellature in multistrato di faggio impiallacciate in frassino, nelle finiture indicate a listino
Cassetti
· Pannelli perimetrali e fondo in multistrato di faggio impiallacciato in frassino;
Listelli decorativi in legno massello.
Ante
· In legno massello e pannellature in multistrato di faggio impiallacciate in frassino nelle finiture indicate a listino.
Piedino
· Scivolo in materiale plastico di colore nero.

La credenza è assemblata esclusivamente attraverso un sistema di giunti e spinature di legno.

DE Gestell

· Aus Massivholz in den Oberflächen nach Preisliste.
Schrankelemente und Regale
· Paneele aus Buchensperrholz mit Eschenfurnier, in den Oberflächen nach Preisliste.
Schubladen
· Seitliche Paneele und Boden Buchensperrholz mit Eschenfurnier, in den Oberflächen nach Preisliste.
Dekorleisten aus Massivholz.
Türen
· Aus Massivholz mit Paneelen aus Buchensperrholz mit Eschenfurnier, in den Oberflächen nach Preisliste.
Gleiter
· Gleiter aus schwarzem Kunststoff.

Das Sideboard wird ausschließlich mit einem System aus Holzverbindungen und Holzdübeln zusammengesetzt."

FR Structure

· En bois massif disponible dans les finitions figurant dans la liste des produits.
Compartiment de rangement et étagères
· Panneaux en multiplis de hêtre plaqué frêne, dans les finitions figurant dans la liste des produits.
Tiroirs
· Côtés, dos et fond en multiplis de hêtre plaqué frêne ;
Tasseaux décoratifs en bois massif.
Portes
· En bois massif et panneaux en multiplis de hêtre plaqué frêne dans les finitions figurant dans la liste des produits.
Embouts de pieds
· Patins glisseurs en plastique noir.

Le buffet est assemblé exclusivement selon un système de jointures et de tourillonnages.



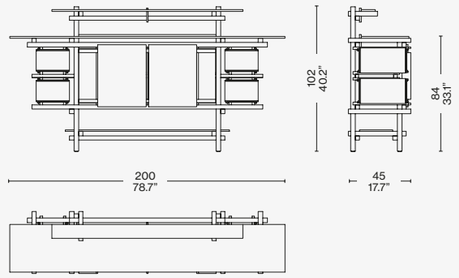

Identifying marks and production numbers

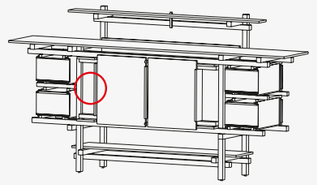

Cassina N°.....

Scan the QR code to access all product information on the Cassina website.

TOTAL LOOK SUGGESTIONS

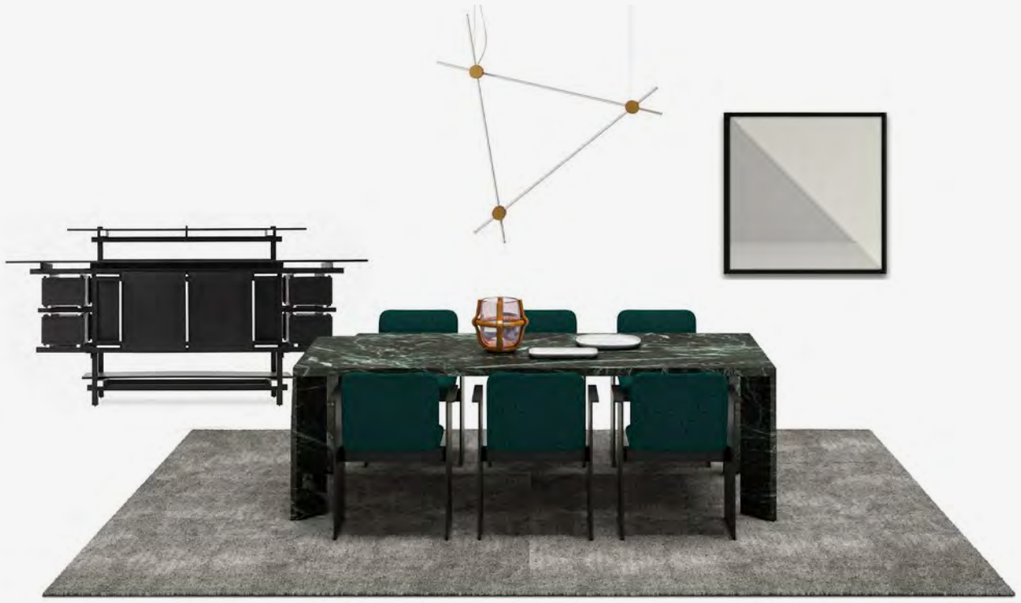

ORDINAL
verde alpi marble base and top

FLUTZ
luxor (L) smeraldo, mat anthracite painted aluminium structure

ATACAMA 3
antracite

EITIE TRIANGLE VERTICAL
aluminium gold-red

ELLING BUFFET
black ash











Cassina



GHOST BOX

Designed by **Mikal Harrsen,** 2023







COVER
Container Unit GHOST BOX, matt lacquered, Crema LO 543. Rug TAPIS LA MAIN OUVERTE.

PREVIOUS PAGE
Storage cabinet GHOST BOX, mat lacquered crema LO 542, top coffee glass. LONGPLANE table, oak stained black base. PRINCIPI chair, ashwood stained, Look 13L015.

TOP
Storage cabinet GHOST BOX, mat lacquered polvere LO 542, top Carnico Grey.

LEFT
GHOST BOX storage cabinet, glossy lacquered LP 305.

GHOST BOX

Designed by **Mikal Harrsen,** 2023

A sophisticated aesthetic and versatile design distinguish the collection of container units by Mikal Harrsen. Ghost Box builds upon and enhances the design of the Ghost Wall system with drawer modules that are the perfect complement. The slender bevelled upper edge creates a container tray with an inset top available in several types of finishes, from marble to mirrored or back-lacquered glass. Thanks to its ingenious design, Ghost Box seems to float above the floor, accentuating even more its minimalist lines. The containers accentuate their versatility, lending themselves to the most varied uses, not only when paired with the Ghost Wall but also individually, placed side-by-side or at the centre of a room. Ghost Box is available with various types of container units and sideboards, and accessorised drawers in a variety of configurations to better organize one's space. Also available are dividers, in black-stained wood and black aluminium, to separate flatware and other accessories in the dining area. The sideboard has a roomy lower drawer that can be equipped with other adjustable dividers for orderly organization of flatware.



Container Units

IT Un'estetica raffinata e un design versatile caratterizzano la collezione di contenitori firmata da Mikal Harrsen. Ghost Box sviluppa ed esalta il design del sistema Ghost Wall composto da moduli a cassetto, che completa idealmente: il sottile bordo superiore smussato crea una vasca contenitiva con un piano incastonato sulla parte superiore proposto in diverse finiture, dal marmo al vetro specchiante o retro laccato. Grazie alla sua progettualità ingegnosa, l'oggetto sembra sollevato dal pavimento accentuando maggiormente la sua forma essenziale. I contenitori pongono l'accento sulla trasversalità, prestandosi agli usi più diversi, non solo in abbinamento a Ghost Wall, ma anche singolarmente, affiancati uno accanto all'altro o posizionati al centro della stanza. Ghost Box si declina in varie tipologie di mobili contenitori e di madie, proposti con varie configurazioni di cassetti accessoriati per organizzare al meglio lo spazio. Sono disponibili anche divisori in legno tinto nero e alluminio nero per suddividere e disporre comodamente posate, utensili e altri accessori nell'area dining. La madia offre uno spazioso cassetto inferiore che può essere dotato di altri divisori regolabili per ospitare le stoviglie in modo ordinato.

DE Eine elegante Ästhetik und ein vielseitiges Design zeichnen die Schrankmöbelkollektion von Mikal Harrsen aus. Ghost Box entwickelt und unterstreicht das Design des Systems Ghost Wall und umfasst zwei Schubladenelemente, die sich ideal ergänzen. Die schmale, abgeschrägte obere Kante bildet eine Vertiefung mit einer eingesetzten Abdeckplatte, die in verschiedenen Oberflächen erhältlich ist, von Marmor bis Spiegelglas oder Glas mit lackierter Rückseite. Dank des genialen Entwurfs scheint das Sideboard über dem Boden zu schweben, wodurch seine minimalistische Form noch zusätzlich unterstrichen wird. Die Schrankmöbel setzen den Schwerpunkt auf Vielseitigkeit und bieten sich für die unterschiedlichsten Verwendungszwecke an, nicht nur in Kombination mit Ghost Wall, sondern auch als einzelnes Möbelstück, in Kombination nebeneinander oder aber freistehend in der Mitte des Raums. Ghost Box umfasst verschiedene Schrankmöbel und Sideboards, die in verschiedenen Konfigurationen mit ausgestatteten Schubladen erhältlich sind, um den Raum besser zu organisieren. Es sind auch Trennelemente aus schwarz gebeiztem Holz oder schwarzem Aluminium erhältlich, um die Schubladen zu unterteilen, sodass sich Besteck, Utensilien und andere Gegenstände praktisch im Dining-Bereich unterbringen lassen. Das Sideboard bietet eine geräumige untere Schublade, die mit weiteren verstellbaren Trennelemente ausgestattet werden kann, um das Geschirr ordentlich zu verstauen.

FR Une esthétique raffinée et un design polyvalent caractérisent la collection de meubles de rangement signée Mikal Harrsen. Ghost Box développe et renforce le design du système Ghost Wall composé de modules à tiroirs, qu'il complète de manière idéale : le bord supérieur biseauté et mince crée un bac de rangement avec un dessus encastré disponible en différentes finitions, allant du marbre au verre miroir ou rétro-laqué. Grâce à sa conception ingénieuse, l'objet semble surélevé par rapport au sol, ce qui accentue sa forme minimaliste. Les rangements mettent l'accent sur la transversalité et se prêtent à des usages très divers, non seulement en combinaison avec Ghost Wall, mais aussi individuellement, placés côte à côte ou positionnés au milieu de la pièce. Ghost Box se décline en différents types de meubles de rangement et de buffets, proposant diverses configurations de tiroirs équipés pour une organisation optimale de l'espace. Des séparateurs en bois teinté noir et en aluminium noir sont également disponibles pour diviser et ranger facilement les couverts, les ustensiles et les autres accessoires dans l'espace-repas. Le buffet dispose d'un tiroir inférieur spacieux qui peut être muni d'autres séparateurs réglables afin de contenir la vaisselle de manière ordonnée.

EN Materials

· Container: wood, matt-lacquered in the fishes indicated in the price list.
· Drawer interior in anthracite laminate.
· Container tops in brick red- or coffee-coloured mirrored glass; dove grey back-lacquered; Carrara, Carnico grey, Calacatta, Marquina black, Alpi green or Levanto red marble.

IT Materiali

· Contenitore in legno laccato opaco nelle finiture indicate a listino
· Interno dei cassetti in laminato antracite.
· Piano contenitori in vetro specchio color mattone o caffè, retro laccato tortora, marmo di Carrara, grigio Carnico, Calacatta, nero Marquinia, verde Alpi, rosso Levanto.

DE Materialien

· Korpus aus Holz mit matter Lackierung in den Finishlösungen laut Preisliste
· Innenseiten der Schubladen aus Laminat in der Farbe Anthrazit.
· Abdeckplatte Sideboard aus Spiegelglas in der Farbe Ziegelrot oder Kaffee, Glas mit lackierter Rückseite in Taupe, oder aus Carrara Marmor, Grigio Carnico Marmor, Calacatta Marmor, Nero Marquinia Marmor, Verde Alpi Marmor oder Rosso Levanto Marmor.

FR Matériaux

· Caisson en bois laqué mat couleur dans les finitions indiquées sur la liste.
· Intérieur des tiroirs en stratifié couleur anthracite.
· Dessus des caissons en verre miroir couleur brique ou café ; rétro-laqué couleur tourterelle ; marbre Bianco Carrara, Grigio Carnico, Calacatta, Nero Marquina, Verde Alpi, Rosso Levanto.

373 24 01

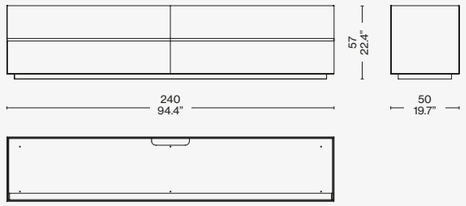

373 24 02

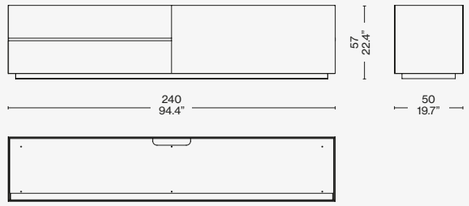

373 27 01

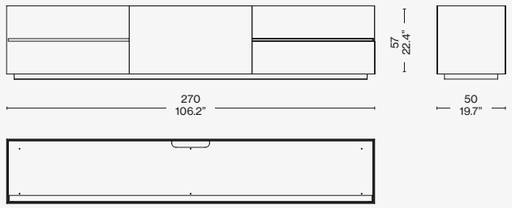

373 27 02

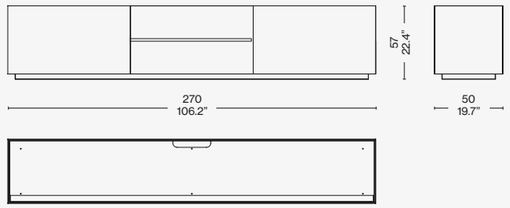

373 12 01

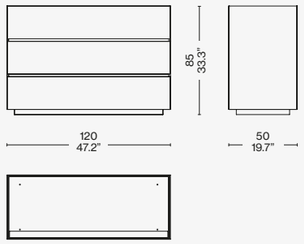

373 12 02

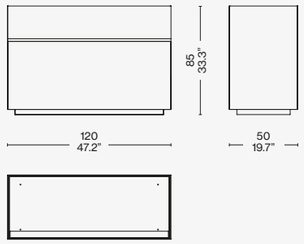

373 12 1A

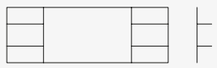

373 24 V_/M_

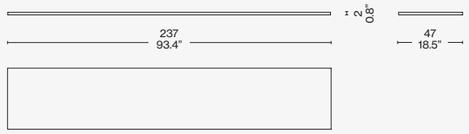

373 12 V_/M_

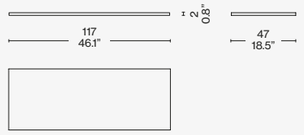

373 12 2A

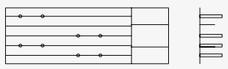

373 27 V_/M_

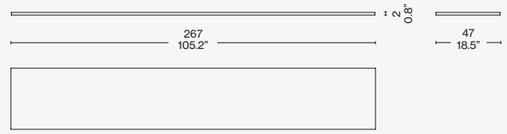

373 62 M_

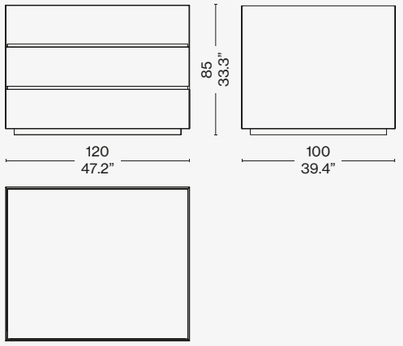

373 61 M_

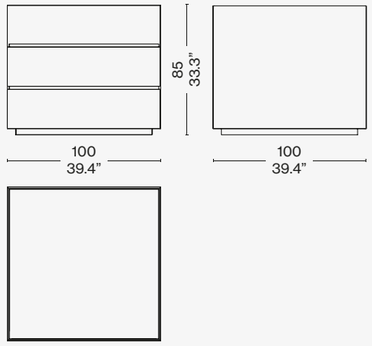

373 62 V_

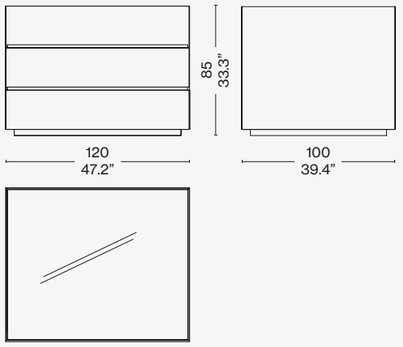

373 61 V_

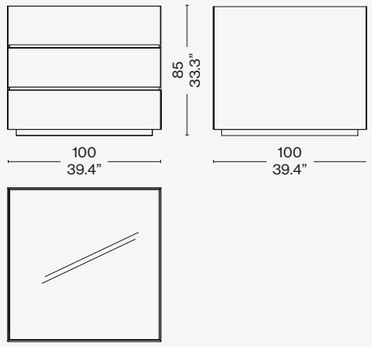

373 6_ 10

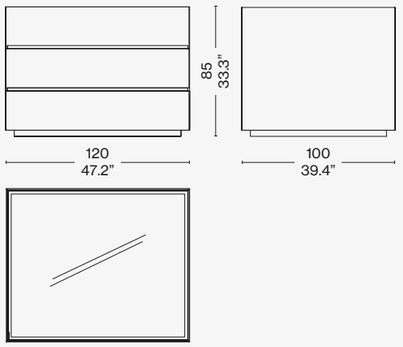

373 6_ 12

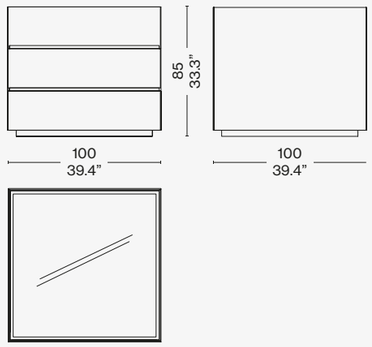

Scan the QR code to access all product information on the Cassina website.

TOTAL LOOK SUGGESTIONS



BOBOLI
dark gold base matt calacatta marble top

TULU
dark gold base ortigia (L) prugna

SAHARA
grigio ghiaccio

BOLLICOSA
fumé glass

GHOST BOX
rosso amaranto

TOTAL LOOK SUGGESTIONS



8
natural leather, antracite matt base

CUSHIONS
loira (L): champagne, bianco

UTRECHT
luxor (L) beige

MEXIQUE
gunmetal legs + am. walnut top, red glossy lacquered top

GHOST BOX
comfort

AWKWARD LIGHT
aluminium and steel with black powder coating

ARAL
rosa antico

9
carrara marble top and base

SOFT CORNER
lima (L) antracite











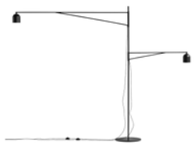









TOTAL LOOK SUGGESTIONS



LONGPLANE
burgundy oak base, carrara marble top

HOLA
luxor (L) beige

SAHARA OVAL
grigio ghiaccio

EITIE LINE
aluminium gold-red

RIFLESSO
black wood inside, mahogany wood outside










LA MAISON DE VERRE
INTERNI ZEN
CHARLOTTE PERRIAND
This Will Be The Place



COVER
RONDOS cabinet, american walnut.
DEADLINE mirror.
COLOURDISC, vase.
DOMO FLOOR lamp, Karakter.

PREVIOUS PAGE
RONDOS cabinet, natural oak.
KANGAROO armchair, natural oak.
SENGU COFFEE TABLE, natural oak,
top in Levanto marble and extra-clear
glass. SAHARA GRID rug.

LEFT
RONDOS cabinet, natural oak.
DUDET small armchair, Look
13L010. Accessories COLLECTION
CHANDIGARH. IN TOUCH rug,
verde acqua.

RONDOS

Designed by **Patricia Urquiola**, 2020

Designed by Patricia Urquiola, Rondos is a design chest of drawers with soft, rounded contours that curve gracefully around the sides, lending an informal and very inviting air to the living room and the bedroom. Available in two sizes for the nighttime zone, with several drawer configurations, and in two sizes for daytime living areas, with drawers or open-front. This wood cabinet comes with several top finish options, from wood for the structure to marble and push to open drawers.



IT Disegnata da Patricia Urquiola, Rondos è una cassettiera di design dalle linee morbide e tondeggianti, che curvano armoniosamente sui lati per regalare una nota casual e accogliente sia al living sia alla zona notte. Disponibile in due misure per la zona notte, con diverse configurazioni di cassettoni, e in due misure per la zona living, a giorno o con cassetti. Questo contenitore in legno può avere il top in diverse finiture, dalle essenze del legno della struttura al marmo, e apertura push & pull.

DE Das von Patricia Urquiola entworfene Designer-Sideboard Rondos ist durch weiche und runde Linien charakterisiert, die an den Seiten harmonisch abgerundet sind und sowohl dem Wohnbereich als auch dem Schlafbereich eine legere und behagliche Note verleihen. Erhältlich in zwei Größen für den Schlafbereich, mit verschiedenen Konfigurationen der Schubladen, und in zwei Größen für den Wohnbereich, offen oder mit Schubladen. Dieser Holzschrank ist mit Abdeckplatte in verschiedenen Oberflächen, von verschiedenen Holzarten bis Marmor, und mit Push & Pull Öffnungsmechanismus erhältlich.

FR La commode design Rondos, conçue par Patricia Urquiola, affiche des lignes douces et arrondies qui se courbent harmonieusement sur les côtés pour apporter une note décontractée et accueillante au séjour et à l'espace nuit. Disponible en deux tailles, avec différentes configurations de tiroirs pour l'espace nuit et en deux tailles, avec des tiroirs ou avec compartiment ouvert pour le séjour. Ce meuble de rangement en bois peut présenter un dessus en différentes finitions, des essences de bois de la structure au marbre, et une ouverture push & pull.

EN Structure and drawers

· Veneered plywood birch in the finishes indicated in the price list.
· Black coated steel.
Internal shelves
· MDF veneered or lacquered in the finishes indicated in the price list.
Top
· Veneered plywood birch or marble, in the finishes indicated in the price list.
Feet
· Black plastic material.

IT Struttura e cassetti

· Multistrato curvato di betulla impiallacciato nelle finiture indicate a listino.
· Acciaio verniciato nero.
Ripiani interni
· MDF laccato o impiallacciato nelle finiture indicate a listino.
Top
· Multistrato di betulla impiallacciato o marmo, nelle finiture indicate a listino.
Piedini
· In materiale plastico di colore nero.

DE Struktur und Schubladen

· Gebogene Multischicht-Birke mit den Finishlösungen laut Preisliste.
· Schwarz lackierter Stahl.
Innenflächen
· MDF, lackiert oder furniert mit den Finishlösungen laut Preisliste.
Top
· Furnierte Multischicht-Birke oder Marmor mit den Finishlösungen laut Preisliste.
Füßchen
· Aus schwarzem Kunststoffmaterial.

FR Structure et tiroirs

· Multiplis cintré de bouleau plaqué dans les finitions indiquées sur la liste.
· Acier verni noir.
Plateaux internes
· MDF laqué ou plaqué dans les finitions indiquées sur la liste.
Plateau
· Multiplis de bouleau plaqué ou marbre, dans les finitions indiquées sur la liste.
Pieds
· En plastique de couleur noire.

558 01

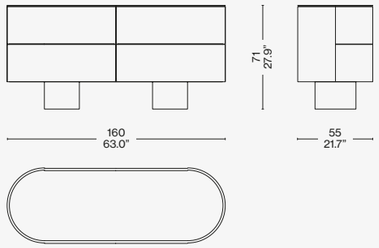

558 02

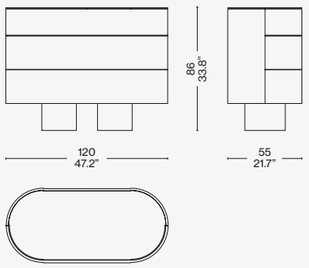

558 05

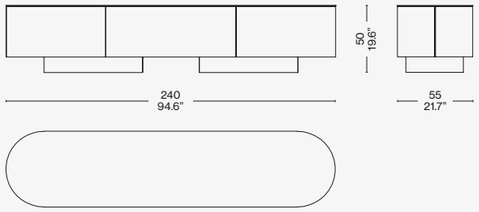

558 06

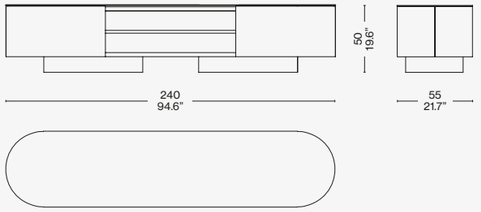

Scan the QR code to access all product information
on the Cassina website.



BOWY SOFA
ortigia (L) cactus

CUSHIONS
ortigia (L): cactus, amande, argent

UTRECHT
lincoln (L) zafferano

RONDOS
natural oak

ACCORDO
lacquer black

BOLLICOSA
black structure marbled glass

ARAL
naturale

SOFT CORNER
ortigia (L) cenere












SENGU BOLD
eremo (E) beige

CUSHIONS
eremo (E): beige, petrolio mosaic frame calabrone

KANGAROO
natural oak + canna india

ACCORDO
marron

RONDOS
natural oak + grigio carnico top

POLYSHAPE
blue

SAHARA GRID
grigio argilla

SOFT CORNER
lincoln (L) zafferano

TABOURET
natural oak and black oak structure











Cassina



HAYAMA

Designed by **Patricia Urquiola,** 2019-2023


DAVID LACHAPELLE
GABO
BIG SHOTS





COVER AND PREVIOUS PAGE
HAYAMA cabinet, glossy lacquered LP 303 SARPI table, metal base, float glass top. FLUTZ chairs, brushed lacquared aluminium verde – Lincoln 13L584. SAHARA GRID rug. IMPRONTA vase, enamelled ceramic red and white.

TOP
HAYAMA cabinet, glossy lacquered LP 306. EDISON table, black steel structure. 7 FAUTEUIL TOURNANT, DURABLE chairs, leather 13Y253. BOLLICOSA lamp. ATACAMA rug, carta da zucchero.

LEFT
HAYAMA cabinet, glossy lacquered LP 306. LC14 - LC14 TABOURET CABANON, ROQUEBRUNE-CAP-MARTIN 1952 stool. ATACAMA rug, carta da zucchero.



LEFT
HAYAMA cabinet, glossy lacquered
LP 303.

HAYAMA

Designed by **Patricia Urquiola**, 2019-2023



With her unmistakable design signature, what Patricia Urquiola creates is an invitation to travel, in the form of furniture – through the Hayama collection, made up of a cabinet, high cupboard, high bar sideboard, and console – all inspired by the traditional Japanese Haori jacket worn over a kimono. These elegant lacquered pieces of furniture are characterised by the finely crafted oblique legs, which meet the ancient art of lacquer finish, terrain upon which the Meda artisans thrive. The cabinet, in particular, stands on oblique legs in elegant contrast to its horizontal lines, becoming the distinctive trait of a minimalist shape. The bar elicits a striking visual effect that lends depth to any space through a mirror that, on three sides, frames a shelf in extra-clear glass, while the lower part, made up of two centre drawers and two side compartments, is illuminated by LED lights. Hayama is also a hutch and a console envisioned for an entryway or foyer. The collection is available in a version with canneté doors or with smooth finish, to highlight even more the geometric contrast between the horizontal lines and the verticality of the front.

IT È un invito al viaggio in forma di arredo, quello che Patricia Urquiola realizza con il suo tratto inconfondibile attraverso la collezione Hayama, composta da un mobile contenitore, un mobile bar, una madia e una consolle, e ispirata alla giacca tradizionale giapponese Haori, che si indossa sopra il kimono. Questi raffinati mobili laccati spiccano per la struttura emblematica dalle gambe oblique che incontra l'arte antica della laccatura, terreno d'elezione per le maestranze di Meda. Il mobile contenitore, in particolare, si erge su gambe oblique che si contrappongono all'orizzontalità della parte superiore, divenendo tratto distintivo di una forma essenziale. Il mobile bar genera un suggestivo effetto visivo che dà profondità allo spazio attraverso uno specchio che incornicia su tre lati una mensola in vetro extra-chiaro, mentre la parte inferiore, composta da due cassetti centrali e due vani laterali, è illuminata da LED. Hayama è anche una madia e una consolle pensata per la zona d'ingresso. La collezione è disponibile nella lavorazione con effetto canneté per le ante o nella finitura liscia, per mettere ancora più in risalto il contrasto geometrico tra le linee inclinate e la verticalità della facciata.

DE Das, was Patricia Urquiola mit ihrer unverwechselbaren Handschrift mit der Kollektion Hayama geschaffen hat, ist eine Einladung zu einer Reise in Form eines Möbelstücks. Die Kollektion umfasst einen Schrank, einen Barschrank, ein Sideboard und einen Konsolentisch und inspiriert sich an der traditionellen japanischen Jacke Haori, die über dem Kimono getragen wird. Diese exklusiven lackierten Möbel fallen durch den emblematischen Korpus mit schrägen Beinen auf, der auf die antike japanische Lackkunst trifft, in der die Möbeltischler in Meda brillieren. Der Schrank steht auf schrägen Beinen, die einen Gegensatz zur Horizontalität des Korpus bilden und zum Erkennungsmerkmal einer essentiellen Form werden. Mit einem Spiegel, der ein Regal aus extraweißem Glas auf drei Seiten einrahmt, schafft der Barschrank einen eindrucksvollen optischen Effekt, der dem Raum Tiefe verleiht. Der untere Teil des Schranks besteht aus zwei zentralen Schubladen und zwei seitlichen Fächern und wird von einer LED-Leuchte beleuchtet. Hayama gibt es auch als Sideboard und als Konsolentisch für den Eingangsbereich. Die Kollektion ist mit Verarbeitung der Türen mit Canneté-Effekt oder mit glatter Oberfläche erhältlich, die den geometrischen Kontrast zwischen den schrägen Linien und der Vertikalität der Front noch zusätzlich unterstreicht.

FR C'est une invitation au voyage sous forme de meuble que Patricia Urquiola réalise de sa griffe inimitable à travers la collection Hayama, composée d'un meuble de rangement, d'un meuble bar, d'un buffet et d'une console, et inspirée du Haori, la veste traditionnelle japonaise qui se porte par-dessus le kimono. Ces meubles laqués raffinés se distinguent par leur structure emblématique aux pieds obliques qui rencontre l'art ancestral de la laque, terrain de prédilection des artisans de Meda. Le meuble de rangement, notamment, repose sur des pieds obliques qui contrastent avec l'horizontalité de la partie supérieure, devenant ainsi le trait distinctif de cette forme épurée. Le meuble bar produit un effet visuel saisissant qui donne de la profondeur à l'espace grâce à un miroir qui encadre une étagère en verre extra-clair sur trois côtés, tandis que la partie inférieure, composée de deux tiroirs au milieu et de deux compartiments latéraux, est quant à elle éclairée par des LED. Hayama est également un buffet et une console conçue pour l'entrée. La collection est disponible avec un effet cannelé pour les portes ou en finition lisse, pour mettre davantage en évidence le contraste géométrique entre les lignes inclinées et la verticalité de la façade.

EN Structure

· in wood fibre (MDF) with glossy lacquered polyester base, smooth effect or canneté, in the colours shown on the price list.
Shelves:
· In extra-clear glass (bar) or glossy lacquer (bar and hutch).
Interior sides:
· In mirror (bar) and glossy lacquer (bar, console and hutch).
LED light (bar and hutch)."

IT Struttura

· Fibra di legno (MDF) con base poliestere laccato lucido, con effetto liscio o canneté, nei colori indicati a listino. Ripiani
· Vetro extra chiaro (mobile bar) o laccato lucido (mobile bar e madia).
Fianchi interni
· Specchio (mobile bar) e laccato lucido (mobile bar, consolle e madia).
Illuminazione a LED (mobile bar e madia).

DE Korpus

· aus Holzfaserplatte (MDF) mit Gestell aus Polyester, glänzend lackiert, mit glatter Oberfläche o der mit Canneté-Effekt, in den Farben nach Preisliste.
Einlegeböden:
· extraweißes Glas (Barschrank) oder glänzend lackiert (Barschrank und Sideboard).
Seitenwände innen:
· verspiegelt (Barschrank) oder glänzend lackiert (Barschrank, Konsolentisch und Sideboard).
LED-Leuchte (Barschrank und Sideboard).

FR Structure

· en panneaux de fibres de bois (MDF) avec base en polyester laqué brillant, avec effet lisse ou cannelé, dans les couleurs figurant dans la liste des produits.
Étagères :
· En verre extra-clair (meuble bar) ou laqué brillant (meuble bar et buffet)
Flancs intérieurs :
· En miroir (meuble bar) et laqué brillant (meuble bar, console et buffet).
Éclairage à LED (meuble bar et buffet).



555 01

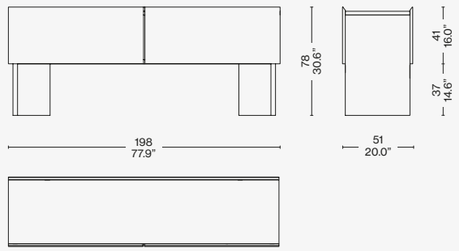

555 02/03

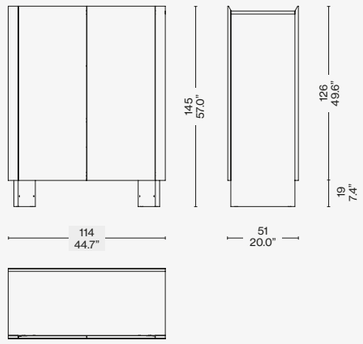

555 04

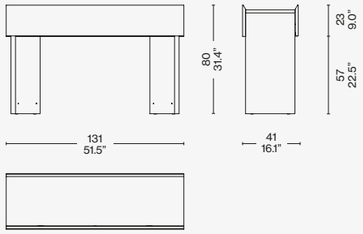

555 A1

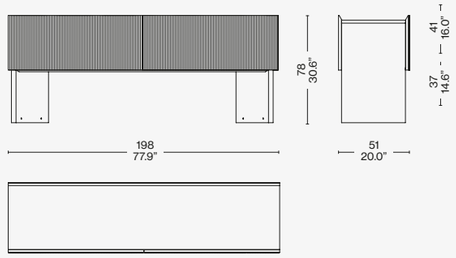

555 A2/A3

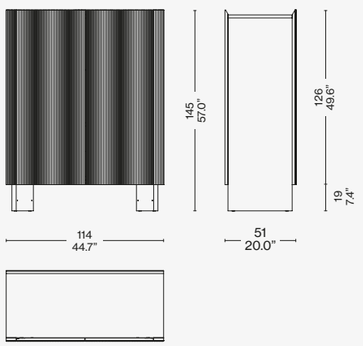

555 A4

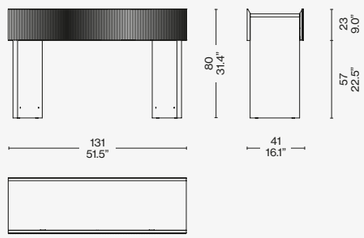

Scan the QR code to access all product information on the Cassina website.



MILOE
lipari (L) cenere

CAPITOL COMPLEX ARMCHAIR
ortigia (L) vino, black oak structure

RIO
black oak structure, paglia di vienna top

HAYAMA
rosso amaranto

EITIE FLOOR
aluminium structure + black and silver

ATACAMA 3
antracite

9
tulip antracite, grigio carnico

SOFT CORNER
lincoln (L) cenere

GIBBOUS
bent extra-clear glass













MILOE
lipari (L) cenere

CUSHIONS
lipari (L): cenere, panna

2 FAUTEUIL GRAND CONFORT
leather X marrone

MEX-HI TABLE
carrara marble top, walnut tray, chrome base

HAYAMA
verde salvia

ALOLA FLOOR
standard

ATACAMA 3
cenere

4 CHAISE LONGUE À RÉGLAGE CONTINU
chrome structure, leather cavallino










TOTAL LOOK SUGGESTIONS



9
marquina marble

DUDET SOFA
fox (F) verde menta

RIGADINO
verde

HELENA
black

HAYAMA
polvere cannettè lacquered











CONTAINER UNITS



20 CASIERS STANDARD P.E.N.
Le Corbusier, P. Jeanneret



20 CASIERS STANDARD, PIEDS COROLLE
Le Corbusier,
P. Jeanneret, C. Perriand



BRAMANTE
Kazuhide Takahama



BRAMANTE (2.1/3.1/4.1)
Kazuhide Takahama



DECO
Hiroyuki Tsugawa



ELLING BUFFET
Gerrit Thomas Rietveld



GHOST BOX
Mikal Harrsen



HAYAMA
Patricia Urquiola



RIFLESSO
Charlotte Perriand



VOLAGE EX-S
Philippe Starck



RONDOS
Patricia Urquiola

BOOKSHELVES

Cassina



FF.SPINE

Designed by **Formafantasma,** 2025







COVER
FF.SPINE bookshelf, hand-stained green ash.

PREVIUS PAGE
FF.SPINE bookshelf, hand-stained green ash. SENGU BOLD sofa, Look L020. ACCORDO low table, wooden low table mat black lacquered base, gloss black lacquered top. ARAL rug, rosa antico.

LEFT
FF.SPINE bookshelf, hand-stained green ash. WAX, STONE, LIGHT floor lamp. TABLE BASSE EN FORME LIBRE low table, lacquered LP306. MOKORO rug, fleece White, base Beige.

TOP
FF.SPINE bookshelf, hand-stained green ash. DUDET BOLD sofa, Falkland F178.
TABLE BASSE EN FORME LIBRE low table, lacquered LP306.
FLUID JOINERY - SIDE TABLE I low table, coloured blown glass Amber.
WAX, STONE, LIGHT floor lamp.
MOKORO rug, fleece White, base Beige.

FF.SPINE

Designed by **Formafantasma,** 2025

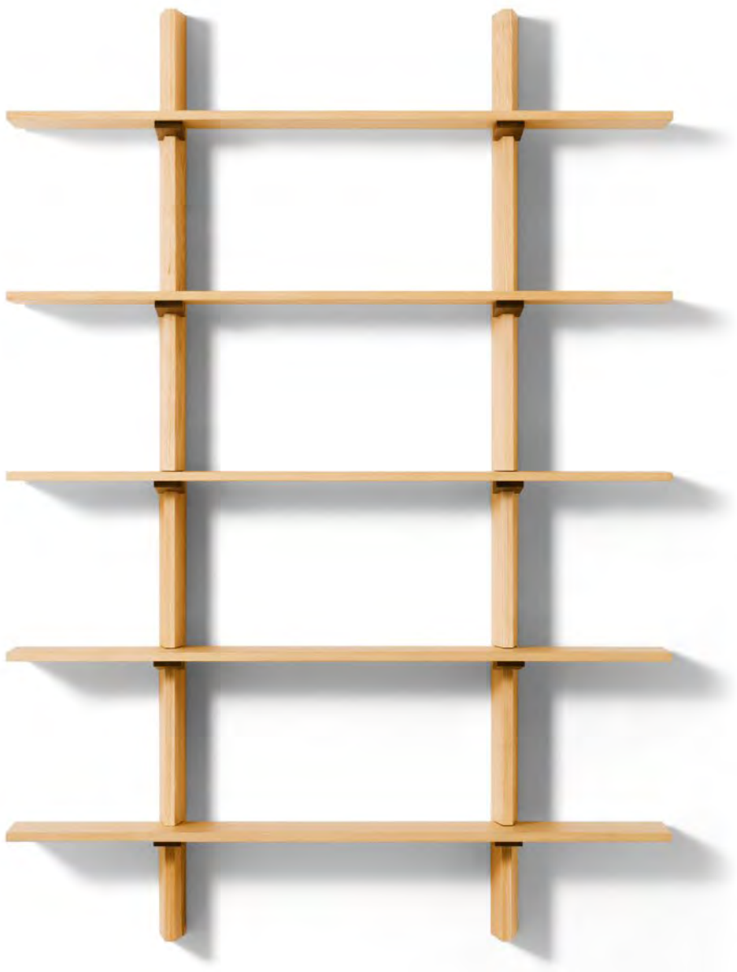

Bookshelves

Cassina produces the FF.Spine bookcase, originally designed by Formafantasma for the Galleria Giustini / Stagetti in Rome for the “1858” collection. It included furniture made solely from one of the 14 million evergreen trees destroyed by the Vaia storm in October 2018 devastating northern Italy’s Val di Fiemme forests; hence, the name “1858”, year of the tree’s birth. The designers’ commitment to using material recovered from the storm is now reinterpreted, creating a bookcase from blocks of solid wood with different veining and types of cut. Designed to make the best possible use of each individual part of the trunk, the modularity of the piece helps conserve precious natural resources. FF.Spine expresses the fusion of the minimalist aesthetics of the 20th century Maestri and the versatile formal slenderness of contemporary design, thanks to extremely linear construction combined with distinct geometric virtuosity. The system was designed to optimise flexibility of use. It allows for different configurations and a wide selection of finishes that enhance the unique features of the wood and portray the raw material in all its beauty.

IT Cassina mette in produzione la libreria FF.Spine, disegnata originariamente da Formafantasma per la Galleria Giustini / Stagetti di Roma per la collezione “1858”, che comprendeva arredi ricavati unicamente da uno dei quattordici milioni di abeti sradicati dalla tempesta Vaia che nell’ottobre del 2018 devastò la foresta della Val di Fiemme; da qui il nome “1858”, anno di nascita dell’albero. L’impegno dei designer per il recupero dei materiali viene ora reinterpretato, realizzando la libreria con blocchi di legno massello eterogenei nelle venature e nei tagli del legname, sfruttando al meglio ogni singola parte di un tronco grazie alla modularità, per preservare le preziose risorse naturali. FF.Spine esprime il connubio fra l’estetica minimalista dei maestri del XX secolo e la versatile snellezza formale del design contemporaneo grazie una costruzione estremamente lineare combinata a uno spiccato virtuosismo geometrico. Il sistema è stato concepito per permettere una buona flessibilità di utilizzo offrendo diverse configurazioni e una vasta scelta di finiture che esaltano la struttura del legno per raccontare la materia prima in tutta la sua bellezza.

DE Cassina nimmt die Produktion des Regals FF.Spine auf, das von Formafantasma ursprünglich für die Galleria Giustini/Stagetti in Rom für die Kollektion "1858" mit Möbelstücken entworfen wurde, die einzig und allein aus einer der vierzehnmillionen Tannen gefertigt worden waren, die der Sturm Vaia im Oktober 2018 entwurzelt hat, als er den Wald im Fleimstal verwüstete. Davon leitet sich der Name der Kollektion "1858" ab, der für das Geburtsjahr des Baums steht. Das Engagement der Designer für die Wiederverwertung der Materialien wird jetzt neu interpretiert mit einem Regal, das aus Massivholzplatten mit unterschiedlichen Maserungen und Zuschnitten gefertigt wird, um so dank seiner Modularität jeden einzelnen Teil des Baumstamms optimal auszunutzen und damit wertvolle natürliche Ressourcen zu schützen. FF.Spine steht für die Verbindung der minimalistischen Ästhetik der Maestri des 20. Jahrhunderts mit der vielseitigen förmlichen Schlankheit des modernen Design, die in der extrem linearen Konstruktion und der herausragenden geometrischen Virtuosität des Regals zum Ausdruck kommt. Das Regalsystem ist so konzipiert, dass es eine flexible Verwendung erlaubt, und bietet dazu verschiedene Konfigurationen und eine breite Auswahl an Oberflächen, die die Beschaffenheit des Holzes unterstreichen, um die ganze Schönheit dieses Materials zu zeigen.

FR Cassina met en production la bibliothèque FF.Spine, conçue à l'origine par Formafantasma pour la Galleria Giustini / Stagetti de Rome pour la collection « 1858 », qui comprenait des meubles fabriqués uniquement à partir de l'un des quatorze millions de sapins déracinés par la tempête Vaia qui a dévasté la forêt du Val di Fiemme en octobre 2018, d'où le nom « 1858 », l'année de naissance de l'arbre. L'engagement des designers pour la récupération des matériaux est désormais réinterprété avec une bibliothèque dont la modularité est réalisée avec des blocs de bois massif, hétérogènes dans leur veinage et leurs coupes, en exploitant au mieux chaque partie de la grume dans le but de préserver les précieuses ressources naturelles. FF.Spine exprime la combinaison de l'esthétique minimaliste des maitres du XXe siècle et de la sobriété formelle polyvalente du design contemporain grâce à une construction extrêmement linéaire alliée à une virtuosité géométrique remarquable. Le système a été conçu pour permettre une utilisation extrêmement flexible et offre différentes configurations ainsi qu'un large choix de finitions qui mettent en valeur la structure du bois et racontent l'histoire de la matière première dans toute sa beauté.

EN Materials

· Canaletto walnut or ash for uprights and shelves; solid wood support posts.
Finishes
· Natural finish/set of colours hand-applied using ragging technique/matte black lacquer.

IT Materiali

· Noce canaletto e frassino per montanti e ripiani; staffe di supporto in legno massello.
Colori
· Finitura naturale/set di colorazioni applicate manualmente per stracciatura/laccatura nera opaca.

DE Materialien

· Nussbaum Canaletto und Esche für die Pfosten und die Regalböden, Halterungen für die Regalböden aus Massivholz.
Oberflächen
· Natürliche Oberfläche, in Handarbeit mit dem Lappen aufgetragene Holzlasur in verschiedenen Farben, Lackierung in Mattschwarz.

FR Matériaux

· Noyer Canaletto et frêne pour les montants et les étagères ; supports en bois massif.
Finitions
· Finition naturelle / assortiment de couleurs appliquées au chiffon / laqué noir mat.



430

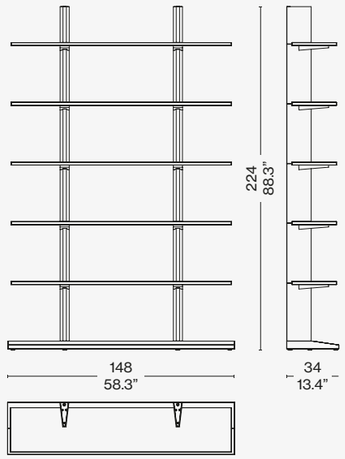

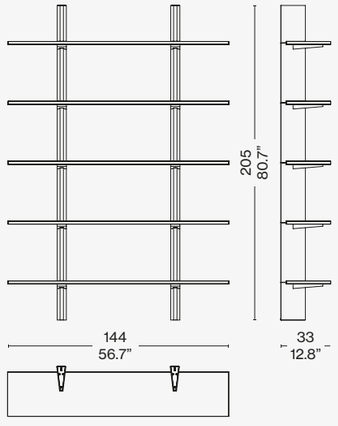

430

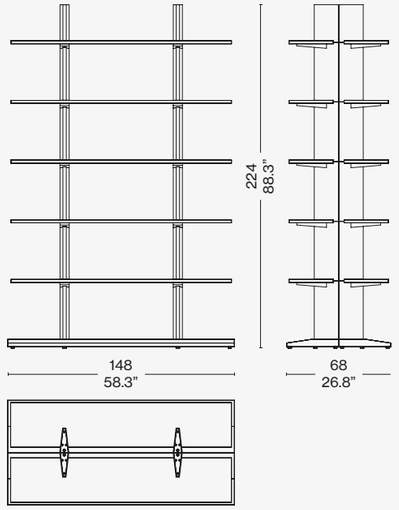

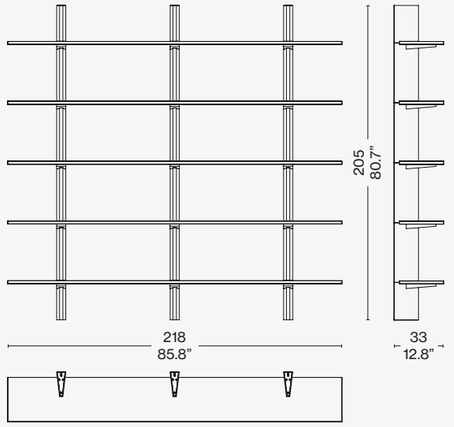

430

Scan the QR code to access all product information on the Cassina website.



MEX CUBE
lione (L) sabbia

3 FAUTEUIL GRAND CONFORT
lirico red velvet, red gloss structure

TABLE BASSE EN FORME LIBRE
rosso cina

FF. SPINE
walnut

IRIDE
polished aluminium

MOKORO
bianco

FLUID JOINERY
smoked

TOREI
calacatta marble

HOOPTICAL
mirror









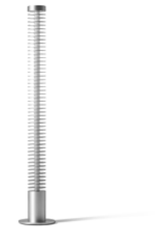

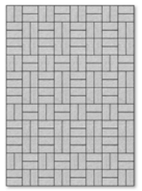









SENGU SOFA
ostuni (O) azzurro, black frame

CUSHIONS
ostuni (O) azzurro, falkland (F) ceruleo

SCARPA 925
losanna (L) vinaccia, black ash

TABLE BASSE EN FORME LIBRE
blu

FF. SPINE
red hand-stained ash

IRIDE
polished aluminium

MOKORO
melanzana

9
sahara noir marble, antracite frame











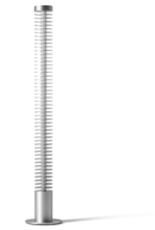

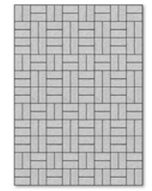



TOTAL LOOK SUGGESTIONS



DUDET BOLD
falkland (F) minerale

CUSHIONS
falkland (F) bianco, lookbold (L) coriandolo melange

SCARPA 925
lincoln (L) tabacco, natural ash structure

TABLE BASSE EN FORME LIBRE
blu notte

FF. SPINE
natural ash

IRIDE
polished aluminium

MOKORO
bianco

FLUID JOINERY
amber













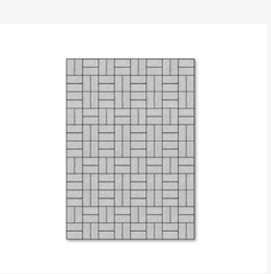





INFINITO

Designed by **Franco Albini,** 1956-57 Produced **Cassina,** 2008

COVER AND TOP
INFINITO bookcase, ashwood stained black. “8” sofa, Ortigia 13L656. LADY armchairs, brass colour base, Osaka 13O031. MEXIQUE low tables, mat black legs, american walnut solid wood, glossy laquered wood LP 332.

INFINITO

Cassina iMaestri Collection

Designed by **Franco Albini,** 1956-57 Produced **Cassina,** 2008



Bookshelves

An extremely flexible bookcase, with myriad modular options, suited to being against a wall or as a room partition. Franco Albini designed this piece between 1956 and 1957 using a solid wood frame, with several shelves, as well as storage units that can be fitted with standard or drop-down doors. Since 2008, applying industrial manufacturing processes, Cassina has launched a number of frame and component options that help to maximise the potential of this piece, to the infinite, as its name implies. Fully free-standing, Infinito can be used from either side, both as a bookcase or display unit for objects of various kinds. The verticals are floor-to-ceiling and height-adjustable, while the shelves and storage units can also be set at various heights. Infinito is available in natural or black-stain ashwood, or in american walnut.

IT Una libreria estremamente flessibile, combinabile all'infinito, collocabile a parete o al centro della stanza come elemento divisorio. Franco Albini la disegna tra il 1956 e il 1957 con una struttura definita da montanti in massello, mensole multiple e contenitori con ante battenti o a ribalta. A partire dal 2008, grazie alla produzione seriale delle diverse parti, Cassina introduce nel mercato innumerevoli e differenti soluzioni compositive in base alla scelta delle strutture e dei componenti. L'oggetto non richiede ancoraggi a parete ed è per questo utilizzabile su entrambe le facciate per ospitare libri o prestarsi ad altre soluzioni di contenimento. I montanti regolabili sono fissati a pressione fra il pavimento e il soffitto, mentre un sistema di forature permette di integrare mensole e contenitori di varie altezze. Il mobile è attualmente rieditato nelle finiture in frassino naturale, frassino tinto nero o noce canaletto.

DE Ein extrem flexibles Bücherregal, das bis ins Unendliche kombiniert werden kann. Zum Aufstellen an der Wand oder in der Zimmermitte als Trennelement. Franco Albini entwirft es zwischen 1956 und 1957 mit einer Struktur, die durch Pfosten aus Massivholz, mehrfachen Regalböden und Behältermöbeln mit Türen oder Klapptüren definiert wird. Dank der industriellen Fertigung der verschiedenen Teile führt Cassina ab 2008 zahlreiche unterschiedliche Lösungen auf dem Markt ein, die ausgehend von den gewählten Strukturen und Komponenten zusammengestellt werden. Das Objekt erfordert keine Wandmontage und kann daher auf beiden Seiten zur Unterbringung von Büchern verwendet werden oder bietet anderen Behälterlösungen Platz. Die verstellbaren Pfosten werden durch Druckwirkung zwischen Boden und Decke befestigt, während ein Bohrungssystem die Anbringung von Regalböden und Behältern mit unterschiedlichen Höhen erlaubt. Das Möbelstück wird derzeit mit Finish aus Esche Natur, Esche schwarz gefärbt und amerikanischer nußbaum neu herausgegeben.

FR Une bibliothèque extrêmement flexible, combinable à l'infini, qui peut être installée contre le mur ou au centre de la pièce pour former un élément de séparation. Franco Albini l'a conçue entre 1956 et 1957 autour d'une structure à montants en bois massif, d'étagères multiples et de compartiments à portes à battant ou basculantes. Depuis 2008, les différentes pièces étant produites en série, Cassina a introduit sur le marché d'innombrables solutions de composition variées basées sur le choix des structures et des composants. L'objet n'a pas besoin d'ancrages muraux et peut donc être utilisé sur ses deux côtés pour accueillir des livres ou d'autres objets. Les montants réglables sont fixés sous pression entre le sol et le plafond, et un système de perçage permet l'intégration d'étagères et de compartiments de différentes hauteurs. Ce meuble est actuellement réédité dans les finitions en frêne naturel, frêne teinté noir ou noyer américain.

EN Structure

Adjustable uprights
· Massive ash or walnut wood.
· Ceiling and ground fixing elements in steel, polish-nickel finishing.
Shelves
· Chipboard panel, ash or walnut veneered, massive ash or walnut wood.
Element with doors
· Chipboard panel, ash or walnut veneered, massive ash or walnut wood (door edges).
· Door hinges in burnished brass.
Element with flap door
· Chipboard panel, MDF, ash or walnut veneered, massive ash or walnut wood (door edges with flap door).
· Door closing hinges with nickel flap door.
Finishing
· Black stained ash paint and matt finishing.
· Natural ash paint and matt finishing.
· American walnut paint and matt finishing.

IT Struttura

Montanti regolabili
· Legno massello di frassino o noce.
· Elementi per il fissaggio a terra e a soffitto in acciaio finitura nichel-nero lucido.
Mensole
· Pannello truciolare, impiallacciatura di frassino o noce, legno massello di frassino o noce.
Contenitore ad ante
· Pannello truciolare, impiallacciatura di frassino o noce, legno massello di frassino o noce (bordi delle ante).
· Cerniere di chiusura delle ante in ottone brunito.
Contenitore a ribalta
· Pannello truciolare, MDF, impiallacciatura di frassino o noce, legno massello di frassino o noce (bordi dell'anta a ribalta).
· Cerniere di chiusura dell'anta a ribalta nichelate.
Finiture
· Frassino tinto nero tinta e finitura opaca.
· Frassino naturale tinta e finitura opaca.
· Noce canaletto tinta e finitura opaca.

DE Gestell

Verstellbare Pfosten
· Massivesche oder Massivnussholz.
· Elemente zur Boden- und Wandbefestigung aus Stahl mit Glanzfinish Nickel-Schwarz.
Ablagefächer
· Spanholzplatte, Eschen- oder Nussfurnier, Massivesche oder Massivnussholz.
Fach mit Tür
· Spanholzplatte, Eschen- oder Nussfurnier, Massivesche oder Massivnussholz (Türränder).
· Verschlusscharniere der Türen aus brüniertem Messing.
Fach mit Kipptür
· Spanholzplatte, MDF, Eschen- oder Nussfurnier, Massivesche oder Massivnussholz (Kipptürränder).
· Verschlusscharniere der Kipptür vernickelt.
Finish
· Esche schwarz gefärbt Farbe und Finish matt.
· Esche natur Farbe und Finish matt.
· Amerikanisher nussbaum Farbe und Finish matt.

FR Structure

Montants réglables
· Frêne massif ou noyer massif.
Éléments pour la fixation au sol et au plafond en acier finition nickel-noir poli.
Étagères
· Panneau en aggloméré, placage de frêne ou de noyer, frêne massif ou noyer massif.
Meuble de rangement à portes
· Panneau en aggloméré, placage de frêne ou de noyer, frêne massif ou noyer massif (bords des portes).
· Charnières de fermeture des portes en laiton bruni.
Meuble de rangement avec abattant
· Panneau en aggloméré, placage de frêne ou de noyer, frêne massif ou noyer massif (bords de l'abattant).
· Charnières de fermeture de l'abattant nickelées.
Finitions
· Frêne teinté noir teinte et finition mate.
· Frêne naturel teinte et finition mate.
· Noyer américain teinte et finition mate.







835 68/78/88

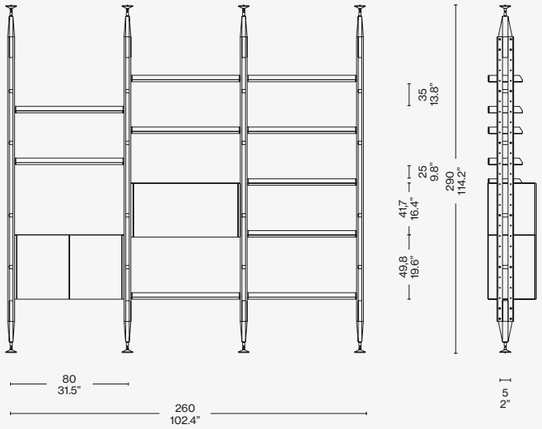

Identifying marks and production numbers

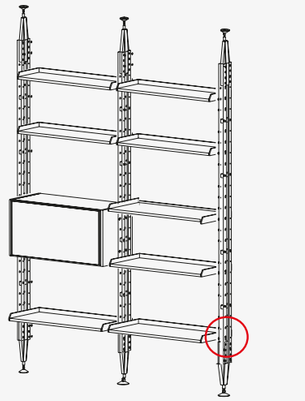

Cassina N°.....

Scan the QR code to access all product information
on the Cassina website.

Cassina



INFINITO WALL

Designed by **Franco Albini e Franca Helg,** 1958 Produced **Cassina,** 2020





COVER
INIFNITO WALL bookcase, american walnut.

PREVIOUS PAGE
INIFNITO WALL bookcase, american walnut. LC12 TABLE LA ROCHE table,chrome structure, clear glass top. CAB chair, green leather. LC14 TABOURET CABANON, ROQUEBRUNE-CAP-MARTIN 1952 stool.

LEFT
INFINITO WALL bookcase, ashwood stained black. MEX-HI, low table, oak stained black, Marquiña marble, Extra leather 13Y253.

INFINITO WALL

Cassina iMaestri Collection

Designed by **Franco Albini e Franca Helg,** 1958 Produced **Cassina,** 2020



Bookshelves

The Infinito bookcase, designed in 1956/7 by Franco Albini, has expanded to include a new fixed to the wall version with a different and more stable floor support. This model was developed - in constant collaboration with the Maestro's heirs - taking as its main reference a project designed by Albini himself together with Franca Helg in 1958, now on show at the Albini Foundation headquarters, together with drawings made for its reissue by the company Poggi. Infinito Wall is an even more contemporary and functional bookcase: thanks to the insertion of a low upright it is possible to add a dedicated storage unit with doors to create a compartment above that can hold a TV screen up to 65" with a 165cm shelf above it. The new cupboard can be equipped for the passage of cables, maintaining visual order and lightness; the doors are also available in smoked glass for the bookcase in stained black ash. With the introduction of these new modules, the hinges have also been updated to allow door adjustment and cushioned closure.

IT La libreria Infinito, disegnata nel 1956-57 da Franco Albini, si arricchisce di una nuova versione, che prevede il fissaggio a parete e un diverso e più stabile appoggio a terra. Questa declinazione è stata sviluppata – in costante collaborazione con gli eredi del Maestro – prendendo come riferimento principale un progetto disegnato dallo stesso Albini insieme a Franca Helg nel 1958, e presente oggi presso la sede della Fondazione Albini, oltre ai disegni realizzati per la riedizione della ditta Poggi. Infinito Wall diventa una libreria ancora più contemporanea e funzionale: grazie all'inserimento di un montante basso è possibile accoppiare un contenitore ad ante dedicato creando un vano per uno schermo fino a 65" con una mensola sovrastante di 165cm. Il nuovo mobile può essere predisposto per il passaggio dei cavi, mantenendo ordine visivo e leggerezza; le ante sono disponibili anche in vetro fumé per la libreria in frassino tinto nero. Con l'introduzione dei nuovi moduli, sono inoltre state aggiornate le cerniere per permettere la regolazione degli sportelli e la chiusura ammortizzata.

DE Das von Franco Albini im Jahre 1956/7 entworfene Bücherregal Infinito wird durch eine neue Version ergänzt, bei der eine Wandbefestigung und eine unterschiedliche, stabilere Auflage auf dem Boden vorgesehen sind.
Diese neue Version wurde in ständiger Zusammenarbeit mit den Erben des Maestro entwickelt, wobei als Hauptbezugspunkt ein Projekt diente, das von Albini 1958 zusammen mit Franca Helg entworfen wurde und heute am Sitz der Albini-Stiftung zu sehen ist, ebenfalls wie die Entwürfe, die für die Neuauflage der Firma Poggi angefertigt wurden. Infinito Wall wird damit zu einem noch zeitgemäßeren und funktionaleren Bücherregal: Dank der Einfügung eines niedrigen Pfostens kann es mit einem speziellen Behältermöbel mit Tür kombiniert werden, wodurch Raum für einen Bildschirm bis zu 65" entsteht, mit einem darüber befindlichen 165 cm breiten Ablagefach. Das neue Möbelstück kann für eine Kabeldurchführung ausgelegt werden, wobei die visuelle Ordnung und Leichtigkeit beibehalten wird. Für das Bücherregal aus schwarz gebeizter Esche sind auch Türen aus Rauchglas erhältlich. Mit der Einführung der neuen Module wurden auch die Scharniere aktualisiert, um die Regulierung der Türen und die gedämpfte Schließung zu gestatten.

FR La bibliothèque Infinito, créée en 1956/7 par Franco Albini, s'enrichit d'une nouvelle version. Elle prévoit la fixation au mur et un appui au sol différent et plus stable. Cette déclinaison a été développée – en collaboration permanente avec les héritiers du Maître – en prenant comme référence principale un projet créé par Albini en personne en association avec Franca Helg en 1958, qui est aujourd'hui présent au siège de la Fondation Albini, ainsi que les dessins réalisés pour la réédition de l'entreprise Poggi. Infinito Wall devient une bibliothèque encore plus contemporaine et fonctionnelle. Grâce à l'insertion d'un montant surbaissé, il est possible de coupler un espace de rangement à portes dédié en créant un espace pour un écran jusqu'à 65" avec une étagère surplombante de 165 cm.
Le nouveau meuble peut être prédisposé pour le passage des câbles, maintenant ordre visuel et légèreté. Les portes sont également disponibles en verre fumé pour la bibliothèque en frêne teinté noir. Avec l'introduction de nouveaux modules, les charnières elles aussi ont été revisitées pour permettre le réglage des portes et l'amortissement de la fermeture.

EN Adjustable uprights

· Massive ash or walnut wood. Finishes as per price list.
· Wall fixing and ground elements in steel, polish-nickel finishing.
Shelves
· Chipboard panel, ash or walnut veneered, massive ash or walnut wood. Finishes as per price list.
Element with doors
· Chipboard panel, ash or walnut veneered, massive ash or walnut wood (door edges) or glass door with solid wood ash edges.
· Door hinges in burnished brass. Finishes as per price list.
Element with flap door
· Chipboard panel, MDF, ash or walnut veneered, massive ash or walnut wood (door edges with flap door).
· Door closing hinges with nickel flap door. Finishes as per price list.

IT Montanti regolabili

· Legno massello di frassino o noce. Finiture a listino.
· Elementi per il fissaggio a parete e di appoggio a terra in acciaio finitura nichel-nero lucido.
Mensole
· Pannello truciolare, impiallacciatura di frassino o noce, legno massello di frassino o noce. Finiture a listino.
Contenitore ad ante
· Pannello truciolare, impiallacciatura di frassino o noce, legno massello di frassino o noce (bordi delle ante) o ante in vetro, finiture a listino, con cornice in massello di frassino.
· Cerniere di chiusura delle ante in ottone brunito. Finiture a listino.
Contenitore a ribalta
· Pannello truciolare, MDF, impiallacciatura di frassino o noce, legno massello di frassino o noce (bordi dell'anta a ribalta).
· Cerniere di chiusura dell'anta a ribalta nichelate. Finiture a listino.

DE Verstellbare Pfosten

· Massivesche oder Massivnussholz. Finish laut Preisliste.
· Elemente zur Wandbefestigung und Bodenelemente aus Stahl mit Glanzfinish Nickel-Schwarz.
Ablagefächer
· Spanholzplatte, Eschen- oder Nussfurnier, Massivesche oder Massivnussholz. Finish laut Preisliste.
Fach mit Tür
· Spanholzplatte, Eschen- oder Nussfurnier, Massivesche oder Massivnussholz (Türränder) oder Glastür, Finish laut Preisliste, mit Rahmen aus Massivesche.
· Verschlussscharniere der Türen aus brüniertem Messing. Finish laut Preisliste.
Fach mit Kipptür
· Spanholzplatte, MDF, Eschen- oder Nussfurnier, Massivesche oder Massivnussholz (Kipptürränder).
· Verschlussscharniere der Kipptür vernickelt. Finish laut Preisliste.

FR Montants réglables

· Frêne massif ou noyer massif. Finitions indiquées sur la liste.
· Éléments pour la fixation au mur et l'appui au sol et au plafond en acier finition nickel-noir poli.
Étagères
· Panneau en aggloméré, placage de frêne ou de noyer, frêne massif ou noyer massif. Finitions indiquées sur la liste.
Meuble de rangement à portes
· Panneau en aggloméré, placage de frêne ou de noyer, frêne massif ou noyer massif (bords des portes) ou portes en verre, finitions indiquées sur la liste, avec cadre en frêne massif.
· Charnières de fermeture des portes en laiton bruni. Finitions indiquées sur la liste.
Meuble de rangement avec abattant
· Panneau en aggloméré, placage de frêne ou de noyer, frêne massif ou noyer massif (bords de l'abattant).
· Charnières de fermeture de l'abattant nickelées. Finitions indiquées sur la liste.



Configurazioni suggerite/Recommended composition/Empfohlene Kompositionen/Compositions conseillées

2x 835 28 + 2x 835 23 + 835 27 WL

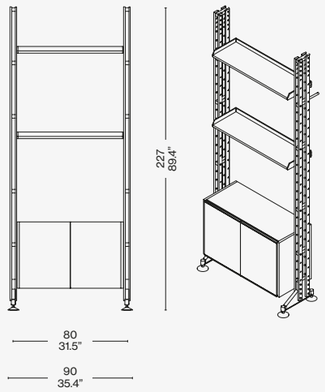

2x 835 28 + 3x 835 23 + 835 25

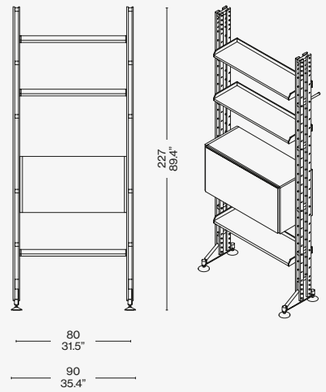

3x 835 28 + 8x 835 23 + 835 25

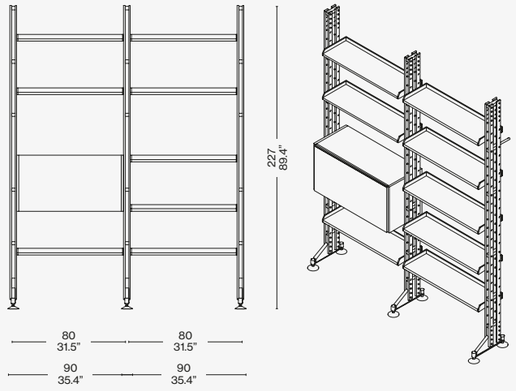

3x 835 28 + 5x 835 23 + 835 25 + 835 27 WL

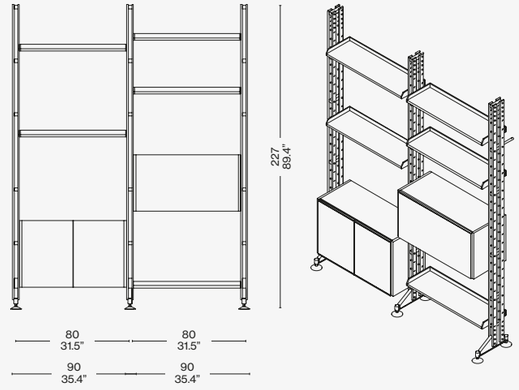

4x 835 28 + 835 28 WL + 4x 835 23 + 835 26 + 2x 835 27 WL + 2x 835 27 WP

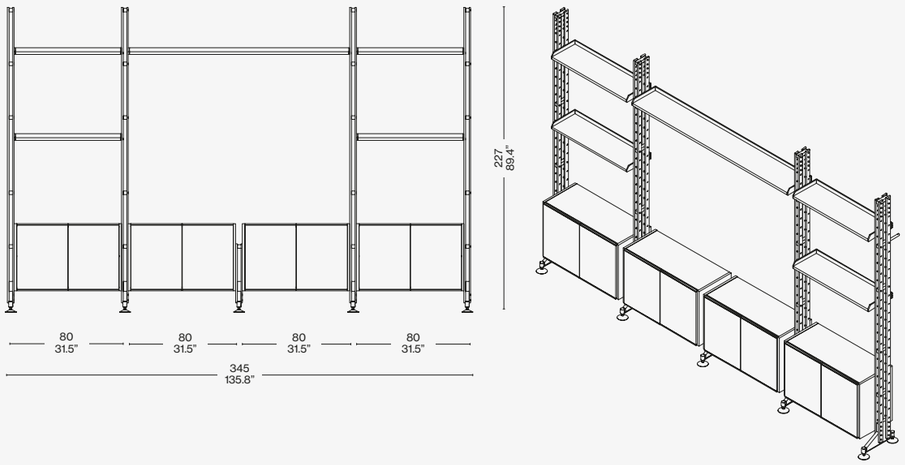

4x 835 28 + 7x 835 23 + 2x 835 27 WL + 835 25

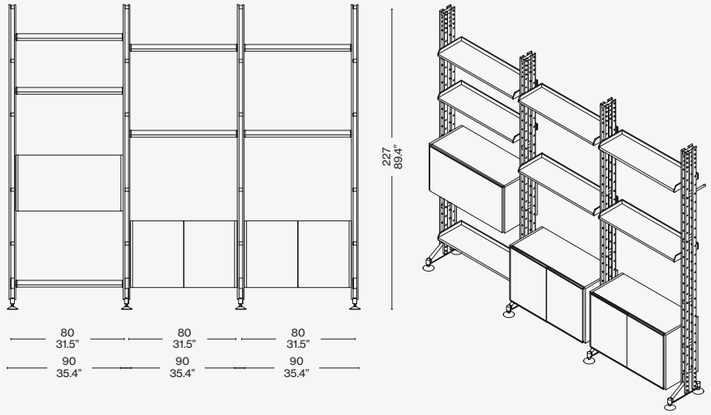

4x 835 28 + 10x 835 23 + 835 25 + 835 27 WL

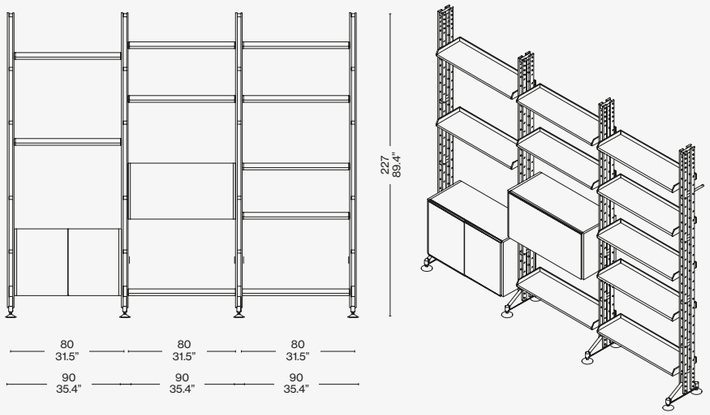

Identifying marks and production numbers

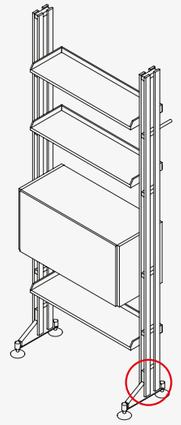

Cassina N°..... Franco Albini

Scan the QR code to access all product information on the Cassina website.



ESOSOFT
tensing (E) vinaccia, glossy aluminium base

CUSHIONS
tensing (E) vinaccia, olmos maxi smoke, olmos mini smoke

CAPITOL COMPLEX ARMCHAIR
natural leather, oak stained black

ORDINAL
calacatta marble

INFINITO WALL
ashwood stained black

EITIE FLOOR
aluminium structure + red and gold

SAHARA MIDGRID
grigio ghiaccio

TABOURET
am. walnut and black oak

CICOGNINO
am. walnut




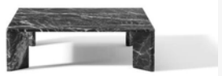








8
loira (L) perla, antracite matt base

CUSHIONS
loira (L) perla, lipari (L) grigio

SCARPA 925
saddle leather, black wood

TOREI
portoro marble

INFINITO
black ash

3TO9
aluminium structure, ivory fabric

SAHARA MIDGRID
carta da zucchero









TOTAL LOOK SUGGESTIONS



MET
osaka (O) smeraldo aluminium base

CUSHIONS
osaka (O): smeraldo, talpa leather
(ZZ): foresta

2 FAUTEUIL GRAND CONFORT
leather (ZZ) noce chrome frame

MEX-HI TABLE
chrome base + am-walnut and carrara marble top

INFINITO WALL
am. walnut

FICUPALA
marquinia marble base, pink glass body

ATACAMA 3
antracite







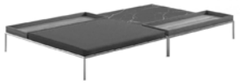







Cassina



NUAGE

Designed by **Charlotte Perriand,** 1952-1956 Produced **Cassina,** 2012

NUAGE

CP

Cassina iMaestri Collection

Designed by **Charlotte Perriand,** 1952-1956 Produced **Cassina,** 2012

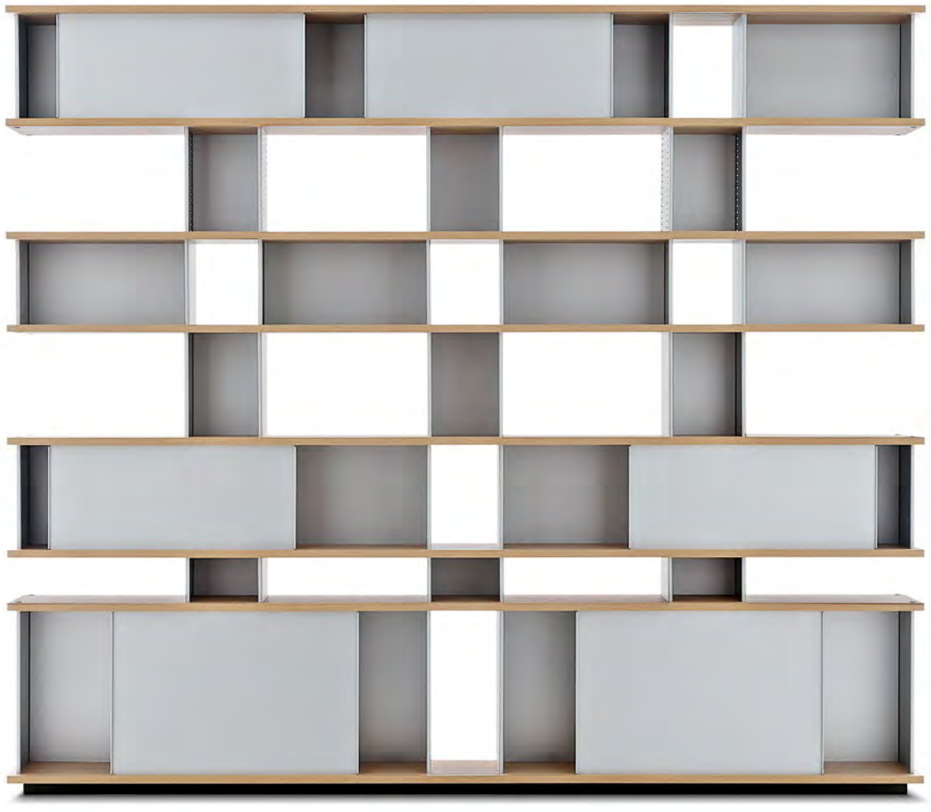

Bookshelves

Authenticity and avant-garde characterise Charlotte Perriand's Nuage shelving unit from 1940. Drawing on her experience of seeing cloud-like wall-hung modular shelves in Kyoto, she developed her own version: functional, attractive and versatile. These units can be combined with others so they can serve myriad purposes in myriad settings, creating new combinations: from sideboards to cupboards, from book-shelves against a wall or wall-hung, to free-standing units that can serve as room dividers. Meanwhile, the cabinets, which are available in anodised aluminium in a wide array of colours, interact with the open shelves in a delightful interplay of volumes and voids.

IT Autenticità e avanguardia caratterizzano il progetto ideato da Charlotte Perriand nel 1940, dopo aver notato delle mensole disposte a forma di nuvola sui muri di Kyoto. Da qui la Perriand derivò il suo personale concetto di modularità libera, rigorosamente fondata sulla funzionalità, sull'estetica e sulla fruibilità dell'oggetto. Il principio della combinabilità consente usi molteplici in ambienti differenti, svelando varie tipologie che spaziano dalle credenze ai contenitori, dalle librerie a muro alle composizioni appese fino alle strutture autoportanti da collocare al centro della stanza. I moduli con ante a chiusura, disponibili in alluminio anodizzato o in una vasta scelta di colori, liberano l'immaginazione suggerendo un gioco di alternanze visive tra i pieni e i vuoti.

DE Ein authentisches Wesen, das seiner Zeit voraus ist, kennzeichnet das Projekt von Charlotte Perriand aus dem Jahre 1940, nachdem sie an den Wänden in Kyoto Regale gesehen hatte, die in Form einer Wolke angeordnet waren. Hieraus leitete Perriand ihre ganz persönliche Vorstellung von freier Modularität ab, die streng auf Funktionalität, Ästhetik und Nutzbarkeit des Objektes basiert. Das Prinzip der Kombinationsfähigkeit gestattet zahlreiche Verwendungsmöglichkeiten in unterschiedlichen Räumen, indem es verschiedene Typologien preisgibt, die von Anrichten zu Behältermöbeln, von Bücherregalen an der Wand zu Hängekompositionen bis hin zu selbsttragenden Strukturen reichen, die man in der Zimmermitte aufstellen kann. Die Module mit Tür, die aus anodisiertem Aluminium und in einer umfangreichen Farbauswahl erhältlich sind, setzen die Vorstellungskraft frei und suggerieren ein visuelles Wechselspiel zwischen voll und leer.

FR Authenticité et avant-gardisme caractérisent le projet conçu par Charlotte Perriand en 1940, après avoir remarqué des tablettes disposées en forme de nuage sur les murs de Kyoto. De là, Perriand tira son interprétation personnelle de modularité, rigoureusement basée sur la fonctionnalité, l'esthétique et la fonctionnalité de l'objet. Le principe de la modularité permet des utilisations multiples dans différents environnements, en révélant différentes typologies allant du buffet aux meubles de rangement, de la bibliothèque murale aux compositions suspendues, en passant par les structures autoportantes à placer au centre de la pièce. Les modules qui peuvent être fermés par des portes, disponibles en aluminium anodisé ou dans un large choix de couleurs, libèrent l'imagination en suggérant un jeu d'alternances visuelles entre les pleins et les vides.

EN Structure

· Horizontal tops panel consisting of a Fir-wood frame, honeycomb, veneering with oak veneer thickness 10/10. Finishing gloss transparent.
Supports of the base top
· Mat black lacquered MDF panel or veneered with oak veneer thickness 10/10. Finishing gloss transparent.
Vertical partitions
· Aluminium sheet, thickness mm. 1,5. Finishing natural anodized or mat black painted.
Sliding doors
· Aluminium sheet, thickness mm. 1,5. Finishing natural anodized or glossy painted in the colours black, grey, yellow, green, blue, red and white.

IT Struttura

· Piani orizzontali pannello costituito da un telaio in abete, nido d'ape, impiallacciatura con tranciato di rovere spessore 10/10. Finitura verniciatura trasparente.
Sostegni piano di base
· Pannello di MDF laccato opaco nero o impiallacciato con tranciato di rovere spessore 10/10. Finitura verniciatura trasparente.
Divisori verticali
· Lamiera di alluminio spessore mm 1,5. Finitura anodizzato naturale o verniciato nero opaco.
Ante scorrevoli
· Lamiera di alluminio spessore mm 1,5. Finitura anodizzato naturale o verniciato lucido nei colori nero, grigio, giallo, verde, blu, rosso e bianco.

DE Struktur

· Waagrechte Flächen aus einer Platte, die aus einem Rahmen aus Tanne mit Wabenstruktur besteht, Eichenmesserfurnier Stärke 10/10. Finish Transparentlack.
Stützen Basisfläche
· MDF-Platte mit mattschwarzer Lackierung oder Eichenmesserfurnier Stärke 10/10. Finish Transparentlack.
Senkrechte Trennelemente
· Alublech, Stärke 1,5 mm. Finish anodisiert natur oder mit mattschwarzer Lackierung.
Schiebetüren
· Alublech, Stärke 1,5 mm. Finish anodisiert natur oder mit Glanzlackierung in den Farben Schwarz, Grau, Gelb, Grün, Blau, Rot und Weiß.

FR Structure

· Tablettes horizontales panneau composé d'un cadre en sapin, nid d'abeille, placage avec chêne tranché épaisseur 10/10. Finition vernis transparent.
Supports de la tablette de base
· Panneau en MDF, laqué noir mat ou plaqué chêne tranché, épaisseur 10/10. Finition vernis transparent.
Éléments de séparation verticaux
· Tôle d'aluminium épaisseur mm 1,5. Finition anodisé naturel ou peint en noir mat.
Portes coulissantes
· Tôle d'aluminium épaisseur mm 1,5. Finition anodisé naturel ou peint brillant en noir, gris, jaune, vert, bleu, rouge et blanc.





Nuage rangements BL



Nuage bibliotèques épis et murales MX

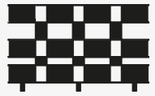

Nuage bibliotèques murales TN

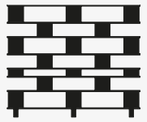

Nuage bibliotèques asymétriques ST



526 2C/2H

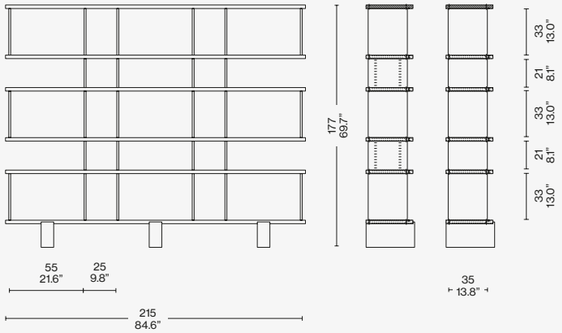

526 0C/0H

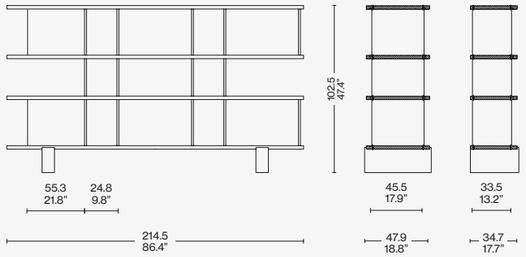

526 2B/2G

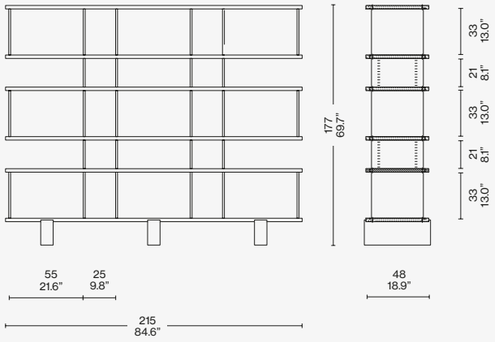

526 5B/5G

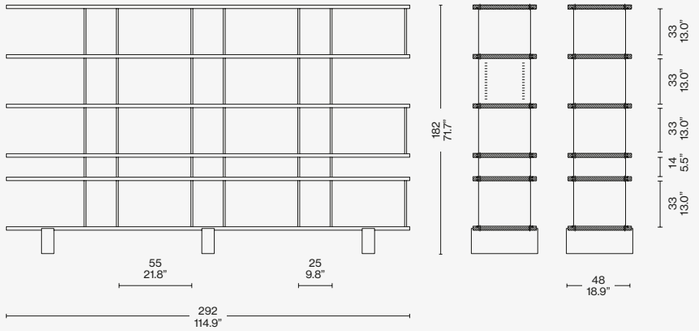

526 6C/6H

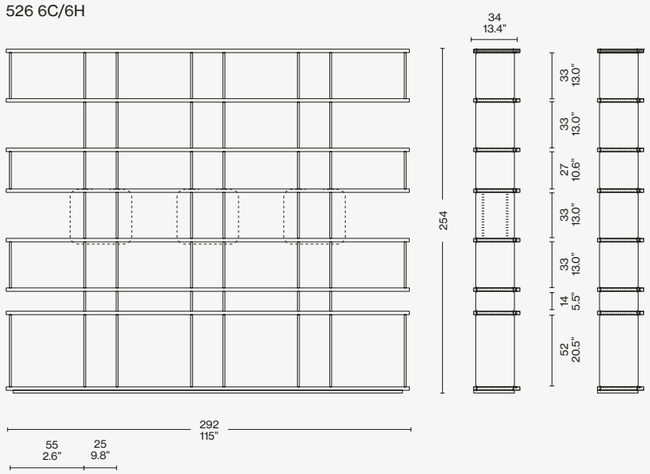

526 2D/2I

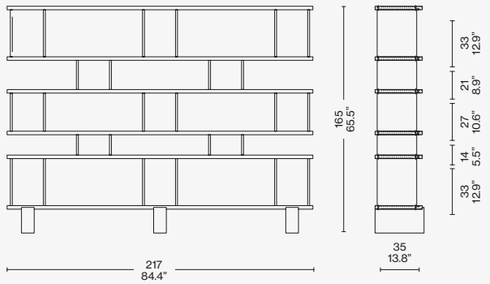

526 0A/0F

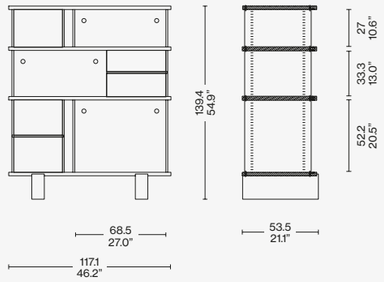

526 3E/3J

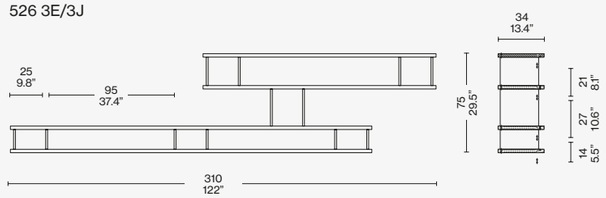

526 0E/0J

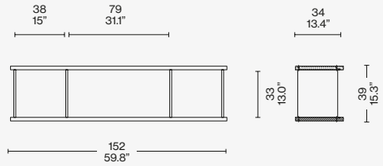

Identifying marks and production numbers

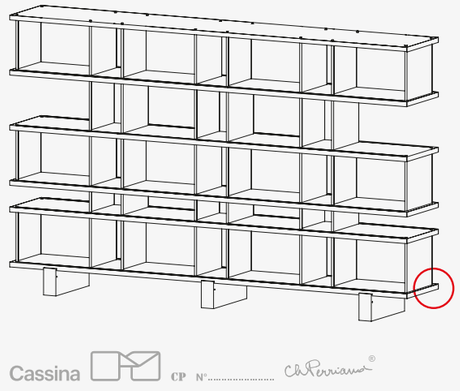

Cassina CP N°..... Ch Perriand®

Scan the QR code to access all product information on the Cassina website.

Cassina



NUAGE À PLOTS

Designed by **Charlotte Perriand,** 1952-1956 Produced **Cassina,** 2021


TURNER SCHOBER Two Centuries of Light
This Will Be The Place
IMOLA!
Le Corbusier Furniture and Interiors 1905–1965





COVER AND PREVIOUS PAGE
NUAGE À PLOTS bookshelf, shelves in natural oak.

TOP AND LEFT
NUAGE À PLOTS bookshelf, shelves in black stained oak. BACK-WING ARMCHAIR, Pelle Naturale ZZ leather 13Z360.

NUAGE À PLOTS

CP

Cassina iMaestri Collection

Designed by **Charlotte Perriand,** 1952-1956 Produced **Cassina,** 2021



Bookshelves

Nuage à Plots by Charlotte Perriand belongs to a select group of furnishings that are archetypal in the way of interpreting space. Inspired, like the original Nuage, by a series of floating shelves mounted on the walls of the Imperial Palace in Kyoto, the bookcase is a rhythmic system of shelves and vertical elements (aluminum plots) connected and held together with tensioning rods and fixing anchors to form a modular piece of furniture. Two features differentiate this model from the original - the single 33.5cm depth of the top, and the plots, left exposed without adding sliding doors and crafted of a single piece of curved aluminum that replace the classic sides and back, serving as vertical elements to separate the shelves. A system based on alternating negative and positive spaces, of wood and aluminum, of hot and cold. A versatile piece, with feet or wall-mounted, a source of inspiration for generations of designers.

IT Nuage à Plots di Charlotte Perriand appartiene al gruppo ristretto di arredi che rappresentano un archetipo del modo di interpretare lo spazio. Ispirata, come il modello originario Nuage, alla disposizione a nuvola di una serie di mensole nel Palazzo Imperiale di Kyoto, la libreria è un sistema ritmico di ripiani ed elementi verticali (i plots in alluminio) connessi e serrati “a pacco” con tiranti e boccole di fissaggio fino a formare un mobile contenitore modulare. Due le caratteristiche che differenziano questo modello dall’originario: la profondità unica di 33,5 cm del piano e i plot, lasciati a vista senza aggiungere ante scorrevoli e realizzati in un unico pezzo di alluminio curvato che sostituiscono i classici fianchi e schienali fungendo da elementi verticali per distanziare i ripiani. Un sistema basato sull’alternanza di pieni e vuoti, di legno e alluminio, di freddo e caldo. Uno strumento versatile, da terra o sospeso, fonte di ispirazione per generazioni di designer.

DE Nuage à Plots von Charlotte Perriand gehört zu einer sehr kleinen Gruppe von Einrichtungsgegenständen, die einen Archetypen der Art und Weise repräsentieren, in der der Raum interpretiert wird. Wie das ursprüngliche Modell Nuage inspiriert sich auch dieses Bücherregal an der wolkenartigen Anordnung einer Reihe von Regalen im Kaiserpalast in Kyoto, die hier mit einer rhythmischen Anordnung von Regalböden und senkrechten Elementen (die "Plots" aus Aluminium) aufgegriffen wird. Durch die Verbindung über Zugstangen und Hülsendübel entsteht so ein modulares Schrankmöbel. Dieses Modell unterscheidet sich in zwei Eigenschaften vom Originalmodell, und zwar die einheitliche Tiefe von 33,5 cm von Regalboden und Plots, in die keine Schiebetüren eingesetzt werden, sodass sie offen bleiben, und die aus einem einzigen gebogenen Aluminiumteil bestehen. Diese Plots ersetzen die klassischen Seitenteile und Rückwände und dienen als senkrechte Elemente, die den Abstand zwischen den Regalböden schaffen. Das System spielt mit dem Wechsel von geschlossen und offen, Holz und Aluminium, warm und kalt. Ein vielseitiges Möbelstück, das aufgestellt oder aufgehängt werden kann, und eine Inspirationsquelle für Generationen von Designern.

FR Nuage à Plots de Charlotte Perriand appartient au groupe restreint de meubles qui représentent un archétype de la manière d'interpréter l'espace. Inspirée par la disposition en forme de nuage d'une série d'étagères du Palais impérial de Kyoto, à l'instar du modèle originel Nuage, cette bibliothèque est un système rythmique de tablettes et d'éléments verticaux (les plots en aluminium) reliés et serrés étroitement à l'aide de tirants et de douilles de fixation pour former un meuble de rangement modulable. Deux caractéristiques différencient ce modèle de celui d'origine : les tablettes d'une profondeur unique de 33,5 cm et les plots apparents, sans portes coulissantes et constitués d'une seule pièce d'aluminium courbé, qui remplacent les éléments classiques comme les flancs et le dos tout en faisant office d'entretoises verticales pour espacer les étagères. Le système est basé sur l'alternance de pleins et de vides, de bois et d'aluminium, de froid et de chaud. Ce meuble polyvalent, autoportant ou mural, reste une source d'inspiration pour des générations de designers.

EN With support
Suspended
Shelves

· In oak veneered laminated wood with natural finish or stained matte black.
Adjustable feet
· In oak veneered plywood with natural finish or stained matte black.
Plot
· In natural anodized aluminum, or painted matte black or white.
Front tensioning rods and fixing anchors
· In white galvanized iron.
Rear tensioning rods and wall mount system
· In iron painted matte black.

IT Con appoggio
Sospesa
Ripiani

· In listellare di massello impiallacciato in rovere naturale o tinto nero con finitura opaca.
Piedi regolabili
· In legno compensato impiallacciato in rovere naturale o tinto nero con finitura opaca.
Plot
· In alluminio anodizzato naturale o verniciato nero o bianco opaco.
Tiranti anteriori e boccole di fissaggio
· In ferro zincato bianco.
Tiranti posteriori e sistema di fissaggio a muro
· In ferro verniciato nero opaco.

DE Standregal
Hängeregal
Regalböden

· Aus Massivholzlatten mit Furnier in Eiche natur oder schwarz gebeizt mit matter Oberfläche.
Verstellbare Füße
· Aus Sperrholz mit Furnier aus Eiche natur oder schwarz gebeizt mit matter Oberfläche.
Plot
· Aus eloxiertem Aluminium natur oder mit matter Lackierung in Schwarz oder Weiß.
Vordere Zugstangen und Befestigungshülsen
· Aus weiß verzinktem Eisen.
Hintere Zugstangen und Wandbefestigungen.
· Aus Eisen mit Lackierung in Mattschwarz.

FR Autoportante
Murale
Étagères

· En latté massif plaqué chêne naturel ou teinté noir finition mate.
Pieds réglables
· En contreplaqué plaqué chêne naturel ou teinté noir finition mate.
Plots
· En aluminium anodisé naturel ou peint en noir ou blanc mat.
Tirants avant et douilles de fixation
· En fer zingué blanc.
Tirants arrière et système de fixation murale
· En fer peint en noir mat.

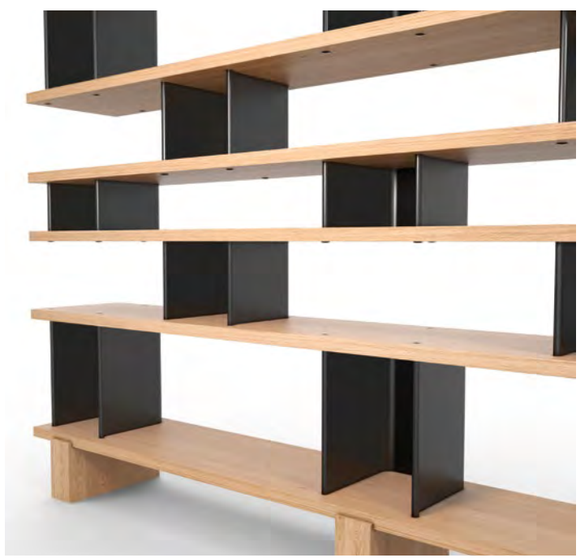



536 01/02

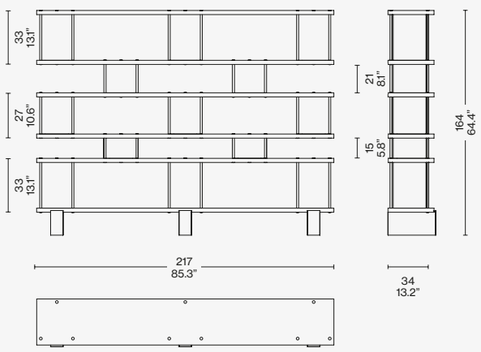

536 11/12

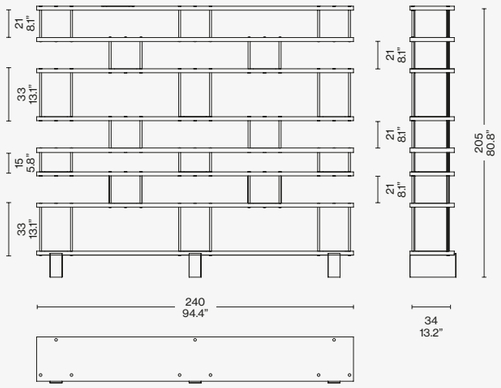

536 61/62

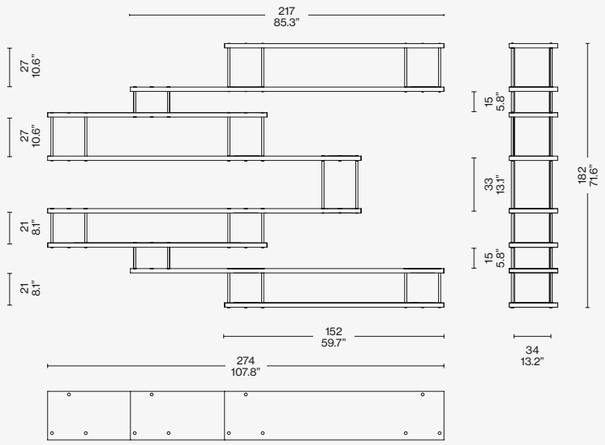

536 21/22

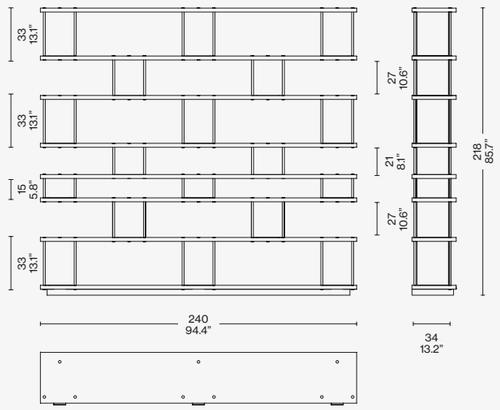

536 31/32

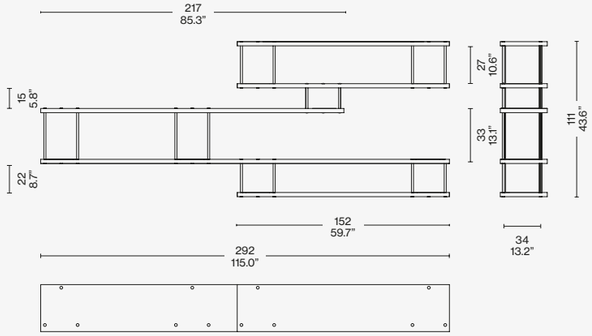

Identifying marks and production numbers

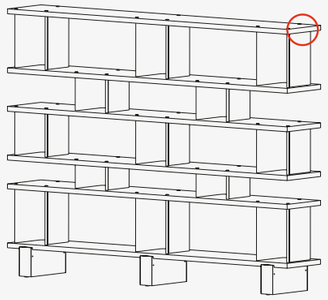

Cassina CP N°..... C.&P.®

536 41/42

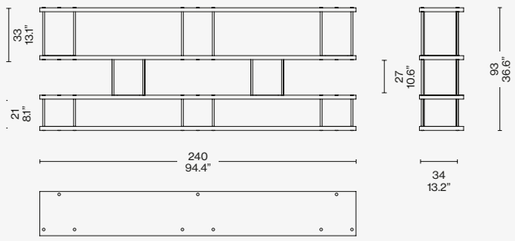

536 51/52

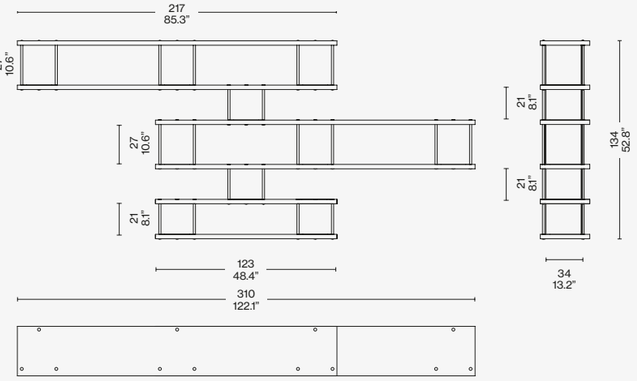

Scan the QR code to access all product information on the Cassina website.



MONCLOUD
eremo (E) avorio, black structure

CUSHIONS
eremo (E) avorio, ortigia (L) blu notte

RIO
natural oak, carrara marble top

9
Calacatta marble top and base

MONCLOUD ARMCHAIR
fox (F) blu notte, black oak structure

SAHARA MIDGRID
grigio ghiaccio

EITIE FLOOR
aluminium structure + red and gold

NUAGE À PLOTS
natural oak

SOFT CORNER
nabuk moka

LES GRANDS TRANS-PARENTS
glass













8
loira (L) perla, antracite matt base

CUSHIONS
loira (L) perla

TAMBUROUND
lincoln (L) antracite,
polvere painted pedestal

MEX
extra-clear tempered glass,
coffee painted glass base

ATACAMA 3
carta da zucchero

DOMO FLOOR
black powder coated steel

NUAGE À PLOTS
natural oak, white plots

9
grigio carnico top and base




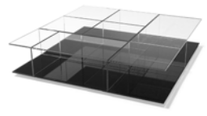


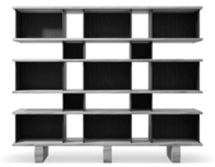




COVER
NUVOLA ROSSA bookshelf, lacquered black beechwood.

TOP
NUVOLA ROSSA bookshelf, lacquered black beechwood. 8 sofa, painted polished bronze, Nabuk Avorio 13Z500. TAMBUROUND ARMCHAIR with and without backrest, Unimelange 13 O637. TOREI low tables. SAHARA GRID rug carta da zucchero. verde acqua.

TOTAL LOOK SUGGESTIONS



BEAM SOFA SYSTEM
tensing (F) perla, black base

CUSHIONS
tensing (F): perla, bianco, nero

DUDET ARMCHAIR
otterlo (O) petrolio

TOREI
marquinia marble top and black structure

NUVOLA ROSSA
lacquered red beechwood

WAX STONE
stainless steel structure, murano glass

RIGADINO
sea water green and carrott red

NO VANITAS
murano glass


















Cassina
RIALTO
Designed by Carlo Scarpa, 1974 Produced Cassina, 2013



COVER AND TOP
RIALTO bookshelf, matt lacquered LO 533. SARPI table, metal base, float glass top.

RIALTO

Cassina iMaestri Collection

Designed by **Carlo Scarpa,** 1974 Produced **Cassina,** 2013



Bookshelves

Realised in the 1970s, by Carlo Scarpa for his own home, this bookcase was later reworked at the request of Dino Gavina to make it suitable for industrial manufacture. The individual units are linked by a spacer insert. This has become the iconic feature of the design. Almost as distinctive is the central block, which is composed of shelves or small drawers, featuring a matte finish alternatively, in lacquered matt finish.

IT Questa libreria, realizzata negli anni '70 da Carlo Scarpa per la sua casa, fu in seguito ridisegnata su richiesta di Dino Gavina per essere compatibile con i processi della produzione industriale. Gli elementi componibili mediante un distanziatore, tratto iconico del progetto, sono disponibili con lavorazione impiallacciata in frassino naturale o tinto nero oppure interamente laccata opaca. Altrettanto distintivo è il blocco centrale costituito da ripiani o piccoli cassetti verniciati con finitura opaca.

DE Dieses Bücherregal, das in den 70er Jahren von Carlo Scarpa für seine Wohnung verwirklicht wurde, wurde später im Auftrag von Dino Gavina neu entworfen, um es an die industriellen Produktionsprozesse anzupassen. Die Elemente, die mit Abstandhaltern zusammengestellt werden können – den ikonischen Elementen des Projekts – sind mit Furnierverarbeitung aus Esche Natur oder schwarz gefärbt oder vollkommen matt lackiert erhältlich. Eine weitere Charakteristik ist der zentrale Block, der aus Regalböden oder kleinen lackierten Schubladen mit mattem Finish besteht.

FR Cette bibliothèque, réalisée dans les années 1970 par Carlo Scarpa pour sa maison, a ensuite été redessinée à la demande de Dino Gavina de sorte à pouvoir s'adapter aux procédés de la production industrielle. Les éléments modulables au moyen d'une entretoise, élément emblématique de ce projet, sont disponibles avec un placage en frêne naturel ou teinté noir ou entièrement laqué mat. Le bloc central, constitué d'étagères ou de petits tiroirs peints avec une finition mate, est tout aussi caractéristique.

EN Structure

· Sides and adjustable tops in wooden agglomerate thickness 20 mm, overlaid and edged with 0,6 mm of preformed wood or painted matt finish.
· Rear in wooden agglomerate thickness 12 mm embedded rear, overlaid with 0,6 mm of preformed wood or painted matt finish.
· Central unit in wooden agglomerate thickness 12 mm panels embellished for lacquering. 1mm PVC edge painted in matt finish.
· Drawers made of MDF, painted in matt finish.
· Bottom doors in wooden agglomerate thickness 20 mm, overlaid and edged with 0,6 mm of preformed wood, heartwood central edges or in tempered clear glass, hickness 6 mm chrome plated steel hinges, opening 94°
· Turned metal handles
Finish
· Natural or black stained ashwood.
· Painted matt finish.

IT Struttura

· Fianchi e piani mobili in agglomerato ligneo spessore 20 mm impiallacciato e bordato con legno precomposto 30,6 mm o laccato opaco.
· Retro ad incasso in agglomerato ligneo spessore 12 mm impiallaciato in legno precomposto 0,6 mm o laccato opaco.
· Blocco centrale pannelli in agglomerato ligneo spessore 12 mm nobilitato per la laccatura. Bordo PVC 1 mm verniciati in finitura opaca.
· Cassetti in MDF, verniciati in finitura opaca.
· Ante in agglomerato ligneo spessore 20 mm, impiallacciato e bordato in legno precomposto 0,6 mm bordi centrali in massello o in vetro trasparente temprato spessore 6 mm cerniere in acciaio cromato, apertura 94°.
· Maniglie in metallo tornito.
Finitura
· Frassino naturale.
· Tinto nero.
· Interamente laccato opaco.

DE Struktur

· Seitenteile und mobile Flächen aus Holzpartikelplatten, Dicke 20 mm, mit Furnier und Rand aus Holzfaserwerkstoff 30,6 mm oder mit matter Lackierung.
· Einbau-Rückseite aus Holzpartikelplatten, Dicke 12 mm, mit Furnier aus Holzfaserwerkstoff 0,6 mm oder mit matter Lackierung.
· Zentraler Block aus Holzpartikelplatten, Dicke 12 mm, für die Lackierung veredelt. Rand aus PVC 1 mm, Lackierung mit mattem Finish.
· Schubladen aus MDF, Lackierung mit mattem Finish.
· Türen aus Holzpartikelplatten, Dicke 20 mm, mit Furnier und Rand aus Holzfaserwerkstoff 0,6 mm, zentralen Ränder aus Massivholz oder gehärtetem Transparentglas, Stärke 6 mm, Scharniere aus verchromtem Stahl, Öffnung 94°.
· Griffe aus gedrechseltem Metall.
Finish
· Esche natur.
· Schwarz gefärbt.
· Vollkommen matte Lackierung.

FR Structure

· Côtés et tablettes mobiles en bois aggloméré de 20 mm d'épaisseur plaqué et bordé de bois pré-composé 30,6 mm ou laqué mat.
· Fond encastré en bois aggloméré de 12 mm d'épaisseur plaqué de bois pré-composé de 0,6 mm ou laqué mat.
· Bloc central panneaux en bois aggloméré de 12 mm d'épaisseur plaqué pour le laquage. Bord PVC 1 mm verni en finition mate.
· Tiroirs en MDF, vernis en finition mate.
- Portes en bois aggloméré de 20 mm d'épaisseur, plaquées et bordées de bois pré-composé de 0,6 mm, bords centraux en bois massif ou en verre trempé transparent, épaisseur 6 mm, charnières en acier chromé, ouverture 94°.
· Poignées en métal tourné.
Finition
· Frêne naturel.
· Teinté noir.
· Entièrement laqué mat.

W10 01 S/O/W

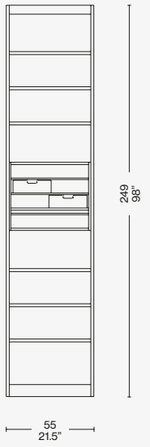

W10 11 S/O/W

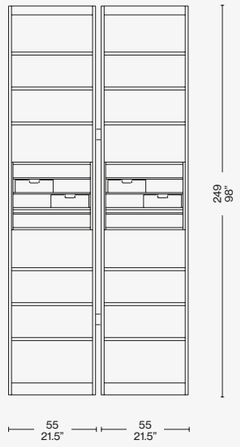

W10 12 S/O/W

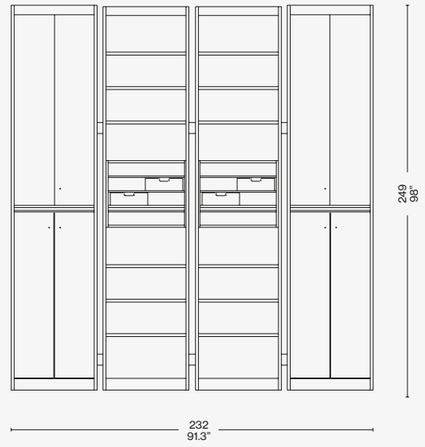

Identifying marks and production numbers

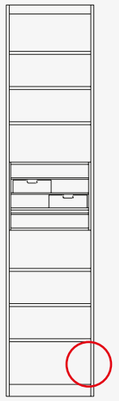

Cassina N°.....

Scan the QR code to access all product information on the Cassina website.



EN Base

· MDF panel, ash sheers thickness mm 1, frame in massive ash wood.
· Metal rod frame powder lacquered matt black.
Shelves
· Extra light tempered and layered glass, polish edge (thickness mm 7).
Uprights and shelves crossboards
· Massive ash wood
External braces and glass shelves support braces
· Stainless steel rod.
Hardware for assembling
· Satined and matt lacquered brass
· AVP chemical finishing hematite colour.
Wooden parts finishing
· Natural matt finishing.

IT Basamento

· Pannello in MDF, tranciato di frassino spessore mm 1, cornice in legno massello di frassino.
· Telaio in tubolare metallico verniciato a polvere di colore nero opaco.
Ripiani
· Vetro extra chiaro temperato e stratificato, filo lucido (spessore mm 7).
Montanti e traversi reggi piani
· In legno massello di frassino.
Tiranti esterni e tiranti di sostegno dei ripiani
· Vetro.
· Tondino di acciaio inox.
Minuteria per il montaggio dei vari componenti
· Ottone satinato e verniciato opaco.
· AVP finitura chimica color ematite.
Finiture parti in legno
· Naturale finitura opaca.

DE Gestell

· MDF-Platte, 1 mm dickes Eschenfurnier, Rahmen aus Massivesche.
· Rahmen aus Metallrohr mit Pulverlackierung in der Farbe Mattschwarz.
Regalböden
· Extrahelles Glas, gehärtet und geschichtet, Glanzdraht (Stärke 7 mm).
Pfosten und Querträger für Ablageflächen
· Aus Massivesche. Externe Zugstangen und Stützstangen der Regalböden
· Glas.
· Metallrohr aus Edelstahl.
Kleinteile aus Metall für die Montage der verschiedenen Komponenten
· Satinierter Messing mit matter Lackierung.
· AVP-Stahl mit chemischem Finish, Farbe Hämatit.
Finish der Holzelemente
· Naturfarbene Elemente Finish matt.

FR Piétement

· Panneau en MDF, frêne tranché, épaisseur 1 mm, cadre en frêne massif.
· Cadre en métal tubulaire, peint époxy en noir mat.
Tablettes
· Verre trempé et stratifié extra clair, bord poli (épaisseur 7 mm).
Montants et traverses porte-tablettes
· En frêne massif. Tirants externes et tirants de support des tablettes
· Verre.
· Barre d'acier inox.
Petites pièces pour l'assemblage des différents composants
· Laiton satiné et verni mat.
· AVP finition chimique couleur hématite.
Finitions parties en bois
· Naturel finition mate.



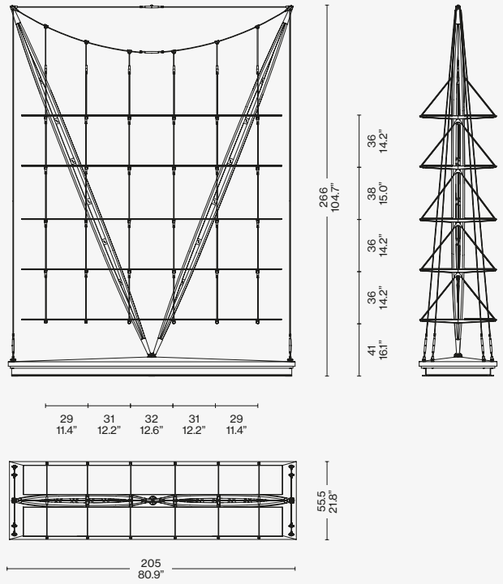

Identifying marks and production numbers

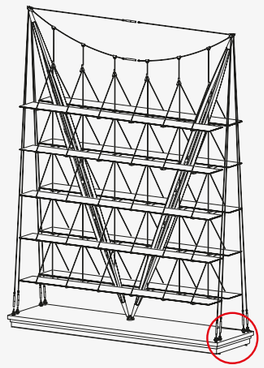

Cassina N°.....

Scan the QR code to access all product information on the Cassina website.

TOTAL LOOK SUGGESTIONS



BOWY SOFA
tensing (F) blu navy, black base

CUSHIONS
tensing (F): perla, blu navy

DUDET ARMCHAIR
olimpo (O) vinaccia

TREFLO
mattone glass

VELIERO
ashwood stained natural

IRIDE
polished aluminium

MOKORO
beige relief and bianco base

FLUID JOINERY
amber

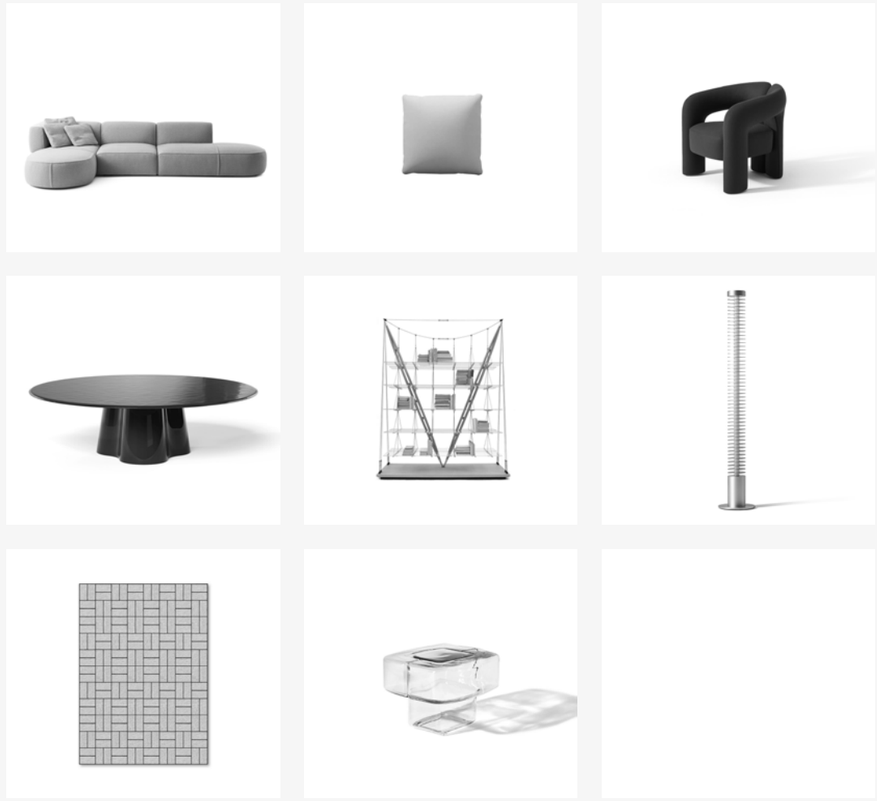

BOOKSHELVES



FF.SPINE
Formafantasma

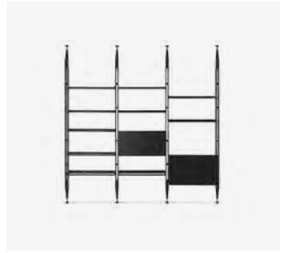

INFINITO
Franco Albini



INFINITO WALL
Franco Albini



NUAGE À PLOTS
Charlotte Perriand

NUAGE
Charlotte Perriand



NUVOLA ROSSA
Vico Magistretti



RIALTO
Carlo Scarpa



VELIERO
Franco Albini

LAMPS

Cassina



3 TO 9

Designed by **Neri&Hu,** 2024 Produced **Cassina,** 2024



COVER AND PREVIOUS PAGE
3TO9 lamp

3 TO 9

Designed by **Neri&Hu**, 2024 Produced **Cassina**, 2024



Neri&Hu pay tribute to Chinese traditions with a lamp inspired, starting with its name, by the kites typical of China. The lamp is composed of two fabric panels supported by a steel structure and, thanks to a technology implemented by Cassina, light diffusion is particularly uniform. Available as a modular lighting system, in pendant, wall and floor versions, each one is composed of two elements of different lengths, one twice that of the other, that can be used individually or combined to create eclectic compositions.

Lamps

IT Neri&Hu rendono omaggio ai costumi cinesi con una lampada ispirata, fin dal nome, agli aquiloni tipici della tradizione del Paese asiatico. Compongono la lampada due pannelli in tessuto sostenuti da una struttura in acciaio e grazie a una tecnologia implementata da Cassina, la diffusione della luce è particolarmente omogenea. Disponibile come sistema di illuminazione modulare a sospensione, da parete e da terra, ciascuna versione si compone di due elementi con lunghezze differenti, una il doppio dell'altra, che possono essere utilizzati singolarmente o combinati per dare vita a composizioni eclettiche.

DE Neri&Hu würdigen die chinesischen Bräuche mit einer Leuchte, die sich nicht nur vom Namen her an den typischen traditionellen Drachen des asiatischen Landes inspiriert. Die Leuchte besteht aus zwei Stoffbahnen, die von einer Stahlkonstruktion gehalten werden, und strahlt dank der von Cassina implementierten Technologie ein sehr gleichmäßiges Licht ab. Sowohl in der Version als modulares Beleuchtungssystem mit Pendelleuchten als auch in den Versionen als Wandleuchte und als Stehleuchte setzen sich die Leuchten aus zwei Elementen zusammen, von denen eins doppelt so lang wie das andere ist und die einzeln oder in Kombination verwendet werden können, um eklektische Kompositionen zu gestalten.

FR Neri&Hu rendent hommage aux coutumes chinoises avec une lampe dont le nom déjà évoque les cerfs-volants typiques de la tradition de ce pays asiatique. La lampe se compose de deux panneaux en tissu soutenus par une structure en acier et, grâce à une technologie développée par Cassina, la diffusion de la lumière est particulièrement homogène. Ce système d'éclairage modulaire est disponible sous forme de suspension, d'applique murale et de lampadaire. Chaque version est constituée de deux éléments de longueurs différentes, l'un étant deux fois plus long que l'autre, qui peuvent être utilisés individuellement ou associés afin de créer des compositions éclectiques.

3to9 Table

Structure
Struttura
Structure
Struktur



Natural brushed painted aluminium
Alluminio verniciato spazzolato naturale
Aluminium peint brossé naturel
Naturgebürstetes lackiertes Aluminium



Bronze brushed painted aluminum
Alluminio verniciato spazzolato bronzo
Aluminium peint brossé bronze
Bronzebeschichtetes lackiertes Aluminium

Fabric
Tessuto
Tissu
Stoff



Ivory
Avorio
Ivoire
Elfenbeinfarbener

Technical Informations Caratteristiche tecniche Caractéristiques techniques Technische Merkmale	
Materials Materiali Matériaux Materialien	Aluminum, steel, chinette fabric Alluminio, acciaio, tessuto chinette Aluminium, acier, tissu chinette Aluminium, Stahl, Chinette-Stoff
Light source Fonte luminosa Source lumineuse Lichtquelle	LED module (included) Modulo LED (incluso) Module LED (inclus) LED-Modul (enthalten)
Light source replaceability Sostituibilità della fonte luminosa Remplacement de la source lumineuse Austauschbarkeit der Lichtquelle	Non-replaceable built-in LED LED integrato non sostituibile LED intégrée, non remplaçable Integrierte, nicht austauschbare LED
Regulation Regolazione Régulation Regulierung	Dimmer, included Dimmer, incluso Variateur, inclus Dimmer, inklusive
Voltage Voltaggio Tension Spannung	100 - 240 V
Power Potenza Puissance Leistung	8 W
Temperature Temperatura Température Temperatur	2700 k
System flow Flusso sistema Flux du système Systemfluss	1058 lm
Cri Cri Cri Cri	>90
Emission Emissione Émission Emission	Scattered Diffusa Diffuse Diffuses Licht
Net weight Peso netto Poids net Netto Gewicht	1,2 kg

Power Supply Alimentatore Alimentation électrique Stromversorgung	Included Incluso Inclus Einschließlich
Cable length Lunghezza cavo Longueur du câble Kabellänge	50 + 150 cm
Cable colour Colore e materiale cavo Couleur et matériau du câble Farbe und Material des Kabels	Transparent Transparente Transparent Transparent
Certifications Certificazioni Certifications Zertifizierungen	IP20 CE UK CA





3to9 Floor

Structure
Struttura
Structure
Struktur



Natural brushed painted aluminium
Alluminio verniciato spazzolato naturale
Aluminium peint brossé naturel
Naturgebürstetes lackiertes Aluminium



Bronze brushed painted aluminum
Alluminio verniciato spazzolato bronzo
Aluminium peint brossé bronze
Bronzebeschichtetes lackiertes Aluminium

Fabric
Tessuto
Tissu
Stoff



Ivory
Avorio
Ivoire
Elfenbeinfarbener

Technical Informations
Caratteristiche tecniche
Caractéristiques techniques
Technische Merkmale

Materials Materiali Matériaux Materialien	Aluminum, steel, chinette fabric Alluminio, acciaio, tessuto chinette Aluminium, acier, tissu chinette Aluminium, Stahl, Chinette-Stoff
Light source Fonte luminosa Source lumineuse Lichtquelle	LED module (included) Modulo LED (incluso) Module LED (inclus) LED-Modul (enthalten)
Light source replaceability Sostituibilità della fonte luminosa Remplacement de la source lumineuse Austauschbarkeit der Lichtquelle	Non-replaceable built-in LED LED integrato non sostituibile LED intégrée, non remplaçable Integrierte, nicht austauschbare LED
Regulation Regolazione Régulation Regulierung	Dimmer, included Dimmer, incluso Variateur, inclus Dimmer, inklusive
Voltage Voltaggio Tension Spannung	100 - 240 V
Power Potenza Puissance Leistung	26 W
Temperature Temperatura Température Temperatur	2700 k
System flow Flusso sistema Flux du système Systemfluss	3464 lm
CRI CRI CRI CRI	> 90
Emission Emissione Émission Emission	Scattered Diffusa Diffuse Diffuses Licht
Net weight Peso netto Poids net Netto Gewicht	2,9 kg

Power Supply Alimentatore Alimentation électrique Stromversorgung	Included Incluso Inclus Einschließlich
Cable length Lunghezza cavo Longueur du câble Kabellänge	50 + 150 cm
Cable colour and material Colore e materiale cavo Couleur et matériau du câble Farbe und Material des Kabels	Black / Plastic Nero / Plastico Noir / Plastique Schwarz / Kunststoff
Certifications Certificazioni Certifications Zertifizierungen	IP20 CE UK CA





Structure
Struttura
Structure
Struktur



Natural brushed painted aluminium
Alluminio verniciato spazzolato naturale
Aluminium peint brossé naturel
Naturgebürstetes lackiertes Aluminium



Bronze brushed painted aluminum
Alluminio verniciato spazzolato bronzo
Aluminium peint brossé bronze
Bronzebeschichtetes lackiertes Aluminium

Fabric
Tessuto
Tissu
Stoff



Ivory
Avorio
Ivoire
Elfenbeinfarbener

		377 S1	377 S2
Technical Informations Caratteristiche tecniche Caractéristiques techniques Technische Merkmale	**Materials** Materiali Matériaux Materialien	Aluminum, steel, chinette fabric Alluminio, acciaio, tessuto chinette Aluminium, acier, tissu chinette Aluminium, Stahl, Chinette-Stoff	Aluminum, steel, chinette fabric Alluminio, acciaio, tessuto chinette Aluminium, acier, tissu chinette Aluminium, Stahl, Chinette-Stoff
	Light source Fonte luminosa Source lumineuse Lichtquelle	LED module (included) Modulo LED (incluso) Module LED (inclus) LED-Modul (enthalten)	LED module (included) Modulo LED (incluso) Module LED (inclus) LED-Modul (enthalten)
	Light source replaceability Sostituibilità della fonte luminosa Remplacement de la source lumineuse Austauschbarkeit der Lichtquelle	Non-replaceable built-in LED LED integrato non sostituibile LED intégrée, non remplaçable Integrierte, nicht austauschbare LED	Non-replaceable built-in LED LED integrato non sostituibile LED intégrée, non remplaçable Integrierte, nicht austauschbare LED
	Regulation Regolazione Régulation Regulierung	Remotely adjustable (dimmer not included) Regolabile da remoto (dimmer non incluso) Réglable à distance (variateur non inclus) Ferngesteuert einstellbar (Dimmer nicht enthalten)	Remotely adjustable (dimmer not included) Regolabile da remoto (dimmer non incluso) Réglable à distance (variateur non inclus) Ferngesteuert einstellbar (Dimmer nicht enthalten)
	Voltage Voltaggio Tension Spannung	100 - 240 V	100 - 240 V
	Power Potenza Puissance Leistung	24 W	35 W
	Temperature Temperatura Température Temperatur	2700 k	2700 k
	System flow Flusso sistema Flux du système Systemfluss	3174 lm	4812 lm
	Cri Cri Cri Cri	>90	>90
	Emission Emissione Émission Emission	Scattered Diffusa Diffuse Diffuses Licht	Scattered Diffusa Diffuse Diffuses Licht

Net weight Peso netto Poids net Netto Gewicht	1,8 kg	2 kg
Power Supply Alimentatore Alimentation électrique Stromversorgung	Included Incluso Inclus Einschließlich	Included Incluso Inclus Einschließlich
Cable length Lunghezza cavo Longueur du câble Kabellänge	270 cm	270 cm
Cable colour Colore e materiale cavo Couleur et matériau du câble Farbe und Material des Kabels	Transparent / Plastic Transparente / Plastico Transparent / Plastique Transparent / Plastisch	Transparent / Plastic Transparente / Plastico Transparent / Plastique Transparent / Plastisch
Type of ceiling connection Tipo di attacco a soffitto Type de fixation au plafond Deckenanschlussty	Rosette Rosone Rosace Rosette	Rosette Rosone Rosace Rosette
Certifications Certificazioni Certifications Zertifizierungen	IP20 CE UK CA	IP20 CE UK CA



377 S1



377 S2

Structure
Struttura
Structure
Struktur



Natural brushed painted aluminium
Alluminio verniciato spazzolato naturale
Aluminium peint brossé naturel
Naturgebürstetes lackiertes Aluminium



Bronze brushed painted aluminum
Alluminio verniciato spazzolato bronzo
Aluminium peint brossé bronze
Bronzebeschichtetes lackiertes Aluminium

Fabric
Tessuto
Tissu
Stoff



Ivory
Avorio
Ivoire
Elfenbeinfarbener

		377 S1	377 S2
Technical Informations Caratteristiche tecniche Caractéristiques techniques Technische Merkmale	**Materials** Materiali Matériaux Materialien	Aluminum, steel, chinette fabric Alluminio, acciaio, tessuto chinette Aluminium, acier, tissu chinette Aluminium, Stahl, Chinette-Stoff	Aluminum, steel, chinette fabric Alluminio, acciaio, tessuto chinette Aluminium, acier, tissu chinette Aluminium, Stahl, Chinette-Stoff
	Light source Fonte luminosa Source lumineuse Lichtquelle	LED module (included) Modulo LED (incluso) Module LED (inclus) LED-Modul (enthalten)	LED module (included) Modulo LED (incluso) Module LED (inclus) LED-Modul (enthalten)
	Light source replaceability Sostituibilità della fonte luminosa Remplacement de la source lumineuse Austauschbarkeit der Lichtquelle	Non-replaceable built-in LED LED integrato non sostituibile LED intégrée, non remplaçable Integrierte, nicht austauschbare LED	Non-replaceable built-in LED LED integrato non sostituibile LED intégrée, non remplaçable Integrierte, nicht austauschbare LED
	Regulation Regolazione Régulation Regulierung	Remotely adjustable (dimmer not included) Regolabile da remoto (dimmer non incluso) Réglable à distance (variateur non inclus) Ferngesteuert einstellbar (Dimmer nicht enthalten)	Remotely adjustable (dimmer not included) Regolabile da remoto (dimmer non incluso) Réglable à distance (variateur non inclus) Ferngesteuert einstellbar (Dimmer nicht enthalten)
	Voltage Voltaggio Tension Spannung	100 - 240 V	100 - 240 V
	Power Potenza Puissance Leistung	8 W	18 W
	Temperature Temperatura Température Temperatur	2700 k	2700 k
	System flow Flusso sistema Flux du système Systemfluss	1058 lm	2406 lm
	Cri Cri Cri Cri	>90	>90
	Emission Emissione Émission Emission	Scattered Diffusa Diffuse Diffuses Licht	Scattered Diffusa Diffuse Diffuses Licht

Net weight Peso netto Poids net Netto Gewicht	0,8 kg	1,6 kg
Power Supply Alimentatore Alimentation électrique Stromversorgung	Included Incluso Inclus Einschließlich	Included Incluso Inclus Einschließlich
Type of ceiling connection Tipo di attacco a soffitto Type de fixation au plafond Deckenanschlussty	Rosette Rosone Rosace Rosette	Rosette Rosone Rosace Rosette
Certifications Certificazioni Certifications Zertifizierungen	IP20 CE UK CA	IP20 CE UK CA



377 W1



377 W2

377 W1

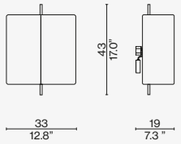

377 W2

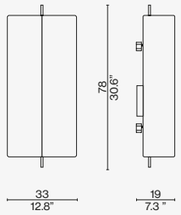

377 W3

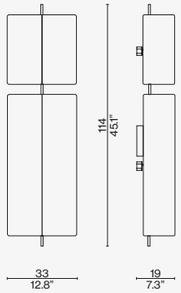

377 W4

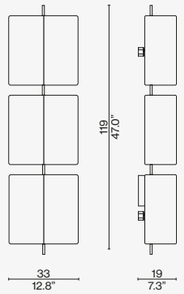

377 S1

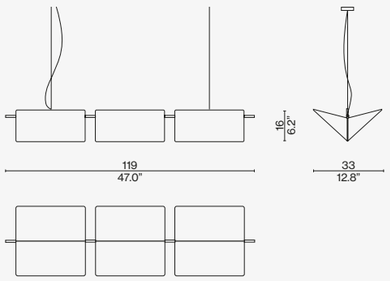

377 S2

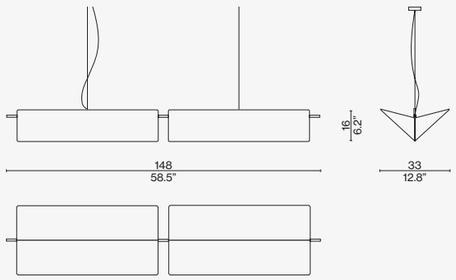

377 F1

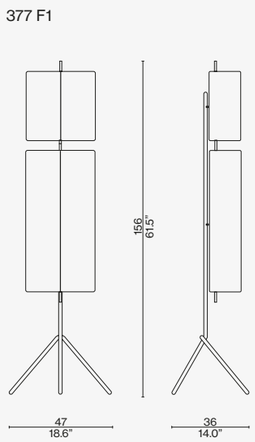

377 T1

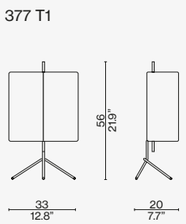

Scan the QR code to access all product information on the Cassina website.

TOTAL LOOK SUGGESTIONS



8
loira (L) perla, antracite matt base

CUSHIONS
loira (L) perla, lipari (L) grigio

SCARPA 925
saddle leather, black wood

TOREI
portoro marble

INFINITO
black ash

3TO9
aluminium structure, ivory fabric

SAHARA MIDGRID
carta da zucchero

















DRESS-UP!
ortigia (L) cactus

CUSHIONS
ortigia (L) cactus, cenere

2 FAUTEUIL GRAND CONFORT
natural leather (ZZ), black structure

BOBOLI
black base, glass top + carrara marble top

BRAMANTE
shaded bronze

3TO9
aluminium structure, ivory fabric

ATACAMA 3
antracite

9
carrara marble bas and top

DEADLINE
black ash frame













DELFI
carrara marble base, glass top

DUDET CHAIR
otterlo (O) canarino

SAHARA OVAL
oro

3TO9
aluminium structure, ivory fabric

HAYAMA
blu notte lacquered

NO VANITAS
murano glass








TOTAL LOOK SUGGESTIONS

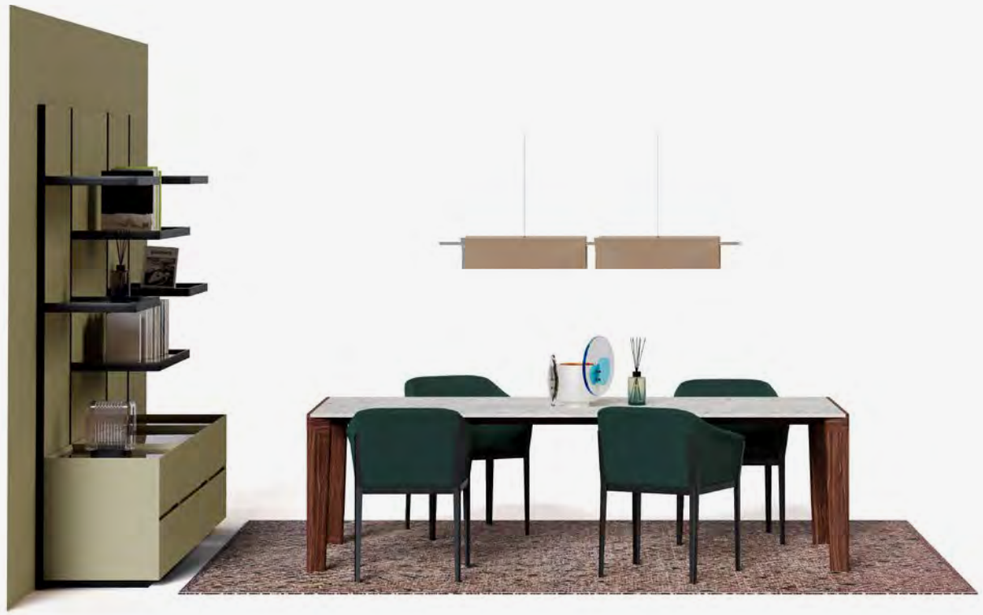

LONGPLANE
am. walnut base, calacatta marble top

COTONE CHAIR
lincoln (L) oliva, grafite base

TÉNÉRÉ
carta da zucchero

3TO9
aluminium structure, ivory fabric

GHOST WALL
crema









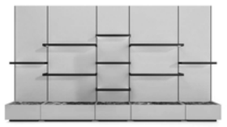

Cassina



BOLLICOSA

Produced **Cassina,** 2019/2020







COVER AND PREVIOUS PAGE
BOLLICOSA lamp. ATACAMA 3 rug, carta da zucchero. EDISON table, black steel structure. 7 FAUTEUIL TOURNANT, DURABLE chairs, leather 13Y253. HAYAMA cabinet, glossy lacquered (LP 306).

TOP AND LEFT
BOLLICOSA lamp, fumè glass. CAPRICE chairs, leather 13Y253. Table 9, Marquiña marble.

BOLLICOSA

Produced **Cassina,** 2019/2020



Bollicosa continues the glass tradition with a classic blown-glass sphere, in which the characteristic surface is emphasized by the bubbles of the artisan's blow. The effect in fact resembles a fossil stone, where the air bubbles imprinted in it give a rough and matte effect, transforming the glass from transparent to tactile.

Lamps

IT Bollicosa continua la tradizione vetraia con una classica sfera di vetro soffiato in cui è enfatizzata la caratteristica superfice a bollicine della soffiatura artigianale, l'effetto infatti ricorda una pietra fossile dove le bolle d'aria in essa impresse danno un effetto ruvido e opacizzante trasformando il vetro da trasparente a materico.

DE Bollicosa setzt die Tradition der Glasverarbeitung mit der klassischen Kugel aus geblasenem Glas fort, bei der die charakteristische Bläschenoberfläche der handwerklich mundgeblasenen Verarbeitung betont wird. Der Effekt erinnert an einen fossilen Stein, bei dem die darin eingeprägten Luftblasen einen rauen, mattierenden Effekt verleihen, der das Glas von transparent in materisch verwandelt.

FR Bollicosa continue la tradition verrière avec la sphère classique en verre soufflé, qui met en valeur la surface à bulles caractéristique du soufflage artisanal du verre. En effet, cela rappelle une pierre fossile où les bulles d'air donnent un effet rugueux et matifiant, qui transforme le verre de transparent en matière.

Liquid-painted metal structure
Struttura in metallo verniciato a liquido
Structure en métal revêtu par pulvérisation
Fassung aus lackiertem Meta



Polished rose gold
Oro rosa lucido
Or rose brillant
Roségold glänzend



Matt black
Nero opaco
Noir mat
Mattschwarz

Blown glass diffuser
Diffusore in vetro soffiato
Diffuseur en verre soufflé
Schirm aus mundgeblasenem Glas

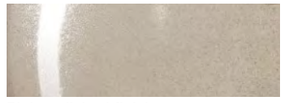

Pink; polished finish
Rosa; finitura lucida
Rose ; finition brillante
Rosa; glänzende Oberfläche

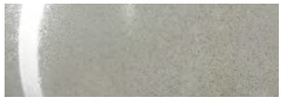

Smoked; polished finish
Fumé; finitura lucida
Fumé ; finition brillante
Fumé; glänzende Oberfläche



Caramel-white shaded glass; polished finish
Sfumato caramello-bianco; finitura lucida
Dégradé caramel-blanc ; finition brillante
Abgetönt Karamell-Weiß; glänzende

Technical Informations
Caratteristiche tecniche
Caractéristiques techniques
Technische Merkmale

Material Materiale Materiaux Gestell	Aluminum, glass Alluminio, vetro Aluminium, verre Aluminium, Glas
Light source Fonte luminosa Source lumineuse Lichtquelle	LED Retrofit with E27 socket not included (EU-UK-CHINA); LED Retrofit with E26 socket not included (USA-JAP) LED Retrofit con attacco E27 non inclusa (EU-UK-CHINA); LED Retrofit con attacco E26 non inclusa (USA-JAP) LED Retrofit avec douille E27 non incluse (EU-UK-CHINA) ; LED Retrofit avec douille E26 non incluse (USA-JAP) LED Retrofit mit E27-Fassung nicht enthalten (EU-UK-CHINA); LED Retrofit mit E26-Fassung nicht enthalten (USA-JAP)
Light source replaceability Sostituibilità della fonte luminosa Remplacement de la source lumineuse Austauschbarkeit der Lichtquelle	Replaceable Sostituibile Remplaçable Auswechselbar
Voltage Voltaggio Tension Spannung	220 - 240 V (EU-UK-CHINA); 100 - 120 V (USA-JAP)
Power Potenza Puissance Leistung	Max 10 W LED
Emission Emissione Émission Emission	Scattered Diffusa Diffuse Diffuses Licht
Power supply Alimentatore Alimentation électrique Stromversorgung	Included Incluso Inclus Inbegriffen
Cable length Lunghezza cavo Longueur du câble Kabellänge	250 cm
Cable colour and material Colore e materiale cavo Couleur et matériau du câble Farbe und Material des Kabels	Dark grey / Plastic Grigio scuro / Plastico Gris foncé / Plastique Dunkles Grau / Kunststoff
Type of ceiling connection Tipo di attacco a soffitto Type de fixation au plafond Deckenanschlussty	Rose Rosone Rosace Rosette
Net weight Peso netto Poids net Netto Gewicht	8,3 kg

Certifications
Certificazioni
Certifications
Zertifizierungen

IP20 CE UK CA







089 21/22

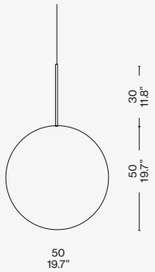

Scan the QR code to access all product information on the Cassina website.

TOTAL LOOK SUGGESTIONS



BOWY SOFA
ortigia (L) cactus

CUSHIONS
ortigia (L): cactus, amande, argent

UTRECHT
lincoln (L) zafferano

RONDOS
natural oak

ACCORDO
lacquer black

BOLLICOSA
black structure marbled glass

ARAL
naturale

SOFT CORNER
ortigia (L) cenere












BOLLICOSA SMALL

Produced **Cassina,** 2019/2020







COVER
BOLLICOSA SMALL lamp, black structure, caramel and orange shiny filigree glass lamp shade. LONGPLANE table, oak stained black base. PRINCIPI chair, ashwood stained, Look 13L015.

PREVIOUS PAGE
BOLLICOSA SMALL lamps. OLIMPINO table, float glass top. 699 SUPERLEGGERA chairs, black lacquered ashwood. BRAMANTE cabinet, nuanced lacquered (LS 402).

TOP
BOLLICOSA SMALL lamp, LONGPLANE table, amaranth stained oak base, Calacatta marble top. HOLA chairs, Luxor 13L024. BRAMANTE contanier unit, glossy nuanced lacquered (LS 403). FICUPALA lamp, caramello. SAHARA oval rug, carta da zucchero.

LEFT
BOLLICOSA SMALL lamp, LONGPLANE table, amaranth stained oak base, Calacatta marble top. HOLA chairs, Luxor 13L024. LE MONDE DE CHARLOTTE PERRIAND tableware.

BOLLICOSA SMALL

Produced **Cassina,** 2019/2020



Lamps

Bollicosa continues the glass tradition with a classic blown-glass sphere, in which the characteristic surface is emphasized by the bubbles of the artisan's blow. The effect in fact resembles a fossil stone, where the air bubbles imprinted in it give a rough and matte effect, transforming the glass from transparent to tactile.

IT Bollicosa continua la tradizione vetraia con una classica sfera di vetro soffiato in cui è enfatizzata la caratteristica superfice a bollicine della soffiatura artigianale, l'effetto infatti ricorda una pietra fossile dove le bolle d'aria in essa impresse danno un effetto ruvido e opacizzante trasformando il vetro da trasparente a materico.

DE Bollicosa setzt die Tradition der Glasverarbeitung mit der klassischen Kugel aus geblasenem Glas fort, bei der die charakteristische Bläschenoberfläche der handwerklich mundgeblasenen Verarbeitung betont wird. Der Effekt erinnert an einen fossilen Stein, bei dem die darin eingeprägten Luftblasen einen rauen, mattierenden Effekt verleihen, der das Glas von transparent in materisch verwandelt.

FR Bollicosa continue la tradition verrière avec la sphère classique en verre soufflé, qui met en valeur la surface à bulles caractéristique du soufflage artisanal du verre. En effet, cela rappelle une pierre fossile où les bulles d'air donnent un effet rugueux et matifiant, qui transforme le verre de transparent en matière.

Liquid-painted metal structure
Struttura in metallo verniciato a liquido
Structure en métal revêtu par pulvérisation
Fassung aus lackiertem Meta



Matt black
Nero opaco
Noir mat
Mattschwarz



Polished rose gold
Oro rosa lucido
Or rose brillant
Roségold glänzend

Blown glass diffuser
Diffusore in vetro soffiato
Diffuseur en verre soufflé
Schirm aus mundgeblasenem Glas



Smoked; polished finish
Fumé; finitura lucida
Fumé ; finition brillante
Fumé; glänzende Oberfläche



White marbLED
Marmorizzato bianco
Marbré blanc
Weiß marmoriertes



Green and lilac filigree cased Glass; polished finish
Filigrana verde e lilla incamiciata; finitura lucida
Filigrane vert et lilas plaqué; finition brillante
Fliligran grün und lila incamiciata; glänzende Oberfläche



Caramel and orange filigree cased Glass; polished finish
Filigrana caramello e arancione incamiciata; finitura lucida
Filigrane caramel et orange plaqué; finition brillante
Filigran Karamell und orange incamiciata; glänzende Oberfläche

Technical Informations Caratteristiche tecniche Caractéristiques techniques Technische Merkmale	
Material Materiale Materiaux Gestell	Aluminum, glass Alluminio, vetro Aluminium, verre Aluminium, Glas
Light source Fonte luminosa Source lumineuse Lichtquelle	LED Retrofit with E27 socket not included (EU-UK-CHINA); LED Retrofit with E26 socket not included (USA-JAP) LED Retrofit con attacco E27 non inclusa (EU-UK-CHINA); LED Retrofit con attacco E26 non inclusa (USA-JAP) LED Retrofit avec douille E27 non incluse (EU-UK-CHINA) ; LED Retrofit avec douille E26 non incluse (USA-JAP) LED Retrofit mit E27-Fassung nicht enthalten (EU-UK-CHINA); LED Retrofit mit E26-Fassung nicht enthalten (USA-JAP)
Light source replaceability Sostituibilità della fonte luminosa Remplacement de la source lumineuse Austauschbarkeit der Lichtquelle	Replaceable Sostituibile Remplaçable Auswechselbar
Voltage Voltaggio Tension Spannung	220 - 240 V (EU-UK-CHINA); 100 - 120 V (USA-JAP)
Power Potenza Puissance Leistung	Max 15 W LED
Emission Emissione Émission Emission	Scattered Diffusa Diffuse Diffuses Licht
Cable length Lunghezza cavo Longueur du câble Kabellänge	250 cm
Cable colour and material Colore e materiale cavo Couleur et matériau du câble Farbe und Material des Kabels	Dark grey / Plastic Grigio scuro / Plastico Gris foncé / Plastique Dunkles Grau / Kunststoff

Type of ceiling connection Tipo di attacco a soffitto Type de fixation au plafond Deckenanschlusstyp	Rose Rosone Rosace Rosette
Net weight Peso netto Poids net Netto Gewicht	2,83 kg
Certifications Certificazioni Certifications Zertifizierungen	IP20 CE UK CA











089 23/24

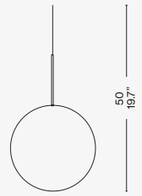

Scan the QR code to access all product information
on the Cassina website.


Cassina
CONSTELLATION
Produced **Cassina,** 2019/2020



COVER
CONSTELLATION suspension lamp, Transparent smoked glass, Polished rose gold structure.

TOP
CONSTELLATION suspension lamp.
SENGU TABLE table, natural oak, Carnico marble top. DUDET small armchairs, Look 13L010. PARAVENT AMBASSADE screen, natural oak. RONDOS cabinet, natural oak.

CONSTELLATION

Produced **Cassina**, 2019/2020

Constellation and Starburst expand the possibilities of using Bollicosa lamp diffusers with new solutions, inspired by the astral bodies that illuminate the universe. Circular ceiling chandelier, Constellation, is a single diameter of 112 cm. The a linear one, Starburst, is 120 cm long. Both with black painted structures, are available with a white etched and white marbled glass finish.



IT **Constellation e Starburst ampliano con nuove soluzioni le possibilità di utilizzo dei diffusori delle lampade Bollicosa, ispirandosi ai corpi astrali che illuminano l'universo. Un lampadario a soffitto circolare, Constellation, disponibile in un unico diametro di 112 cm, e uno lineare, Starburst, dxai 120 cm di lunghezza, entrambi con struttura verniciata nera, sono infatti disponibili con vetri in finitura acidata bianca e marmorizzata bianca.**

DE Constellation und Starburst erweitern die Verwendungsmöglichkeiten der Diffusoren der Lampen Bollicosa um neue Lösungen und lassen sich dabei durch die Himmelskörper inspirieren, die das Universum erhellen. Constellation ist ein kreisförmiger Deckenleuchter, der mit einem einzigen Durchmesser von 112 cm verfügbar ist, Starburst hingegen ist ein linearer Leuchter mit 120 cm Länge. Beide weisen eine schwarz lackierte Struktur auf und sind mit Gläsern mit weiß geätztem und weiß marmorisiertem Finish erhältlich.

FR Constellation et Starburst étendent avec de nouvelles solutions les possibilités d'utilisation des diffuseurs des lampes Bollicosa, s'inspirant des corps astraux qui illuminent l'univers. Un plafonnier circulaire, Constellation, disponible dans un diamètre unique de 112 cm, et un linéaire, Starburst, de 120 cm de longueur, tous deux avec une structure vernie noire, sont disponibles avec des verres en finition dépoli blanc et marbré blanc.

Liquid-painted metal structure
Struttura in metallo verniciato a liquido
Structure en métal revêtu par pulvérisation
Fassung aus lackiertem Meta



Matt black
Nero opaco
Noir mat
Mattschwarz

Blown glass diffuser
Diffusore in vetro soffiato
Diffuseur en verre soufflé
Schirm aus mundgeblasenem Glas



White etched
Acidato bianco
Dépoli blanc
Ätzglas weiß



White marbLED
Marmorizzato bianco
Marbré blanc
Weiß marmoriertes

Technical Informations
Caratteristiche tecniche
Caractéristiques techniques
Technische Merkmale

Material Materiale Materiaux Gestell	Aluminum, glass Alluminio, vetro Aluminium, verre Aluminium, Glas
Light source Fonte luminosa Source lumineuse Lichtquelle	LED Retrofit with E27 socket not included (EU-UK-CHINA); LED Retrofit with E26 socket not included (USA-JAP) LED Retrofit con attacco E27 non inclusa (EU-UK-CHINA); LED Retrofit con attacco E26 non inclusa (USA-JAP) LED Retrofit avec douille E27 non incluse (EU-UK-CHINA) ; LED Retrofit avec douille E26 non incluse (USA-JAP) LED Retrofit mit E27-Fassung nicht enthalten (EU-UK-CHINA); LED Retrofit mit E26-Fassung nicht enthalten (USA-JAP)
Light source replaceability Sostituibilità della fonte luminosa Remplacement de la source lumineuse Austauschbarkeit der Lichtquelle	Replaceable Sostituibile Remplaçable Auswechselbar
Voltage Voltaggio Tension Spannung	220 - 240 V (EU-UK-CHINA); 100 - 120 V (USA-JAP)
Power Potenza Puissance Leistung	6 × max 15 W LED
Emission Emissione Émission Emission	Scattered Diffusa Diffuse Diffuses Licht
Cable length Lunghezza cavo Longueur du câble Kabellänge	250 cm
Cable colour and material Colore e materiale cavo Couleur et matériau du câble Farbe und Material des Kabels	Dark grey Grigio scuro Gris foncé Dunkles Grau
Type of ceiling connection Tipo di attacco a soffitto Type de fixation au plafond Deckenanschlusstyp	Rose Rosone Rosace Rosette
Net weight Peso netto Poids net Netto Gewicht	6,8 kg
Certifications Certificazioni Certifications Zertifizierungen	IP20 CE UK CA







089 25/26

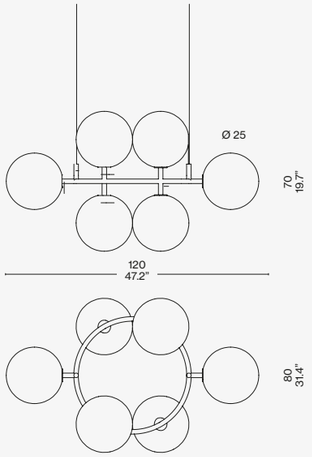

Scan the QR code to access all product information
on the Cassina website.

Cassina



DOT PATTERN LIGHT

Designed by **Charles & Ray Eames,** 2025



COVER
DOT PATTERN LIGHT suspension lamp, white.

TOP
DOT PATTERN LIGHT wall lamp, black.

DOT PATTERN LIGHT

Designed by **Charles & Ray Eames,** 2025



Initially created for a textile design competition launched in 1947 by the Museum of Modern Art in New York, the Dot Pattern – never put into production during their lifetimes – became the most famous Eames motif. It reproduces a number of abstract cross-shaped compositions, achieved with tapered lines and solid dots. The shape and rhythm resemble musical notes, and also the Plywood Chairs, characterised by tubular steel frames, shock mounts and rounded seats and backrests. After 1947, the combination of lines and dots became a recurring theme in the couple's work, appearing for example in the children's Hang-It-All coat rack from 1953, and in the Multiplication Machine installation created for the Mathematica exhibition in 1961. Charles and Ray Eames explored the use of the Dot Pattern for some showroom projects between 1949 and 1954 but the lamps were never put into production. Thanks to a joint initiative between the Eames Office and Cassina, the idea of Charles and Ray takes shape in a collection of appliques and pendant lamps that combine modern technology and the American designers' original graphic design.

IT Inizialmente creato per un concorso di design tessile lanciato nel 1947 dal Museum of Modern Art di New York, il Dot Pattern – mai entrato in produzione durante la loro vita – è diventato il motivo più celebre degli Eames; riproduce una varietà di composizioni astratte a forma di croce, ottenute da linee affusolate e punti pieni. La forma e il ritmo ricordano le note musicali, ma anche le Plywood Chairs, caratterizzate da telai in acciaio tubolare, giunti elastici, e sedute e schienali arrotondati. Dopo il 1947, l'abbinamento di linee e punti è divenuto un tema ricorrente del lavoro della coppia, apparendo ad esempio nell'appendiabiti per bambini Hang-It-All del 1953 e nell'installazione Multiplication Machine, creata per la mostra Mathematica del 1961. Charles e Ray Eames esplorarono l'uso del Dot Pattern nell'illuminazione per alcuni progetti di showroom tra il 1949 e il 1954 ma le lampade non entrarono mai in produzione. Grazie a uno sviluppo congiunto tra Eames Office e Cassina, l'idea di Charles e Ray prende vita in una collezione di applique e lampade a sospensione unendo la moderna tecnologia al design grafico originale dei designer americani.

DE Das Dot Pattern, das anfänglich für einen Wettbewerb für Textildesign entworfen und 1947 vom Museum of Modern Art in New York lanciert wurde, aber zu ihren Lebzeiten nie in Produktion gegangen ist, ist zum berühmtesten Motiv des Ehepaars Eames geworden, die es für zahlreiche abstrakte, kreuzförmige Kompositionen mit schlanken Linien und großen Punkten verwendeten. Die Form und der Rhythmus erinnern an Musiknoten, aber auch an die Plywood Chairs mit Rahmen aus Stahlrohr, elastischen Verbindungen und abgerundeten Sitzflächen und Rückenlehnen. Nach 1947 war die Kombination von Linien und Punkten immer wieder Thema der Arbeit des Paars, wie zum Beispiel bei der Garderobe für Kinder Hang-It-All aus dem Jahr 1953 und bei der Installation Multiplication Machine, die sie 1961 für die Ausstellung Mathematica entworfen haben. Charles und Ray Eames befassten sich in der Zeit von 1949 bis 1954 mit der Verwendung des Dot Pattern in der Beleuchtung für einige Showroom-Projekte, aber die Leuchten gingen nie in Produktion. Dank der gemeinsamen Weiterentwicklung durch Eames Office und Cassina wurde die Idee von Charles und Ray mit Kollektion mit Wandleuchten und Pendelleuchten zum Leben erweckt, die moderne Technologie mit dem originalen Grafikdesign der amerikanischen Designer verbinden.

FR Initialement créé pour un concours de design textile lancé en 1947 par le Museum of Modern Art de New York, le Dot Pattern qui n'a jamais été produit de leur vivant est devenu le motif le plus célèbre des Eames ; il reproduit une variété de compositions abstraites en forme de croix, composées de lignes fines et de pois. La forme et le rythme rappellent les notes de musique, mais aussi les Plywood Chairs, caractérisées par des cadres en tube d'acier, des amortisseurs élastiques et des assises et dossiers arrondis. Après 1947, la combinaison de lignes et de points est devenue un thème récurrent dans l'œuvre du couple, apparaissant par exemple dans le porte-manteau pour enfants Hang-It-All de 1953 et dans l'installation Multiplication Machine, créée pour l'exposition Mathematica de 1961. Charles et Ray Eames ont exploré son utilisation dans le domaine de l'éclairage pour des projets de showroom entre 1949 et 1954, mais les lampes n'ont jamais été mises en production. Grâce à un développement conjoint entre Eames Office et Cassina, l'idée de Charles et Ray a vu le jour dans une collection d'appliques et de suspensions alliant la technologie moderne au graphisme original des designers américains.

Structure Struttura Structure Struktur	 Black Nero Noir Schwarz	 White Bianco Blanc Weiß	
		172 W 01/ 02	**172 S 01/ 02**
Technical Informations Caratteristiche tecniche Caractéristiques techniques Technische Merkmale	**Materials** Materiali Matériaux Materialien	Aluminum, plastic Alluminio, plastica Aluminium, plastique Aluminium, Kunststoff	Aluminum, plastic Alluminio, plastica Aluminium, plastique Aluminium, Kunststoff
	Light source Fonte luminosa Source lumineuse Lichtquelle	LED Retrofit with G9 socket not included LED Retrofit con attacco G9 non inclusa LED Retrofit avec douille G9 non incluse LED Retrofit mit G9-Sockel nicht im Lieferumfang enthalten	LED Retrofit with G9 socket not included LED Retrofit con attacco G9 non inclusa LED Retrofit avec douille G9 non incluse LED Retrofit mit G9-Sockel nicht im Lieferumfang enthalten
	Light source replaceability Sostituibilità della fonte luminosa Remplacement de la source lumineuse Austauschbarkeit der Lichtquelle	Replaceable Sostituibile Remplaçable Austauschbare	Replaceable Sostituibile Remplaçable Austauschbare
	Voltage Voltaggio Tension Spannung	220 - 240 V	220 - 240 V
	Emission Emissione Émission Emission	Indirect light Luce indiretta Lumière indirecte Indirektes Licht	Direct lightt Luce diretta Lumière directe Direktes licht
	Cable length Lunghezza cavo Longueur du câble Kabellänge		270 cm
	Cable colour and material Colore e materiale cavo Couleur et matériau du câble Farbe und Material des Kabels		Black/Transparent - Plastic Nero/Trasparente - Plastico Noir/Transparent - Plastique Schwarz/Transparent - Kunststoff
	Type of wall connection Tipo di attacco a parete Type de fixation au mur Wandmontagetyp	Rosette Rosone Rosace Rosette	Rosette Rosone Rosace Rosette
	Certifications Certificazioni Certifications Zertifizierungen	IP20 CE UK CA	IP20 CE UK CA

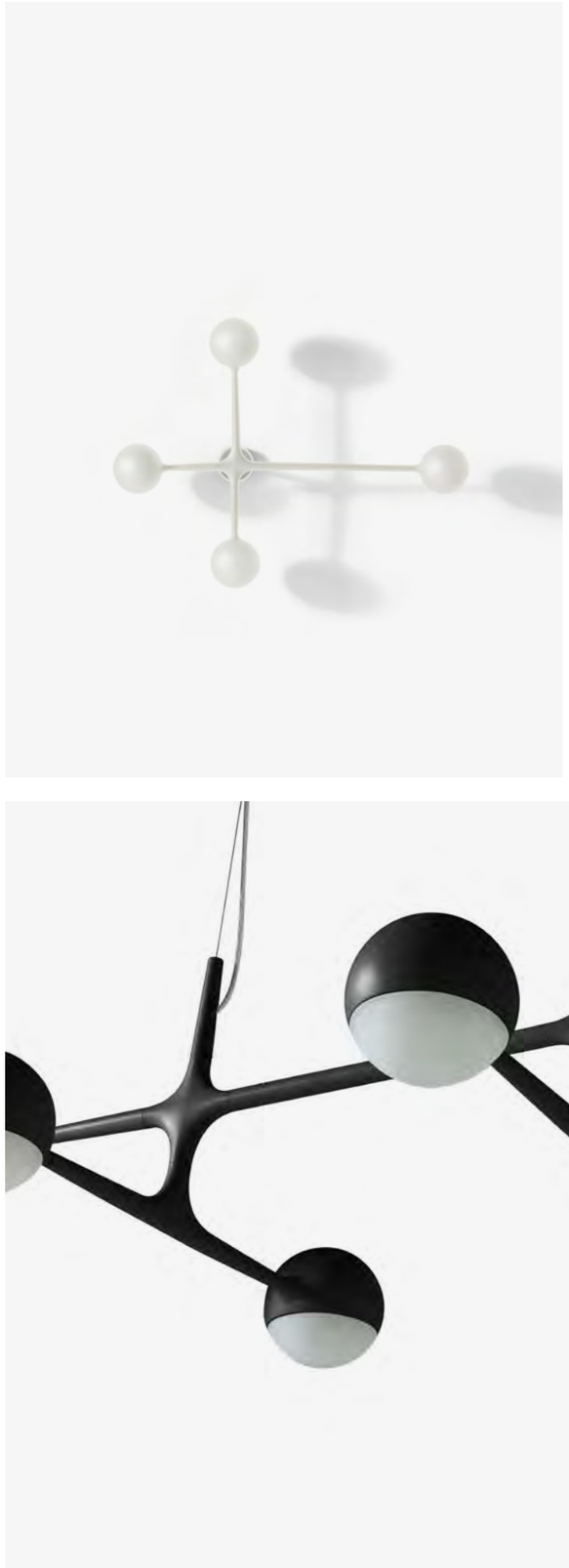



172 S1 0_

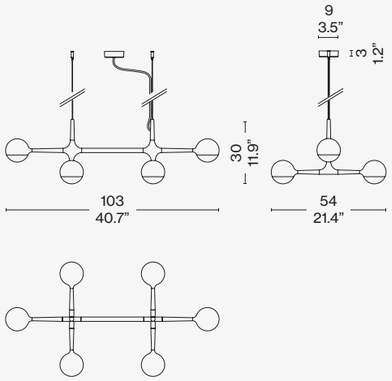

172 S2 0_

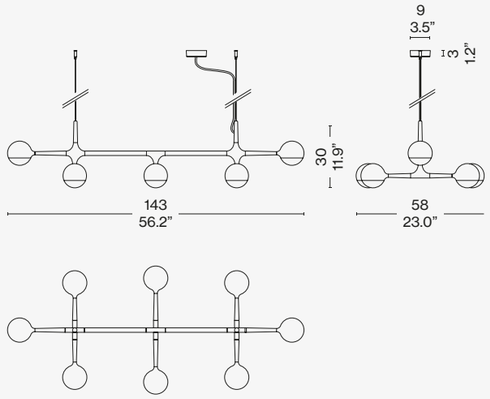

172 W1 0_

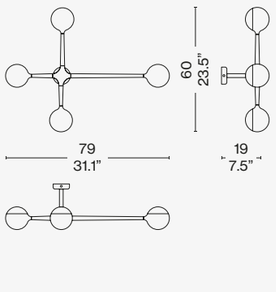

172 W2 0_

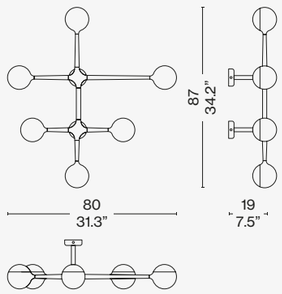

Scan the QR code to access all product information on the Cassina website.

TOTAL LOOK SUGGESTIONS





FIANDRA
otterlo (O) petrolio

CUSHIONS
otterlo (O) petrolio, look (L) bianco

BACK-WING ARMCHAIR
leather (Y) black

TREFLO
rosso mattone

CONSOLE TABLE
apricot

DOT PATTERN LIGHT
black

SAHARA GRID
grigio ghiaccio

SOFT CORNER
lincoln (L) cenere, look (L) ottanio

TRIANGLE
solid ash











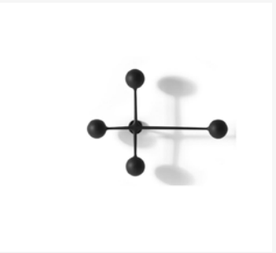









LONGPLANE
am. walnut base, grigio carnico marble top

DUDET CHAIR
look (L) white

SAHARA OVAL
carta da zucchero

DOT PATTERN LIGHT
white

BRAMANTE
blu notte













ORDINAL
carrara base and top

SCARPA 121
noce canaletto structure, blue saddle leather

DOT PATTERN LIGHT
black

GHOST BOX
crema

MOKORO
base beige, fleece white









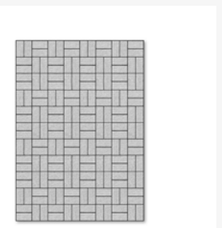


Cassina
EITIE
Designed by **Tobia Scarpa**, 2023







TOP
EITIE floor lamp. 3 FAUTEUIL GRAND CONFORT, GRAND MODÈLE, DURABLE, KITON, armchair, outer upholstery in Vinaccia cashmere, inner seat in Blu cashmere, crafted by Kiton. RADIO IN CRISTALLO extra-clear glass structure, matt black lacquered wooden chassis. SAHARA rug, grigio ghiaccio.

LEFT
EITIE pentant lamp. SENGU TABLE american walnut, porcelain stoneware Mattone. SCARPA 121 chairs, black stained ashwood – Cuoio tabacco. Container unit BRAMANTE, glossy laquared LS 401. VASE À FLEURS ÉCHANCRÉ.

COVER
EITIE suspension lamp, red and gold round joint. UTRECHT armchair, Lincoln 13L574.

PREVIOUS PAGE
EITIE suspension lamp, black and silver round joint. ORDINAL table, Alpi green marble.

EITIE

Designed by **Tobia Scarpa**, 2023

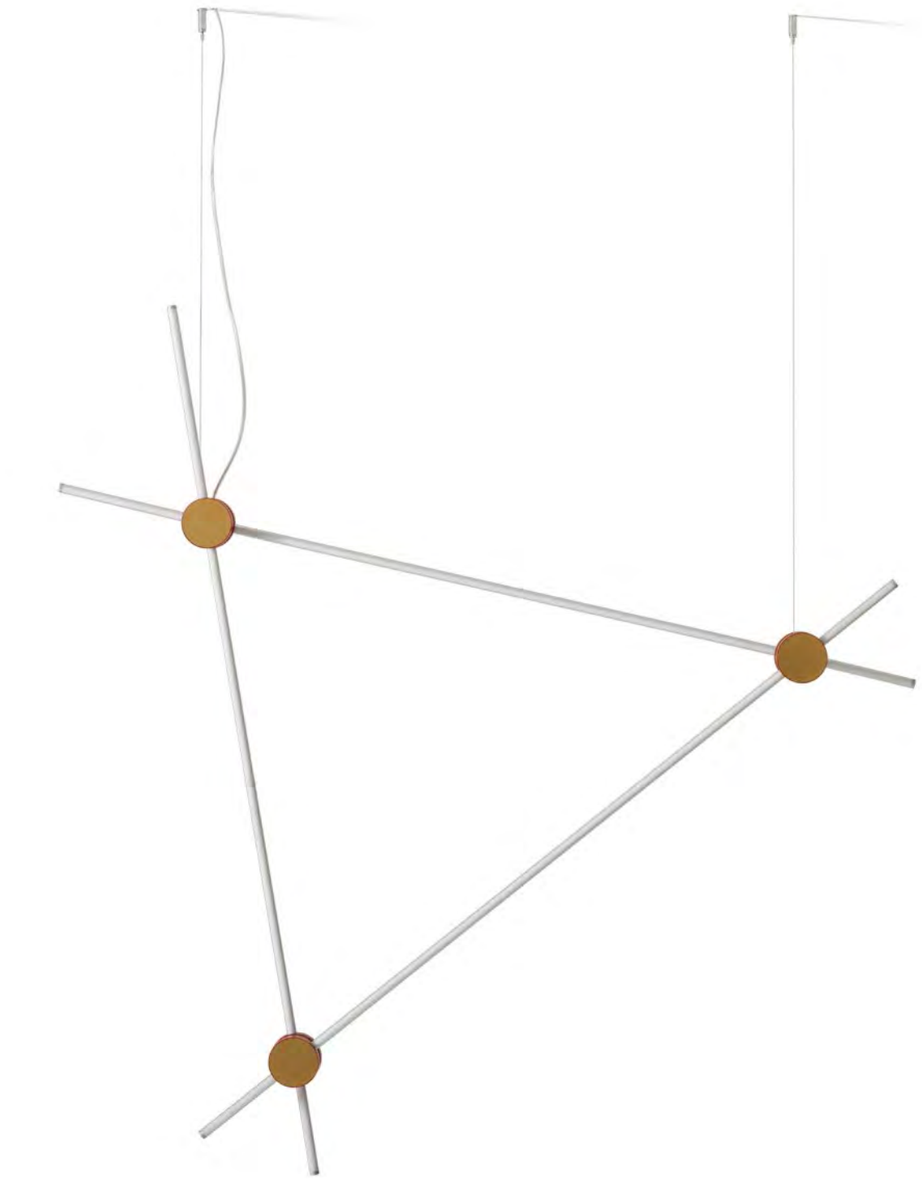

A family of eye-catching lamps, inspired by a wall installation designed by Tobia Scarpa, that emerges from a seemingly simple structure and sophisticated, innovative technology. The concept for EITIE, a palindrome in honour of Scarpa's age and his extensive experience in the world of design, elaborates upon the idea of a luminous line that, thanks to unique circular connectors, is expressed in various configurations. Starting with the original work, created for the Benetton Foundation Research Centre, Cassina has revisited the distinctive wall-mounted lighting system to produce a pendant light, a table lamp and a floor lamp that form a visually exciting collection. Each element is composed of two or three luminous lines that can be joined to form various compositions, thanks to circular metal connectors, that contain cutting-edge technology hidden in their interior. The joints of the table and floor lamps can be opened, to the right or left, to create different visual effects, while the triangular wall-mounted version is stationary. Each luminous line can be rotated 360 degrees to adjust the position the direction of the light beam.

IT Una famiglia di lampade scenografiche, nata dallo sviluppo di un'installazione a parete firmata da Tobia Scarpa, che prende vita attraverso una struttura apparentemente semplice e una tecnologia sofisticata e innovativa. Il concept di Eitie, palindromo che omaggia l'età di Scarpa e la sua lunga esperienza nel mondo del design, elabora l'idea di una linea luminosa declinata in varie configurazioni attraverso caratteristiche connessioni circolari. Partendo dall'opera originaria, realizzata per Fondazione Benetton Studi Ricerche, Cassina ha ricreato il distintivo sistema di illuminazione a parete per generare una lampada a sospensione, una da tavolo e una da terra che costituiscono una collezione di grande impatto visivo. Ogni elemento è composto da due o tre linee luminose che possono essere collegate in varie composizioni grazie alle connessioni metalliche di forma circolare, che all'interno nascondono una tecnologia all'avanguardia. Le giunture delle lampade da tavolo e da terra possono essere aperte a 30 gradi, sia a destra che a sinistra, per creare effetti diversi, mentre la forma triangolare a parete è fissa. Ogni linea luminosa può essere ruotata di 360 gradi per regolare la posizione e la direzione del fascio luminoso.

DE Diese Familie mit szenografischen Leuchten ist eine Weiterentwicklung der Wandinstallation von Tobia Scarpa, die mit einer auf den ersten Blick schlichten Konstruktion und einer modernen und innovativen Technologie zum Leben erweckt wird. Das Konzept von EITIE, ein Palindrom, das eine Hommage an das Alter von Scarpa und seine langjährige Erfahrung in der Welt des Designs ist, setzt die Idee einer Lichtlinie um, die durch die charakteristischen runden Verbindungen verschiedene Konfigurationen annimmt. Ausgehend von vom Originalwerk, das für die Fondazione Benetton Studi Ricerche installiert ist, hat Cassina dieses unverwechselbare Wandleuchtensystem neu gestaltet, um eine Pendelleuchte, eine Tischleuchte und eine Stehleuchte zu schaffen, die zusammen eine Kollektion mit großer visueller Wirkung bilden. Jede Leuchte besteht aus zwei oder drei Lichtlinien, die dank der runden Verbindungselementen und einer hochmodernen Technologie in ihrem Inneren in verschiedenen Kompositionen angeordnet werden können. Die Gelenke der Tischleuchte und der Bodenleuchte können nach rechts und nach links geöffnet werden, um verschiedene Effekte zu schaffen. Die dreieckige Form der Wandleuchte kann dagegen nicht verändert werden. Jede Lichtlinie kann um 360 Grad gedreht werden, um die Position und die Richtung des Lichtstrahls.

FR Une famille de lampes à effet scénographique, née du développement d'une installation murale signée Tobia Scarpa, qui prend vie grâce à une structure apparemment simple et à une technologie sophistiquée et innovante. Le concept d'EITIE, palindrome qui rend hommage à l'âge de Scarpa et à sa longue expérience dans l'univers du design, développe l'idée d'une ligne lumineuse déclinée en différentes configurations à travers des connexions circulaires caractéristiques. À partir de l'œuvre originale, réalisée pour la Fondazione Benetton Studi Ricerche, Cassina a réinterprété ce système d'éclairage mural distinctif pour créer une suspension, une lampe de table et un lampadaire qui constituent une collection d'un grand impact visuel. Chaque élément est composé de deux ou trois lignes lumineuses qui peuvent être combinées dans différentes compositions grâce aux connexions en métal de forme circulaire, qui recèlent une technologie de pointe. Les articulation des lampes de table et des lampadaires peuvent être ouvertes, vers la gauche ou vers la droite, pour créer différents effets, tandis que la forme triangulaire murale est fixe. Chaque ligne lumineuse peut être tournée à 360 degrés pour régler la position la direction du faisceau lumineux.

Eitie Triangle Wall

Joints
Giunti
Articulations
Gelenke



Red and gold
Rosso e oro
Rouge et or
Rote und goldene



Black and gold
Nero e oro
Noir et or
Schwarze und goldene



Black and silver
Nero e argento
Noir et argent
Schwarzes und silbernes



Red and silver
Rosso e argento
Rouge et argent
Rotes und silbernes

		075 W1	075 W2
Technical Informations Caratteristiche tecniche Caractéristiques techniques Technische Merkmale	**Material** Materiale Materiaux Gestell	Aluminium, steel, plastic Alluminio, acciaio, plastica Aluminium, acier, plastique Aluminium, Stahl, Kunststoff	Aluminium, steel, plastic Alluminio, acciaio, plastica Aluminium, acier, plastique Aluminium, Stahl, Kunststoff
	Light source Fonte luminosa Source lumineuse Lichtquelle	LED module (included) Modulo LED (incluso) Module LED (inclus) LED-Modul (enthalten)	LED module (included) Modulo LED (incluso) Module LED (inclus) LED-Modul (enthalten)
	Light source replaceability Sostituibilità della fonte luminosa Remplacement de la source lumineuse Austauschbarkeit der Lichtquelle	Non-replaceable built-in LED LED integrato non sostituibile LED intégrée, non remplaçable Integrierte, nicht austauschbare LED	Non-replaceable built-in LED LED integrato non sostituibile LED intégrée, non remplaçable Integrierte, nicht austauschbare LED
	Regulation Regolazione Régulation Regulierung	Remotely adjustable (dimmer not included) Regolabile da remoto (dimmer non incluso) Réglable à distance (variateur non inclus) Ferngesteuert einstellbar (Dimmer nicht enthalten)	Remotely adjustable (dimmer not included) Regolabile da remoto (dimmer non incluso) Réglable à distance (variateur non inclus) Ferngesteuert einstellbar (Dimmer nicht enthalten)
	Voltage Voltaggio Tension Spannung	100-240 V	100-240 V
	Power Potenza Puissance Leistung	37 W	49 W
	Temperature Temperatura Température Temperatur	2700 K	2700 K
	System flow Flusso sistema Flux du système Systemfluss	6270 lm	7755 lm
	Cri Cri Cri Cri	95	95
	Emission Emissione Émission Emission	Direct light, indirect light Luce diretta, luce indiretta Lumière directe, lumière indirecte Direktes licht, indirektes licht	Direct light, indirect light Luce diretta, luce indiretta Lumière directe, lumière indirecte Direktes licht, indirektes licht
	Power supply Alimentatore Alimentation Stromzufuhr	Included incluso incluse enthalten	Included incluso incluse enthalten
	Type of ceiling connection Tipo di attacco a soffitto Type de fixation au plafond Deckenanschlussty	Rosette Rosone Rosace Rosette	Rosette Rosone Rosace Rosette
	Net weight Peso netto Poids net Netto Gewicht	1,1 kg	1,2 kg
	Certifications Certificazioni Certifications Zertifizierungen	IP20 CE UK CA	IP20 CE UK CA



075 W1

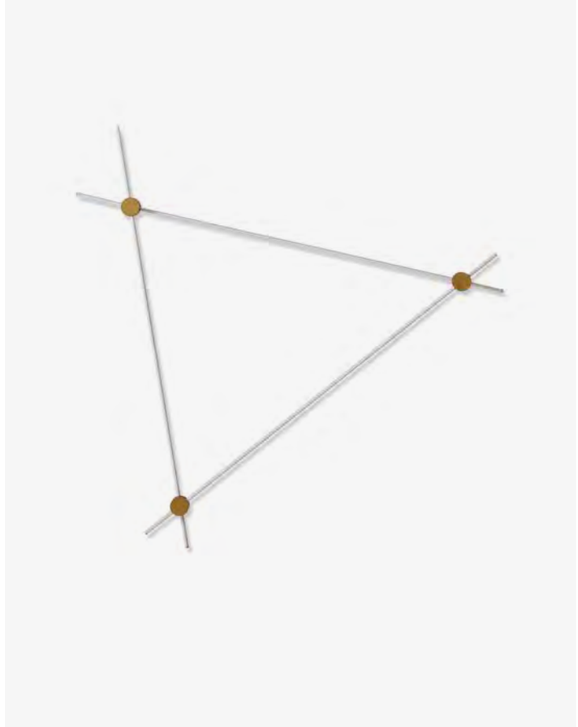

075 W2

Eitie Table and Floor

Joints
Giunti
Articulations
Gelenke



Red and gold
Rosso e oro
Rouge et or
Rote und goldene



Black and gold
Nero e oro
Noir et or
Schwarze und goldene



Black and silver
Nero e argento
Noir et argent
Schwarzes und silbernes



Red and silver
Rosso e argento
Rouge et argent
Rotes und silbernes

Base
Base
Socle
Sockel



Serena stone
Pietra Serena
Pierre Serena
Serena-Stein

Technical Informations
Caratteristiche tecniche
Caractéristiques techniques
Technische Merkmale

	075 T1	075 F1
Material Materiale Materiaux Gestell	Aluminium, steel, plastic, serena stone Alluminio, acciaio, plastica, pietra serena Aluminium, acier, plastique, pierre perena Aluminium, stahl, kunststoff, serena-stein	Aluminium, steel, plastic, serena stone Alluminio, acciaio, plastica, pietra serena Aluminium, acier, plastique, pierre perena Aluminium, stahl, kunststoff, serena-stein
Light source Fonte luminosa Source lumineuse Lichtquelle	LED module (included) Modulo LED (incluso) Module LED (inclus) LED-Modul (enthalten)	LED module (included) Modulo LED (incluso) Module LED (inclus) LED-Modul (enthalten)
Light source replaceability Sostituibilità della fonte luminosa Remplacement de la source lumineuse Austauschbarkeit der Lichtquelle	Non-replaceable built-in LED LED integrato non sostituibile LED intégrée, non remplaçable Integrierte, nicht austauschbare LED	Non-replaceable built-in LED LED integrato non sostituibile LED intégrée, non remplaçable Integrierte, nicht austauschbare LED
Regulation Regolazione Régulation Regulierung	Dimmer (incluso) Dimmer (included) Variateur (inclus) Dimmer (inklusiv))	Dimmer (incluso) Dimmer (included) Variateur (inclus) Dimmer (inklusiv)
Voltage Voltaggio Tension Spannung	100-240 V	100-240 V
Power Potenza Puissance Leistung	18 W	32 W
Temperature Temperatura Température Temperatur	2700 K	2700 K

System flow Flusso sistema Flux du système Systemfluss	2890 lm	5445 lm
Cri Cri Cri Cri	95	95
Emission Emissione Émission Emission	Direct light, indirect light Luce diretta, luce indiretta Lumière directe, lumière indirecte Direktes licht, indirektes licht	Direct light, indirect light Luce diretta, luce indiretta Lumière directe, lumière indirecte Direktes licht, indirektes licht
Power supply Alimentatore Alimentation Stromzufuhr	Included incluso incluse enthalten	Included incluso incluse enthalten
Cable length Lunghezza cavo Longueur du câble Kabellänge	50 + 150 cm	50+ 150 cm
Cable colour and material Colore e materiale cavo Couleur et matériau du câble Farbe und Material des Kabels	Black Nero Noir Schwarz	Black / Plastic Nero / Plastico Noir / Plastique Schwarz / Kunststoff
Net weight Peso netto Poids net Netto Gewicht	1,1 kg	2,9 kg
Certifications Certificazioni Certifications Zertifizierungen	IP20 CE UK CA	IP20 CE UK CA

075 T1

075 F1

Joints
Giunti
Articulations
Gelenke



Red and gold
Rosso e oro
Rouge et or
Rote und goldene



Black and gold
Nero e oro
Noir et or
Schwarze und goldene



Black and silver
Nero e argento
Noir et argent
Schwarzes und silbernes



Red and silver
Rosso e argento
Rouge et argent
Rotes und silbernes

		075 S1	075 S2
Technical Informations Caratteristiche tecniche Caractéristiques techniques Technische Merkmale	**Material** Materiale Materiaux Gestell	Aluminium, steel, plastic Alluminio, acciaio, plastica Aluminium, acier, plastique Aluminium, Stahl, Kunststoff	Aluminium, steel, plastic Alluminio, acciaio, plastica Aluminium, acier, plastique Aluminium, Stahl, Kunststoff
	Light source Fonte luminosa Source lumineuse Lichtquelle	LED module (included) Modulo LED (incluso) Module LED (inclus) LED-Modul (enthalten)	LED module (included) Modulo LED (incluso) Module LED (inclus) LED-Modul (enthalten)
	Light source replaceability Sostituibilità della fonte luminosa Remplacement de la source lumineuse Austauschbarkeit der Lichtquelle	Non-replaceable built-in LED LED integrato non sostituibile LED intégrée, non remplaçable Integrierte, nicht austauschbare LED	Non-replaceable built-in LED LED integrato non sostituibile LED intégrée, non remplaçable Integrierte, nicht austauschbare LED
	Regulation Regolazione Régulation Regulierung	Remotely adjustable (dimmer not included) Regolabile da remoto (dimmer non incluso) Réglable à distance (variateur non inclus) Ferngesteuert einstellbar (Dimmer nicht enthalten)	Remotely adjustable (dimmer not included) Regolabile da remoto (dimmer non incluso) Réglable à distance (variateur non inclus) Ferngesteuert einstellbar (Dimmer nicht enthalten)
	Voltage Voltaggio Tension Spannung	100-240 V	100-240 V
	Power Potenza Puissance Leistung	25 W	34 W
	Temperature Temperatura Température Temperatur	2700 K	2700 K
	System flow Flusso sistema Flux du système Systemfluss	3960 lm	5280 lm
	Cri Cri Cri Cri	95	95
	Emission Emissione Émission Emission	Direct light, indirect light Luce diretta, luce indiretta Lumière directe, lumière indirecte Direktes licht, indirektes licht	Direct light, indirect light Luce diretta, luce indiretta Lumière directe, lumière indirecte Direktes licht, indirektes licht
	Power supply Alimentatore Alimentation Stromzufuhr	Included incluso incluse enthalten	Included incluso incluse enthalten
	Cable length Lunghezza cavo Longueur du câble Kabellänge	270 cm	270 cm
	Cable colour and material Colore e materiale cavo Couleur et matériau du câble Farbe und Material des Kabels	Transparent / Plastic Transparente / Plastico Transparent / Plastique Transparent / Plastisch	Transparent / Plastic Transparente / Plastico Transparent / Plastique Transparent / Plastisch
	Type of ceiling connection Tipo di attacco a soffitto Type de fixation au plafond Deckenanschlussty	**Rosette** Rosone Rosace Rosette	**Rosette** Rosone Rosace Rosette
	Net weight Peso netto Poids net Netto Gewicht	0,5 kg	0,6 kg
	Certifications Certificazioni Certifications Zertifizierungen	IP20 CE UK CA UL	IP20 CE UK CA UL



075 S1



075 S2

Eitie Triangle Horizontal

Joints
Giunti
Articulations
Gelenke



Red and gold
Rosso e oro
Rouge et or
Rote und goldene



Black and gold
Nero e oro
Noir et or
Schwarze und goldene



Black and silver
Nero e argento
Noir et argent
Schwarzes und silbernes



Red and silver
Rosso e argento
Rouge et argent
Rotes und silbernes

		075 S3	075 S4
Technical Informations Caratteristiche tecniche Caractéristiques techniques Technische Merkmale	**Material** Materiale Materiaux Gestell	Aluminium, steel, plastic Alluminio, acciaio, plastica Aluminium, acier, plastique Aluminium, Stahl, Kunststoff	Aluminium, steel, plastic Alluminio, acciaio, plastica Aluminium, acier, plastique Aluminium, Stahl, Kunststoff
	Light source Fonte luminosa Source lumineuse Lichtquelle	LED module (included) Modulo LED (incluso) Module LED (inclus) LED-Modul (enthalten)	LED module (included) Modulo LED (incluso) Module LED (inclus) LED-Modul (enthalten)
	Light source replaceability Sostituibilità della fonte luminosa Remplacement de la source lumineuse Austauschbarkeit der Lichtquelle	Non-replaceable built-in LED LED integrato non sostituibile LED intégrée, non remplaçable Integrierte, nicht austauschbare LED	Non-replaceable built-in LED LED integrato non sostituibile LED intégrée, non remplaçable Integrierte, nicht austauschbare LED
	Regulation Regolazione Régulation Regulierung	Remotely adjustable (dimmer not included) Regolabile da remoto (dimmer non incluso) Réglable à distance (variateur non inclus) Ferngesteuert einstellbar (Dimmer nicht enthalten)	Remotely adjustable (dimmer not included) Regolabile da remoto (dimmer non incluso) Réglable à distance (variateur non inclus) Ferngesteuert einstellbar (Dimmer nicht enthalten)
	Voltage Voltaggio Tension Spannung	100-240 V	100-240 V
	Power Potenza Puissance Leistung	37 W	49 W
	Temperature Temperatura Température Temperatur	2700 K	2700 K
	System flow Flusso sistema Flux du système Systemfluss	5940 lm	7920 lm
	Cri Cri Cri Cri	95	95
	Emission Emissione Émission Emission	Direct light, indirect light Luce diretta, luce indiretta Lumière directe, lumière indirecte Direktes licht, indirektes licht	Direct light, indirect light Luce diretta, luce indiretta Lumière directe, lumière indirecte Direktes licht, indirektes licht
	Power supply Alimentatore Alimentation Stromzufuhr	Included incluso incluse enthalten	Included incluso incluse enthalten
	Cable length Lunghezza cavo Longueur du câble Kabellänge	270 cm	270 cm
	Cable colour and material Colore e materiale cavo Couleur et matériau du câble Farbe und Material des Kabels	Transparent / Plastic Transparente / Plastico Transparent / Plastique Transparent / Plastisch	Transparent / Plastic Transparente / Plastico Transparent / Plastique Transparent / Plastisch
	Type of ceiling connection Tipo di attacco a soffitto Type de fixation au plafond Deckenanschlussty	**Rosette** Rosone Rosace Rosette	**Rosette** Rosone Rosace Rosette
	Net weight Peso netto Poids net Netto Gewicht	1,1 kg	1,2 kg
	Certifications Certificazioni Certifications Zertifizierungen	IP20 CE UK CA	IP20 CE UK CA



075 S3



075 S4

Eitie Triangle Vertical

Joints
Giunti
Articulations
Gelenke



Red and gold
Rosso e oro
Rouge et or
Rote und goldene



Black and gold
Nero e oro
Noir et or
Schwarze und goldene



Black and silver
Nero e argento
Noir et argent
Schwarzes und silbernes



Red and silver
Rosso e argento
Rouge et argent
Rotes und silbernes

		075 S5	075 S6
Technical Informations Caratteristiche tecniche Caractéristiques techniques Technische Merkmale	**Material** Materiale Materiaux Gestell	Aluminium, steel, plastic Alluminio, acciaio, plastica Aluminium, acier, plastique Aluminium, Stahl, Kunststoff	Aluminium, steel, plastic Alluminio, acciaio, plastica Aluminium, acier, plastique Aluminium, Stahl, Kunststoff
	Light source Fonte luminosa Source lumineuse Lichtquelle	LED module (included) Modulo LED (incluso) Module LED (inclus) LED-Modul (enthalten)	LED module (included) Modulo LED (incluso) Module LED (inclus) LED-Modul (enthalten)
	Light source replaceability Sostituibilità della fonte luminosa Remplacement de la source lumineuse Austauschbarkeit der Lichtquelle	Non-replaceable built-in LED LED integrato non sostituibile LED intégrée, non remplaçable Integrierte, nicht austauschbare LED	Non-replaceable built-in LED LED integrato non sostituibile LED intégrée, non remplaçable Integrierte, nicht austauschbare LED
	Regulation Regolazione Régulation Regulierung	Remotely adjustable (dimmer not included) Regolabile da remoto (dimmer non incluso) Réglable à distance (variateur non inclus) Ferngesteuert einstellbar (Dimmer nicht enthalten)	Remotely adjustable (dimmer not included) Regolabile da remoto (dimmer non incluso) Réglable à distance (variateur non inclus) Ferngesteuert einstellbar (Dimmer nicht enthalten)
	Voltage Voltaggio Tension Spannung	100-240 V	100-240 V
	Power Potenza Puissance Leistung	38 W	47 W
	Temperature Temperatura Température Temperatur	2700 K	2700 K
	System flow Flusso sistema Flux du système Systemfluss	6270 lm	7755 lm
	Cri Cri Cri Cri	95	95
	Emission Emissione Émission Emission	Direct light, indirect light Luce diretta, luce indiretta Lumière directe, lumière indirecte Direktes licht, indirektes licht	Direct light, indirect light Luce diretta, luce indiretta Lumière directe, lumière indirecte Direktes licht, indirektes licht

Power supply Alimentatore Alimentation Stromzufuhr	Included incluso incluse enthalten	Included incluso incluse enthalten
Cable length Lunghezza cavo Longueur du câble Kabellänge	270 cm	270 cm
Cable colour and material Colore e materiale cavo Couleur et matériau du câble Farbe und Material des Kabels	Transparent / Plastic Transparente / Plastico Transparent / Plastique Transparent / Plastisch	Transparent / Plastic Transparente / Plastico Transparent / Plastique Transparent / Plastisch
Type of ceiling connection Tipo di attacco a soffitto Type de fixation au plafond Deckenanschlussty	Rosette Rosone Rosace Rosette	Rosette Rosone Rosace Rosette
Net weight Peso netto Poids net Netto Gewicht	1,0 kg	1,1 kg
Certifications Certificazioni Certifications Zertifizierungen	IP20 CE UK CA	IP20 CE UK CA



075 S5



075 S6

075 W1

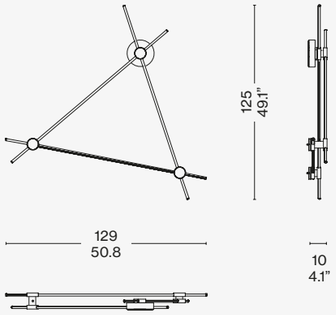

075 W2

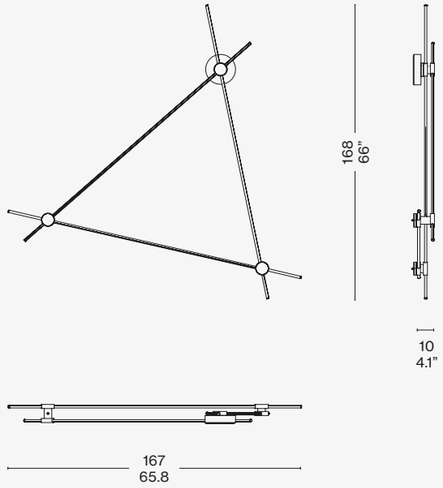

075 S1 0_

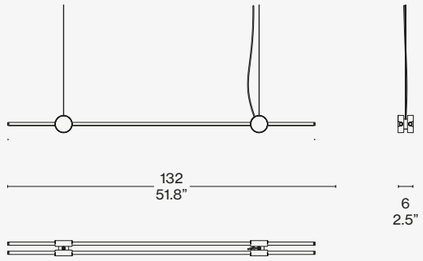

075 S2 0_

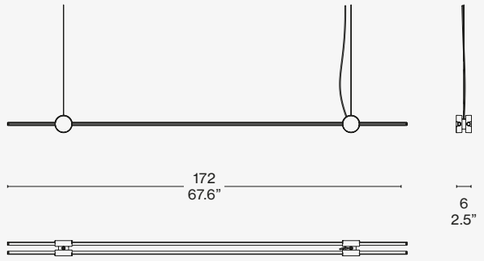

075 S3 0_

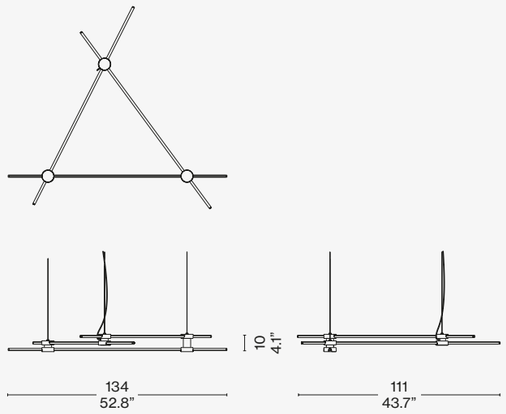

075 T1

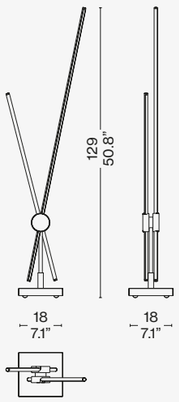

075 F1

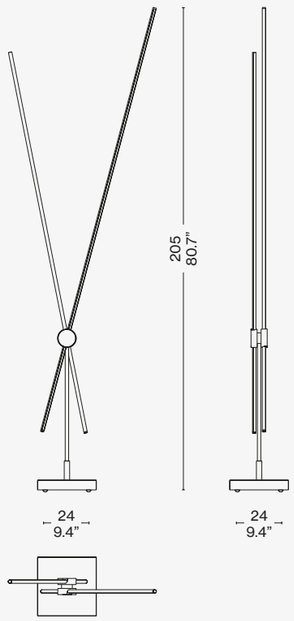

075 S4 0_

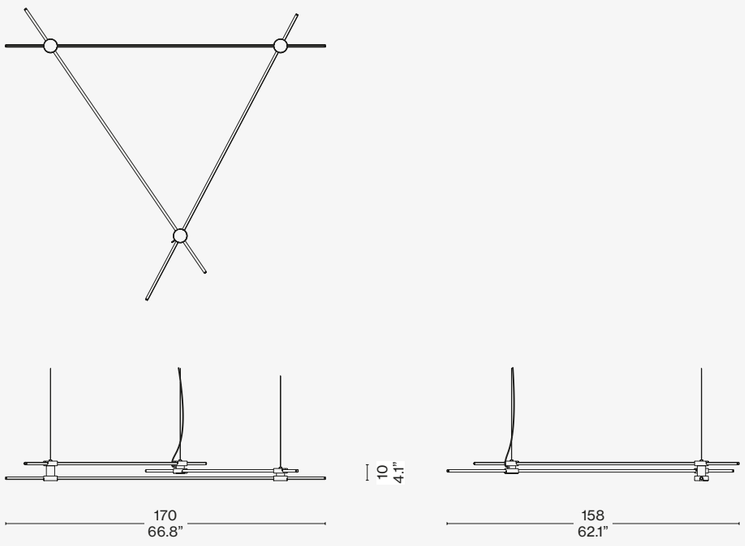

075 S5 0_

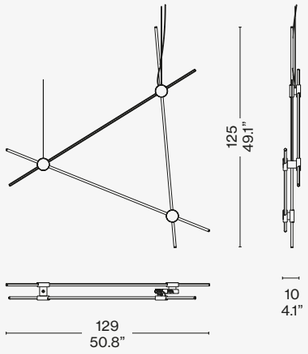

075 S6 0_

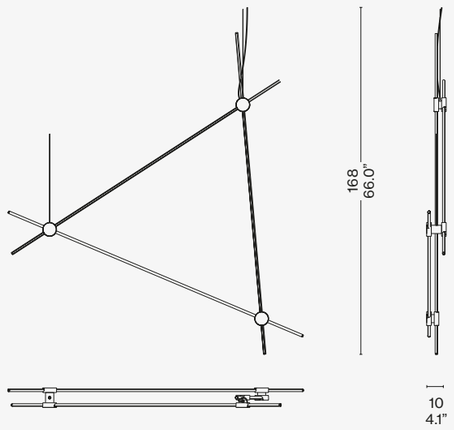

Scan the QR code to access all product information on the Cassina website.

TOTAL LOOK SUGGESTIONS



DRESS-UP!
perbacco (E) avorio

CUSHIONS
perbacco (E): avorio, lipari (L): blu ortigia (L) indigo

DUDET ARMCHAIR
olimpo (O) carta da zucchero

TABLE MONTA
black stained ash base + sahara noir marble top

HAYAMA
blu notte

EITIE FLOOR
aluminium structure + red and gold

SAHARA MIDGRID
grigio ghiaccio

TABOURET
natural oak and black oak

4 CHAISE LONGUE À RÉGLAGE CONTINU
chrome structure and hairyskin leather





















DELFI
carrara marble base, glass top

COTONE CHAIR
osaka (O) rosa antico, aluminium natural anodized

ATACAMA 3
cenere

EITIE LINE
aluminium structure + black and silver

BRAMANTE
verde salvia lacquered

GLYNTEA
stainless steel

LES GRANDS TRANS-PARENTS
glass











SENGU TABLE
am walnut legs, verde alpi marble foot and top

BACK-WING CHAIR
leather (ZZ) tabacco am. walnut structure

SAHARA OVAL
grigio ghiaccio

EITIE TRIANGLE VERTICAL
aluminium gold-red

BRAMANTE
petrolio







Cassina



FICUPALA

Produced **Cassina,** 2019/2020







COVER
FICUPALA table lamp, taupe grey, Marquinia marble. FICUPALA floor lamp, Satin pink, polished rose gold.

TOP
FICUPALA table lamp, taupe grey, Marquinia marble. 4 CHAISE LONGUE À RÉGLAGE CONTINU, DURABLE, chrome frame, black base, leather LCX 13Y414.

LEFT
FICUPALA table lamp, taupe grey, Marquinia marble.

FICUPALA

Produced **Cassina**, 2019/2020

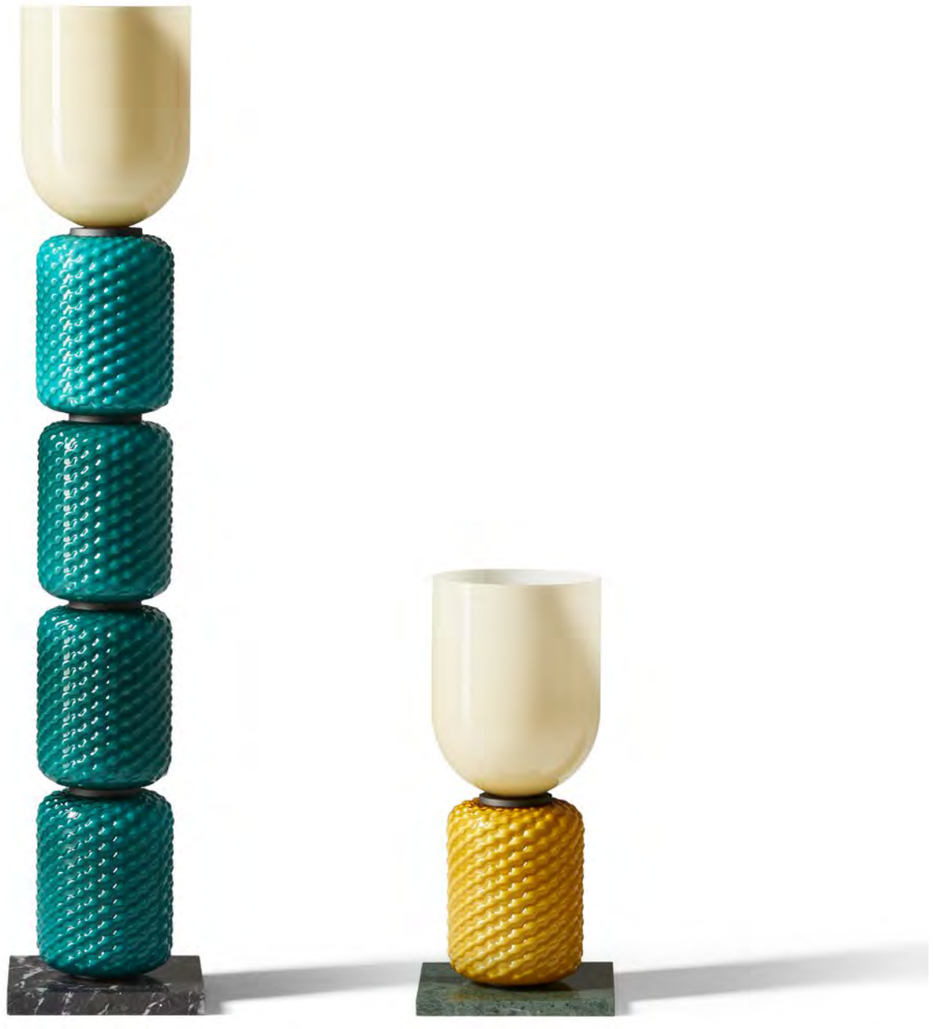

Ficupala stands out for its eclectic style, a cross between postmodernism and art deco, recalling the organic forms of the vegetable kingdom. The floor and table lamp is 138 cm or 59 cm high and comes with a fine Marquinia marble base.

IT Ficupala si distingue per il suo stile eclettico tra il postmoderno e l'art déco, richiamando le forme organiche del regno vegetale. Una lampada da tavolo e da terra caratterizzata da un'altezza di 138 o 59 cm, una base in pregiato marmo Marquinia, un diffusore e un corpo in vetro soffiato disponibili in diverse colorazioni.

DE Ob Steh- oder Tischlampe, Ficupala zeichnet sich durch einen eklektischen Stil aus, der zwischen Postmoderne und Art Déco schwankt und auf die organischen Formen der Pflanzen verweist. Eine Tisch- bzw. Stehlampe, die durch eine Höhe von 138 bzw. 59 cm, eine Basis aus kostbarem Marquinia-Marmor, sowie Diffusor und Korpus aus geblasenem Glas in verschiedenen Schattierungen gekennzeichnet ist.

FR Ficupala se distingue par son style éclectique entre le post-moderne et l'art déco, rappelant les formes organiques du règne végétal. Une lampe à poser et un lampadaire caractérisés par une hauteur de 138 ou de 59 cm, une base en précieux marbre Marquinia, un diffuseur et un corps en verre soufflé disponibles en différentes couleurs.

Lamps

Floor lamp

Blown glass body
Corpo in vetro soffiato
Corps en verre soufflé
Körper aus mundgeblasenem Glas

Satin pink; polished finish
Rosa satinato; finitura lucida
Rose satiné ; finition brillante
Rosa satiniert; glänzende oberfläche



Turquoise cased; polished finish
Turchese incamiciato; finitura lucida
Turquoise plaqué ; finition brillante
Türkis incamiciato; glänzende oberfläche



Caramel cased; polished finish
Caramello incamiciato; finitura lucida
Caramel plaqué ; finition brillante
Karamell incamiciato; glänzende oberfläche

Blown glass diffuser
Diffusore in vetro soffiato
Diffuseur en verre soufflé
Schirm aus mundgeblasenem Glas



Transparent taupe grey; polished finish
Tortora trasparente; finitura lucida
Gris tourterelle transparent ; finition brillante
Taupe transparent; glänzende oberfläche



Satin pink; polished finish
Rosa satinato; finitura lucida
Rose satiné ; finition brillante
Rosa satiniert; glänzende Oberfläche



Satin bronze cased; matt finish
Bronzo incamiciato satinato; finitura opaca
Bronze plaqué satiné ; finition mate
Bronze incamiciato satiniert; matte oberfläche

Marble base
Base in marmo
Base en marbre
Fuß aus Marmor

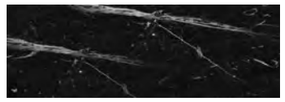

Marquinia

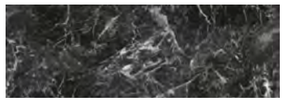

Grigio carnico



Verde alpi

Bulb socket
Portalampada
Douille
Fassung



Polished rose gold
Oro rosa lucido
Or rose brillant
Roségold glänzend



Matt black
Nero opaco
Noir mat
Mattschwarz

Technical Informations
Caratteristiche tecniche
Caractéristiques techniques
Technische Merkmale

Material Materiale Materiaux Gestell	Aluminium, glass, marble Alluminio, vetro, marmo Aluminium, verre, marbre Aluminium, Glas, Marmor
Light source Fonte luminosa Source lumineuse Lichtquelle	LED Retrofit with E27 socket not included (EU-UK-CHINA); LED Retrofit with E26 socket not included (USA-JAP) LED Retrofit con attacco E27 non inclusa (EU-UK-CHINA); LED Retrofit con attacco E26 non inclusa (USA-JAP) LED Retrofit avec douille E27 non incluse (EU-UK-CHINA) ; LED Retrofit avec douille E26 non incluse (USA-JAP) LED Retrofit mit E27-Fassung nicht enthalten (EU-UK-CHINA); LED Retrofit mit E26-Fassung nicht enthalten (USA-JAP)
Light source replaceability Sostituibilità della fonte luminosa Remplacement de la source lumineuse Austauschbarkeit der Lichtquelle	Replaceable Sostituibile Remplaçable Auswechselbar
Regulation Regolazione Régulation Regulierung	No No Non Nein
Voltage Voltaggio Tension Spannung	220 - 240 V (EU-UK-CHINA); 100 - 120 V (USA-JAP)
Power Potenza Puissance Leistung	Max 10 W LED

Emission Emissione Émission Emission	Scattered Diffusa Diffuse Diffuses Licht
Cable length Lunghezza cavo Longueur du câble Kabellänge	120 +120 cm
Cable colour and material Colore e materiale cavo Couleur et matériau du câble Farbe und Material des Kabels	Dark grey / Plastic Grigio scuro / Plastico Gris fonc / Plastique Dunkles Grau / Plastisch
Net weight Peso netto Poids net Netto Gewicht	16,6 kg
Certifications Certificazioni Certifications Zertifizierungen	IP20 CE UK CA



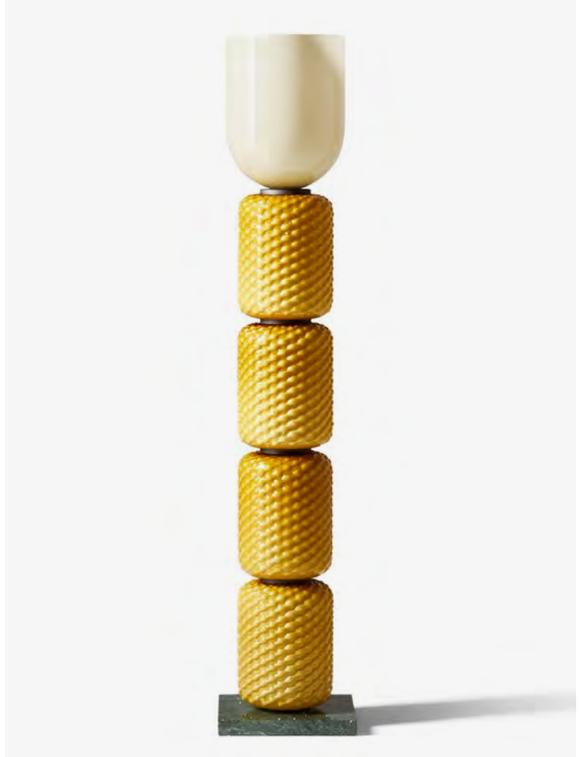

Floor lamp

Blown glass body
Corpo in vetro soffiato
Corps en verre soufflé
Körper aus mundgeblasenem Glas



Transparent taupe grey; polished finish
Tortora trasparente; finitura lucida
Gris tourterelle transparent ; finition brillante
Taupe transparent; glänzende oberfläche



Turquoise cased; polished finish
Turchese incamiciato; finitura lucida
Turquoise plaqué ; finition brillante
Türkis incamiciato; glänzende oberfläche



Caramel cased; polished finish
Caramello incamiciato; finitura lucida
Caramel plaqué ; finition brillante
Karamell incamiciato; glänzende oberfläche

Blown glass diffuser
Diffusore in vetro soffiato
Diffuseur en verre soufflé
Schirm aus mundgeblasenem Glas



Satin pink; polished finish
Rosa satinato; finitura lucida
Rose satiné ; finition brillante
Rosa satiniert; glänzende Oberfläche



Olive green; polished finish
Verde oliva; finitura lucida
Vert olive ; finition brillante
Olivgrün; glänzende Oberfläche



Satin bronze cased; matt finish
Bronzo incamiciato satinato; finitura opaca
Bronze plaqué satiné ; finition mate
Bronze incamiciato satiniert; matte oberfläche

Marble base
Base in marmo
Base en marbre
Fuß aus Marmor

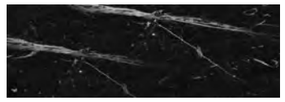

Marquinia

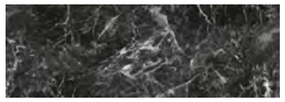

Grigio carnico



Verde alpi

Bulb socket
Portalampada
Douille
Fassung



Polished rose gold
Oro rosa lucido
Or rose brillant
Roségold glänzend



Matt black
Nero opaco
Noir mat
Mattschwarz

Technical Informations
Caratteristiche tecniche
Caractéristiques techniques
Technische Merkmale

Material Materiale Materiaux Gestell	Aluminium, glass, marble Alluminio, vetro, marmo Aluminium, verre, marbre Aluminium, Glas, Marmor
Light source Fonte luminosa Source lumineuse Lichtquelle	LED Retrofit with E27 socket not included (EU-UK-CHINA); LED Retrofit with E26 socket not included (USA-JAP) LED Retrofit con attacco E27 non inclusa (EU-UK-CHINA); LED Retrofit con attacco E26 non inclusa (USA-JAP) LED Retrofit avec douille E27 non incluse (EU-UK-CHINA) ; LED Retrofit avec douille E26 non incluse (USA-JAP) LED Retrofit mit E27-Fassung nicht enthalten (EU-UK-CHINA); LED Retrofit mit E26-Fassung nicht enthalten (USA-JAP)
Light source replaceability Sostituibilità della fonte luminosa Remplacement de la source lumineuse Austauschbarkeit der Lichtquelle	Replaceable Sostituibile Remplaçable Auswechselbar
Regulation Regolazione Régulation Regulierung	No No Non Nein
Voltage Voltaggio Tension Spannung	220 - 240 V (EU-UK-CHINA); 100 - 120 V (USA-JAP)
Power Potenza Puissance Leistung	Max 10 W LED

Emission Emissione Émission Emission	Scattered Diffusa Diffuse Diffuses Licht
Cable length Lunghezza cavo Longueur du câble Kabellänge	120 +120 cm
Cable colour and material Colore e materiale cavo Couleur et matériau du câble Farbe und Material des Kabels	Dark grey / Plastic Grigio scuro / Plastico Gris fonc / Plastique Dunkles Grau / Plastisch
Net weight Peso netto Poids net Netto Gewicht	8,3 kg
Certifications Certificazioni Certifications Zertifizierungen	IP20 CE UK CA





089 11

FICUPALA TABLE

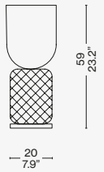

089 01

FICUPALA FLOOR

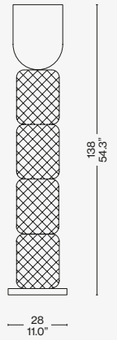

Scan the QR code to access all product information on the Cassina website.

TOTAL LOOK SUGGESTIONS



8

eremo (E) antracite, aluminiumbase

CUSHIONS

eremo (E) antracite, beige

2 FAUTEUIL GRAND CONFORT

nabuk avorio, chrome structure

MEX

back-lacquered caffè base, clear glass top

SAHARA GRID

argilla

FICUPALA

marquinia marble base, pink glass

NUVOLA ROSSA

am. walnut structure

CICOGNINO

am. walnut

GIBBOUS

bent extra-clear glass

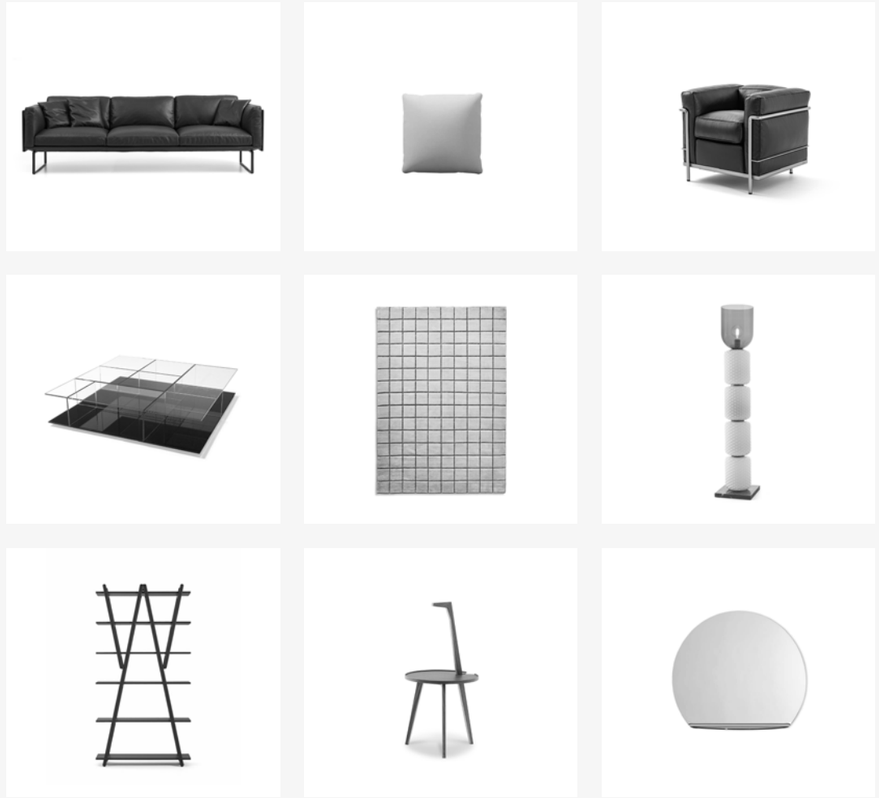



MEX-HI
fortuny (F) bianco
chrome base

CUSHIONS
fortuny (F) blu notte,
antracite, carta da zucchero

2 FAUTEUIL GRAND CONFORT
grey structure, leather LCX ardesia

MEX
extra clear glass, back lacquered
caffè base

ATACAMA 3
cenere

FICUPALA
marquinia marble base, pink

NUVOLA ROSSA
lacquered red beechwood

P22
perbacco (E) nebbia, walnut structure

9
levanto red marble top and base,
black frame




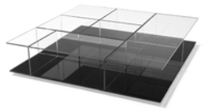








BEAM SOFA SYSTEM
fortuny (F) blu notte, black base

CUSHIONS
fortuny (F): blu notte, cemento. carta
da zucchero

TAMBUROUND
look (L) pietra, anthracite base

RIO
marquinia marble top and black oak
structure

GHOST WALL
as per picture

FICUPALA
marquinia marble base, pink glass

RIGADINO
light blue and petrolio green





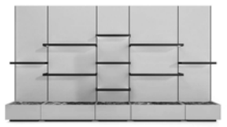




Cassina
FLUXUS-E
Designed by **Paolo Ulian,** 2001/2023



COVER AND TOP
FLUXUS-E table lamp, with borosilicate glass stems, natural anodized aluminium base.

FLUXUS-E

Designed by **Paolo Ulian,** 2001/2023



The concept that inspired the Fluxus-E table lamp design was originally created by Paolo Ulian for a show featuring the inventions of Baron Bich, curated by Ugo La Pietra. The reference to the quintessential pen is immediately apparent in the articulated arms of the lamp, made at the time with transparent plastic tubes reminiscent of the famous invention. In 2001, Ulian developed this project further for commercial use, maintaining its sculptural form through the use of transparent borosilicate glass tubes that could be bent to obtain different shapes. With the utmost attention to detail, Cassina developed the Fluxus-E with a LED module that illuminates both the central body of the lamp while specific LED elements positioned under each tube project the light through the glass to diffuse a warm glow. Facing outward, like the corolla of a lotus blossom, or toward the centre like an unopened flower bud, alternated to create more elaborate shapes or oriented in a more casual manner, like a sea anemone, each light-diffusing tube can be rotated with a simple movement, making the lamp one-of-a-kind. Composed of just two materials, glass for the tubes and aluminium for the base, the piece can be easily assembled and disassembled, both for delivery and cleaning, and separated at the end of its life cycle to facilitate recycling.

IT Il concept che ispira la lampada da tavolo Fluxus-E è stato originariamente pensato da Paolo Ulian per una mostra dedicata alle invenzioni del Barone Bic curata da Ugo La Pietra. Il riferimento alla penna per antonomasia è immediatamente visibile negli articolati bracci della lampada, realizzati all'epoca con i tubi di plastica trasparente che rimandano alla celebre invenzione. Nel 2001, Ulian ha sviluppato ulteriormente questo progetto per uso commerciale, conservandone la forma scultorea mediante tubi in vetro borosilicato trasparente che potevano essere piegati per ottenere forme diverse. Cassina sviluppa con grande cura Fluxus-E attraverso un modulo LED che illumina sia il corpo centrale della lampada, mentre specifici elementi LED posizionati sotto ogni singolo tubo proiettano la luce attraverso il vetro per diffondere un bagliore caldo. Rivolto verso l'esterno come la corolla di un fior di loto, verso l'interno come un fiore non ancora sbocciato, alternato per creare forme più elaborate o orientato in modo casuale come un anemone di mare, ciascun tubo diffusore di luce può essere ruotato con un semplice gesto, rendendo la lampada unica nel suo genere. Composto da due soli materiali, vetro per i tubi e alluminio per la base, il pezzo può essere facilmente assemblato e smontato, sia per la consegna che per la pulizia, e separato alla fine del suo ciclo di vita per facilitarne il processo di riciclo.

DE Das Konzept, an dem sich die Tischleuchte Fluxus-E inspiriert, wurde von Paolo Ulian ursprünglich für eine Ausstellung entwickelt, die den Erfindungen des Industriellen Barone Bich gewidmet war und von Ugo La Pietra kuratiert worden ist. Dass der Stift als Namensgeber gedient hat, ist auf den ersten Blick an den beweglichen Armen der Leuchte erkennbar, die damals aus transparenten Plastikröhrchen gefertigt worden waren und ein eindeutiger Verweis auf die berühmte Erfindung sind. 2001 hat Ulian dieses Projekt für seine kommerzielle Verwendung weiterentwickelt und dabei die skulpturale Form mit Röhren aus transparentem Borosilikatglas bewahrt, die in acht verschiedene Formen gebracht werden konnten. Mit großer Sorgfalt hat Cassina Fluxus-E geplant und mit einem LED-Modul ausgestattet, das sowohl den zentralen Leuchtenkörper als auch den Randbereich beleuchtet, sowie mit spezifische LED-Elemente unter jeder einzelnen Röhre, die das Licht durch das Glas projizieren und ein warmes Leuchten verbreiten. Die Röhren, durch die das Licht verbreitet wird, können mit einem einfachen Handgriff nach außen gedreht werden wie die Blütenblätter einer Lotusblüte, nach innen, wie eine noch nicht erblühte Knospe, oder abwechselnd nach außen und nach innen, um komplexere Konfigurationen zu schaffen, oder aber ganz zufällig wie eine Seeanemone und machen diese Leuchte damit einzigartig. Die Leuchte besteht aus nur zwei Materialien, Glas für die Röhren und Aluminium für den Fuß, und lässt sich deshalb bei der Lieferung oder zur Reinigung ganz einfach zusammensetzen und auseinandernehmen oder am Ende ihrer Lebenszeit zerlegen, um das Recycling zu unterstützten.

FR Le concept qui sous-tend la lampe de table Fluxus-E a été conçu à l'origine par Paolo Ulian pour une exposition consacrée aux inventions du Baron Bich, dont Ugo La Pietra était le curateur. La référence à la quintessence du stylo apparait immédiatement dans les bras articulés de la lampe, fabriqués à l'époque à partir de tubes en plastique transparent qui évoquent la célèbre invention. En 2001, Ulian a perfectionné ce projet pour un usage commercial, en lui conservant sa forme sculpturale grâce à des tubes en verre borosilicaté transparent pouvant être pliés pour obtenir des formes diverses. Cassina a minutieusement développé Fluxus-E en utilisant un module LED qui éclaire à la fois le corps central de la lampe, tandis que de éléments LED spécifiques placés sous chaque tube projettent la lumière à travers le verre et diffusent une lueur chaleureuse. Orienté vers l'extérieur comme la corolle d'une fleur de lotus, vers l'intérieur comme une fleur pas encore éclose, alterné pour créer des formes plus élaborées ou orienté de manière aléatoire comme une anémone de mer, chaque tube diffuseur de lumière peut être tourné d'un simple geste, ce qui en fait une lampe unique. Composée de deux matériaux seulement, le verre pour les tubes et l'aluminium pour la base, la pièce peut être facilement assemblée et démontée, tant pour la livraison que pour le nettoyage, et désassemblée à la fin de son cycle de vie afin de faciliter le processus de recyclage.

Body
Corpo
Corps
Körper



Borosilicate glass stems
Steli in vetro borosilicato
Tiges en verre borosilicaté
Stielen aus borosilikatglas

Aluminum base
Base in alluminio
Base en aluminium
Fuß aus aluminium



Natural anodized aluminium
Alluminio anodizzato naturale
Aluminium anodisé naturel
Naturfarben eloxiertes aluminium



Mat gold anodized aluminium
Alluminio anodizzato oro opaco
Aluminium anodisé or mat
Gold matt eloxiertes aluminium

		127 T1	127 T2
Technical Informations Caratteristiche tecniche Caractéristiques techniques Technische Merkmale	**Material** Materiale Materiaux Gestell	Aluminium, plastic, glass Alluminio, plastica, vetro Aluminium, plastique, verre Aluminium, Kunststoff, Glas	Aluminium, plastic, glass Alluminio, plastica, vetro Aluminium, plastique, verre Aluminium, Kunststoff, Glas
	Light source Fonte luminosa Source lumineuse Lichtquelle	LED module (included) Modulo LED (incluso) Module LED (inclus) LED-Modul (enthalten)	LED module (included) Modulo LED (incluso) Module LED (inclus) LED-Modul (enthalten)
	Light source replaceability Sostituibilità della fonte luminosa Remplacement de la source lumineuse Austauschbarkeit der Lichtquelle	Non-replaceable built-in LED LED integrato non sostituibile LED intégrée, non remplaçable Integrierte, nicht austauschbare LED	Non-replaceable built-in LED LED integrato non sostituibile LED intégrée, non remplaçable Integrierte, nicht austauschbare LED
	Regulation Regolazione Régulation Regulierung	Dimmer (incluso) Dimmer (included) Variateur (inclus) Dimmer (inklusiv)	Dimmer (incluso) Dimmer (included) Variateur (inclus) Dimmer (inklusiv)
	Voltage Voltaggio Tension Spannung	100-240 V	100-240 V
	Power Potenza Puissance Leistung	16 W	16 W
	Temperature Temperatura Température Temperatur	2700 K	2700 K
	System flow Flusso sistema Flux du système Systemfluss	2100 lm	2100 lm
	Cri Cri Cri Cri	>90	>90
	Emission Emissione Émission Emission	Diffuse light Luce diffusa Lumière diffuse Diffuses Licht	Diffuse light Luce diffusa Lumière diffuse Diffuses Licht
	Power supply Alimentatore Alimentation Stromzufuhr	Included incluso incluse enthalten	Included incluso incluse enthalten
	Cable length Lunghezza cavo Longueur du câble Kabellänge	50 + 150 cm	50 + 150 cm

Cable colour and material Colore e materiale cavo Couleur et matériau du câble Farbe und Material des Kabels	Black Nero Noir Schwarz	Black Nero Noir Schwarz
Net weight Peso netto Poids net Netto Gewicht	6,7 kg	8 kg
Certifications Certificazioni Certifications Zertifizierungen	IP20 CE UK CA	IP20 CE UK CA



127 T1



127 T2

127 T1 0_

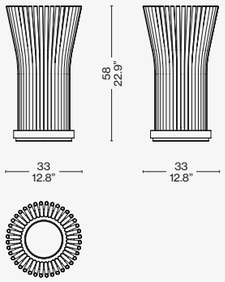

127 T2 0_

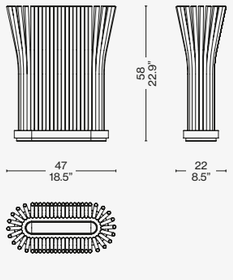

Scan the QR code to access all product information
on the Cassina website.

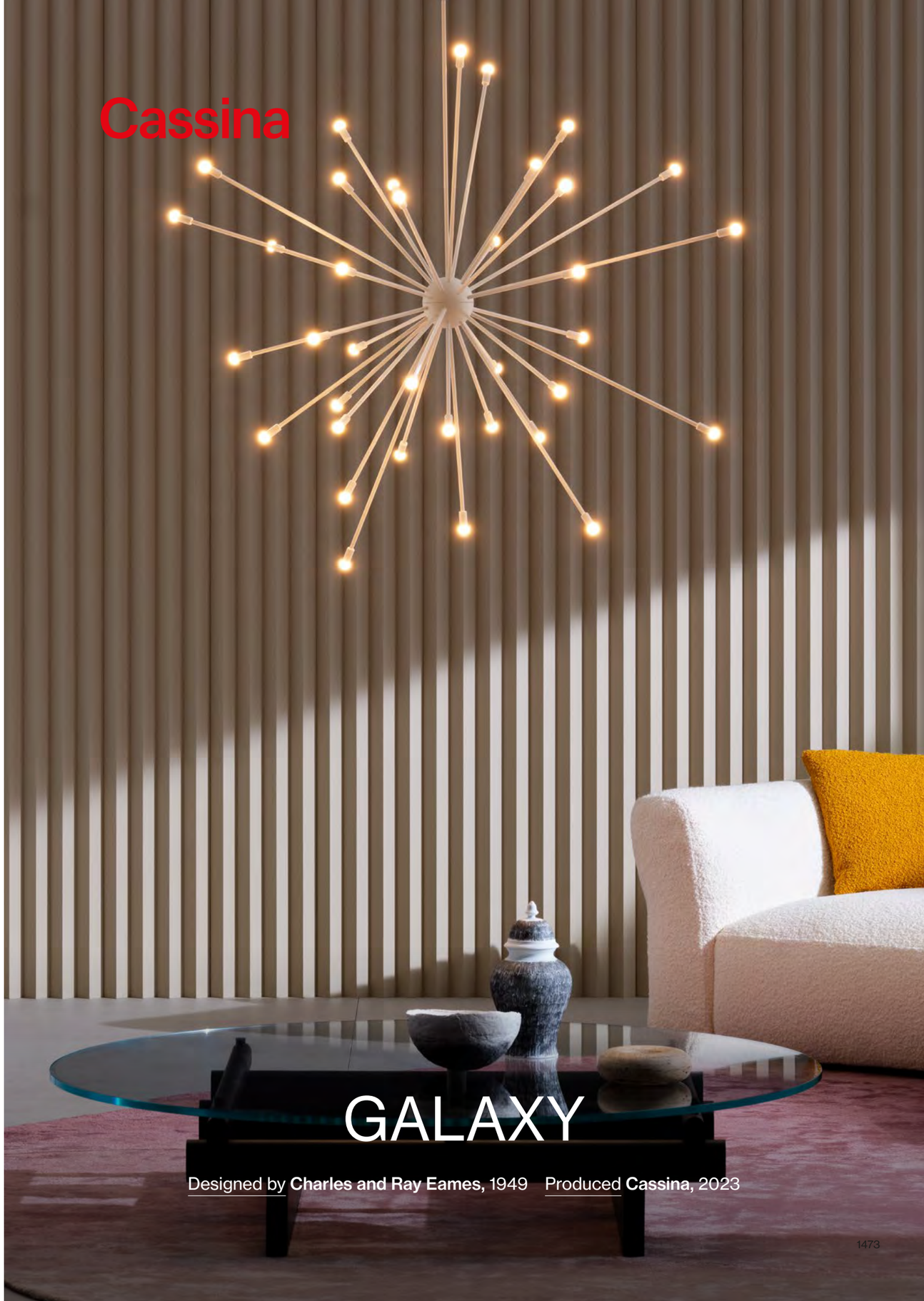

GALAXY

Designed by **Charles and Ray Eames,** 1949 Produced **Cassina,** 2023

COVER
GALAXY suspension lamp, white.

TOP
GALAXY pendant lamp, black.

GALAXY

Cassina iMaestri Collection

Designed by **Charles and Ray Eames,** 1949 Produced **Cassina,** 2023

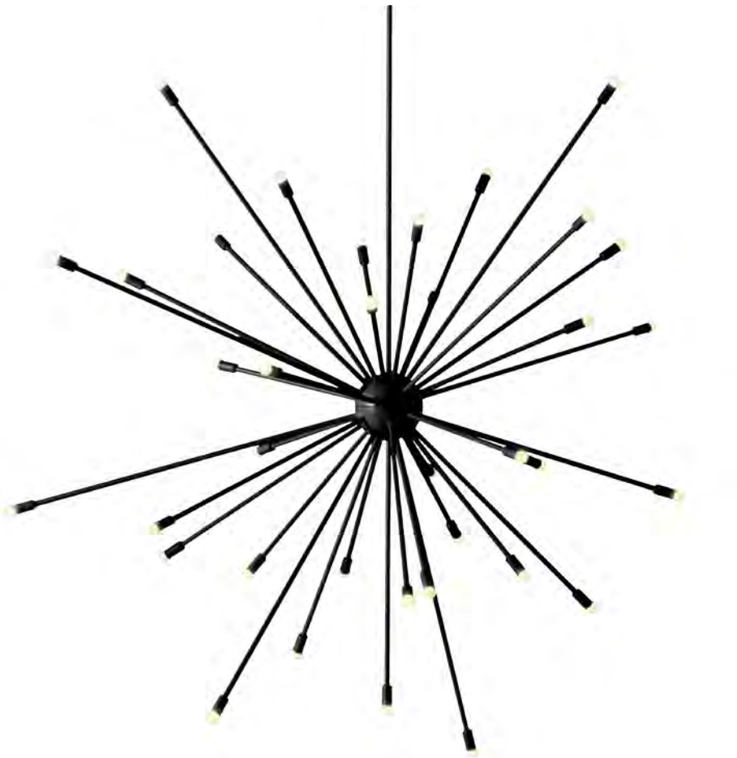

Galaxy is a pendant lamp, designed in the late 1940s, a product of the genius of Charles and Ray Eames, who assembled brass tubing and automotive components inside a wooden sphere. For the first time ever, Cassina puts this masterpiece into production which, despite the considerable interest it incited, has never been mass-produced until now. Galaxy grew out of a collaboration with the Eames Office, the design studio founded by Charles and Ray in 1941, and is composed of a centre sphere that holds 36 rods of different lengths, each with its own LED light source, as if to evoke a star-studded sky. Cassina has innovated the original design with the addition of a 'plug & play' system that allows the rods to be inserted into the sphere to illuminate the space, while at the same time allowing the size of the packaging to be extremely small, compared to the dimensions of the final product.

IT Galaxy è una lampada a sospensione nata alla fine degli anni Quaranta dal genio di Charles e Ray Eames assemblando tubi di ottone e componenti provenienti dall'industria automobilistica in una sfera di legno. Cassina mette per la prima volta in produzione questo capolavoro, che nonostante il notevole interesse riscosso non era mai stato prodotto in serie. Galaxy nasce dalla collaborazione con l'Eames Office, lo studio di design fondato da Charles e Ray nel 1941, ed è composta da una sfera centrale che monta 36 steli di diversa lunghezza, ciascuno con una propria sorgente luminosa a LED, come a evocare un cielo punteggiato di stelle. Cassina ha innovato il progetto originale con l'aggiunta di un sistema 'plug & play' che permette di inserire le bacchette nella sfera per irradiare lo spazio, consentendo al tempo stesso di dare forma a un packaging di dimensioni estremamente ridotte rispetto alla grandezza del prodotto finale.

DE Galaxy ist eine Pendelleuchte, die Ende der 40er Jahre dem Genie von Charles und Ray Eames entsprungen ist, die Messingrohre und Bauteile aus der Automobilindustrie mit einer Holzkugel zusammengebaut haben. Cassina produziert dieses Meisterwerk zum ersten Mal, das trotz des großen Interesses, auf das es gestoßen ist, nie in die Serienfertigung gegangen ist. Galaxy ist das Ergebnis der Zusammenarbeit mit Eames Office, dem 1941 von Charles und Ray gegründeten Design-Studio, und besteht aus einer zentralen Kugel, an der 36 unterschiedlich lange Röhren montiert sind, von denen jede über ein eigenes LED-Leuchtmittel verfügt, in der Absicht, den Sternenhimmel nachzubilden. Cassina hat das Originalprojekt durch das Hinzufügen eines Plug-&-Play Systems modernisiert, das das Einsetzen der Röhren in die Kugel erlaubt, um den Raum zu beleuchten, und gleichzeitig für eine extrem kleine Verpackung bezogen auf die Größe der fertigen Leuchte garantiert.

FR Galaxy est une suspension née à la fin des années 1940 du génie de Charles et Ray Eames, en assemblant des tubes en laiton et des composants issus de l'industrie automobile dans une sphère en bois. Cassina met pour la première fois en production ce chef-d'œuvre qui, malgré l'intérêt considérable qu'il avait suscité, n'avait jamais été produit en série. Galaxy est le fruit d'une collaboration avec l'Eames Office, l'agence de design fondé par Charles et Ray en 1941, et se compose d'une sphère centrale sur laquelle sont fixées 36 tiges de différentes longueurs, chacune dotée d'une source lumineuse LED, évoquant ainsi un ciel parsemé d'étoiles. Cassina a innové le projet original en ajoutant un système « plug & play » qui permet d'insérer les tiges dans la sphère pour rayonner dans l'espace, tout en permettant un emballage extrêmement petit par rapport à la taille du produit final.

Aluminium
Alluminio
Aluminium
Aluminium



Black
Nero
Noir
Schwarz



Polished aluminium
Alluminio lucido
Aluminium poli
Poliertes Aluminium

White
Bianco
Blanc
Weiß

	170 S1 01/02/03	**170 S2 01/02/03**
Technical Informations Caratteristiche tecniche Caractéristiques techniques Technische Merkmale		
Materials Materiali Matériaux Materialien	Aluminium, plastic Alluminio, plastica Aluminium, plastique Aluminium, Kunststoff	Aluminium, plastic Alluminio, plastica Aluminium, plastique Aluminium, Kunststoff
Light source Fonte luminosa Source lumineuse Lichtquelle	LED Array (included) LED Array (incluso) LED Array (inclus) LED-Array (enthalten)	LED Array (included) LED Array (incluso) LED Array (inclus) LED-Array (enthalten)
Light source replaceability Sostituibilità della fonte luminosa Remplacement de la source lumineuse Austauschbarkeit der Lichtquelle	Non-replaceable built-in LED LED integrato non sostituibile LED intégrée, non remplaçable Integrierte, nicht austauschbare LED	Non-replaceable built-in LED LED integrato non sostituibile LED intégrée, non remplaçable Integrierte, nicht austauschbare LED
Voltage Voltaggio Tension Spannung	100 - 240 V	100 - 240 V
Power Potenza Puissance Leistung	48 W LED	48 W LED
Temperature Temperature Temperature Temperatur	2700 k	2700 k
System flow Flusso sistema Flux du système Systemfluss	5760 lm	5760 lm
CRI CRI CRI CRI	> 90	> 90
Emission Emissione Émission Emission	Scattered Diffusa Diffuse Diffuses Licht	Scattered Diffusa Diffuse Diffuses Licht
Power Supply Alimentatore Alimentation électrique Stromversorgung	Included Incluso Inclus Einschließlich	Included Incluso Inclus Einschließlich
Cable length Lunghezza cavo Longueur du câble Kabellänge	270 cm	270 cm
Cable colour and material Colore e materiale cavo Couleur et matériau du câble Farbe und Material des Kabels	Black / Transparent - Plastic Nero / Transparente - Plastico Noir / Transparent - Plastique Schwarz / Transparent - Kunststoff	Black / Transparent - Plastic Nero / Transparente - Plastico Noir / Transparent - Plastique Schwarz / Transparent - Kunststoff
Type of ceiling connection Tipo di attacco a soffitto Type de fixation au plafond Deckenanschlussty	Rosette Rosone Rosace Rosette	Rosette Rosone Rosace Rosette
Net weight Peso netto Poids net Netto Gewicht	1,8 kg	

Certifications
Certificazioni
Certifications
Zertifizierungen

IP20 CE UK CA UL CC **CB** report

IP20 CE UK CA UL CC **CB** report





170 S1



170 S2

170 S1

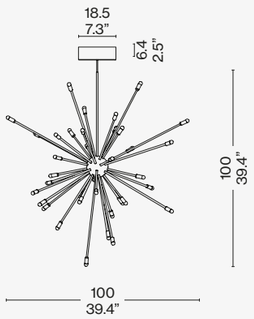

170 S2

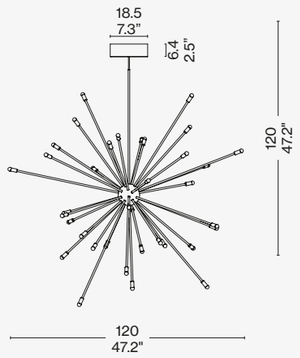

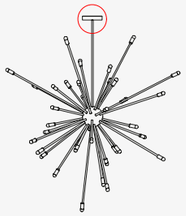

Cassina

Scan the QR code to access all product information
on the Cassina website.

TOTAL LOOK SUGGESTIONS



BOBOLI
dark gold base carrara marble top

HOLA
pelle (Y) amaranto

SAHARA
grigio ghiaccio

GALAXY
black

HAYAMA
crema



9
carrara marble top black structure

TAMBUROUND CHAIR
tensing blu navy, polvere semi matte structure

SAHARA DROP
argilla

GALAXY
white

HAYAMA
polvere cannetè lacquered













SENGU TABLE
natural oak top and legs, girgio carnico marble foot

TAMBUROUND CHAIR
look (L) ottavio matt anthracite painted structure

SAHARA
carta da zucchero

GALAXY
black

BRAMANTE
verde salvia laquered











Cassina



HELENA

Designed by **Charles Eames,** 1939 Produced **Cassina,** 2024



COVER
HELENA suspension lamp, polished aluminium.

LEFT
HELENA wall lamp, polished aluminium. DUDET small armchair, Look bianco 13L010. CONSTANTIN low table, solid oak base.

HELENA

Cassina iMaestri Collection

Designed by **Charles Eames,** 1939 Produced **Cassina,** 2024



Designed by Charles Eames to illuminate St. Mary's Church in Helena, Arkansas, the lamp, which takes its name from the American city, is put into production for the first time by Cassina in collaboration with the Eames Office, the design studio founded by Charles and Ray in 1941. Available in pendant and wall versions, Helena is a blown-glass creation, wrapped in an aluminium hemisphere that can be rotated to change the direction of the light, giving the lamp the appearance of a moon pattern of small, laser-cut stars on the dome characterises Helena, creating a harmonious interplay of light and shadow that emphasises its celestial resemblance.

IT Disegnata da Charles Eames per illuminare la St. Mary's Church di Helena, in Arkansas, la lampada che prende il nome della città americana è messa per la prima volta in produzione da Cassina in collaborazione con l'Eames Office, lo studio di design fondato da Charles e Ray nel 1941. Disponibile nella versione a sospensione o a parete, Helena è una creazione in vetro soffiato avvolta da un emisfero di alluminio che può essere ruotato per cambiare la direzione della luce, donando alla lampada le sembianze di una luna. Un motivo di piccole stelle incise tramite taglio laser sulla calotta caratterizza Helena, creando un gioco armonioso di luci e ombre che sottolinea il suo aspetto celestiale.

DE Die Leuchte, die Charles Eames für die Beleuchtung der St. Mary's Church in Helena, Arkansas, entworfen hat und die nach der amerikanischen Stadt benannt ist, wird zum ersten Mal von in Zusammenarbeit mit Eames Office produziert, dem 1941 von Charles und Ray gegründeten Design-Studio. Helena ist in der Version als Pendelleuchte und als Wandleuchte erhältlich und eine Kreation aus mundgeblasenem Glas, die von einer Halbkugel aus Aluminium umgeben ist und gedreht werden kann, um die Abstrahlungsrichtung des Lichts zu ändern, sodass die Leuchte dem Mond gleicht. Das Muster aus kleinen Sternen, die mit dem Laser in die Halbkugel geschnitten sind, schafft ein harmonisches Licht- und Schattenspiel, das den himmlischen Aspekt der Leuchte unterstreicht.

FR Conçue par Charles Eames pour éclairer l'église St. Mary à Helena, dans l'Arkansas, la lampe qui porte le nom de la ville américaine a été mise en production pour la première fois par Cassina en collaboration avec l'Eames Office, l'agence de design fondée par Charles et Ray en 1941. Disponible en suspension ou en applique murale, Helena est une création en verre soufflé enveloppée d'une demi-sphère en aluminium qui peut être tournée pour changer la direction de la lumière, donnant à la lampe l'apparence d'une lune. La calotte perforée au laser d'un motif à petites étoiles caractérise Helena, créant un jeu harmonieux d'ombres et de lumières qui souligne son aspect céleste.

Aluminium
Alluminio
Aluminium
Aluminium



Black
Nero
Noir
Schwarz



Polished aluminium
Alluminio lucido
Aluminium poli
Poliertes Aluminium

		171 S1	171 S2
Technical Informations Caratteristiche tecniche Caractéristiques techniques Technische Merkmale	**Materials** Materiali Matériaux Materialien	Aluminium, glass Alluminio, vetro Aluminium, verre Aluminium, Glas	Aluminium, glass Alluminio, vetro Aluminium, verre Aluminium, Glas
	Light source Fonte luminosa Source lumineuse Lichtquelle	LED Retrofit with E14 socket not included (EU-UK-CHINA); LED Retrofit with E12 socket not included (USA-JAP) LED Retrofit con attacco E14 non inclusa (EU-UK-CHINA); LED Retrofit con attacco E12 non inclusa (USA-JAP) LED Retrofit avec douille E14 non incluse (EU-UK-CHINA) ; LED Retrofit avec douille E12 non incluse (USA-JAP) LED Retrofit mit E14-Fassung nicht enthalten (EU-UK-CHINA); LED Retrofit mit E12-Fassung nicht enthalten (USA-JAP)	LED Retrofit with E27 socket not included (EU-UK-CHINA); LED Retrofit with E26 socket not included (USA-JAP)) LED Retrofit con attacco E27 non inclusa (EU-UK-CHINA); LED Retrofit con attacco E26 non inclusa (USA-JAP) LED Retrofit avec douille E27 non incluse (EU-UK-CHINA) ; LED Retrofit avec douille E26 non incluse (USA-JAP) LED Retrofit mit E27-Fassung nicht enthalten (EU-UK-CHINA); LED Retrofit mit E26-Fassung nicht enthalten (USA-JAP)
	Light source replaceability Sostituibilità della fonte luminosa Remplacement de la source lumineuse Austauschbarkeit der Lichtquelle	Replaceable Sostituibile Remplaçable Auswechselbar	Replaceable Sostituibile Remplaçable Auswechselbar
	Voltage Voltaggio Tension Spannung	220 - 240 V (EU - UK - CHINA); 100 - 120 V (USA - JAP)	220 - 240 V (EU - UK - CHINA); 100 - 120 V (USA - JAP)
	Power Potenza Puissance Leistung	max 10 W LED	max 15 W LED
	Cri Cri Cri Cri	>90	>90
	Emission Emissione Émission Emission	Scattered Diffusa Diffuse Diffuses Licht	Scattered Diffusa Diffuse Diffuses Licht
	Cable length Lunghezza cavo Longueur du câble Kabellänge	270 cm	270 cm
	Cable colour and material Colore e materiale cavo Couleur et matériau du câble Farbe und Material des Kabels	Black / Plastic Nero / Plastico Noir / Plastique Schwarz / Kunststoff	Black / Plastic Nero / Plastico Noir / Plastique Schwarz / Kunststoff
	Net weight Peso netto Poids net Netto Gewicht	1,6 Kg	
	Type of ceiling connection Tipo di attacco a soffitto Type de fixation au plafond Deckenanschlussty	Rosette Rosone Rosace Rosette	Rosette Rosone Rosace Rosette

Certifications
Certificazioni
Certifications
Zertifizierungen



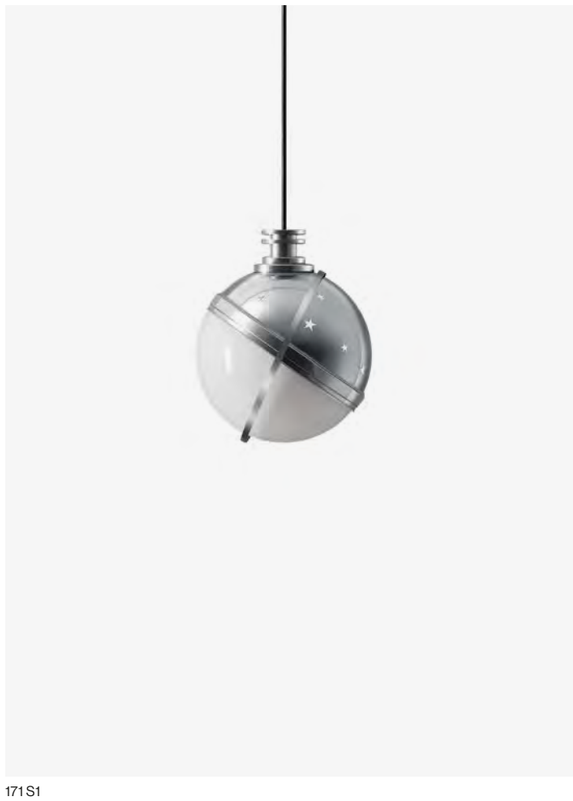

171 S1

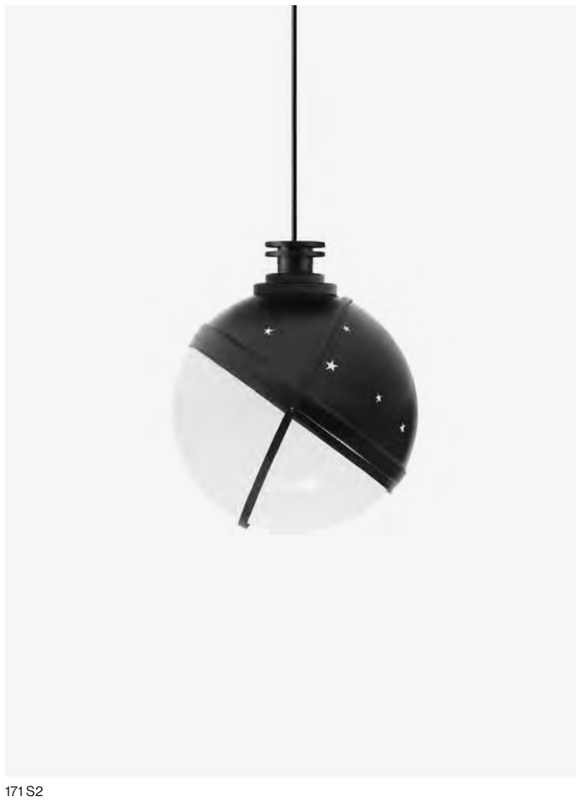

171 S2

Helena Wall

Aluminium
Alluminio
Aluminium
Aluminium



Black
Nero
Noir
Schwarz



Polished aluminium
Alluminio lucido
Aluminium poli
Poliertes Aluminium

Technical Informations
Caratteristiche tecniche
Caractéristiques techniques
Technische Merkmale

Materials Materiali Matériaux Materialien	Aluminium, glass Alluminio, vetro Aluminium, verre Aluminium, Glas
Light source Fonte luminosa Source lumineuse Lichtquelle	LED Retrofit with E14 socket not included (EU-UK-CHINA); LED Retrofit with E12 socket not included (USA-JAP) LED Retrofit with E14 socket not included (EU-UK-CHINA); LED Retrofit with E12 socket not included (USA-JAP) LED Retrofit avec douille E14 non incluse (EU-UK-CHINA) ; LED Retrofit avec douille E12 non incluse (USA-JAP)) LED Retrofit mit E14-Fassung nicht enthalten (EU-UK-CHINA); LED Retrofit mit E12-Fassung nicht enthalten (USA-JAP))
Light source replaceability Sostituibilità della fonte luminosa Remplacement de la source lumineuse Austauschbarkeit der Lichtquelle	Replaceable Sostituibile Remplaçable Auswechselbar
Voltage Voltaggio Tension Spannung	220 - 240 V (EU - UK - CHINA); 100 - 120 V (USA - JAP)"
Power Potenza Puissance Leistung	max 10 W LED
Temperature Temperatura Température Temperatur	2700 k
CRI CRI CRI CRI	> 90
Emission Emissione Émission Emission	Scattered Diffusa Diffuse Diffuses Licht
Net weight Peso netto Poids net Netto Gewicht	1,6 kg
Type of ceiling connection Tipo di attacco a soffitto Type de fixation au plafond Deckenanschlussty	Rosette Rosone Rosace Rosette
Certifications Certificazioni Certifications Zertifizierungen	IP20 CE UK CA





171 S2

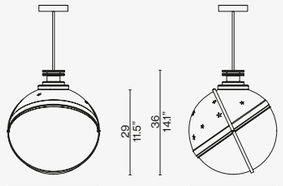

171 S1

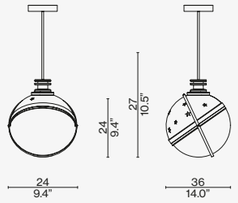

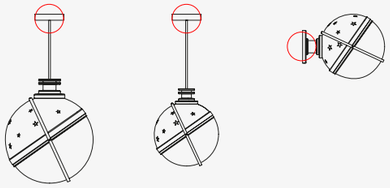

Cassina

171 W1

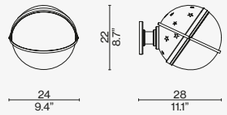

10 TABLE EN TUBE
clear glass top, polished chrome structure

CAPRICE
leather (X) bianco, chrome structure

ATACAMA 3
cenere

HELENA
black

ANTELLA
blu notte lacquered

Scan the QR code to access all product information on the Cassina website.

TOTAL LOOK SUGGESTIONS









TOTAL LOOK SUGGESTIONS



9
marquina marble

DUDET SOFA
fox (F) verde menta

RIGADINO
verde

HELENA
black

HAYAMA
polvere cannettè lacquered











Cassina



IRIDE

Designed by **Ico Parisi**, 2025



TOP
IRIDE floor lamp, glossy red. SORIANA chaise longue, Luxor bianco L022.
SOFT CORNERS side table, brushed stainless steel.

COVER
IRIDE floor lamp, polished aluminium. TOREI low table,
moss green enamelled porcelain.

IRIDE

Designed by Ico Parisi, 2025



A re-edition of the floor lamp designed by Ico Parisi in the 1970s, it is characterized by a central structure, with a polished rear bar into which 49 discs are inserted to support the dimmable LED light source and to create refractions and sophisticated lighting effects, just like the iris of the eye does. This project reflects Parisi's fascination with the integration of design, art and architecture. The Cassina iMaestri logo and the signature of Ico Parisi are set into the injection-moulded cover at the base of the lamp.

IT Riedizione della lampada a terra realizzata da Ico Parisi negli anni Settanta, è caratterizzata da una struttura centrale, con una barra posteriore brillantata in cui vengono inseriti 49 dischi che supportano la fonte luminosa LED dimmerabile e §che creano rifrazioni e ricercati effetti luminosi, proprio come fa l'iride dell'occhio. Questo progetto riflette la fascinazione di Parisi per l'integrazione tra design, arte e architettura. Il logo Cassina iMaestri e la firma di Ico Parisi sono inseriti nella cover stampata a iniezione alla base della lampada.

DE Die Neuauflage der Stehleuchte, die Ico Parisi in den siebziger Jahren entworfen hat, ist durch eine zentrale Konstruktion charakterisiert, an der sich hinten eine polierte Stange befindet, in die 49 Scheiben eingesetzt werden, die das dimmbare LED-Leuchtmittel umgeben und Lichtbrechungen und exklusive Lichteffekte kreieren, genau wie die Iris des Auges. Dieses Projekt spiegelt die Faszination von Parisi für die Zusammenführung von Design, Kunst und Architektur wider. Das Logo Cassina iMaestri und die Signatur von Ico Parisi befinden sich auf der spritzgegossenen Abdeckung am Leuchtenfuß.

FR Réédition du lampadaire créé par Ico Parisi dans les années 1970, il se caractérise par une structure centrale avec une barre postérieure brillante dans laquelle sont insérés 49 disques qui soutiennent la source lumineuse LED dimmable et créent des réfractions et des effets lumineux raffinés, à l'instar de l'iris de l'œil. Ce projet reflète la fascination de Parisi pour la combinaison du design, de l'art et de l'architecture. Le logo Cassina iMaestri et la signature d'Ico Parisi sont insérés dans le cache moulé par injection à la base de la lampe.

Structure Struttura Structure Struktur		 Glossy red Rosso lucido Rouge brillant Glänzend rot	 Polished aluminum Alluminio lucido Aluminium poli Poliertes Aluminium
		819 F1 02 / 04	**819 F2 02 / 04**
Technical Informations Caratteristiche tecniche Caractéristiques techniques Technische Merkmale	**Materials** Materiali Matériaux Materialien	Aluminum, plastic Alluminio, plastica Aluminium, plastique Aluminium, Kunststoff	Aluminum, plastic Alluminio, plastica Aluminium, plastique Aluminium, Kunststoff
	Light source Fonte luminosa Source lumineuse Lichtquelle	LED module (included) Modulo LED (incluso) Module LED (inclus) LED-Modul (enthalten)	LED module (included) Modulo LED (incluso) Module LED (inclus) LED-Modul (enthalten)
	Light source replaceability Sostituibilità della fonte luminosa Remplacement de la source lumineuse Austauschbarkeit der Lichtquelle	Non-replaceable built-in LED LED integrato non sostituibile LED intégrée, non remplaçable Integrierte, nicht austauschbare LED	Non-replaceable built-in LED LED integrato non sostituibile LED intégrée, non remplaçable Integrierte, nicht austauschbare LED
	Regulation Regolazione Régulation Regulierung	Dimmer, included Dimmer, incluso Variateur, inclus Dimmer, inklusive	Dimmer, included Dimmer, incluso Variateur, inclus Dimmer, inklusive
	Voltage Voltaggio Tension Spannung	100 - 240 V	100 - 240 V
	Power Potenza Puissance Leistung	40 W	40 W
	Temperature Temperatura Température Temperatur	2700 k	2700 k
	System flow Flusso sistema Flux du système Systemfluss	3264 lm	4136 lm
	Cri Cri Cri Cri	>90	>90
	Power supply Alimentatore Alimentation Stromzufuhr	Diffuse light Luce diffusa Lumière diffuse Diffuses Licht	Diffuse light Luce diffusa Lumière diffuse Diffuses Licht
	Cable length Lunghezza cavo Longueur du câble Kabellänge	250 cm	250 cm
	Cable colour and material Colore e materiale cavo Couleur et matériau du câble Farbe und Material des Kabels	Black / Plastic Nero / Plastico Noir / plastique Schwarz / Kunststoff	Black / Plastic Nero / Plastico Noir / plastique Schwarz / Kunststoff
	Certifications Certificazioni Certifications Zertifizierungen	IP20 CE UK CA	IP20 CE UK CA



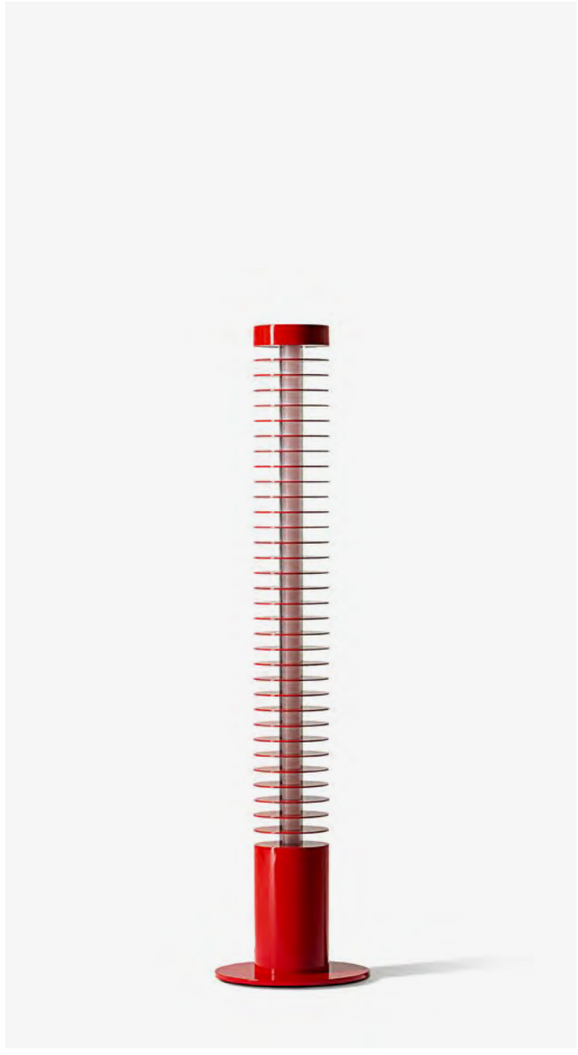

819 F1



819 F2

819 F2 0_

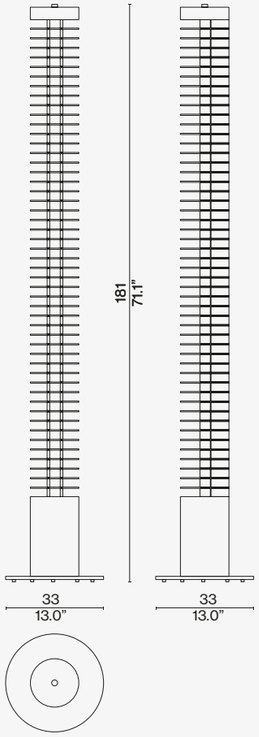

819 F1 0_

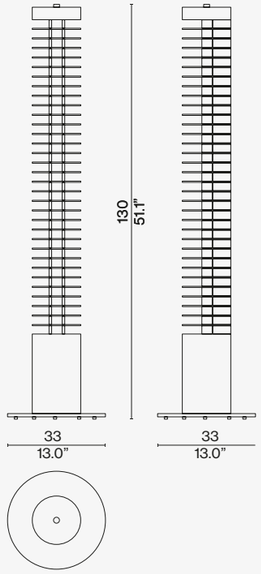

Scan the QR code to access all product information on the Cassina website.

TOTAL LOOK SUGGESTIONS



MEX CUBE
lione (L) sabbia

3 FAUTEUIL GRAND CONFORT
lirico red velvet, red gloss structure

TABLE BASSE EN FORME LIBRE
rosso cina

FF. SPINE
walnut

IRIDE
polished aluminium

MOKORO
bianco

FLUID JOINERY
smoked

TOREI
calacatta marble

HOOPTICAL
mirror









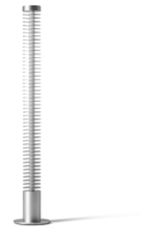

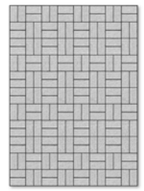







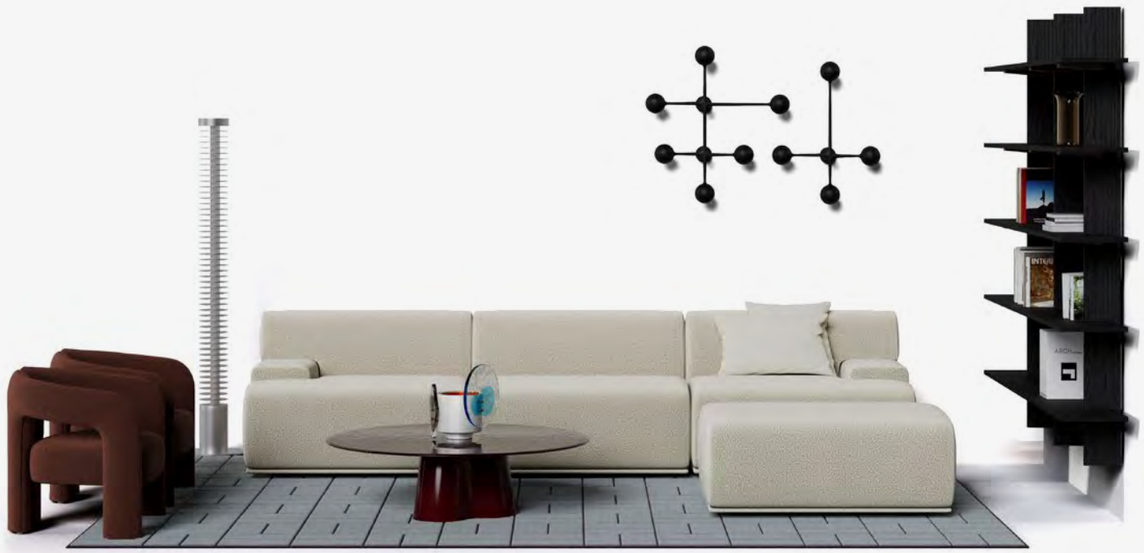

FIANDRA
ostuni (O) corda

CUSHIONS
falkland (F) bianco

DUDET ARMCHAIR
falkland (F) vinaccia

TREFLO
pinot noir

FF. SPINE
black ash

IRIDE
polished aluminium

MOKORO
grigio ghiaccio

DOT PATTERN LIGHT
black






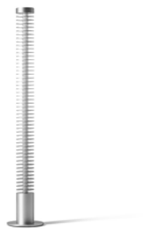
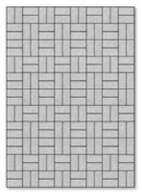
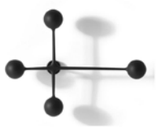



CORNARO
olimpo (O) carta da zucchero, pinot noir glossy lacquered structure

CUSHIONS
olimpo (O) carta da zucchero, blu navy

DUDET ARMCHAIR
lookbold (L) rosso ossido

ORDINAL
rosso levanto marble

GHOST WALL
lacquered cream, black drawers

IRIDE
polished aluminium

SAHARA GRID
grigio ghiaccio

SOFT CORNER
stainless steel





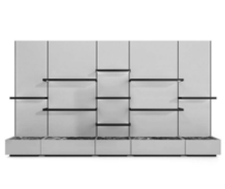
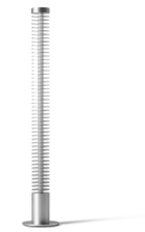



Cassina

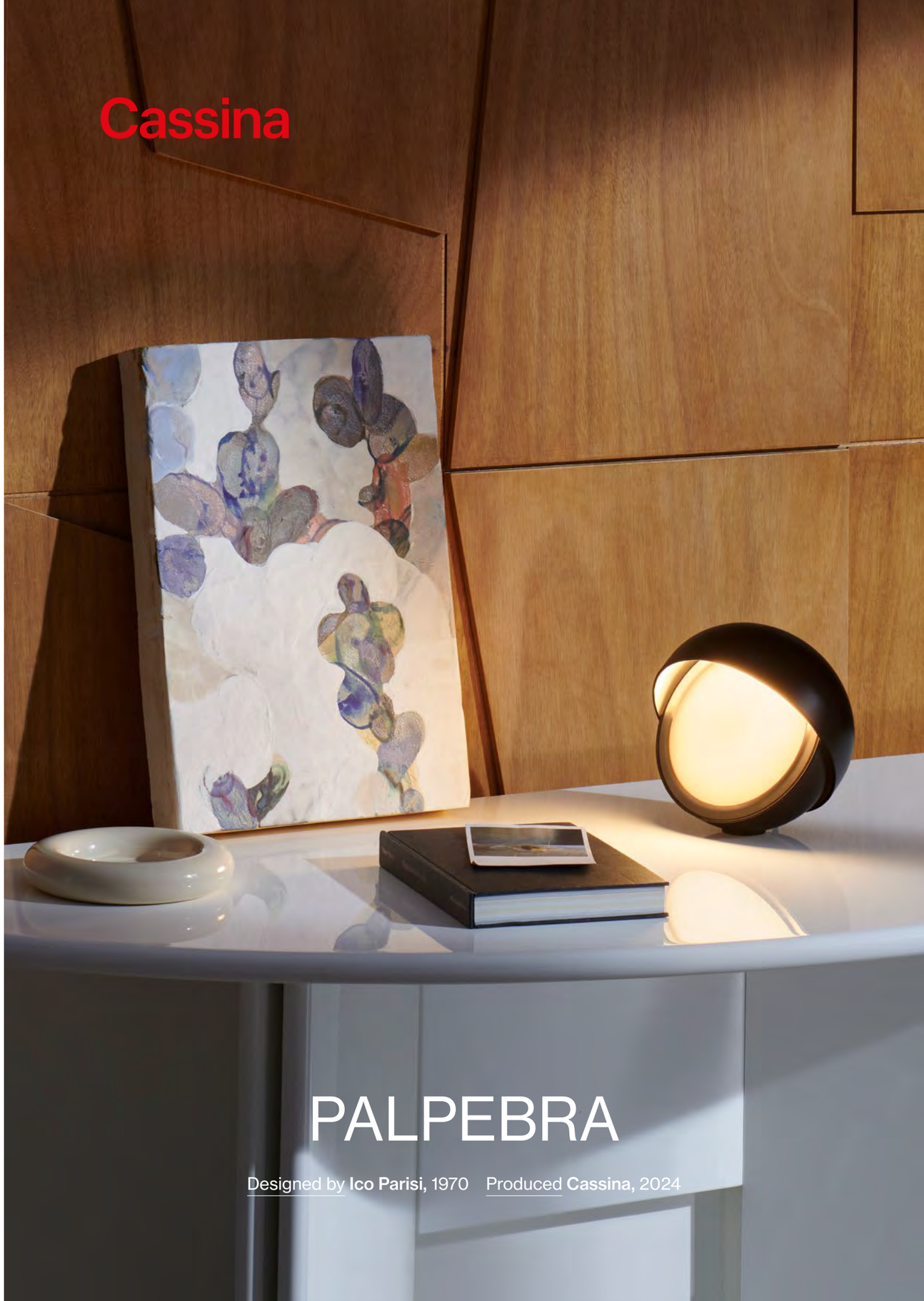

PALPEBRA

Designed by **Ico Parisi,** 1970 Produced **Cassina,** 2024



COVER AND TOP
PALPEBRA table lamp, matt black.

PALPEBRA

Cassina iMaestri Collection

Designed by **Ico Parisi,** 1970 Produced **Cassina,** 2024



Lamps

Palpebra is a playful furniture complement that expresses the creative genius of Maestro Ico Parisi. Thanks to painstaking historically accurate research and development conducted in collaboration with the Ico Parisi Design Archives, Palpebra was engineered to mimic the movement of the human eye. The upper cover of the lamp opens and closes by means of a sophisticated miniaturized system of rotation that also allows the angle of light emission to be adjusted. Cassina employed a capacitive sensor capable of adjusting light intensity in two ways: by pressing a finger down for gradual results, or tapping it to cycle through brightness levels from 0 - 100 - 50 - 0. A dramatic object with a bold personality, Palpebra is available in various finishes.

IT Palpebra è un giocoso complemento d'arredo che dà voce all'estro creativo del Maestro Ico Parisi. Grazie a un attento lavoro filologico, di ricerca e di sviluppo svolto in collaborazione con l'Archivio di Design Ico Parisi, il design di Palpebra è studiato per richiamare il movimento dell'occhio umano: la copertura superiore della lampada si apre e si chiude grazie a un sofisticato sistema di rotazione ingegnerizzato e miniaturizzato che permette inoltre di regolare l'angolo di emissione della luce. Cassina ha implementato un interruttore capacitivo in grado di modulare l'intensità della luce con due diverse modalità, tenendo il dito premuto per un risultato graduale oppure tramite tocco con uno schema 0 – 100 – 50 – 0. Oggetto scenico, di grande personalità, Palpebra è disponibile in diverse finiture.

DE Palpebra ist ein verspielter Einrichtungsgegenstand, in dem die kreative Eingebung des Maestro Ico Parisi zum Ausdruck kommt. Dank einer sorgfältigen philologischen Arbeit sowie der Forschungs- und Entwicklungsarbeit, die in Zusammenarbeit mit dem Design-Archiv Ico Parisi durchgeführt wurde, greift das Design der Leuchte Palpebra die Bewegung des menschlichen Auges auf: Die obere Abdeckung der Leuchte öffnet und schließt sich dank eines modernen mechanischen Miniatur-Drehsystems, das außerdem die Regulierung des Abstrahlungswinkels des Lichts erlaubt. Cassina hat die Leuchte mit einem kapazitiven Schalter ausgestattet, der zwei Möglichkeiten zur Regulierung der Helligkeit bietet: Den Schalter gedrückt halten, um die Lichtstärke zu dimmen, oder den Schalter mehrmals hintereinander drücken, um die Stufen 0 – 100 – 50 – 0 Prozent der maximalen Lichtstärke zu aktivieren. Palpebra ist ein szenografisches Designerobjekt mit einer starken Persönlichkeit und in verschiedenen Oberflächen erhältlich.

FR Palpebra est un accessoire d'ameublement ludique qui exprime le talent créatif du Maestro Ico Parisi. Grâce à un minutieux travail philologique de recherche et développement réalisé en collaboration avec l'Archivio di Design Ico Parisi, le design de Palpebra rappelle le mouvement de l'œil humain : le volet supérieur de la lampe s'ouvre et se ferme grâce à un système de rotation sophistiqué, réalisé et miniaturisé afin de pouvoir également régler l'angle d'éclairage de la lumière. Cassina a développé un interrupteur capacitif qui permet de moduler l'intensité de la lumière de deux manières différentes, soit par pression tactile pour un résultat progressif, soit par effleurement selon un schéma 0 - 100 - 50 - 0. Objet spectaculaire doté d'une grande personnalité, Palpebra est disponible en différentes finitions.

Aluminium
Alluminio
Aluminium
Aluminium



Matt black
Nero opaco
Noir mat
Schwarz mat



Polished red
Rosso lucido
Rouge poli
Glänzendes Rot



Satinised aluminum
Alluminio satinato
Aluminium satiné
Satiniertes Aluminium

Technical Informations
Caratteristiche tecniche
Caractéristiques techniques
Technische Merkmale

Materials Materiali Matériaux Materialien	Aluminium, plastic, glass Alluminio, plastica, vetro Aluminium, plastique, verre Aluminium, Kunststoff, Glas
Light source Fonte luminosa Source lumineuse Lichtquelle	LED module (included) Modulo LED (incluso) Module LED (inclus) LED-Modul (enthalten)
Light source replaceability Sostituibilità della fonte luminosa Remplacement de la source lumineuse Austauschbarkeit der Lichtquelle	Non-replaceable built-in LED LED integrato non sostituibile LED intégrée, non remplaçable Integrierte, nicht austauschbare LED
Regulation Regolazione Régulation Regulierung	Dimmer, included Dimmer, incluso Variateur, inclus Dimmer, inklusive
Voltage Voltaggio Tension Spannung	100 - 240 V
Power Potenza Puissance Leistung	11 w
Temperature Temperature Temperature Temperatur	2700 k
System flow Flusso sistema Flux du système Systemfluss	1128 lm
CRI CRI CRI CRI	> 90
Emission Emissione Émission Emission	Direct Diretta Directe Direktes
Power Supply Alimentatore Alimentation électrique Stromversorgung	Included Incluso Inclus Einschließlich
Cable length Lunghezza cavo Longueur du câble Kabellänge	150 cm
Cable colour Colore e materiale cavo Couleur et matériau du câble Farbe und Material des Kabels	Black Nero Noir Schwarz
Net weight Peso netto Poids net Netto Gewicht	2,5 kg

Certifications
Certificazioni
Certifications
Zertifizierungen







818 01 02 03 04 05

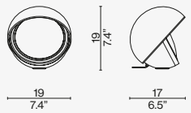

Cassina

Scan the QR code to access all product information on the Cassina website.

TOTAL LOOK SUGGESTIONS



ESOSOFT BED
lima (L) giallo, chrome structure

SORIANA ARMCHAIR
denim crafted by Roy Rogers, bronze structure

TOREI
rosso levanto marble top

GHOST WALL
mirror

PALPEBRA
black

SAHARA GRID
grigio ghiaccio













Cassina



POLYSHAPE

Designed by **Ferréol Babin,** 2025





COVER
POLYSHAPE table lamp, green.

PREVIUS PAGE
POLYSHAPE floor lamp, red. SENGU BOLD sofa, Lookbold bianco lana L453.

LEFT
POLYSHAPE table lamp, anthracite. BOWY TABLE low table, nero glossy lacquered. GHOST BOX storage cabinet, rosso Cina glossy lacquered.

POLYSHAPE

Designed by **Ferréol Babin**, 2025



Lamps

Polyshape is the first project by Ferréol Babin for Cassina, artist and designer and new Patronage protégé, the company project whose objective is to cultivate young international talent, support culture, and develop creative ideas. Available both as a floor lamp and a table lamp, it is characterized by the composition of primary forms based on drawings the designer has already experimented with in some artistic productions and limited editions. Made of matte painted metal, this collection of lamps features an LED reading light – dimmable thanks to a sphere located on the base – and, in the floor lamp, also a diffused light source housed in the top of the lamp.

IT Polyshape è il primo progetto di Ferréol Babin per Cassina, artista e designer e nuovo protagonista di Patronage, il progetto dell'azienda che ha l'obiettivo di coltivare giovani talenti internazionali, sostenere la cultura e sviluppare idee creative. Disponibile sia da terra sia da tavolo, si caratterizza per la composizione di forme primarie secondo schemi già sperimentati dal designer in alcune produzioni artistiche e in edizione limitata. Realizzata in metallo verniciato opaco, questa collezione di lampade presenta un'illuminazione da lettura con LED – dimmerabile grazie a una sfera posta sulla base – e, nella versione a terra, anche una sorgente diffusa alloggiata sulla sommità dell'apparecchio.

DE Polyshape ist das erste Projekt von Ferréol Babin für Cassina, ein Künstler und Designer und der neue Protagonist von Patronage, das Projekt, das vom Unternehmen mit dem Ziel ins Leben gerufen wurde, junge internationale Talente zu fördern, die Kultur zu unterstützen und kreative Ideen zu entwickeln. Die Leuchte ist sowohl als Stehleuchte als auch als Tischleuchte erhältlich und zeichnet sich durch die Komposition primärer Formen nach einem Schema aus, das der Designer bereits bei einigen künstlerischen Produktionen mit limitierter Auflage verwendet hat. Diese Leuchtenkollektion aus Metall mit matter Lackierung verfügt über eine LED-Leseleuchte, die mit einer Kugel am Fuß gedimmt werden kann, und in der Version als Stehleuchte auch über eine diffuse Lichtquelle oben an der Leuchte.

FR Polyshape est le premier projet conçu pour Cassina par Ferréol Babin, artiste et designer, ainsi que le nouveau protagoniste de Patronage, le projet de l'entreprise visant à cultiver de jeunes talents internationaux, à soutenir la culture et à développer des idées créatives. Disponible en lampadaire et en lampe de table, elle se caractérise par la composition de formes primaires selon des schémas déjà expérimentés par le designer dans certaines productions artistiques et en édition limitée. Réalisée en métal peint mat, cette collection de lampes est dotée d'un éclairage de lecture à LED – dimmable grâce à une sphère placée sur la base – et, dans la version lampadaire, d'une source diffuse logée sur le dessus de l'appareil.

Structure
Struttura
Structure
Struktur



Anthracite
Antracite
Anthracite
Anthrazit



Red
Rosso
Rouge
Rot



Green
Verde
Vert
Grün



Blue
Blu
Bleu
Blau

	138 T1	138 F1
Technical Informations Caratteristiche tecniche Caractéristiques techniques Technische Merkmale		
Materials Materiali Matériaux Materialien	Aluminum, plastic Alluminio, plastica Aluminium, plastique Aluminium, Kunststoff	Aluminum, plastic Alluminio, plastica Aluminium, plastique Aluminium, Kunststoff
Light source Fonte luminosa Source lumineuse Lichtquelle	LED module (included) Modulo LED (incluso) Module LED (inclus) LED-Modul (enthalten)	LED module (included) Modulo LED (incluso) Module LED (inclus) LED-Modul (enthalten)
Light source replaceability Sostituibilità della fonte luminosa Remplacement de la source lumineuse Austauschbarkeit der Lichtquelle	Non-replaceable built-in LED LED integrato non sostituibile LED intégrée, non remplaçable Integrierte, nicht austauschbare LED	Non-replaceable built-in LED LED integrato non sostituibile LED intégrée, non remplaçable Integrierte, nicht austauschbare LED
Regulation Regolazione Régulation Regulierung	Dimmer (incluso) Dimmer (included) Variateur (inclus) Dimmer (inklusiv))	Dimmer (incluso) Dimmer (included) Variateur (inclus) Dimmer (inklusiv))
Voltage Voltaggio Tension Spannung	100 - 240 V	100 - 240 V
Power Potenza Puissance Leistung	22 W	36 W
Temperature Temperatura Température Temperatur	2700 K	2700 K
System flow Flusso sistema Flux du système Systemfluss	395 lm	4310 lm
CRI CRI CRI CRI	>90	>90
Power supply Alimentatore Alimentation Stromzufuhr	Included incluso incluse enthalten	Included incluso incluse enthalten
Emission Emissione Émission Emission	Direct light Luce diretta Lumière directe Direktes licht	Direct light Luce diretta Lumière directe Direktes licht
Cable length Lunghezza cavo Longueur du câble Kabellänge	50 + 150 cm	50 + 200 cm

Cable colour and material Colore e materiale cavo Couleur et matériau du câble Farbe und Material des Kabels	Red/Green/Blue/Anthracite - Fabric Rosso/Verde/Blu/Antracite - Tessuto Rouge/Vert/Bleu/Anthracite - Tissu Rot/Grün/Blau/Anthrazit - Stoff	Red/Green/Blue/Anthracite - Fabric Rosso/Verde/Blu/Antracite - Tessuto Rouge/Vert/Bleu/Anthracite - Tissu Rot/Grün/Blau/Anthrazit - Stoff
Certifications Certificazioni Certifications Zertifizierungen	IP20 CE UK CA	IP20 CE UK CA





138 T1



138 F1

138 T1 _

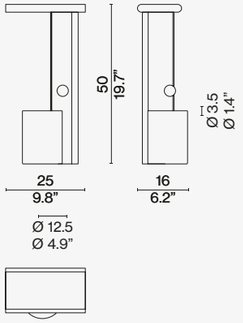

138 F1 _

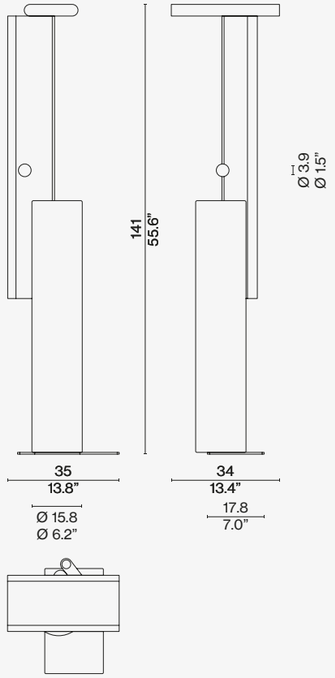

Scan the QR code to access all product information on the Cassina website.

TOTAL LOOK SUGGESTIONS



5 CANAPÉ, APPARTEMENT LE CORBUSIER
black leather (Y), black base

3 FAUTEUIL GRAND MODÈLE
leather (ZZ) tabacco, black base

BOWY TABLE
nero

GHOST BOX
rosso cina

POLYSHAPE
antracite

SAHARA MIDGRID
grigio ghiaccio

CONSOLE DORON
nero

HOOPTICAL
mirror

DRESS-UP! POUF
lincoln (L) pietra



















TOTAL LOOK SUGGESTIONS



ESOSOFT
eremo (E) avorio. matt anthracite painted structure

CUSHIONS
eremo (E) avorio, falkland (F) perla

2 FAUTEUIL GRAND CONFORT
lirico blue velvet, blue gloss structure

ORDINAL
portoro marble

FF. SPINE
blue hand-stained ash

POLYSHAPE
blue

MOKORO
bianco

FLUID JOINERY
blue

DOT PATTERN LIGHT
black







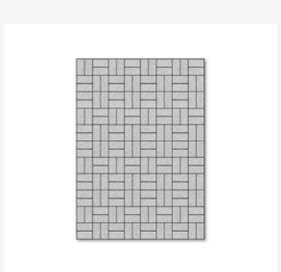



Cassina



STARBURST

Produced **Cassina**, 2019/2020





COVER
STARBURST suspension lamp.

PREVIOUS PAGE
STARBURST pendant lamp.
OLIMPINO table, float glass top.
COTONE SLIM, armchair, matt grafite painted aluminium, Otterlo 13O050.
CORAL vases.

LEFT
STARBURST lamp. ORDINAL table, verde Alpi marble. FLUTZ chairs, Luxor 13L029, anthracite structure.
COLOURDISC vase.

STARBURST

Produced **Cassina**, 2019/2020



Constellation and Starburst expand the possibilities of using Bollicosa lamp diffusers with new solutions, inspired by the astral bodies that illuminate the universe. Circular ceiling chandelier, Constellation, is a single diameter of 112 cm. The a linear one, Starburst, is 120 cm long. Both with black painted structures, are available with a white etched and white marbled glass finish.

IT **Constellation e Starburst ampliano con nuove soluzioni le possibilità di utilizzo dei diffusori delle lampade Bollicosa, ispirandosi ai corpi astrali che illuminano l'universo. Un lampadario a soffitto circolare, Constellation, disponibile in un unico diametro di 112 cm, e uno lineare, Starburst, dxai 120 cm di lunghezza, entrambi con struttura verniciata nera, sono infatti disponibili con vetri in finitura acidata bianca e marmorizzata bianca.**

DE Constellation und Starburst erweitern die Verwendungsmöglichkeiten der Diffusoren der Lampen Bollicosa um neue Lösungen und lassen sich dabei durch die Himmelskörper inspirieren, die das Universum erhellen. Constellation ist ein kreisförmiger Deckenleuchter, der mit einem einzigen Durchmesser von 112 cm verfügbar ist, Starburst hingegen ist ein linearer Leuchter mit 120 cm Länge. Beide weisen eine schwarz lackierte Struktur auf und sind mit Gläsern mit weiß geätztem und weiß marmorisiertem Finish erhältlich.

FR Constellation et Starburst étendent avec de nouvelles solutions les possibilités d'utilisation des diffuseurs des lampes Bollicosa, s'inspirant des corps astraux qui illuminent l'univers. Un plafonnier circulaire, Constellation, disponible dans un diamètre unique de 112 cm, et un linéaire, Starburst, de 120 cm de longueur, tous deux avec une structure vernie noire, sont disponibles avec des verres en finition dépoli blanc et marbré blanc.

Liquid-painted metal structure
Struttura in metallo verniciato a liquido
Structure en métal revêtu par pulvérisation
Fassung aus lackiertem Meta



Matt black
Nero opaco
Noir mat
Mattschwarz

Blown glass diffuser
Diffusore in vetro soffiato
Diffuseur en verre soufflé
Schirm aus mundgeblasenem Glas

White etched
Acidato bianco
Dépoli blanc
Ätzglas weiß



White marbled
Marmorizzato bianco
Marbré blanc
Weiß marmoriertes

Technical Informations
Caratteristiche tecniche
Caractéristiques techniques
Technische Merkmale

Material Materiale Materiaux Gestell	Aluminium, glass Alluminio, vetro Aluminium, verre Aluminium, Glas
Light source Fonte luminosa Source lumineuse Lichtquelle	LED Retrofit with E27 socket not included (EU-UK-CHINA); LED Retrofit with E26 socket not included (USA-JAP) LED Retrofit con attacco E27 non inclusa (EU-UK-CHINA); LED Retrofit con attacco E26 non inclusa (USA-JAP) LED Retrofit avec douille E27 non incluse (EU-UK-CHINA) ; LED Retrofit avec douille E26 non incluse (USA-JAP) LED Retrofit mit E27-Fassung nicht enthalten (EU-UK-CHINA); LED Retrofit mit E26-Fassung nicht enthalten (USA-JAP)
Light source replaceability Sostituibilità della fonte luminosa Remplacement de la source lumineuse Austauschbarkeit der Lichtquelle	Replaceable Sostituibile Remplaçable Auswechselbar
Voltage Voltaggio Tension Spannung	220 - 240 V (EU-UK-CHINA) 100 - 120 V (USA-JAP)
Power Potenza Puissance Leistung	5 × max 15 W LED
Emission Emissione Émission Emission	Scattered Diffusa Diffuse Diffuses Licht
Cable length Lunghezza cavo Longueur du câble Kabellänge	250 cm
Cable colour and material Colore e materiale cavo Couleur et matériau du câble Farbe und Material des Kabels	Dark grey / Plastic Grigio scuro / Plastico Gris foncé / Plastique Dunkles Grau / Kunststoff
Type of ceiling connection Tipo di attacco a soffitto Type de fixation au plafond Deckenanschlusstyp	Rose Rosone Rosace Rosette
Net weight Peso netto Poids net Netto Gewicht	5,8 kg
Certifications Certificazioni Certifications Zertifizierungen	IP20 CE UK CA







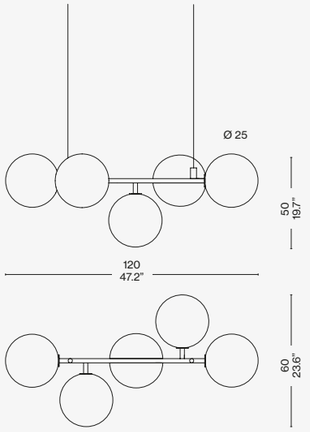

Scan the QR code to access all product information on the Cassina website.

TOTAL LOOK SUGGESTIONS



EDISON
black base float glass top

7 FAUTEUIL TOURNANT
francoforte (F) antracite, black structure

SAHARA GRID
grigio ghiaccio

STARBURST
white glass

HAYAMA
blu notte lacquered

ZIG ZAG
natural cherry

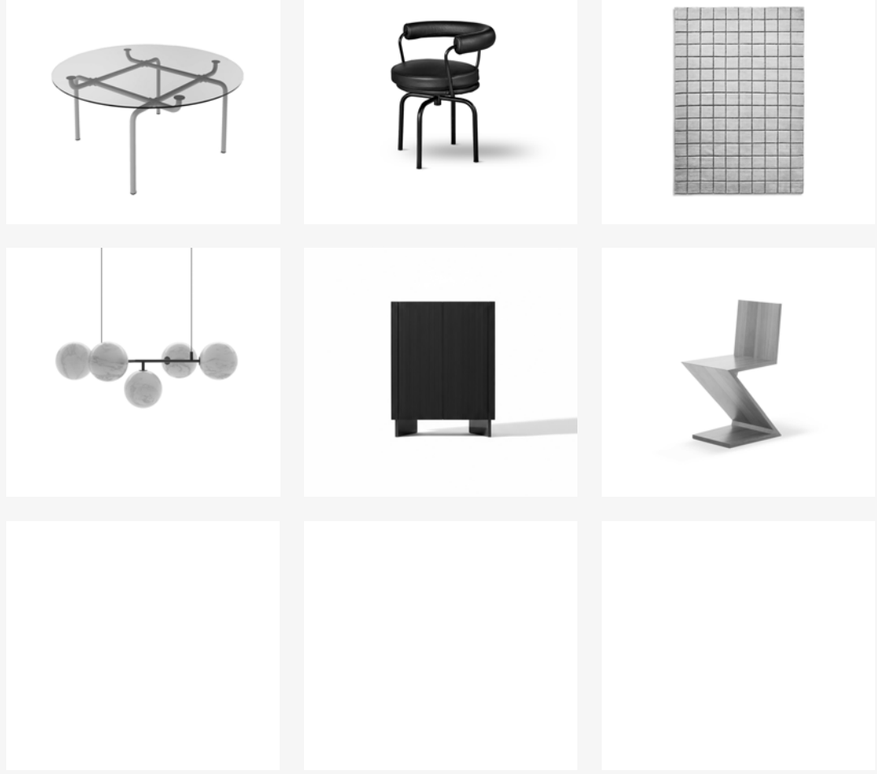



LA ROTONDA
american walnut base
carrara marble top

CAPITOL COMPLEX OFFICE CHAIR
black ash

SAHARA DROP
grigio ghiaccio

STARBURST
petrolio lacquered

BRAMANTE
marbled glass













6 TABLE TUBE D'AVION
ivory enamel steel base, textured glass top

HOLA
luxor (L) blu notte

SAHARA GRID
grigio ghiaccio

STARBURST
marbled glass

GHOST BOX
polvere lacquered









Cassina



TSAI LIGHT

Designed by **Mario Tsai,** 2025







COVER
TSAI LIGHT table lamp, tumbled.

PREVIUS PAGE
TSAI LIGHT suspension lamp,
tumbled.

LEFT
TSAI LIGHT table lamp, tumbled.
VENTAGLIO table, black stained oak.

TSAI LIGHT

Designed by Mario Tsai, 2025

The brick symbolises the basic element for human constructions and is one of the most primitive and common modular products. This base unit becomes the building block for an iconic, simple lighting system, the Tsai Light. “What I needed to do was design a unit with the iconic shape of a brick that would represent Cassina, without deconstructing its shape too much, to give it good lighting properties, while also developing a way to combine them to create a collection of lamps that could be continuously expanded,” explains the designer Mario Tsai. The family includes three table lamps and two pendant lamps in different sizes and shapes, all available in two finishes, tumbled aluminium and painted champagne colour, which tell the project’s story through its numerous variations. A cord in coloured fabric embellishes the pendant lamp.





Lamps

IT Il mattone rappresenta l'elemento base per le costruzioni umane e uno dei prodotti modulari più primitivi e comuni. Questa unità base diventa lo strumento che dà vita a un sistema di illuminazione iconico e semplice, Tsai Light. “Ciò di cui avevo bisogno era progettare un'unità con la forma iconica di un mattone che rappresentasse Cassina, senza decostruirne troppo la forma, per conferirle buone proprietà di illuminazione, sviluppando anche un modo per combinarle e creare una collezione di lampade che potesse essere continuamente estesa”, spiega il designer Mario Tsai. La famiglia comprende tre modelli da tavolo e due sospensioni in diverse dimensioni e forme, tutte disponibili in due finiture, alluminio burattato e verniciato champagne, che raccontano il progetto attraverso le sue molteplici declinazioni. Un cordone colorato in tessuto impreziosisce il modello a sospensione.

DE Der Ziegelstein ist das Grundelement für von Menschen errichtete Konstruktionen und eines der primitivsten und am meisten verwendeten modularen Produkte. Diese Grundeinheit wird zum Element, mit dem das ikonische und einfache Beleuchtungssystem Tsai Light erschaffen wird. "Ich musste nur eine Einheit mit der ikonischen Form eines Ziegelsteins entwerfen, der Cassina repräsentiert, ohne die Form zu stark zu dekonstruieren, um der Leuchte gute Leuchteigenschaften zu verleihen, und gleichzeitig ein Verfahren entwickeln, um diese Einheiten zu kombinieren und eine Leuchtenkollektion zu erschaffen, die konstant erweitert werden kann", erklärt Mario Tsai. Die Familie umfasst drei Tischleuchten und zwei Pendelleuchten mit unterschiedlichen Abmessungen und Formen, die alle in den beiden Oberflächen gleitgeschliffenes Aluminium und Lackierung in der Farbe Champagner erhältlich sind, offenbaren das Projekt durch ihre zahlreichen Versionen. Ein farbiges Stoffband verschönert das Modell der Pendelleuchte.

FR La brique représente l'élément de base des constructions humaines et l'un des produits modulaires les plus primitifs et les plus courants. Cette unité de base devient le moyen de donner vie à un système d'éclairage simple et iconique, Tsai Light. « Ce dont j'avais besoin, c'était de concevoir une unité ayant la forme iconique d'une brique pour représenter Cassina, sans trop déconstruire sa forme, pour lui donner de bonnes propriétés d'éclairage, tout en développant une façon de les combiner et de créer une collection de lampes qui pourrait être continuellement étendue », explique le designer Mario Tsai. La famille comprend trois modèles de table et deux suspensions de tailles et de formes différentes, tous disponibles en deux finitions, aluminium tribofinition et peinture couleur champagne, qui qui décrivent le projet à travers ses multiples déclinaisons. Un cordon en tissu coloré agrémente la suspension.

Structure Struttura Structure Struktur	 Tumbled Burattato Tambouriné Getrommelt	 Champaigne painted Verniciato champagne Peint en champagne Champagner lackiert

	428 T1 / T2 / T3
Technical Informations Caratteristiche tecniche Caractéristiques techniques Technische Merkmale	
Materials Materiali Matériaux Materialien	Aluminum, plastic Alluminio, plastica Aluminium, plastique Aluminium, Kunststoff
Light source Fonte luminosa Source lumineuse Lichtquelle	LED module (included) Modulo LED (incluso) Module LED (inclus) LED-Modul (enthalten)
Light source replaceability Sostituibilità della fonte luminosa Remplacement de la source lumineuse Austauschbarkeit der Lichtquelle	Non-replaceable built-in LED LED integrato non sostituibile LED intégrée, non remplaçable Integrierte, nicht austauschbare LED
Regulation Regolazione Régulation Regulierung	Dimmer (incluso) Dimmer (included) Variateur (inclus) Dimmer (inklusiv)
Voltage Voltaggio Tension Spannung	100 - 240 V
Power Potenza Puissance Leistung	17 W / 23 W / 33 W
Temperature Temperatura Température Temperatur	2700 K
System flow Flusso sistema Flux du système Systemfluss	1520 lm / 2007 lm / 2830 lm
Cri Cri Cri Cri	> 90
Emission Emissione Émission Emission	Diffuse light Luce diffusa Lumière diffuse Diffuses Licht
Power Supply Alimentatore Alimentation électrique Stromversorgung	Diffuse light Luce diffusa Lumière diffuse Diffuses Licht
Cable length Lunghezza cavo Longueur du câble Kabellänge	200 cm
Cable colour and material Colore e materiale cavo Couleur et matériau du câble Farbe und Material des Kabels	Dark gray - Fabric Grigio scuro - Tessuto Dark gray - Tissu Dunkelgrau - Stoff
Certifications Certificazioni Certifications Zertifizierungen	IP20 CE UK CA



428 T1



428 T2 02



428 T3

Structure
Struttura
Structure
Struktur



Tumbled
Burattato
Tambouriné
Getrommelt



Champaigne painted
Verniciato champagne
Peint en champagne
Champagner lackiert

428 S1 / S2

Technical Informations Caratteristiche tecniche Caractéristiques techniques Technische Merkmale	
Materials Materiali Matériaux Materialien	Aluminum, plastic Alluminio, plastica Aluminium, plastique Aluminium, Kunststoff
Light source Fonte luminosa Source lumineuse Lichtquelle	LED module (included) Modulo LED (incluso) Module LED (inclus) LED-Modul (enthalten)
Light source replaceability Sostituibilità della fonte luminosa Remplacement de la source lumineuse Austauschbarkeit der Lichtquelle	Non-replaceable built-in LED LED integrato non sostituibile LED intégrée, non remplaçable Integrierte, nicht austauschbare LED
Regulation Regolazione Régulation Regulierung	Remotely adjustable (dimmer not included) Regolabile da remoto (dimmer non incluso) Réglable à distance (variateur non inclus) Ferngesteuert einstellbar (Dimmer nicht enthalten)
Voltage Voltaggio Tension Spannung	100 - 240 V
Power Potenza Puissance Leistung	37 W / 65 W
Temperature Temperatura Température Temperatur	2700 K
System flow Flusso sistema Flux du système Systemfluss	2600 lm / 4100 lm
Cri Cri Cri Cri	> 90
Emission Emissione Émission Emission	Direct light, indirect light Luce diretta, luce indiretta Lumière directe, lumière indirecte Direktes licht, indirektes licht
Power Supply Alimentatore Alimentation électrique Stromversorgung	Included Incluso Inclus Inbegriffen
Cable length Lunghezza cavo Longueur du câble Kabellänge	300 cm
Cable colour and material Colore e materiale cavo Couleur et matériau du câble Farbe und Material des Kabels	Dark gray / Fabric Grigio scuro / Tessuto Dark gray / Tissu Dunkelgrau / Stoff
Type of wall connection Tipo di attacco a parete Type de fixation au mur Wandmontagetyp	Rosette Rosone Rosace Rosette

Certifications
Certificazioni
Certifications
Zertifizierungen

IP20 CE UK CA



428 S1



428 S2

428 T1 0_

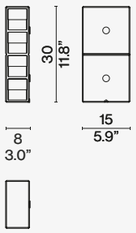

428 T2 0_

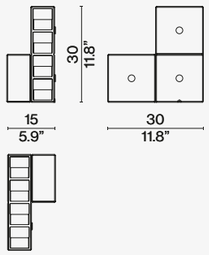

428 T3 0_

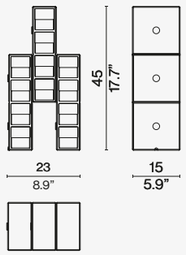

428 S1 0_

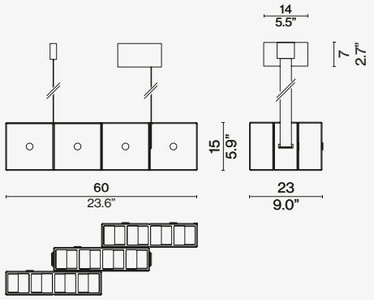

428 S1 0_

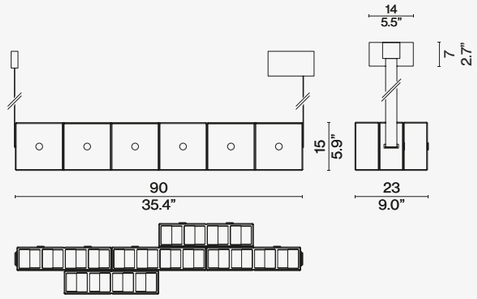

Scan the QR code to access all product information on the Cassina website.

TOTAL LOOK SUGGESTIONS





LA ROTONDA
am. walnut base carrara marble top

DUDET CHAIR
look (L) bianco

SAHARA DROP
grigio ghiaccio

TSAI LIGHT
tumbled

BRAMANTE
petrolio













CAPITOL COMPLEX TABLE
black oak base glass top

CAPITOL COMPLEX OFFICE CHAIR
osaka (O) cielo, oak stained black

SAHARA GRID
argilla

TSAI LIGHT
tumbled

HAYAMA
rosso amaranto











TOTAL LOOK SUGGESTIONS



SENGU TABLE
am walnut legs, rosso levanto marble foot and top

HOLA
look (L) vinaccia

SAHARA OVAL
grigio ghiaccio

TSAI LIGHT
champaigne painted

RONDOS
am. walnut base carrara marble top

PARAVENTE AMBASSADE
walnut











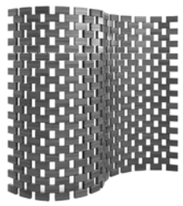

Cassina

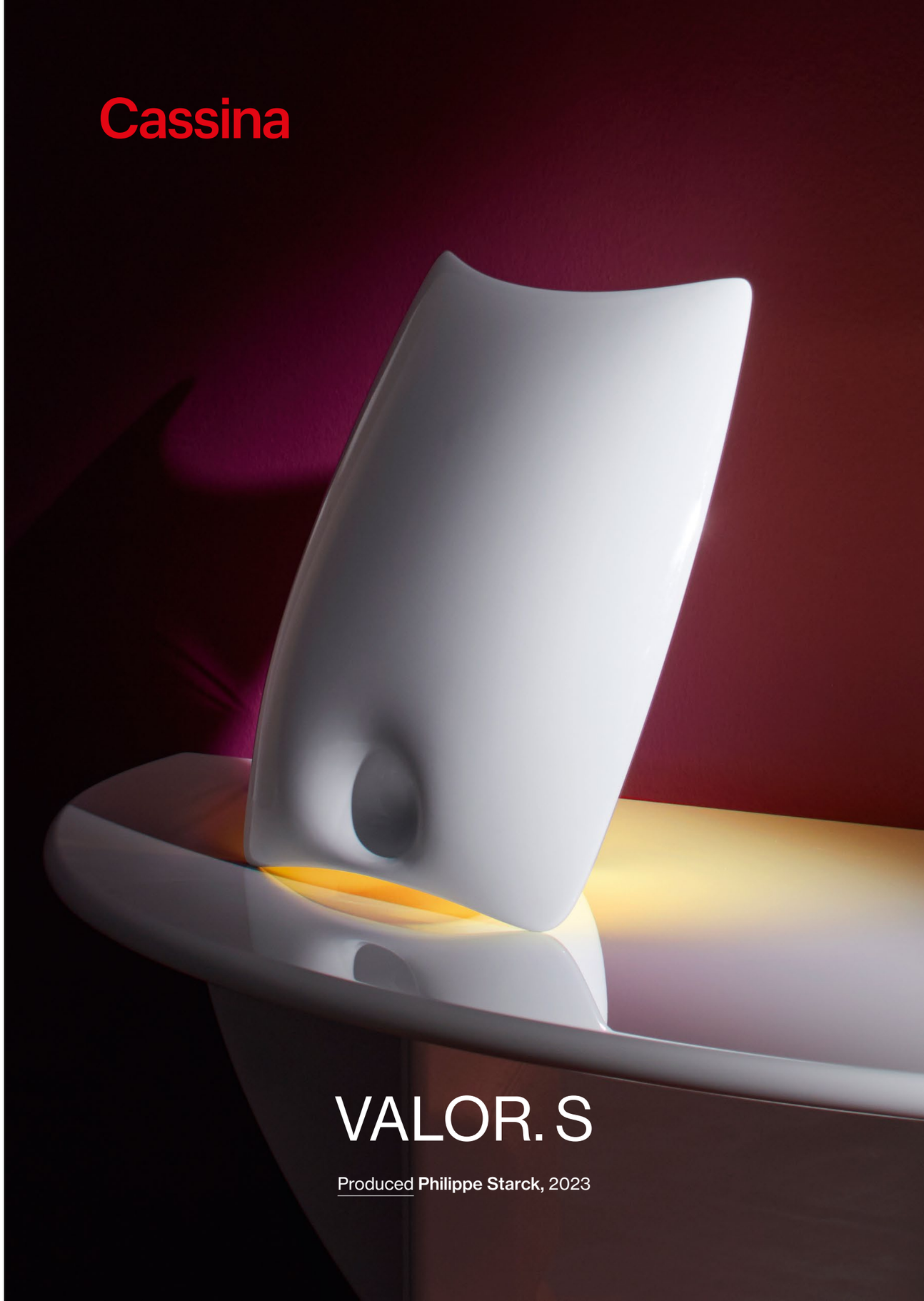

VALOR. S

Produced **Philippe Starck,** 2023





COVER AND TOP
VALOR.S table lamp, white.

LEFT
VALOR.S wall lamp, white.

VALOR.S

Produced **Philippe Starck**, 2023



Valor.S is the table lamp and applique designed by Philippe Starck as a tribute to Vallauris, a tiny village on the French Riviera where, after World War II, Pablo Picasso and many other artists took up residence to reveal to the world the beauty of enamelled ceramics. Starck interprets that period with his own personal approach to the malleable material used by great artists and painted by hand. The table lamp and applique are characterized by their smooth, organic shape and lively colours that include ivory white, orange, green, gold and silver. In the monochromatic gold and silver versions, the lamp features a 24-carat polished gold finish on the exterior and is embellished with gold leaf detailing on the interior. In the silver version, the exterior is finished in platinum silver, while the interior is adorned with silver leaf.

IT Valor.S è la lampada da tavolo e applique disegnata da Philippe Starck per rendere omaggio a Vallauris, un piccolo villaggio della Costa Azzurra dove, dopo la Seconda Guerra Mondiale, Pablo Picasso si stabilì con molti altri artisti per rivelare al mondo la bellezza della ceramica smaltata. Starck interpreta quell'epopea con il suo personale approccio a quel materiale usato da grandi artisti e dipinto a mano. La lampada da tavolo e l'applique si distinguono per la forma liscia e organica e per i colori vivaci che comprendono il bianco avorio, l'arancio, il verde, l'oro e l'argento. Nelle varianti monocromatiche, oro e argento, la lampada è verniciata in oro lucido 24 carati nella parte esterna e impreziosita dalla lavorazione in foglia oro nel lato interno, mentre nella versione in argento l'esterno è rifinito in argento platino e l'interno è decorato in foglia argento.

DE Philippe Starck hat die Tischleuchte und Wandleuchte Valor.S als Hommage an Vallauris entworfen, einer kleinen Ortschaft an der Côte d'Azur, in der sich nach dem zweiten Weltkrieg Pablo Picasso und viele andere Künstler niederließen, um der Welt die Schönheit der glasierten Keramik nahezubringen. Starck interpretiert dieses Epos mit seinem persönlichen Ansatz für den Umgang mit diesem Material, das von großen Künstlern verwendet wurde und handbemalt ist. Die Tischleuchte und die Wandleuchte zeichnen sich durch die glatte und organische Form und die kräftigen Farben aus, zu denen Elfenbein, Orange, Grün, Gold und Silber zählen. n den einfarbigen Varianten Gold und Silber ist die Lampe außen mit 24-karätigem poliertem Gold beschichtet und innen mit Blattgold veredelt. In der Silber-Version ist die Außenseite in Platin-Silber gehalten, während die Innenseite mit Blattsilber verziert ist.

FR Valor.S est une lampe de table et une applique conçues par Philippe Starck pour rendre hommage à Vallauris, un petit village de la Côte d'Azur où, après la Seconde Guerre mondiale, Pablo Picasso s'était installé avec de nombreux autres artistes pour révéler au monde la beauté de la céramique émaillée. Starck interprète cette épopée avec sa propre approche du matériau utilisé par de grands artistes et peint à la main. La lampe de table et l'applique se distinguent par la forme lisse et organique et par les couleurs vives qui comprennent le blanc ivoire, l'orange, le vert, l'or et l'argent. Dans les versions monochromes or et argent, la lampe présente un revêtement extérieur en or poli 24 carats et est embellie de feuilles d'or à l'intérieur. Dans la version argent, l'extérieur est fini en argent platine, tandis que l'intérieur est décoré de feuilles d'argent.

Valor.s Table

Ceramic
Ceramica
Céramique
Keramik

White
Bianco
Blanc
Weiß



Gold
Oro
Or
Gold



Gold, amber decoration on the convex side
Oro, decoro ambra lato convesso
Or, décoration ambre sur le côté convexe
Gold, bernsteindekor auf der konvexen seite



Silver
Argento
Argent
Silber



Silver, black decoration on the convex side
Argento, decoro nero lato convesso
Argent, décoration noire sur le côté convexe
Silber, schwartze Dekoration auf der konvexen Seite

Technical Informations Caratteristiche tecniche Caractéristiques techniques Technische Merkmale	**Material** Materiale Materiaux Gestell	Ceramic, aluminium, plastic Ceramica, alluminio, plastica Céramique, aluminium, plastique Keramik, Aluminium, Kunststoff
	Light source Fonte luminosa Source lumineuse Lichtquelle	LED Array (included) LED Array (incluso) LED Array (inclus) LED-Array (enthalten)
	Light source replaceability Sostituibilità della fonte luminosa Remplacement de la source lumineuse Austauschbarkeit der Lichtquelle	Non-replaceable built-in LED LED integrato non sostituibile LED intégrée, non remplaçable Integrierte, nicht austauschbare LED
	Regulation Regolazione Régulation Regulierung	Dimmer (incluso) Dimmer (included) Variateur (inclus) Dimmer (inklusiv)
	Voltage Voltaggio Tension Spannung	100-240 V
	Power Potenza Puissance Leistung	7 W
	Temperature Temperatura Température Temperatur	2700 K
	System flow Flusso sistema Flux du système Systemfluss	467 lm
	Cri Cri Cri Cri	>90
	Emission Emissione Émission Emission	Indirect light Luce indiretta Lumière indirecte Indirektes licht

Power supply Alimentatore Alimentation Stromzufuhr	Included incluso incluse enthalten
Cable length Lunghezza cavo Longueur du câble Kabellänge	50 + 150 cm
Cable colour and material Colore e materiale cavo Couleur et matériau du câble Farbe und Material des Kabels	Orange/ Black/ Beige, textile Arancio/ Nero/ Beige, tessuto Orange/ Noir/ Beige, tissu Kabels Orange/ Schwarz/ Beige, Textil
Net weight Peso netto Poids net Netto Gewicht	2,6 kg
Certifications Certificazioni Certifications Zertifizierungen	IP20 CE UK CA





Ceramic
Ceramica
Céramique
Keramik

White
Bianco
Blanc
Weiß



Gold, amber decoration on the convex side
Oro, decoro ambra lato convesso
Or, décoration ambre sur le côté convexe
Gold, bernsteindekor auf der konvexen seite



Silver, black decoration on the convex side
Argento, decoro nero lato convesso
Argent, décoration noire sur le côté convexe
Silber, schwartze Dekoration auf der konvexen Seite

Technical Informations Caratteristiche tecniche Caractéristiques techniques Technische Merkmale		
	Material Materiale Materiaux Gestell	Ceramic, aluminium, plastic Ceramica, alluminio, plastica Céramique, aluminium, plastique Keramik, Aluminium, Kunststoff
	Light source Fonte luminosa Source lumineuse Lichtquelle	LED Array (included) LED Array (incluso) LED Array (inclus) LED-Array (enthalten)
	Light source replaceability Sostituibilità della fonte luminosa Remplacement de la source lumineuse Austauschbarkeit der Lichtquelle	Non-replaceable built-in LED LED integrato non sostituibile LED intégrée, non remplaçable Integrierte, nicht austauschbare LED
	Regulation Regolazione Régulation Regulierung	Remotely adjustable (dimmer not included) Regolabile da remoto (dimmer non incluso) Réglable à distance (variateur non inclus) Ferngesteuert einstellbar (Dimmer nicht enthalten)
	Voltage Voltaggio Tension Spannung	100-240 V
	Power Potenza Puissance Leistung	7 W
	Temperature Temperatura Température Temperatur	2700 K
	System flow Flusso sistema Flux du système Systemfluss	467 lm
	CRI CRI CRI CRI	>90
	Power supply Alimentatore Alimentation Stromzufuhr	Included Incluso Inclus Inbegriffen
	Emission Emissione Émission Emission	Indirect light Luce indiretta Lumière indirecte Indirektes Licht
	Type of wall connection Tipo di attacco a parete Type de fixation au mur Wandmontagetyp	Rosette Rosone Rosace Rosette

Net weight Peso netto Poids net Netto Gewicht	2,7 kg
Certifications Certificazioni Certifications Zertifizierungen	IP20 CE UK CA





209 T1 0_

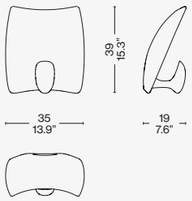

209 W1 0_

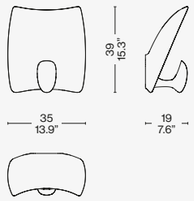

Scan the QR code to access all product information
on the Cassina website.



WAX, STONE, LIGHT

Produced **Linde Freya Tangelder,** 2023/2024


INTERNI ZEN



COVER
WAX, STONE, LIGHT table lamp.

PREVIOUS PAGE
WAX, STONE, LIGHT wall lamp.

LEFT
WAX, STONE, LIGHT floor lamp.
MON-CLOUD bench strucutre Nero
LO514 – Lookbold 13L453.
TABOURET MÉRIBEL stool,
oak stained black.

WAX, STONE, LIGHT

Produced **Linde Freya Tangelder,** 2023/2024

The Wax, Stone, Light Collection by Linde Freya Tangelder – based on five totem-like columns, each of different dimensions and composed of sculptural blocks made of blown Murano glass – serves as inspiration for various options to illuminate a broader selection of spaces. The cube-shaped modules that comprise the five pieces in the first collection were reinterpreted to bring to life new configurations: a pendant lamp and two appliques, one rounded and one with more linear shapes, carved from cut cubes. Made of Murano glass blown inside cast-iron moulds by skilled artisans, the blocks also retain the unevenness of surfaces hand-worked with wax, that makes each piece unique.



Lamps

IT La collezione Wax, Stone, Light firmata da Linde Freya Tangelder, basata su cinque colonne totemiche, ciascuna di dimensione diversa e composta da blocchi scultorei realizzati in vetro di Murano soffiato, fa da ispirazione a diversi modelli pensati per illuminare una selezione più ampia di spazi. I moduli cubici che compongono i cinque pezzi della prima collezione sono reinterpretati per dare vita a nuove configurazioni: un modello a sospensione e due applique, una tondeggiante e una dalle forme più lineari, ricavate dai cubi tagliati. Realizzati in vetro di Murano soffiato da abili artigiani all'interno di stampi in ghisa, i blocchi conservano l'irregolarità della superficie lavorata a mano con la cera, che rende ogni pezzo unico.

DE Die Kollektion Wax, Stone, Light von Linde Freya Tangelder basiert auf fünf Totempfählen in verschiedenen Größen, die sich aus skulpturalen Blöcken aus mundgeblasenem Muranoglas zusammensetzen und als Inspiration für die verschiedenen Modelle gedient haben, die dazu gedacht sind, unterschiedliche Räume zu beleuchten. Die kubischen Module, aus denen sich die Leuchten der ersten Kollektion zusammensetzen, wurden neu interpretiert, um Raum für neue Konfigurationen zu schaffen: eine Pendelleuchte und zwei Wandleuchten, davon eine mit rundlicheren Formen und eine mit linearen Formen, die aus Würfeln geschnitten werden. Die Blöcke aus Muranoglas werden von geschickten Glasbläsern in gusseiserne Formen geblasen und bewahren sich die Unregelmäßigkeit der Oberflächen, die von Hand aus Wachs geformt werden und jede Leuchte zu einem Unikat macht.

FR La collection Wax, Stone, Light de Linde Freya Tangelder, constituée de cinq colonnes totémiques de tailles différentes et composées de blocs sculpturaux en verre soufflé de Murano, est la source d'inspiration de divers modèles conçus pour éclairer un plus grand éventail d'espaces. Les modules cubiques qui composent les cinq pièces de la première collection sont réinterprétés pour créer trois nouvelles configurations :une suspension et deux appliques, l'une arrondie et l'autre de forme plus linéaire, obtenues à partir des cubes découpés. Réalisés en verre de Murano soufflé dans des moules en fonte par d'habiles artisans, les blocs conservent l'irrégularité de la surface travaillée à la main avec de la cire, ce qui rend chaque pièce unique.

Wax, Stone, Light – Table

Blown glass body
Corpo in vetro soffiato
Corps en verre soufflé
Körper aus mundgeblasenem Glas

Bianco

Base
Basamento
Base
Sockel

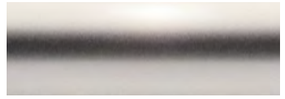

Brushed stainless steel
Acciaio Inox spazzolato
Acier inoxydable brossé
Gebürsteter edelstahl

		072 T1	072 T2
Technical Informations Caratteristiche tecniche Caractéristiques techniques Technische Merkmale	**Material** Materiale Materiaux Gestell	Stainless steel, aluminium, plastic, glass Acciaio inox, alluminio, plastica, vetro Acier inoxydable, aluminium, plastique, verre Gebürsteter, Aluminium, Kunststoff, Glas	Stainless steel, aluminium, plastic, glass Acciaio inox, alluminio, plastica, vetro Acier inoxydable, aluminium, plastique, verre Gebürsteter, Aluminium, Kunststoff, Glas
	Light source Fonte luminosa Source lumineuse Lichtquelle	LED module (included) Modulo LED (incluso) Module LED (inclus) LED-Modul (enthalten)	LED module (included) Modulo LED (incluso) Module LED (inclus) LED-Modul (enthalten)
	Light source replaceability Sostituibilità della fonte luminosa Remplacement de la source lumineuse Austauschbarkeit der Lichtquelle	Non-replaceable built-in LED LED integrato non sostituibile LED intégrée, non remplaçable Integrierte, nicht austauschbare LED	Non-replaceable built-in LED LED integrato non sostituibile LED intégrée, non remplaçable Integrierte, nicht austauschbare LED
	Regulation Regolazione Régulation Regulierung	Dimmer (incluso) Dimmer (included) Variateur (inclus) Dimmer (inklusiv)	Dimmer (incluso) Dimmer (included) Variateur (inclus) Dimmer (inklusiv)
	Voltage Voltaggio Tension Spannung	100-240 V	100-240 V
	Power Potenza Puissance Leistung	9 W	15 W
	Temperature Temperatura Température Temperatur	2700 K	2700 K
	System flow Flusso sistema Flux du système Systemfluss	1665 lm	2775 lm
	Cri Cri Cri Cri	>90	>90
	Emission Emissione Émission Emission	Scattered Diffusa Diffuse Diffuses Licht	Indirect light Luce indiretta Lumière indirecte Indirektes licht
	Power supply Alimentatore Alimentation Stromzufuhr	Included incluso incluse enthalten	Included incluso incluse enthalten
	Cable length Lunghezza cavo Longueur du câble Kabellänge	50 + 150 cm	50 + 150 cm
	Cable colour and material Colore e materiale cavo Couleur et matériau du câble Farbe und Material des Kabels	Transparent Transparente Transparent Transparent	Transparent Transparente Transparent Transparent
	Net weight Peso netto Poids net Netto Gewicht	8,5 kg	13,4 kg
	Certifications Certificazioni Certifications Zertifizierungen	IP20 CE UK CA CB report	IP20 CE UK CA CB report

072 T1

072 T2

Blown glass body
Corpo in vetro soffiato
Corps en verre soufflé
Körper aus mundgeblasenem Glas

Bianco

Base
Basamento
Base
Sockel

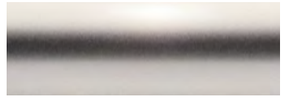

Brushed stainless steel
Acciaio Inox spazzolato
Acier inoxydable brossé
Gebürsteter edelstahl

Technical Informations
Caratteristiche tecniche
Caractéristiques techniques
Technische Merkmale

	072 F1 / F2 / F3
Material Materiale Materiaux Gestell	Stainless steel, aluminium, plastic, glass Acciaio inox, alluminio, plastica, vetro Acier inoxydable, aluminium, plastique, verre Gebürsteter, Aluminium, Kunststoff, Glas
Light source Fonte luminosa Source lumineuse Lichtquelle	LED module (included) Modulo LED (incluso) Module LED (inclus) LED-Modul (enthalten)
Light source replaceability Sostituibilità della fonte luminosa Remplacement de la source lumineuse Austauschbarkeit der Lichtquelle	Non-replaceable built-in LED LED integrato non sostituibile LED intégrée, non remplaçable Integrierte, nicht austauschbare LED
Regulation Regolazione Régulation Regulierung	Dimmer Dimmer Variateur Dimmer
Voltage Voltaggio Tension Spannung	100-240 V
Power Potenza Puissance Leistung	28 W / 25 W / 39 W
Temperature Temperatura Température Temperatur	2700 K
System flow Flusso sistema Flux du système Systemfluss	5180 lm / 4625 lm / 7215 lm
Cri Cri Cri Cri	>90
Power supply Alimentatore Alimentation Stromzufuhr	Diffuse light Luce diffusa Lumière diffuse Diffuses Licht
Cable length Lunghezza cavo Longueur du câble Kabellänge	50+ 150 cm
Cable colour and material Colore e materiale cavo Couleur et matériau du câble Farbe und Material des Kabels	Transparent / Plastic Transparente / Plastico Transparent / Plastique Transparent / Plastisch
Net weight Peso netto Poids net Netto Gewicht	28,1 kg / 27,8 kg / 33,4 kg
Certifications Certificazioni Certifications Zertifizierungen	IP20 CE UK CA CB report



072 F1



072 F2



072 F3

Blown glass body
Corpo in vetro soffiato
Corps en verre soufflé
Körper aus mundgeblasenem Glas

Bianco

Base
Basamento
Base
Sockel

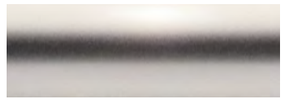

Brushed stainless steel
Acciaio Inox spazzolato
Acier inoxydable brossé
Gebürsteter edelstahl

Technical Informations
Caratteristiche tecniche
Caractéristiques techniques
Technische Merkmale

Materials Materiali Matériaux Materialien	Stainless steel, aluminium, plastic, glass Acciaio inox, alluminio, plastica, vetro Acier inoxydable, aluminium, plastique, verre Gebürsteter, Aluminium, Kunststoff, Glas
Light source Fonte luminosa Source lumineuse Lichtquelle	LED module (included) Modulo LED (incluso) Module LED (inclus) LED-Modul (enthalten)
Light source replaceability Sostituibilità della fonte luminosa Remplacement de la source lumineuse Austauschbarkeit der Lichtquelle	Non-replaceable built-in LED LED integrato non sostituibile LED intégrée, non remplaçable Integrierte, nicht austauschbare LED
Regulation Regolazione Régulation Regulierung	Remotely adjustable (dimmer not included) Regolabile da remoto (dimmer non incluso) Réglable à distance (variateur non inclus) Ferngesteuert einstellbar (Dimmer nicht enthalten
Voltage Voltaggio Tension Spannung	100 - 240 V
Power Potenza Puissance Leistung	9 W LED
Temperature Temperature Temperature Temperatur	2700 k
System flow Flusso sistema Flux du système Systemfluss	1665 lm
CRI CRI CRI CRI	> 90
Emission Emissione Émission Emission	Scattered Diffusa Diffuse Diffuses Licht
Power Supply Alimentatore Alimentation électrique Stromversorgung	Included Incluso Inclus Einschließlich

Cable length Lunghezza cavo Longueur du câble Kabellänge	270 cm
Cable colour and material Colore e materiale cavo Couleur et matériau du câble Farbe und Material des Kabels	Transparent / Plastic Transparente / Plastico Transparent / Plastique Transparent / Plastisch
Type of ceiling connection Tipo di attacco a soffitto Type de fixation au plafond Deckenanschlussty	Rosette Rosone Rosace Rosette
Net weight Peso netto Poids net Netto Gewicht	5,5 kg
Certifications Certificazioni Certifications Zertifizierungen	IP20 CE UK CA

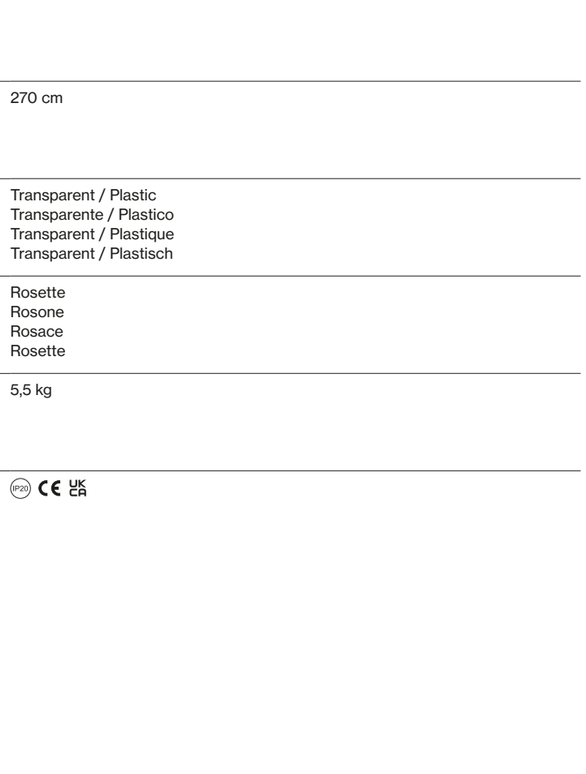

170 S1 01

Blown glass body
Corpo in vetro soffiato
Corps en verre soufflé
Körper aus mundgeblasenem Glas

Bianco

Base
Basamento
Base
Sockel

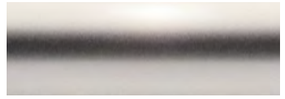

Brushed stainless steel
Acciaio Inox spazzolato
Acier inoxydable brossé
Gebürsteter edelstahl

		072 W1	072 W2
Technical Informations Caratteristiche tecniche Caractéristiques techniques Technische Merkmale	**Materials** Materiali Matériaux Materialien	Stainless steel, aluminium, plastic, glass Acciaio inox, alluminio, plastica, vetro Acier inoxydable, aluminium, plastique, verre Gebürsteter, Aluminium, Kunststoff, Glas	Stainless steel, aluminium, plastic, glass Acciaio inox, alluminio, plastica, vetro Acier inoxydable, aluminium, plastique, verre Gebürsteter, Aluminium, Kunststoff, Glas
	Light source Fonte luminosa Source lumineuse Lichtquelle	LED module (included) Modulo LED (incluso) Module LED (inclus) LED-Modul (enthalten)	LED module (included) Modulo LED (incluso) Module LED (inclus) LED-Modul (enthalten)
	Light source replaceability Sostituibilità della fonte luminosa Remplacement de la source lumineuse Austauschbarkeit der Lichtquelle	Non-replaceable built-in LED LED integrato non sostituibile LED intégrée, non remplaçable Integrierte, nicht austauschbare LED	Non-replaceable built-in LED LED integrato non sostituibile LED intégrée, non remplaçable Integrierte, nicht austauschbare LED
	Regulation Regolazione Régulation Regulierung	Remotely adjustable (dimmer not included) Regolabile da remoto (dimmer non incluso) Réglable à distance (variateur non inclus) Ferngesteuert einstellbar (Dimmer nicht enthalten)	Remotely adjustable (dimmer not included) Regolabile da remoto (dimmer non incluso) Réglable à distance (variateur non inclus) Ferngesteuert einstellbar (Dimmer nicht enthalten)
	Voltage Voltaggio Tension Spannung	220 - 240 V (EU-UK-CHINA) 100 - 120 V (USA-JAP)	220 - 240 V (EU-UK-CHINA) 100 - 120 V (USA-JAP)
	Power Potenza Puissance Leistung	8 W LED	8 W LED
	System flow Flusso sistema Flux du système Systemfluss	1610 lm	1610 lm
	Temperature Temperatura Température Temperatur	2700 k	2700 k
	CRI CRI CRI CRI	> 90	> 90
	Emission Emissione Émission Emission	Scattered Diffusa Diffuse Diffuses Licht	Scattered Diffusa Diffuse Diffuses Licht

Net weight Peso netto Poids net Netto Gewicht	2,4 kg	2,4 kg
Type of ceiling connection Tipo di attacco a soffitto Type de fixation au plafond Deckenanschlussty	Rosette Rosone Rosace Rosette	Rosette Rosone Rosace Rosette
Certifications Certificazioni Certifications Zertifizierungen	IP20 CE UK CA UL	IP20 CE UK CA UL



072 W1

072 T1 0_

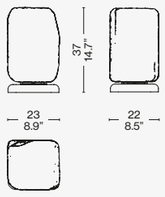

072 T2 0_

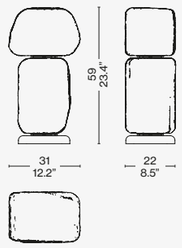

072 F1 0_

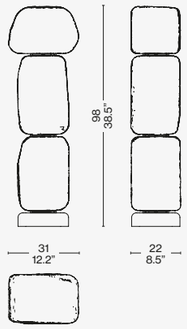

072 F2 0_

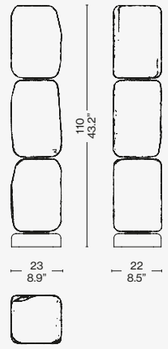

072 F3 0_

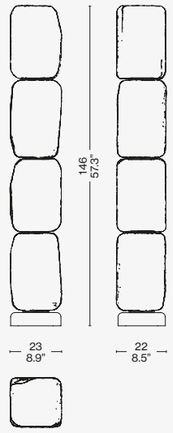

072 S1 01 S1 02

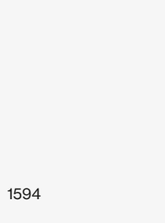

072 W2 01 W2 02

072 W1 01 W1 02

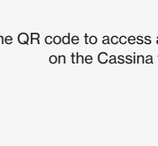

Scan the QR code to access all product information
on the Cassina website.

COLLECTION OVERVIEW

LAMPS

Table Lamps



3 TO 9
Neri&Hu



EITIE
Tobia Scarpa



FICUPALA
Cassina



PALPEBRA
Ico Parisi



POLYSHAPE
Ferréol Babin



TSAI LIGHT
Mario Tsai



VALOR-S
Philippe Starck



WAX, STONE, LIGHT
Linde Freya Tangelder

Floor Lamps



3 TO 9
Neri&Hu



EITIE
Tobia Scarpa



FICUPALA
Cassina



IRIDE
Ico Parisi



POLYSHAPE
Ferréol Babin



WAX, STONE, LIGHT
Linde Freya Tangelder

Suspension Lamps



3 TO 9
Neri&Hu



BOLLICOSA
Cassina



BOLLICOSA SMALL
Cassina



CONSTELLATION
Cassina



DOT PATTERN LIGHT
Charles and Ray Eames



EITIE
Tobia Scarpa



GALAXY
Cherles and Ray Eames



HELENA
Charles Eames



STARBURST
Cassina



TSAI LIGHT
Mario Tsai



WAX, STONE, LIGHT
Linde Freya Tangelder



LUMINEZIA
Emiliano Calderini



SINGAPORE SLING OUTDOOR
Cassina

Wall Lamps



3 TO 9
Neri&Hu



EITIE
Tobia Scarpa



DOT PATTERN LIGHT
Charles and Ray Eames

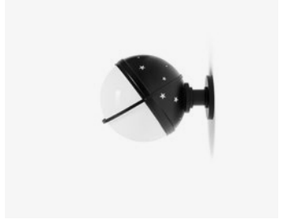

HELENA
Charles Eames



VALOR-S
Philippe Starck



WAX, STONE, LIGHT
Linde Freya Tangelder

Outdoor Lamps



BOLLICOSA NAUTILUS
Cassina



FICUPALA OUTDOOR
Cassina



LUMINEZIA
Emiliano Calderini

COMPLEMENTS & ACCESSORIES

Large Accessories

Cassina



PARAVENT AMBASSADE

Designed by **Charlotte Perriand,** 1969 Produced **Cassina,** 2021







COVER AND PREVIOUS PAGE
PARAVENT AMBASSADE screen,
natural oak.

TOP
PARAVENT AMBASSADE screen,
natural oak. SENGU TABLE table,
natural oak, Carnico marble top.
DUDET small armchairs, Look
13L010. RONDOS cabinet, natural
oak. IN TOUCH rug, verde acqua.
CONSTELLATION chandelier.

LEFT
PARAVENT AMBASSADE screen,
natural oak. SENGU TABLE table,
natural oak, Carnico marble top.
DUDET small armchairs, Look 13L010.
IN TOUCH rug, verde acqua.

PARAVENT AMBASSADE

CP

Cassina iMaestri Collection

Designed by **Charlotte Perriand,** 1969 Produced **Cassina,** 2021

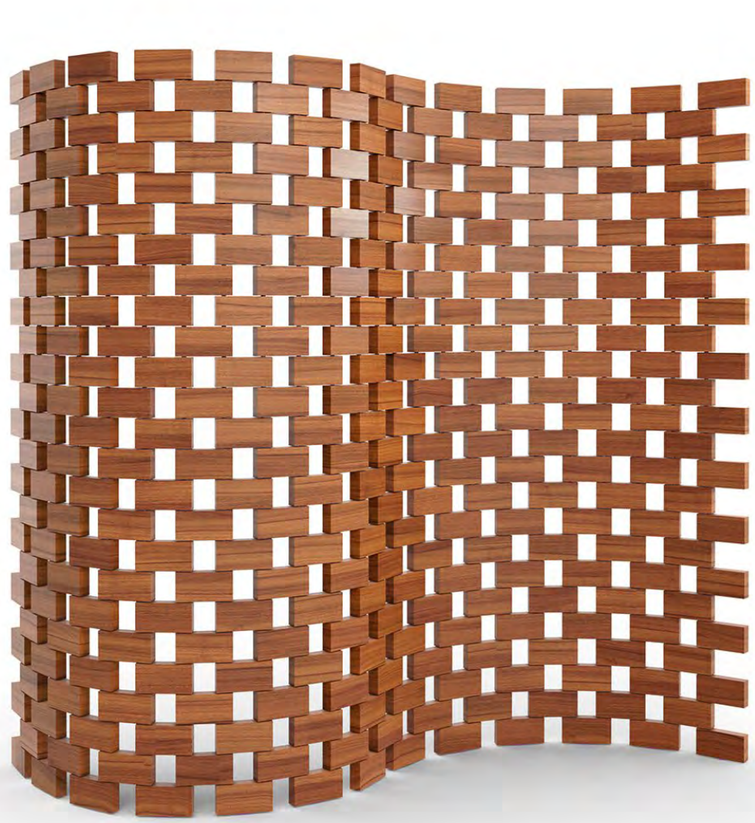

In 1969, Charlotte Perriand designed a screen for the home of the Japanese ambassador to France. This allowed her to put her passion for the Far East to work. During her travels to the region, she gained many insights into the immense local artisan heritage. Charlotte Perriand, expert in designing furniture to meet the needs of its user, conceived the Paravent Ambassade screen to hide the door connecting the office to the salon de réception, a space that evoked a certain solemnity also because of the presence of a large sofa, over seven meters long, next to which the screen was placed.
Due to a lack of budget to construct the screen, Perriand had the brilliant idea of reusing the discarded solid rosewood left over from the production of her Tabourets which she had cut into rectangular blocks to be connected with threaded rods. The result is an artist's puzzle, a small architectural composition made from 313 hand-processed solid wood blocks, assembled one by one, held together by vertical tension rods and separated by anchors. A masterpiece of perseverance that, thanks to the great number of blocks, makes it possible to mold the screen into increasingly diverse shapes and articulate its movement with sinuousness like that of a micro-mesh.

IT Nel 1969, Charlotte Perriand disegna un paravento per la dimora dell'ambasciatore del Giappone in Francia in cui mette a frutto la passione per l'Oriente maturata in occasione dei viaggi che l'avevano portata a scoprire e a indagare la ricchezza dell'artigianato locale. Charlotte Perriand, esperta nel disegnare mobili per rispondere alle esigenze del fruitore, ideò il Paravent Ambassade per nascondere la porta di collegamento dell'ufficio al salon de réception, uno spazio che evocava una certa solennità anche per la presenza di un grande divano, lungo oltre sette metri, accanto al quale fu posto il paravento. Non avendo abbastanza budget per la sua realizzazione, Perriand si ingegnò e riutilizzò gli scarti di massello di palissandro rimasti dalla produzione dei suoi Tabouret che fece tagliare in blocchi rettangolari da connettere con aste filettate. Il risultato è un puzzle d'artista, una piccola architettura di 313 blocchetti in legno massello lavorati a mano, assemblati uno per uno, tenuti assieme da tiranti verticali e distanziati da boccole. Un capolavoro di dedizione che, grazie all'elevato numero di blocchetti, consente di plasmare il paravento con forme sempre diverse e ne articola il movimento con la sinuosità simile a quella di una micro-maglia.

DE 1969 entwarf Charlotte Perriand einen Paravent für den Wohnsitz des japanischen Botschafters in Frankreich und ließ ihre ganze Leidenschaft für den Orient in den Entwurf einfließen, die auf ihren Reisen geweckt wurde, auf denen sie sich mit der Vielfalt der lokalen Handwerkskünste auseinandergesetzt hat. Die Stärke von Charlotte Perriand ist der Entwurf von Möbeln, die auf die Anforderungen der Benutzer abgestimmt sind, und sie schuf den Paravent Ambassade, um die Verbindungstür zwischen Büro und Salon de Réception zu verbergen, einem Raum, der mit einem über sieben Meter langen Sofa, neben dem der Paravent aufgestellt wurde, eine gewisse Feierlichkeit ausstrahlte. Da ihr Budget für den Bau des Paravents nicht ausreichte, hatte Perriand die Idee, die Reststücke des massiven Palisanderholzes zu verwerten, die von der Fertigung ihrer Tabouret übrig geblieben waren. Sie ließ das Holz in rechteckige Klötze schneiden, die über Gewindestangen miteinander verbunden wurden. Das Ergebnis ist ein künstlerisches Puzzle, eine kleine Architektur aus 313 handgefertigten massiven Holzklötzen, die einzeln zusammengesetzt sind und von vertikalen Zugstangen zusammengehalten und durch Hülsen auf Abstand gehalten werden. Ein Meisterstück der Hingabe, das dank der großen Anzahl an Holzklötzen die Gestaltung des Paravents mit immer anderen Formen erlaubt und der Bewegung eine geschwungene Linie verleiht, die an ein feines Netz erinnert.

FR En 1969, Charlotte Perriand dessine un paravent pour la maison de l'ambassadeur du Japon en France dans lequel elle exploite sa passion pour l'Orient acquise au cours des voyages qui l'ont amenée à découvrir et à explorer la richesse de l'artisanat local. Experte dans la conception de meubles en mesure de répondre aux besoins de l'utilisateur, Charlotte Perriand créa le Paravent Ambassade pour masquer la porte reliant le bureau au salon de réception, un espace qui évoquait une certaine solennité en raison également de la présence d'un grand canapé de plus de sept mètres de long, à côté duquel le paravent fut placé. Ayant un budget trop réduit pour le réaliser, Perriand fit preuve d'ingéniosité en réutilisant les chutes de palissandre massif restantes de la fabrication de ses Tabourets qu'elle fit découper en blocs rectangulaires et relier par des tiges filetées. Il en résulte un puzzle d'artiste, une petite architecture de 313 blocs de bois massif travaillés à la main, assemblés un à un, maintenus ensemble par des tirants verticaux et espacés par des douilles. Grâce au nombre important de blocs, ce chef-d'œuvre d'application permet de modeler le paravent selon des formes toujours différentes et de créer un mouvement sinueux semblable à celui d'une micro-maille.

EN Blocks

· In solid canaletto walnut with natural finish, or oak with natural finish, or oak stained black.
Tensioning rods
· In aluminum.
Spacers
· In plastic.
Stationary and adjustable feet
· In black plastic.

IT Blocchetti

· In legno massello di noce canaletto naturale o rovere naturale o rovere tinto nero.
Tiranti
· In alluminio.
Distanziali
· In materiale plastico.
Piedini fissi e regolabili
· In materiale plastico di colore nero.

DE Klötze

· Aus massivem Nussbaum canaletto natur oder Eiche natur oder Eiche schwarz gebeizt.
Zugstangen
· Aus Aluminium.
Abstandhalter
· Aus Kunststoff.
Feste und verstellbare Gleiter
· Aus schwarzem Kunststoff.

FR Blocs

· En bois massif de noyer canaletto naturel ou de chêne naturel ou de chêne teinté noir.
Tirants
· En aluminium.
Entretoises
· En matière plastique.
Embouts fixes ou réglables
· En matière plastique noire.

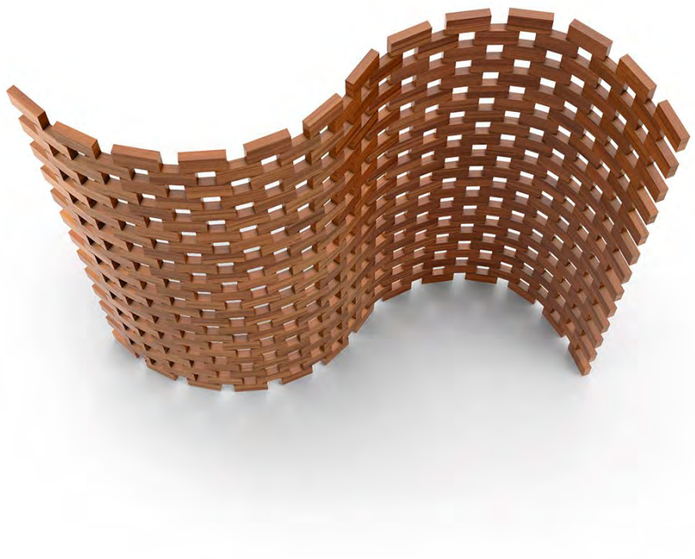



537

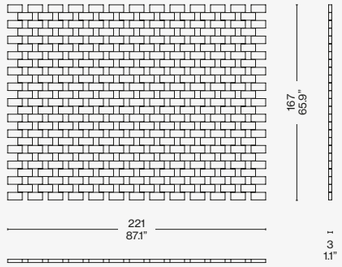

Identifying marks and production numbers

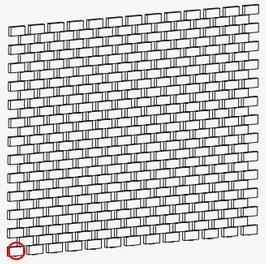

Cassina CP N°..... C&Perriand®

Scan the QR code to access all product information on the Cassina website.

Cassina



PARAVENTO BALLA

Designed by **Giacomo Balla,** 1917 Produced **Cassina,** 2020





COVER AND PREVIOUS PAGE
PARAVENTO BALLA screen, white background, green and blue motif. BOBOLI table, dark gold base and Calacatta marble top - Lazy Susan, dove-gray glass. JANO chairs, gold structure, Ortigia 13L659. BRAMANTE container, nuanced lacquered (LS 402).

TOP
Accessories PARAVENTO BALLA, orange background, green and yellow motif. 875 armchair, Ortigia 13L653. 9 low tables, Marquiña marble. Accessories SILVAN, vase. FICUPALA floor lamp. Rug IN TOUCH Grigio ghiaccio.

RIGHT
Accessories PARAVENTO BALLA, orange background, green and yellow motif. 875 armchair, Ortigia 13L653. 9 low table, Marquiña marble. FICUPALA floor lamp. Rug IN TOUCH Grigio ghiaccio.



PARAVENTO BALLA

Cassina iMaestri Collection

Designed by **Giacomo Balla,** 1917 Produced **Cassina,** 2020



This wooden screen is based on an original tempera and pencil sketch on paper by artist Giacomo Balla. Today, Cassina revives this brightly coloured accessory to divide and complete the various areas of the house with a real artistic touch. The Paravento Balla consists of three honeycomb panels of different heights and widths joined together by brushed brass double-action hinges specially designed by Cassina, carefully interpreting the original design. The silk-screen printed decoration, on both sides, is available in two versions, with orange background in the colours yellow and green, respecting the shades in the Balla sketch, and with white background in the colours blue and green. The Paravento Balla, part of the Cassina iMaestri Collection, bears the signature of the designer and a serial number which guarantees the authenticity of the product.

IT Questo paravento in legno si basa su un bozzetto originale a tempera e matita su carta dell'artista Giacomo Balla. Oggi, in collaborazione con gli eredi, Cassina riporta in vita questo accessorio dai toni vivaci per dividere e completare le diverse aree della casa con una forte impronta artistica. Il Paravento Balla è composto da tre pannelli di altezza e larghezza diversa in legno tamburato uniti con cerniere in ottone satinato appositamente sviluppate da Cassina interpretando accuratamente il disegno originale, orientabili in entrambe le direzioni. La decorazione, serigrafata sui due lati, è disponibile in due versioni, con fondo arancione nei colori giallo e verde, rispecchiando le coloriture del bozzetto di Balla, e con fondo bianco nei colori blu e verde. Il Paravento Balla, parte della Collezione Cassina iMaestri, riporta la firma dell'autore e una numerazione progressiva a tutela dell'autenticità del prodotto.

DE Dieser Paravent aus Holz basiert auf einer Originalskizze mit Temperafarben und Bleistift des Künstlers Giacomo Balla. Heute erweckt Cassina in Zusammenarbeit mit den Erben dieses Accessoire mit seinen lebhaften Farbtönen wieder zum Leben, um die unterschiedlichen Bereiche des Heims mit einer stark künstlerischen Prägung zu trennen und zu vervollständigen. Der Paravento Balla besteht aus drei Sperrholzpaneelen mit unterschiedlicher Höhe und Breite, die mit eigens für Cassina designten Scharnieren aus satiniertem Messing verbunden sind und in beide Richtungen orientiert werden können. Die Siebdruckverzierung auf den beiden Seiten ist in zwei Versionen erhältlich: in den Farben Gelb und Grün auf orangem Untergrund, die auf die Farben der Skizze von Balla verweisen, oder in den Farben Blau und Grün auf weißem Untergrund. Der Paravent Balla aus der Kollektion Cassina iMaestri ist zum Schutz der Authentizität des Produkts mit der Signatur des Autors und einer fortlaufenden Nummerierung versehen.

FR Ce paravent en bois se base sur une esquisse originale sur papier réalisée à la gouache et au crayon de l'artiste Giacomo Balla. Aujourd'hui, en collaboration avec les héritiers, Cassina ramène à la vie cet accessoire aux tons acidulés pour séparer et compléter les différents espaces de la maison avec une forte empreinte artistique. Le Paravent Balla se compose de trois panneaux de hauteur et de largeur différente en contreplaqué, unis par des charnières en laiton satiné spécialement conçues par Cassina ; elles interprètent soigneusement la conception originale et sont orientables dans les deux directions. La décoration, sérigraphiée sur deux côtés, est disponible dans deux versions : sur fond orange dans les couleurs jaune et vert, reflétant les coloris de l'esquisse de Balla, et sur fond blanc dans les couleurs bleu et vert. Le Paravent Balla, pièce de la Collection Cassina iMaestri, porte la signature de l'auteur et une numérotation progressive pour garantir l'authenticité du produit.

EN Structure

· Fir frame with MDF panel, honeycomb paper. Screen-printed decoration on both side.
· Brass brushed hinges.
Feet
· Black plastic material.

IT Struttura

· Tamburato costituito da un telaio di abete coperto con MDF, nido d'ape di carta. Decorazione serigrafica su entrambi i lati.
· Cerniere in ottone satinato.
Piedini
· In materiale plastico di colore nero.

DE Struktur

· Hohlraumfüllung, bestehend aus einem Rahmen aus Tannenholz mit MDF-Abdeckung und Wabenblock aus Papier. Serigrafie-Verzierung auf beiden Seiten.
· Scharniere aus satiniertem Messing.
Füßchen
· Aus schwarzem Kunststoffmaterial.

FR Structure

· Contreplaqué constitué d'un cadre en sapin recouvert de MDF, carton alvéolé. Décoration sérigraphique sur les deux côtés.
· Charnières en laiton satiné.
Pieds
· En plastique de couleur noire.



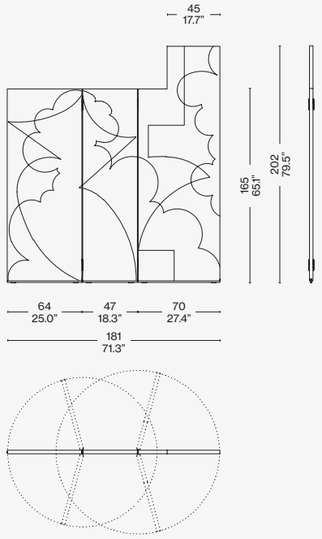

Identifying marks and production numbers

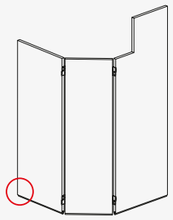

Cassina N°

Scan the QR code to access all product information on the Cassina website.

Cassina



PARAVENTO RISACCA

Designed by **Gaetano Pesce**, 2023



COVER
PARAVENTO RISACCA. CONSTANTIN low table, natural oak. UTRECHT armchair, Lincoln 13L574.

PARAVENTO RISACCA

Designed by **Gaetano Pesce,** 2023



The scent of the sea and lapping of waves on the shore are represented by Gaetano Pesce in the Paravento Risacca. A true work of art crafted and decorated by hand in nine numbered exemplars, Paravento Risacca portrays the vibrant colours of the sea and, thanks to research and development by Cassina, recreates its enveloping sound, delivering a totally immersive experience, as the artist imagined it: “The piece begins to express itself, beyond the visual, also through another sense: hearing. Thus, the functionality completes itself for greater expression”. Paravento Risacca is a window from which to expand one’s horizons during everyday moments. Made up of three individual panels in polyurethane resin, the screen is created by hand through a series of intricate processes that make each detail unique. In a celebration of Cassina’s productive excellence, the transparent resin is first poured into a wooden mould and, once solidified, decorated by hand with various pigmented resins, as if it were the canvas of a painting. With a decorative technique similar to oil painting, the various layers of colour are applied, first with a brush and then with a spatula, while the resin thickens, transforming from liquid to a viscous state, a particularly complex transition that must take place quickly, in less than ten minutes. During this extremely textural process, each gesture by the artist is impressed in the resin and the various layers overlap, lending a three-dimensional quality that creates the ripples on the sea. The triptych of panels reproduces the sound of the waves through a Bluetooth speaker located in one of the six burnished brass bases. The correspondence between the vivid colours and the moving sound of the sea makes it possible to lose oneself in the imaginary world of Pesce.

IT Il profumo del mare e l'alternarsi delle onde sulla riva sono rappresentati da Gaetano Pesce nel paravento Risacca. Vera e propria opera d'arte realizzata e decorata a mano in nove esemplari numerati, Risacca raffigura i colori vibranti del mare e, grazie al lavoro di ricerca e sviluppo di Cassina, ne ricrea il suono avvolgente, regalando un'esperienza immersiva totalizzante, come nell'idea dell'artista: “L'oggetto comincia ad esprimersi, oltre al visivo, anche attraverso un altro senso: l'udito. Così la funzionalità si completa per una migliore espressione”. Risacca è una finestra su cui affacciarsi durante gli attimi di quotidianità. Formato da tre pannelli indipendenti in resina poliuretanica, il paravento è realizzato attraverso una serie di elaborate lavorazioni a mano che rendono ogni dettaglio unico. In una celebrazione dell'eccellenza produttiva di Cassina, la resina trasparente viene prima colata all'interno di stampi in legno e, una volta solidificata, decorata a mano con diverse resine pigmentate, come se fosse la tela di un quadro. Con una tecnica decorativa simile alla pittura a olio, i vari strati di colore vengono applicati, prima con un pennello e poi con una spatola, mentre la resina si addensa, trasformandosi da liquida a viscosa, passaggio particolarmente complesso che deve essere realizzato rapidamente, in meno di dieci minuti. In questo processo estremamente materico, ogni gesto compiuto dall'artista rimane impresso nella resina e i vari strati si sovrappongono donando tridimensionalità per ricreare le increspature del mare. Il trittico di pannelli riproduce il suono delle onde tramite una cassa bluetooth posizionata in uno dei sei basamenti in ottone brunito. La corrispondenza tra le cromie profonde e il rumore emozionante del mare permette di immergersi nell'immaginario di Pesce.

DE Der Duft des Meeres und die Wellen, die am Strand brechen, sind das Motiv des Paravento Risacca von Gaetano Pesce. Der Paravento Risacca ist ein wahres, in Handarbeit ausgeführtes und bemaltes Kunstwerk in neun nummerierten Exemplaren, auf dem die leuchtenden Farben des Meeres abgebildet sind. Basierend auf der Forschungs- und Entwicklungsarbeit von Cassina erzeugt der Paravent das Meeresrauschen und bietet so eine umfassende immersive Erfahrung, die genau der Vorstellung entspricht, die der Künstler hatte: "Das Objekt beginnt damit, sich neben dem Visuellen auch mit einem anderen Sinn auszudrücken: dem Gehör. So wird die Funktionalität ergänzt, um den Ausdruck zu verbessern." Der Paravento Risacca ist ein Fenster, aus dem man während der alltäglichen Momente hinausblicken kann. Der Paravent besteht aus drei separaten Paneelen aus PU-Harz und wird mit einer Reihe von Bearbeitungen in Handarbeit ausgeführt, die jedes Detail einzigartig machen. Bei diesem Verfahren, das eine Hommage an die produktive Exzellenz von Cassina ist, wird das transparente Harz in Holzformen gegossen und nach dem Aushärten von Hand mit verschiedenen pigmentierten Harzen angemalt, fast wie die Leinwand eines Gemäldes. Mit einer Maltechnik, die mit der Ölmalerei vergleichbar ist, werden verschiedene Farbschichten aufgetragen, zuerst mit einem Pinsel, dann mit einem Spachtel, während sich das Harz verdichtet und von dem flüssigen in den viskosen Zustand wechselt, eine besonders komplexe Bearbeitung, die sehr schnell in weniger als zehn Minuten durchgeführt werden muss. Bei diesem extrem materischen Prozess wird das Harz von jedem Handgriff des Künstlers geformt und die verschiedenen Schichten überlagern sich, wodurch eine Dreidimensionalität entsteht, die das Brechen der Wellen nachbildet. Mit einem Bluetooth-Lautsprecher in einem der sechs Untergestelle aus brüniertem Messing lässt das Triptychon das Wellenrauschen erklingen. Die Übereinstimmung der kräftigen Farben mit dem emotionalen Meeresrauschen erlaubt ein Eintauchen in die Phantasie von Pesce.

FR Gaetano Pesce évoque le parfum de la mer et le jeu des vagues sur le rivage dans le Paravento Risacca. Véritable œuvre d'art, fabriquée et décorée à la main en neuf exemplaires numérotés, Paravento Risacca représente les couleurs vibrantes de la mer et, grâce au travail de recherche et développement de Cassina, en reconstitue le son enveloppant, offrant une expérience immersive totale, selon l'idée de l'artiste : « L'objet commence à s'exprimer, non seulement par la vue, mais aussi par le biais d'un autre sens : l'ouïe. La fonctionnalité est ainsi complétée pour une meilleure expression. » Paravento Risacca est une fenêtre par laquelle contempler les instants de la vie quotidienne. Composé de trois panneaux indépendants en résine polyuréthane, ce paravent est fabriqué moyennant toute une série de processus manuels élaborés qui rendent chaque détail unique. Dans un geste qui célèbre l'excellence de la fabrication de Cassina, la résine transparente est d'abord coulée dans des moules en bois et, une fois solidifiée, elle est décorée à la main avec différentes résines pigmentées, comme s'il s'agissait de la toile d'un tableau. Selon une technique décorative rappelant la peinture à l'huile, les différentes couches de couleur sont appliquées, d'abord au pinceau puis au couteau, pendant que la résine s'épaissit, passant de l'état liquide à l'état visqueux, une étape particulièrement complexe qui doit être effectuée rapidement, en moins de dix minutes. Lors de ce processus qui implique une extrême matérialité, chaque geste de l'artiste reste imprimé dans la résine et les différentes couches se superposent, apportant une tridimensionnalité qui permet de reproduire les ondulations de la mer. Le triptyque de panneaux reproduit le son des ondes à l'aide d'un haut-parleur Bluetooth placé dans l'un des six socles en laiton bruni. La correspondance entre les couleurs profondes et le bruit émouvant de la mer permet de plonger dans l'imaginaire de Pesce.

EN Materials

Polyurethane resin panels.
Base in burnished brass.

Resin is a material sensitive to heat and ultraviolet light. Beware! The screen should never be placed near heat sources and exposing the product to high temperatures should also be avoided. Protect it as much as possible from natural (sunlight) and artificial sources of UV radiation.
To clean the product, use only a cloth dampened with room-temperature water. In no case should chemical products be used

IT Materiali

Pannelli in resina poliuretanica.
Basamento in ottone brunito.

La resina è un materiale sensibile al calore e ai raggi ultravioletti. Raccomandiamo di non posizionare il paravento vicino a fonti di calore, e di evitare di esporre il prodotto a temperature elevate, proteggendolo il più possibile dai fonti di raggi UV naturali ed artificali.
Per la pulizia del prodotto, utilizzare esclusivamente un panno inumidito con acqua a temperatura ambiente. Non utilizzare in alcun caso agenti chimici.

DE Materialien

Paneele aus PU-Harz.
Untergestell aus brüniertem Messing.

Kunstharz ist ein wärme- und lichtempfindliches Material. Wir empfehlen deshalb, den Paravent nicht in der Nähe von Wärmequellen aufzustellen und den Paravent vor UV-Strahlung durch Tageslicht und Kunstlicht und vor hohen Temperaturen zu schützen.
Zur Reinigung des Produkts ausschließlich ein Tuch verwenden, das mit Wasser mit Zimmertemperatur befeuchtet wurde. Unter keinen Umständen dürfen chemische Reinigungsmittel verwendet werden.

FR Matériaux

Panneaux en résine polyuréthane.
Socle en laiton bruni.

La résine est un matériau sensible à la chaleur et aux rayons ultraviolets. Nous vous recommandons de ne pas placer le paravent près des sources de chaleur et d'éviter d'exposer le produit à des températures élevées, en le protégeant autant que possible des sources naturelles et artificielles de rayonnement UV.
Pour nettoyer le produit, utilisez uniquement un chiffon humecté d'eau à température ambiante. N'utilisez en aucun cas des agents chimiques.





342 01

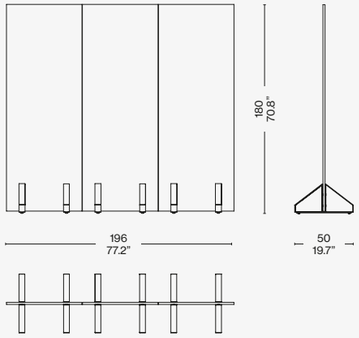

Scan the QR code to access all product information
on the Cassina website.



RADIO IN CRISTALLO

Designed by **Franco Albini,** 1940 Produced **Cassina,** 2021


Wolfgang Tillmans
TASCHEN





COVER
Accessories RADIO IN CRISTALLO, extra-clear glass. IN TOUCH rug, grigio ghiaccio.

PREVIOUS PAGE
Accessories RADIO IN CRISTALLO. Coffee table 9, Carrara marble. SORIANA armchair, blue structure, Luxor 13L023. IN TOUCH rug, grigio ghiaccio.

RADIO IN CRISTALLO

Cassina iMaestri Collection

Designed by **Franco Albini,** 1940 Produced **Cassina,** 2021



Radio in Cristallo goes straight to the heart of the project that Franco Albini created as a prototype-model in 1938 for his home. He took apart and reassembled a radio in a wood cabinet received as a wedding gift, exposing the electric components by pressing them between two sheets of tempered glass. A tribute to lightness, a step that catapults the designer in the direction of bold modernity that, by demonstrating progress, narrates its value. In concert with Fondazione Franco Albini, Cassina has optimized the design the architect entered into a competition by the Swiss company Wohnbedarf in 1940, keeping the same size while adding new Bluetooth technology and an optional subwoofer that, connected to Wi-Fi, creates a more enveloping atmosphere. Radio in Cristallo will also be offered in a special limited edition of only five pieces. The Radio in Cristallo L.E., with a numbered metal plate on the side of the structure, will feature white knobs and an electronic circuit board with all hand-soldered circuits.

IT Dritta all'essenza del progetto arriva la Radio in Cristallo che Franco Albini realizza in un modello-prototipo nel 1938 per la sua casa, riassemblando una radio in legno avuta come dono di nozze e tenendone a vista le componenti elettriche comprese tra due lastre in vetro temperato. Un inno alla leggerezza, un passo che proietta il designer in direzione di una modernità che, mostrando il progresso, ne racconta il valore. In collaborazione con la Fondazione Franco Albini, Cassina ha sviluppato il progetto presentato dall'architetto al concorso dell'azienda svizzera Wohnbedarf nel 1940, mantenendo le stesse proporzioni e aggiungendo nuova tecnologia Bluetooth e un Subwoofer opzionale che, collegato al Wi-Fi, crea un'atmosfera più avvolgente. Radio in Cristallo sarà proposta anche in un'edizione limitata molto speciale di soli cinque pezzi. La versione Radio in Cristallo L.E., numerata con una targhetta metallica sul lato della struttura, sarà caratterizzata da manopole bianche e una scheda elettronica e circuiti completamente saldati a mano.

DE Das Radio in Cristallo trifft den Kern des Projekts auf den Punkt. Franco Albini baute den Prototypen dieses Radios 1938 für seine Wohnung und zerlegte dazu ein Holzradio, das ein Hochzeitsgeschenk war, und baute es unter Verwendung von zwei Scheiben aus Sicherheitsglas wieder zusammen, die den Blick auf die elektrischen Bauteile des Radios freigeben. Eine Hymne an die Leichtigkeit und ein Schritt, der den Designer in Richtung einer Moderne projizierte, die durch die Darstellung des Fortschritts seinen Wert aufzeigt. In Zusammenarbeit mit der Stiftung Franco Albini hat Cassina das Projekt entwickelt, das der Architekt beim Wettbewerb des Schweizer Unternehmens Wohnbedarf 1940 eingereicht hat, und das Radio dabei unter Wahrung der Proportionen mit der neuen Bluetooth Technologie und einem optionalen Subwoofer ergänzt, der über eine WLAN-Verbindung eine behaglichere Atmosphäre schafft. Das Radio in Cristallo ist auch in einer sehr besonderen limitierten Auflage mit nur fünf Exemplaren verfügbar. Die Version Radio in Cristallo L.E., die mit einer Metallplakette an der Seite des Gehäuses nummeriert ist, ist durch weiße Knöpfe und eine Platine mit Schaltkreisen charakterisiert, die komplett in Handarbeit gelötet sind.

FR La Radio in Cristallo dont Franco Albini a réalisé un prototype pour sa maison en 1938 arrive tout droit à l'essence du projet. Il avait en effet réassemblé les éléments d'une radio en bois, reçue en cadeau de mariage, en laissant les composants électriques apparents entre deux plaques de verre trempé. C'est là un hymne à la légèreté, une démarche qui projette le designer vers une modernité qui exprime la valeur du progrès en le montrant. En collaboration avec la Fondation Franco Albini, Cassina a développé le projet présenté par l'architecte au concours de la société suisse Wohnbedarf en 1940, en conservant les mêmes proportions et en ajoutant la nouvelle technologie Bluetooth et un subwoofer en option qui, connecté au Wi-Fi, crée une ambiance plus enveloppante. La Radio in Cristallo sera également proposée en une édition très spéciale limitée à seulement cinq pièces. La version Radio in Cristallo L.E., numérotée sur une plaque métallique sur le côté de la structure, comportera des boutons blancs et une carte électronique et des circuits entièrement soudés à la main.

EN Structure

· In extra-clear tempered glass sheet.
Chassis
· In MDF with matte black lacquer finish.
Power and speaker cables
Visible metal parts, screws and display knobs
· In satin-finish stainless steel or painted white.
Subwoofer
· In MDF with matte black lacquer finish.

IT Struttura

· In lastre di vetro extra-chiaro temperato.
Chassis
· In MDF laccato nero opaco.
Cavi dell'alimentazione e dell'altoparlante
Parti metalliche a vista, viteria e manopole del display
· In acciaio inox satinato o verniciato bianco.
Subwoofer
· In MDF laccato nero opaco.

DE Gestell

· Aus Scheiben aus extraweißem Sicherheitsglas.
Gehäuse
· Aus MDF mit Lackierung in Mattschwarz.
Stromkabel und Lautsprecherkabel
Metallteile in Sicht, Schrauben und Knöpfe vom Display
· Aus satiniertem Edelstahl oder Edelstahl mit Lackierung in Weiß.
Subwoofer
· Aus MDF mit Lackierung in Mattschwarz.

FR Structure

· En plaques de verre trempé extra-clair.
Châssis
· En MDF laqué noir mat.
Câbles d'alimentation et de l'enceinte
Parties métalliques apparentes, visserie et boutons de la façade
· En acier inoxydable satiné ou peint en blanc.
Subwoofer
· En MDF laqué noir mat.

Radio module

· Amplifier output power 50W RMS.
· Radio bandwidth 95Hz - 19kHz.
· Speaker sensitivity 95dB.
· Tube pre-amplification.
· Final class D.
· Electrical parameters Vin=100-240V / 50/60Hz / Pmax=130 W.

Modulo radio

· Potenza di uscita amplificatore 50W RMS.
· Banda passante radio 95Hz - 19kHz.
· Sensibilità altoparlante 95dB.
· Pre-amplificazione a valvole.
· Finale classe D.
· Prametri elettrici Vin=100-240V / 50/60Hz / Pmax=130 W.

Radio-modul

· Verstärkerausgangsleistung 50W RMS.
· Funkbandbreite 95Hz - 19kHz.
· Lautsprecherempfindlichkeit 95dB.
· Röhrenvorverstärkung.
· Abschlussklasse D.
· Elektrische Parameter Vin=100-240V / 50/60Hz / Pmax=130 W

Module radio

· Puissance de sortie de l'amplificateur 50W RMS.
· Bande passante radio 95 Hz - 19 kHz.
· Sensibilité du haut-parleur 95dB.
· Pré-amplification du tube.
· Classe finale D.
· Paramètres électriques Vin = 100-240V / 50/60Hz / Pmax = 130 W.

Radio module with sub-woofer module

· Combined parameters of mobile radio and optional sub-woofer accessory.
· Total combined output power 100W.
· Radio bandwidth 42Hz - 18kHz.
· Electrical parameters Vin=100-240V / 50/60Hz / Pmax (radio)=130 W / Pmax (sub-woofer)=70W.

Modulo radio con modulo sub-woofer

· Parametri combinati di mobile radio e accessorio sub-woofer opzionale.
· Potenza di uscita totale combinata 100W.
· Banda passante radio 42Hz - 18kHz.
· Parametri elettrici Vin = 100-240V / 50/60Hz / Pmax (radio)=130 W / Pmax (sub-woofer)=70W.

Radio-modul mit sub-woofer-modul

· Kombinierte Parameter von Mobilfunk und optionalem Subwoofer-Zubehör.
· Gesamte kombinierte Ausgangsleistung 100W.
· Funkbandbreite 42Hz - 18kHz.
· Elektrische Parameter Vin=100-240V / 50/60Hz / Pmax (Radio)=130 W / Pmax (Subwoofer) = 70W.

Module radio avec module sub-woofer

· Paramètres combinés de la radio mobile et accessoire de subwoofer en option.
· Puissance de sortie totale combinée 100W.
· Bande passante radio 42 Hz - 18 kHz.
· Paramètres électriques Vin = 100-240V / 50/60Hz / Pmax (radio) = 130 W / Pmax (sub-woofer) = 70W.

Radio module inputs

· DAB radio / FM radio / BlueTooth A2DP (compatible with iOs and Android).

Ingressi modulo radio

· Radio DAB / radio FM / BlueTooth A2DP (compatibile con iOs e Android).

Radio moduleingänge

· DAB-Radio / UKW-Radio / BlueTooth A2DP (kompatibel mit iOS und Android).

Entrées du module radio

· Radio DAB / Radio FM / BlueTooth A2DP (compatible avec iOs et Android).



842

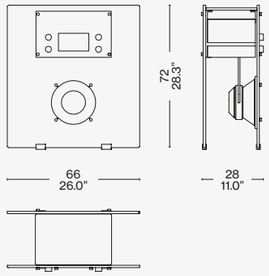

Identifying marks and production numbers

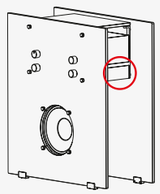

Cassina N°.....

Scan the QR code to access all product information on the Cassina website.

Cassina



SERVING CART

Designed by **Bodil Kjær,** 1963



COVER
SERVING CART, black stained ashwood, blue laminate top. PARAVENT AMBASSADE screen, black stained oak. SAHARA DROP rug.

LEFT
SERVING CART, ashwood stained oakwood. SORIANA armchair, rosso cina glossy structure, Luxor 13L030.

SERVING CART

Designed by **Bodil Kjær,** 1963

From the postwar period, Bodil Kjær opened up her home to a fresh new camaraderie encouraged by versatile furniture that translated the new domestic routines and a renewed need for comfort into tangible designs. With a lively social life, and to solve the problem of kitchens located far from the living room and to not miss out on serving her guests while continuing to converse with them, Kjær designed Serving Cart, a food and beverage cart in solid wood with colored center shelves and upper shelves in stainless steel. Bodil Kjær had picked up on the changes in lifestyles, between dinners eaten in front of the TV or on the patio, in homes that were becoming smaller and smaller. Not by chance, Serving Cart can be tucked away under the table when not in use, or kept out, like a small, elegant architectural accessory.



IT A partire dal Dopoguerra, Bodil Kjær apre la casa a una convivialità inedita incoraggiata da arredi flessibili, che traducono in design le nuove ritualità domestiche e un rinnovato bisogno di confort. Protagonista di una vita sociale vivace, Bodil Kjær disegna Serving Cart, carrello portavivande in legno massello dai ripiani intermedi colorati e dai ripiani superiori in inox, per ovviare al problema della cucina lontana dal soggiorno e non perdere, così, la possibilità di servire gli ospiti continuando a dialogare con loro. Bodil Kjær aveva colto l'evoluzione dei costumi, tra pasti consumati davanti alla TV o in terrazzo e case via via più piccole. Non a caso, Serving Cart può essere riposto sotto il tavolo quando non usato, o restare a vista come una piccola ed elegante architettura domestica.

DE In der Nachkriegszeit begann Bodil Kjær damit, ihr Haus einer völlig neuen Geselligkeit zu öffnen, ermutigt durch flexible Möbel, die die neuen häuslichen Routinen und den aufkommenden Wunsch nach Komfort in konkretes Design umsetzen. Bodil Kjær ist Protagonistin eines lebensfrohen gesellschaftlichen Lebens und entwarf den Serving Cart, einen Servierwagen aus Massivholz mit farbigen Böden und oberen Ablagen aus Edelstahl, als Lösung für das Problem, dass ihre Küche weit vom Wohnzimmer entfernt war, sodass sie ihre Gäste bedienen und sich gleichzeitig weiter mit ihnen unterhalten konnte. Die Designerin Bodil Kjær hatte die Entwicklung der Bräuche erkannt, die sich in Mahlzeiten vor dem Fernseher oder auf der Terrasse und immer kleineren Wohnungen widerspiegelten. Es ist kein Zufall, dass der Serving Cart unter dem Tisch Platz findet, wenn er nicht gebraucht wird, oder aber als elegantes kleines Wohnaccessoire in den Raum eingefügt werden kann.

FR Après la guerre, Bodil Kjær ouvre sa maison à une convivialité sans précédent encouragée par un mobilier flexible, qui traduit en design de nouveaux rituels domestiques et un besoin renouvelé de confort. Protagoniste d'une vie sociale animée, Bodil Kjær conçoit Serving Cart, une desserte en bois massif dont les étagères intermédiaires sont colorées et les étagères supérieures en acier inox, pour pallier le problème d'une cuisine éloignée du salon et ne pas perdre, ainsi, la possibilité de servir les invités tout en continuant à discuter avec eux. Bodil Kjær avait saisi l'évolution des mœurs, entre les repas pris devant la télé ou sur la terrasse et les maisons de plus en plus petites. Ce n'est pas un hasard si le Serving Cart peut se ranger sous la table lorsqu'il est inutilisé ou rester visible comme une petite et élégante architecture domestique.

EN Structure of drawer and removable dividers

· In solid Canaletto walnut with natural finish, ash with stained oak finish or stained black with low-gloss finish.
Intermediate shelves
· In colored Compact HPL (High Pressure Laminate).
Upper shelves
· In brushed stainless-steel sheet bonded to black MDF.
Wheels
· In metal painted matte black with black rubber tread.
Optional accessories
· In brushed stainless steel.
· Hanging stemware rack with 3 slots (6-12 stem glasses).
· Bottle holder with 6 compartments (3 wine and 3 champagne).
· Glassware tray with 3 compartments (6-12 glasses).

IT Struttura cassetto e divisori amovibili

· In massello di noce canaletto naturale, frassino tinto rovere o tinto nero con finitura low gloss.
Ripiani intermedi
· In Compact HPL (High Pressure Laminates) colorato.
Ripiani superiori
· In lamiera di inox spazzolato accoppiato con MDF nero.
Ruote
· In metallo verniciato nero opaco con battistrada in gomma nera.
Accessori opzionali
· In acciaio inox spazzolato.
· Portacalici sospeso a 3 vani (6-12 calici).
· Portabottiglie a 6 vani (3 vino e 3 champagne).
· Vassoio per bicchieri a 3 vani (6-12 bicchieri).

DE Korpus Schublade und herausnehmbare Trennelemente

· Aus massivem Nussbaum Canaletto natur, Esche gebeizt Eiche oder Esche schwarz gebeizt mit matter Oberfläche.
Zwischenböden
· Aus farbigem Compact HPL (High Pressure Laminates).
Obere Ablagen
· Aus schwarzem MDF mit Beschichtung aus gebürstetem Edelstahl.
Rollen
· Aus Metall mit Lackierung in Mattschwarz und Laufflächen aus schwarzem Gummi.
Extrazubehör
· Aus gebürstetem Edelstahl.
· Aufhängung für Weingläser mit 3 Fächern (für 6-12 Weingläser).
· Flaschenhalter mit 6 Fächern (für 3 Weinflaschen und 3 Champagnerflaschen).
· Tablett für Gläser mit 3 Fächern (6-12 Gläser).

FR Structure du tiroir et séparateurs amovibles

· En bois massif de noyer canaletto naturel, frêne teinté chêne ou teinté noir finition low gloss.
Étagères intermédiaires
· En Compact HPL (Stratifiés Haute Pression) coloré.
Étagères supérieures
· En MDF noir recouvert de tôle d'acier brossé inoxydable.
Roulettes
· En métal peint en noir mat avec bande de roulement en caoutchouc noir.
Accessoires en option
· En acier brossé inoxydable.
· Porte-verres suspendu 3 compartiments (6-12 verres).
· Porte-bouteilles 6 compartiments (3 vins et 3 champagnes).
· Plateau pour verres 3 compartiments (6-12 verres).

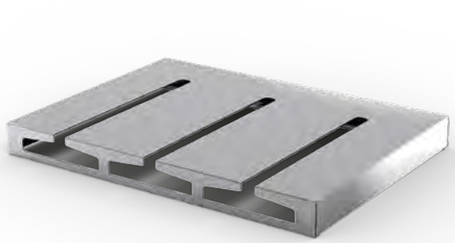

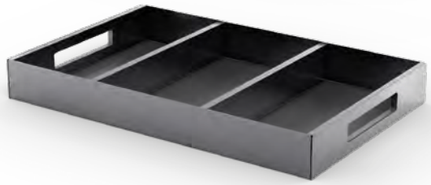



Accessori /Accessories/Accessoires

657 01/02/05

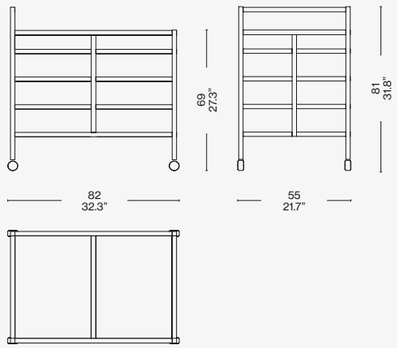

657 A1

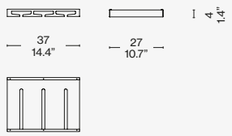

657 A2

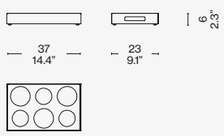

657 A3

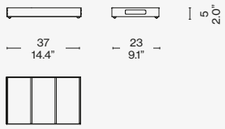

Scan the QR code to access all product information on the Cassina website.

Cassina



TRAMONTO A NEW YORK

Designed by **Gaetano Pesce**, 2020





COVER
TRAMONTO A NEW YORK screen.

PREVIOUS PAGE
TRAMONTO A NEW YORK screen.
SOFT CORNERS ottomans, Lincoln
13L577, 13L586, 13L579. ARAL rug,
naturale.

TRAMONTO A NEW YORK

Designed by **Gaetano Pesce,** 2020



Light shines over the city as the sun sets on New York. A kaleidoscope of colours streams through the windows of the skyscrapers illuminating the new screen by Gaetano Pesce. Inspired by the iconic Tramonto a New York sofa, light shimmers through the vibrant colours of this semi-transparent polyurethane resin screen to create a triptych room divider that constitutes a true work of art. Pesce recreates the outline of the city that never sleeps by pouring coloured resin into moulds in numerous phases to produce, layer by layer, the striking shades of the building facades that range from purple and blue to pink and green, while a vivid red symbolizes the large, round sun. The colours were formulated especially for this project and produced by mixing a calculated quantity of pigments to create different intensities. This complex, handcrafted process means that no two pieces are ever exactly alike. The three panels are joined by hinges and the uniqueness of each piece is guaranteed by a plaque indicating the year of the project, its sequential production number, the Cassina logo and signature of the artist, Gaetano Pesce.

IT La luce brilla sulla città quando il sole tramonta a New York. Un caleidoscopio di colori attraversa le finestre dei grattacieli illuminando il nuovo paravento firmato da Gaetano Pesce. Prendendo spunto dall'iconico divano Tramonto a New York, la luce risplende attraverso i colori vibranti di questo paravento in resina poliuretanica semitrasparente per creare un trittico che dà forma a una vera e propria opera d'arte. Pesce ricrea il profilo della città che non dorme mai versando in varie fasi la resina colorata in stampi per riprodurre, strato dopo strato, le suggestive sfumature delle facciate degli edifici, che vanno dal viola e il blu al rosa e il verde, mentre il grande sole rotondo viene rappresentato con un rosso intenso. I colori sono stati studiati appositamente per questo progetto e realizzati mescolando una quantità calibrata di pigmenti per creare diverse intensità. Questo complesso processo realizzato a mano rende ogni pezzo unico e mai completamente uguale all'altro. I tre pannelli sono uniti da cerniere e l'unicità di ogni pezzo è garantita da una targhetta che riporta l'anno del progetto, il numero progressivo di produzione, il logo Cassina e la firma dell'artista Gaetano Pesce.

DE Das Licht scheint auf die Stadt, während die Sonne in New York untergeht. Ein Kaleidoskop von Farben durchdringt die Fenster der Wolkenkratzer und beleuchtet den neuen Paravent von Gaetano Pesce. In Anlehnung an das ikonische Sofa Tramonto a New York scheint das Licht durch die leuchtenden Farben dieses halbtransparenten Paravents aus Polyurethanharz und bildet ein Triptychon, das ein wahres Kunstwerk darstellt. Pesce stellt die Umrisse der Stadt, die niemals schläft, nach, indem er in verschiedenen Stadien farbiges Harz in Formen gießt, um Schicht für Schicht die auffälligen Schattierungen der Gebäudefassaden nachzubilden, die von Violett und Blau bis zu Rosa und Grün reichen, während die große runde Sonne in einem intensiven Rot dargestellt wird. Die Farben wurden speziell für dieses Projekt entwickelt und durch Mischen einer kalibrierten Menge von Pigmenten hergestellt, um verschiedene Farben zu erzeugen. Dieser komplexe handwerkliche Prozess führt dazu, dass kein Stück dem anderen gleicht. Die drei Paneele sind durch Scharniere miteinander verbunden, und die Einzigartigkeit jedes Stücks wird durch eine Plakette mit dem Namen und dem Jahr des Projekts, der fortlaufenden Produktionsnummer, dem Cassina-Logo und der Signatur des Künstlers Gaetano Pesce garantiert.

FR Au coucher du soleil, la lumière brille sur la ville de New York. Un kaléidoscope de couleurs traverse les fenêtres des gratte-ciel éclairant le nouveau paravent conçu par Gaetano Pesce. Inspiré de l'iconique canapé Tramonto a New York, ce paravent en résine polyuréthane semi-transparente fait danser la lumière à travers ses couleurs vibrantes, créant un triptyque qui révèle une véritable œuvre d'art. Pesce reconstitue le profil de la ville qui ne dort jamais en coulant par étapes de la résine colorée dans des moules pour reproduire, couche par couche, les nuances évocatrices des façades des bâtiments, allant du violet et bleu au rose en passant par le vert, tandis que le grand soleil rond est incarné par un rouge profond. Les couleurs ont été spécialement conçues pour ce projet et réalisées en mélangeant une quantité équilibrée de pigments en vue de varier les intensités. Ce processus complexe réalisé à la main rend chaque pièce unique et jamais entièrement identique à une autre. Les trois panneaux sont reliés par des charnières et le caractère unique de chaque pièce est garanti par une plaque portant l'année du projet, le numéro progressif de fabrication, le logo Cassina et la signature de l'artiste Gaetano Pesce.

EN Materials

· Cast polyurethane resin panels.
Hinges, feet and plaque
· Satin-finish brass.

IT Materiali

· Pannelli in resina colata poliuretanica.
Cerniere, piedi e targhetta
· Ottone satinato.

DE Materialien

· Paneele aus Polyurethan-Gießharz.
Scharniere, Füße und Plakette
· Aus satiniertem Messing.

FR Matériaux

· Panneaux en résine polyuréthane coulée.
Charnières, pieds et plaque
· Laiton satiné.



343 01

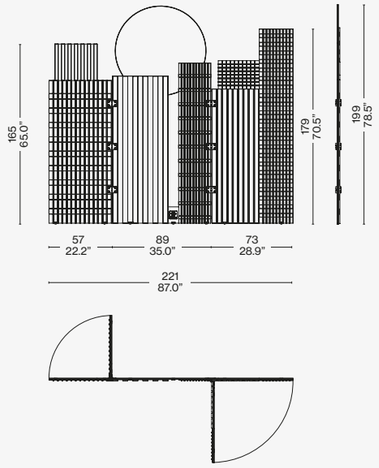

Scan the QR code to access all product information on the Cassina website.

Carpets

Cassina

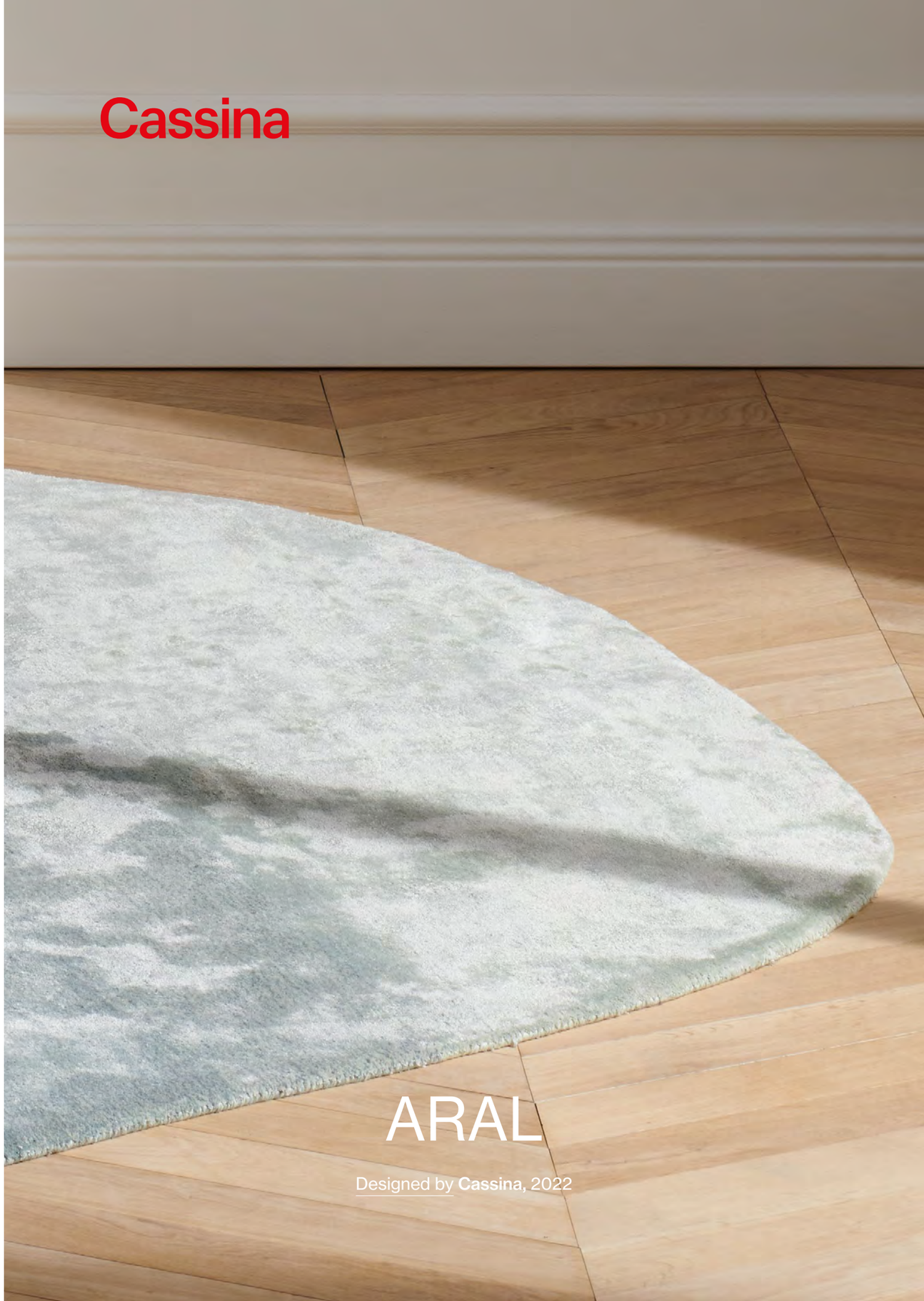

ARAL

Designed by **Cassina**, 2022



COVER AND TOP
ARAL rug, carta da zucchero. TRAMONTO A NEW YORK screen.

ARAL

Designed by **Cassina,** 2022

Product of the creative confluence of the Cassina lab and the artistic sensitivity of its artisans, the Aral rug embodies the ideal combination of venerable artisan skills and contemporary design, technical refinement and aesthetic comfort.



IT **Nato dalla creatività del laboratorio Cassina e dalla sensibilità artistica dei suoi artigiani, il tappeto Aral rappresenta il perfetto connubio fra artigianato millenario e design contemporaneo, raffinatezza tecnica e comfort estetico.**

DE Entstanden aus der Kreativität des Cassina LAB (Atelier) und dem künstlerischen Feingefühl ihrer Handwerker, stellt der Aral-Teppich die perfekte Kombination aus alter Handwerkskunst und zeitgenössischem Design, technischer Raffinesse und ästhetischem Komfort dar.

FR Fruit de la créativité de l'atelier Cassina et de la sensibilité artistique de ses artisans, le tapis Aral représente l'alliance parfaite entre artisanat millénaire et design contemporain, raffinement technique et confort esthétique.

Technical Informations Caratteristiche tecniche Caractéristiques techniques Technische Merkmale	**Weight/m²** Peso/mq Poids/m² Gewicht/m²	4,5 kg/m2
	Quality Qualità Qualitè Qualität	Hand tufted Trapuntato a mano Tufté main Handgetuftet
	Materials Materiali Material Matériaux	90% viscose and 10% cotton 90% viscosa e 10% cotone 90% viscose et 10% coton 90% viskose 10% Baumwolle



Sfumato carta da zucchero



Sfumato naturale





084 AR 01/02/03

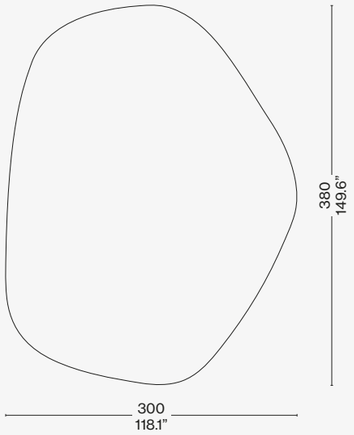

Scan the QR code to access all product information on the Cassina website.

TOTAL LOOK SUGGESTIONS



CAPITOL COMPLEX SOFA
lima (L) viola, oak stained black structure

CAPITOL COMPLEX ARMCHAIR
leather nabuk carbone, oak stained black structure

TABLE À PLATEAU INTERCHANGEABLE
carrara marble top + glass top

GHOST WALL
linus (L) tortora panels

ARAL
rosa antico

9
levanto red marble top and base

FLUTZ
matte anthracite painted aluminium structure, lincoln (L) vinaccia















Cassina



ATACAMA 3

Designed by **Cassina,** 2016-2019



TOP
ATACAMA 3 rug, rosa antico. EN DRESS-UP! sofa and ottoman, Luxor 13L029. CAPITOL COMPLEX ARMCHAIR, black stained oak, leather 13Z361. LEBEAU WOOD LOW TABLE coffee tables, black stained ashwood, Portoro marble top - Calacatta marble top.

ATACAMA 3

Designed by **Cassina,** 2016-2019

Atacama is a highly versatile series of rugs with a shiny, smooth and soft-as-silk appearance. The viscose brings out the surface details, absorbs and reflects light, and the colours are enhanced by variations and nuances, with luminescent shading effects.



Complements & Accessories

IT Atacama è una serie di tappeti molto versatile dall'aspetto brillante, liscio e soffice come la seta. La viscosa fa risaltare i dettagli della superficie, assorbe e riflette la luce e le diverse tonalità vengono impreziosite da variazioni e sfumature, con effetti cromatici luminescenti.

DE Die Teppiche Atacama zeichnen sich durch ihr glänzendes, glattes und seidenweiches Aussehen aus. Die Viskose hebt die Textur der Oberfläche hervor und absorbiert und reflektiert das Licht, wodurch die verschiedenen Farbtöne leuchtende Farbeffekte in ganz unterschiedlichen Nuancen schaffen.

FR Atacama est une série de tapis très polyvalente à l'aspect brillant, lisse et doux comme la soie. La viscose fait ressortir les détails de la surface, elle absorbe et reflète la lumière, et les différentes teintes sont enrichies de variations et de nuances, avec des effets de couleurs luminescents.

Technical Informations
Caratteristiche tecniche
Caractéristiques techniques
Technische Merkmale

Weight/m² Peso/mq Poids/m² Gewicht/m²	4 kg/m2
Quality Qualità Qualitè Qualität	Hand-knotted Annodato a mano Noué main Handgeknüpfter
Materials Materiali Material Matériaux	Bambu silk 100% Seta di bambù 100% Soie de bambou 100% Bambus Seide 100%



Cenere



Carta da zucchero



084 H



084 J

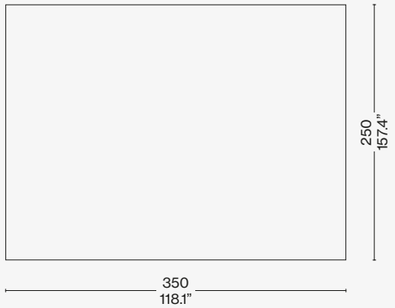

Scan the QR code to access all product information on the Cassina website.

TOTAL LOOK SUGGESTIONS



MONCLOUD
look (L) bianco

CUSHIONS
look (L) bianco, lincoln (L) vinaccia

ACCORDO
marron glacé

TAMBUROUND
lincoln (L) vinaccia, polvere structure

NUVOLA ROSSA
black beechwood

AWKWARD LIGHT
black structure

ATACAMA 3
carta da zucchero

9
grigio carnico marble base, black frame









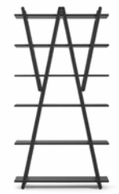

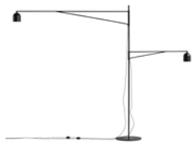





TOTAL LOOK SUGGESTIONS



8
loira (L) perla, antracite matt base

CUSHIONS
loira (L) perla

TAMBUROUND
lincoln (L) antracite,
polvere painted pedestal

MEX
extra-clear tempered glass,
coffee painted glass base

ATACAMA 3
carta da zucchero

DOMO FLOOR
black powder coated steel

NUAGE À PLOTS
natural oak, white plots

9
grigio carnico top and base







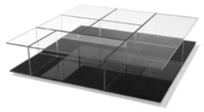









Cassina



GRAFFITI

Designed by **Charlotte Perriand,** 1941 Produced **Cassina with cc-tapis,** 2022

COVER AND TOP
GRAFFITI rug. DORON HOTEL small armchair, american walnut frame, brown saddle leather.

GRAFFITI

CP

Cassina iMaestri Collection

Designed by **Charlotte Perriand,** 1941 Produced **Cassina with cc-tapis,** 2022



Complements & Accessories

Charlotte Perriand made her first trip to Japan in 1940. While there, she developed many of the furniture models she produced in France, adapting them to the limited availability of materials (due to the war economy) and completing them with the extraordinary Japanese artisan skills she had learned. The next year a show entitled “A Contribution to the Interior Furnishings of a House in the Year 2601. Selection, Tradition, Creation” made its debut in Tokyo and then moved to Osaka. Specifically for this show, Charlotte Perriand commissioned two wool rugs, Vérité and Graffiti, produced with local weaving techniques capable of appealing to Western tastes. The depiction on the Graffiti rug draws inspiration from a photograph taken by Charlotte Perriand on board the Hakusan Maru in June, 1940: ‘graffiti del marinaio’ [sailor’s graffiti] is the representation of a pair of obscure marine animals drawn by a Japanese sailor using white chalk on a black background. This probably marked the first time in which she was inspired by a photograph for the creation of a rug motif. Never mass-produced, the original rug was lost. The two reproductions made for some later shows are now part of the collection of the Museum of Modern Art in Saint-Étienne.
Each phase of production is meticulously carried out by hand: 125,000 knots per square metre, individually knotted and requiring a total of 12-16 weeks of labour. The rugs are strictly free of synthetic materials, industrial workmanship, acids and chemical products. All production phases are entrusted to the cc-tapis atelier, in the Nepalese Boudha region just outside Kathmandu, which uses premium natural materials and artisan skills handed down from one generation to the next.

IT Nel 1940 Charlotte Perriand intraprese il suo primo viaggio in Giappone. Qui decise di sviluppare numerosi dei suoi modelli creati in Francia, adattandoli alla limitata reperibilità dei materiali, dovuta all’economia di guerra, e integrandoli con le straordinarie abilità artigianali giapponesi. L’anno successivo debuttò a Tokyo la mostra “A Contribution to the Interior Furnishings of a House in the Year 2601. Selection, Tradition, Creation”, trasferita poi a Osaka. Proprio per tale mostra, Charlotte Perriand commissionò due tappeti di lana, Vérité e Graffiti, prodotti con tecniche di tessitura locali capaci di intrigare il gusto occidentale.
La raffigurazione sul tappeto Graffiti trae ispirazione da una fotografia scattata da Charlotte Perriand a bordo della barca Hakusan Maru nel giugno 1940: ‘graffiti del marinaio’ è la rappresentazione di una coppia di oscuri animali marini disegnati da un marinaio giapponese con gesso bianco su sfondo nero. Questa probabilmente fu la prima volta in cui si prese ispirazione da una fotografia per la creazione del motivo decorativo di un tappeto. Mai sottoposto a produzione in serie, il tappeto originale andò perduto: le due repliche eseguite per alcune mostre successive fanno ora parte della collezione del Museo di arte moderna di Saint-Étienne. Ogni fase della produzione del tappeto è eseguita meticolosamente a mano: 125.000 nodi per metro quadrato annodati singolarmente per un totale di 12-16 settimane di lavorazione, rigorosamente esente da materiali sintetici, macchinari industriali, acidi e prodotti chimici. Tutte le fasi della produzione sono affidate all’atelier di cc-tapis, nella regione nepalese Boudha alle porte di Kathmandu, utilizzando materiali naturali pregiati e competenze artigianali tramandate di generazione in generazione.

DE 1940 unternahm Charlotte Perriand ihre erste Reise nach Japan. Hier beschloss sie, viele der Modelle, die sie in Frankreich entworfen hatte, weiterzuentwickeln, sie an die aufgrund der Kriegswirtschaft begrenzte Verfügbarkeit von Materialien anzupassen und sie mit außergewöhnlicher japanischer Handwerkskunst zu verbinden. Im folgenden Jahr begann in Tokyo erstmalig die Ausstellung „Ein Beitrag zur Inneneinrichtung eines Hauses im Jahr 2601. Auswahl, Tradition, Schöpfung“, die anschließend nach Osaka verlegt wurde. Für diese Ausstellung gab Charlotte Perriand zwei Wollteppiche in Auftrag, Vérité und Graffiti, die mit lokalen Webtechniken hergestellt wurden, die den westlichen Geschmack ansprachen. Die Darstellung auf dem Graffiti-Teppich ist von einem Foto inspiriert, das Charlotte Perriand im Juni 1940 an Bord des Schiffes Hakusan Maru aufgenommen hatte: Das „Seemannsgraffiti“ ist eine Darstellung von zwei obskuren Meerestieren, die von einem japanischen Seemann mit weißer Kreide auf schwarzem Hintergrund gezeichnet worden waren. Dies war wahrscheinlich das erste Mal, dass man sich von einer Fotografie inspirieren ließ, um das dekorative Motiv eines Teppichs zu gestalten. Der Originalteppich, der nie in Serie produziert wurde, ging verloren: Die beiden Repliken, die für spätere Ausstellungen angefertigt wurden, sind heute Teil der Sammlung des Musée d'Art Moderne de Saint-Étienne. Jede Phase der Teppichherstellung wird in sorgfältiger Handarbeit durchgeführt: 125.000 Knoten pro Quadratmeter, einzeln geknüpft, insgesamt 12 bis 16 Wochen lang verarbeitet, streng frei von Synthetik, Industriemaschinen, Säuren und Chemikalien. Alle Produktionsschritte werden dem cc-tapis-Atelier in der nepalesischen Region Boudha am Rande von Kathmandu anvertraut. Dabei werden edle Naturmaterialien verwendet und die handwerklichen Fähigkeiten von Generation zu Generation weitergegeben.

FR En 1940, Charlotte Perriand entreprend son premier voyage au Japon. Elle décide d'y développer plusieurs modèles qu'elle a créés en France, en les adaptant à la disponibilité limitée des matériaux, due à l'économie de guerre, et en y intégrant l'extraordinaire savoir-faire artisanal japonais. L'année suivante, l'exposition « Contribution à l'équipement intérieur de l'habitation, Japon 2601. Sélection, tradition, création. » s'ouvre à Tokyo puis à Osaka. C'est précisément pour cette exposition que Charlotte Perriand commande deux tapis en laine, Vérité et Graffiti, fabriqués selon des techniques de tissage locales et en mesure de répondre au gout occidental. Le motif du tapis Graffiti est inspiré d'une photo prise par Charlotte Perriand sur le navire Hakusan Maru en juin 1940 : « graffiti de marin » représente deux animaux marins inconnus, dessinés à la craie blanche sur fond noir par un marin japonais. C'est probablement la première fois que la photographie est une source d'inspiration pour créer le motif décoratif d'un tapis. Jamais produit en série, le modèle d'origine a été perdu, tandis que les deux répliques réalisées pour des expositions ultérieures font aujourd'hui partie de la collection du Musée d'Art Moderne de Saint-Étienne. Chaque étape de la fabrication du tapis est exécutée méticuleusement à la main : 125 000 nœuds par mètre carré noués individuellement pour un total de 12 à 16 semaines de travail, sans aucunement utiliser de matériaux synthétiques, d'acides, de produits chimiques ni de machines industrielles. Toutes les étapes de la fabrication sont confiées à l'atelier de cc-tapis, dans la région népalaise de Boudha aux portes de Katmandou, et fait appel aux meilleurs matériaux naturels et à un savoir-faire artisanal transmis de génération en génération.

Technical Informations Caratteristiche tecniche Caractéristiques techniques Technische Merkmale	**Weight/m²** Peso/mq Poids/m² Gewicht/m²	3,6 kg/m2
	Quality Qualità Qualitè Qualität	Hand-knotted Annodato a mano Noué main Handgeknüpfter
	Materials Materiali Material Matériaux	100% Himalayan wool (cotton weave) - 125,000 knots per m2 Lana Himalayana 100% (tessuto di cotone) - 125.000 nodi al m2 Laine de l'Himalaya (tissage de coton) - 125 000 noeuds au m2 Himalaya-Wolle (Gewebe) - 125.000 Knoten pro m2

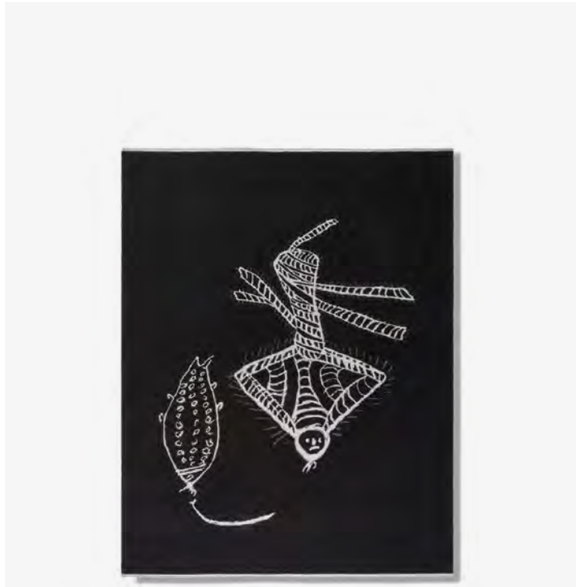





D04 G1

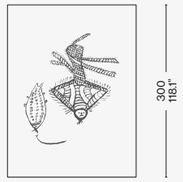

D04 G2

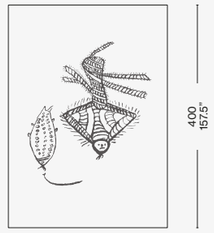

Scan the QR code to access all product information
on the Cassina website.


Cassina
JANUBI
Designed by **Cassina,** 2025

COVER
JANUBI Antracite base and Bianco relief. ESOSOFT sofa, Lione L606.

TOP
JANUBI Antracite base and Bianco relief. ESOSOFT sofa, Lione L606.
1 FAUTEUIL DOSSIER BASCULANT, 60, small armchair, Blue saddle leather Plus, Gloss blue frame. ESOSOFT COFFEE TABLE, aluminium structure, Nero Marquina marble top.

JANUBI

Designed by **Cassina,** 2025

Janubi is a pure wool rug hand-knotted on the loom, perfect for adding a finishing touch of personality to any area in the home. The optical pattern creates an elegant, contemporary motif that is formed by the contrast of white against the neutral background colours - anthracite or beige, suited to pairing with any style of decor. Janubi is available in three sizes: 200x300 cm; 250x350 cm; 300x400 cm.

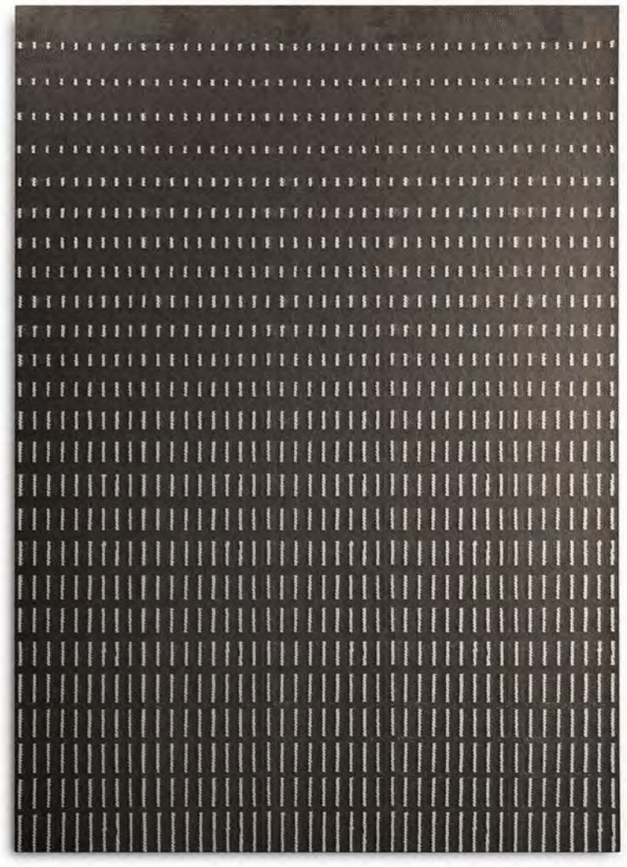

IT Janubi è un tappeto in pura lana annodato a mano al telaio perfetto per completare con personalità tutti gli ambienti della casa. Il pattern optical crea un decoro elegante e contemporaneo, che prende vita grazie al contrasto del bianco sulle basi in colori neutri, antracite o beige, adatti per essere abbinati a ogni stile di arredamento. Janubi è disponibile in tre dimensioni: 200x300 cm; 250x350 cm; 300x400 cm.

DE Janubi ist ein Teppich aus reiner Wolle, der von Hand auf einem Rahmen geknüpft wird und mit seiner Persönlichkeit die perfekte Ergänzung für Wohnräume ist. Das optische Muster kreiert einen eleganten und modernen Dekor, der durch den Kontrast vom Weiß auf dem Grundgewebe in den neutralen Farben Anthrazit oder Beige entsteht und sich stilvoll in jede Einrichtung einfügt. Janubi ist in drei Größen erhältlich: 200x300 cm, 250x350 cm, 300x400cm.

FR Janubi est un tapis en pure laine noué à la main qui apporte une touche finale à n'importe quelle pièce de la maison grâce à sa personnalité. Son motif optique crée un décor élégant et contemporain, animé par le contraste du blanc sur les fonds aux couleurs neutres, anthracite ou beige, qui s'harmonisent avec tous les styles de mobilier. Janubi est disponible en trois dimensions : 200x300 cm ; 250x350 cm ; 300x400 cm.

Complements & Accessories

Technical Informations	**Materials**	100% wool
Caratteristiche tecniche	Materiali	100% lana
Caractéristiques techniques	Material	100% Wolle
Technische Merkmale	Matériaux	100% wool

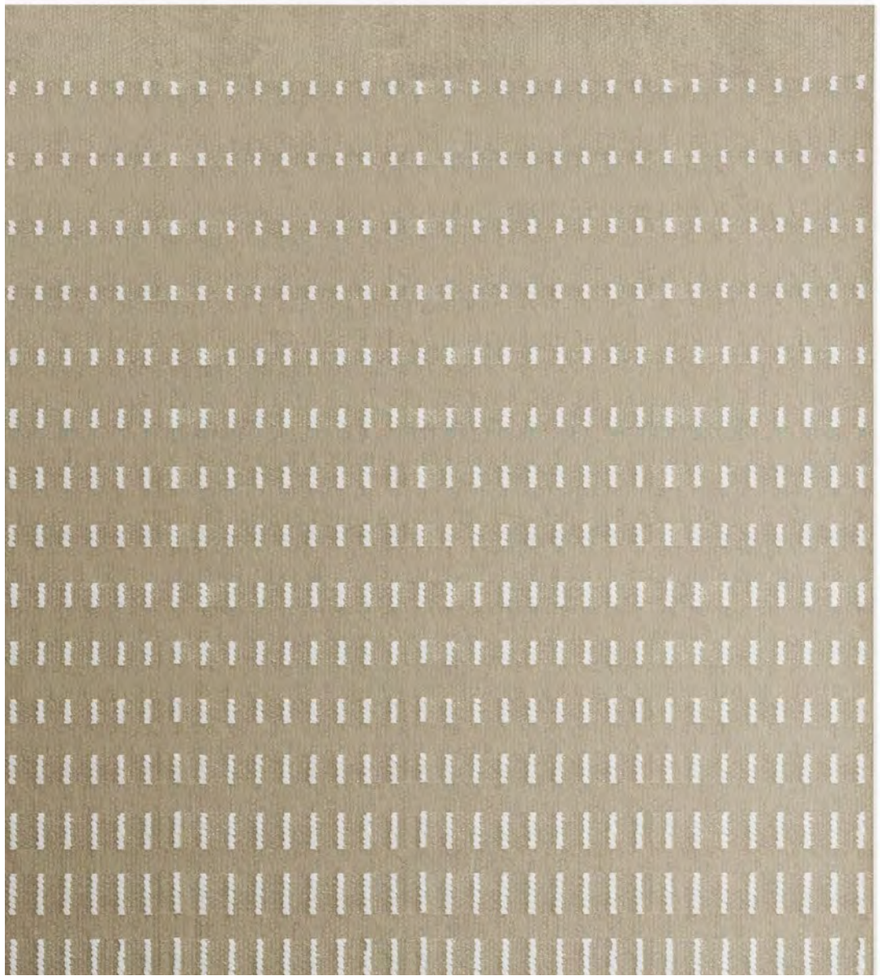

D16 0_

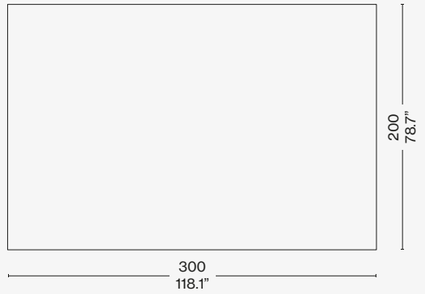

D16 1_

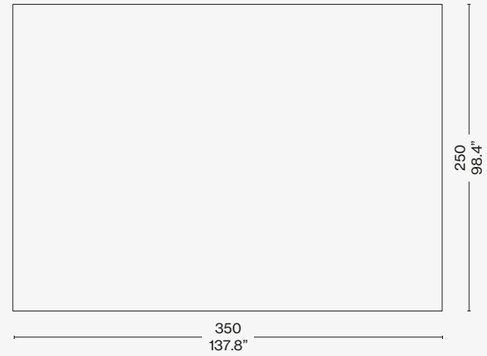

D16 2_

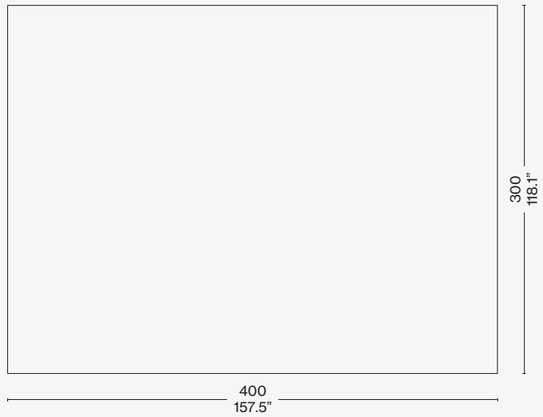

Scan the QR code to access all product information
on the Cassina website.


Cassina
MOKORO
Designed by **Cassina,** 2025



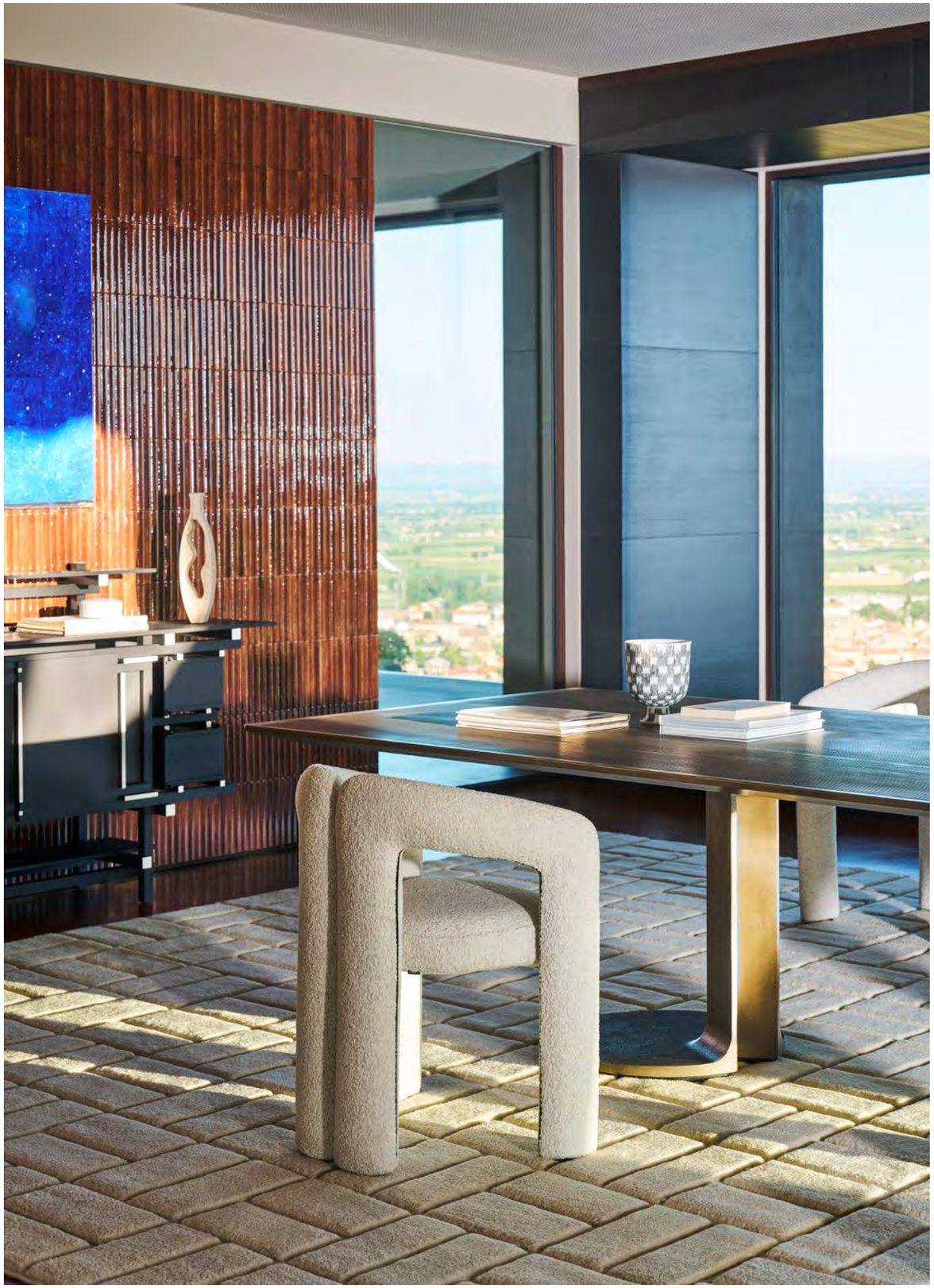



COVER
MOKORO rug, fleece Polvere, base Melanzana.
SENGU SOFA, Look 13L010. SENGU COFFEE
TABLE, black-stained oak base, glass top.

PREVISUS PAGE
MOKORO rug, fleece Polvere, base Melanzana.
SENGU SOFA, Look 13L010. 4 CHAISE LONGUE
À RÉGLAGE CONTINU, NOIRE, DURABLE, leather
Y253. SENGU COFFEE TABLE, black-stained oak
base, glass top.

TOP
MOKORO rug, fleece White, base Beige.
TL59 table, double base and top with metal
application. DUDET small armchair, Falkland F173.
FF.SPINE bookshelf, hand-stained green ash.

LEFT
MOKORO rug, fleece White, base
Beige. TL59 table, double base
and top with metal application. DUDET small
armchair, Falkland F173.

MOKORO

Designed by **Cassina,** 2025

Combining ancient artisan hand-knotting techniques with a contemporary pattern, Mokoro is an elegant rug made of pure wool, sure to lend warmth and elevate any room in the house. The embossed geometric pattern emerges from the weft, thus creating an interplay of depths, enhanced by contrasting colours. It is available in three sizes; each of them in four versions: with white/grey weft and white pile; with white/grey weft and grey pile; with plum/dust weft and dust pile; with dust weft and plum pile.

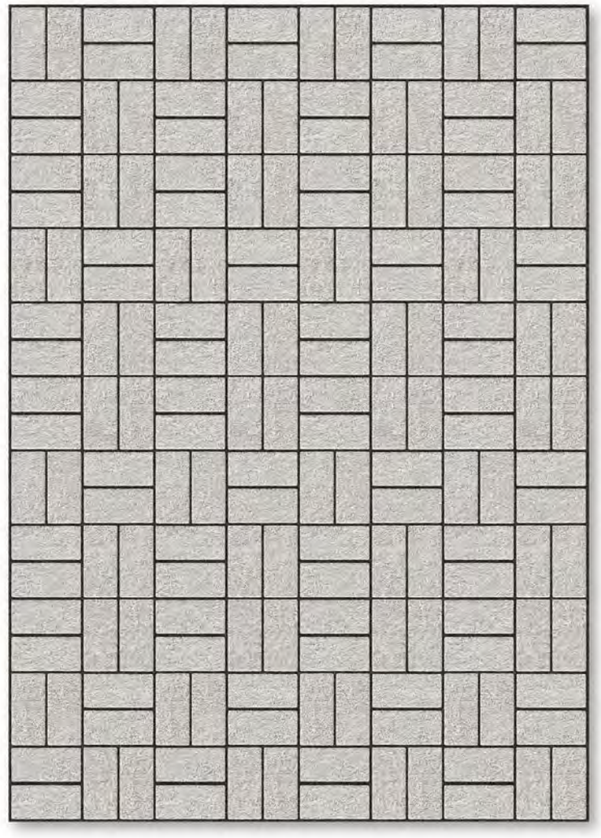

IT Unendo le antiche tecniche artigianali di annodatura a mano con un pattern contemporaneo, Mokoro è un raffinato tappeto in pura lana capace di impreziosire e donare uno speciale calore a ogni ambiente della casa. Il motivo geometrico a rilievo prende corpo sulla trama, così da creare un gioco di spessori esaltato dai contrasti di colore. È disponibile in tre dimensioni, ciascuna declinata in quattro versioni: con trama bianco/grigio e pelo bianco; con trama bianco/grigio e pelo grigio; con trama prugna/polvere e pelo polvere; con trama polvere e pelo prugna.

DE Die Verbindung von antiken handwerklichen Knüpftechniken mit einem modernen Muster macht Mokoro zu einem Teppich aus reiner Wolle, der in der Lage ist, jeden Raum zu bereichern und ihm eine ganz besondere Wärme zu verleihen. Das geometrische Reliefmuster entfaltet sich auf dem Grundgewebe, wodurch ein Spiel der Höhen entsteht, das durch die Farbkontraste betont wird. Der Teppich ist in drei Größen und jeweils vier Ausführungen erhältlich: mit Grundgewebe in Weiß/Grau und Flor in Weiß, mit Grundgewebe in Weiß/Grau und Flor in Grau, mit Grundgewebe in Pflaumenblau/Staubgrau und Flor in Staubgrau und mit Grundgewebe in Staubgrau und Flor in Pflaumenblau.

FR Mokoro est un tapis raffiné en pure laine qui allie d'anciennes techniques artisanales de nouage à la main à un motif contemporain, et apporte une touche d'élégance et de chaleur à n'importe quelle pièce de la maison. Le motif géométrique en relief nait sur la trame, créant ainsi un jeu d'épaisseurs rehaussé par les contrastes de couleurs. Il est disponible en trois tailles, chacune déclinée en quatre versions : avec trame blanc/gris et velours blanc ; avec trame blanc/gris et velours gris ; avec trame prune/poussière et velours poussière ; avec trame poussière et velours prune.

Technical Informations	**Materials**	100% wool
Caratteristiche tecniche	Materiali	100% lana
Caractéristiques techniques	Material	100% Wolle
Technische Merkmale	Matériaux	100% wool

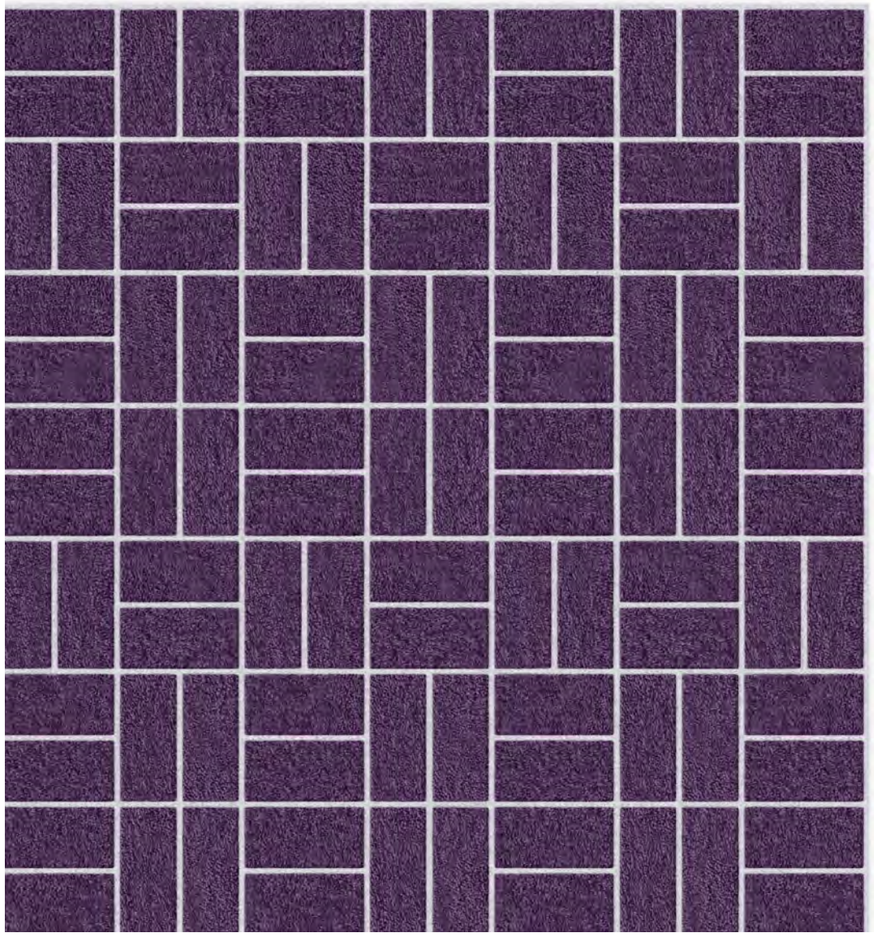

D15 0_

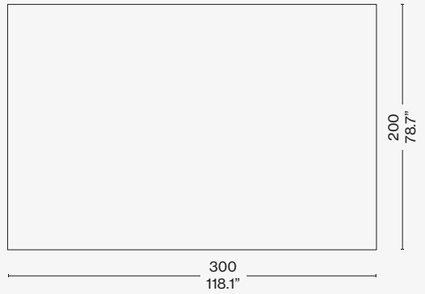

D15 1_

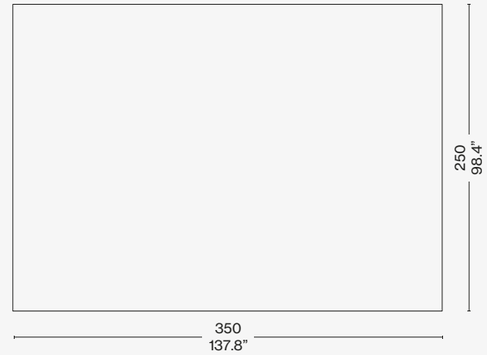

D15 2_

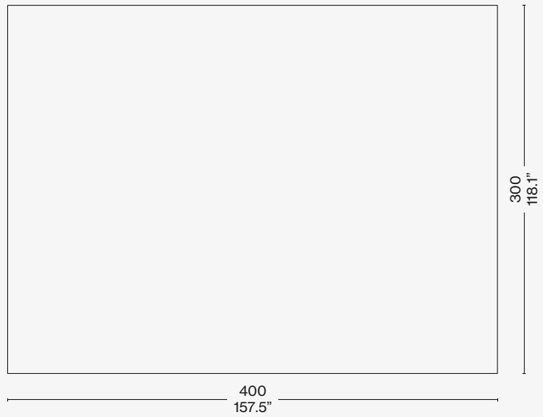

Scan the QR code to access all product information
on the Cassina website.



DUDET BOLD
falkland (F) minerale

CUSHIONS
falkland (F) bianco, lookbold (L) coriandolo melange

SCARPA 925
lincoln (L) tabacco, natural ash structure

TABLE BASSE EN FORME LIBRE
blu notte

FF. SPINE
natural ash

IRIDE
polished aluminium

MOKORO
bianco

FLUID JOINERY
amber







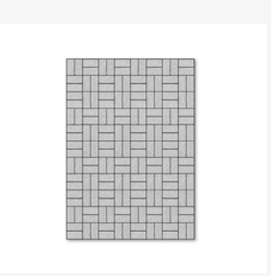




ESOSOFT
eremo (E) avorio. matt anthracite painted structure

CUSHIONS
eremo (E) avorio, falkland (F) perla

2 FAUTEUIL GRAND CONFORT
lirico blue velvet, blue gloss structure

ORDINAL
portoro marble

FF. SPINE
blue hand-stained ash

POLYSHAPE
blue

MOKORO
bianco

FLUID JOINERY
blue

DOT PATTERN LIGHT
black



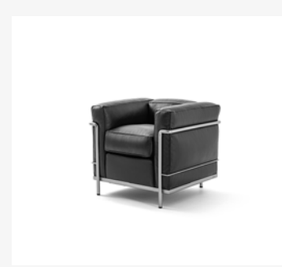



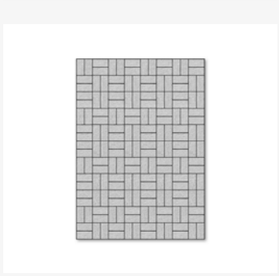



TOTAL LOOK SUGGESTIONS



ORDINAL
carrara base and top

SCARPA 121
noce canaletto structure, blue saddle leather

DOT PATTERN LIGHT
black

GHOST BOX
crema

MOKORO
base beige, fleece white









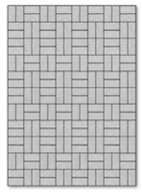

Cassina

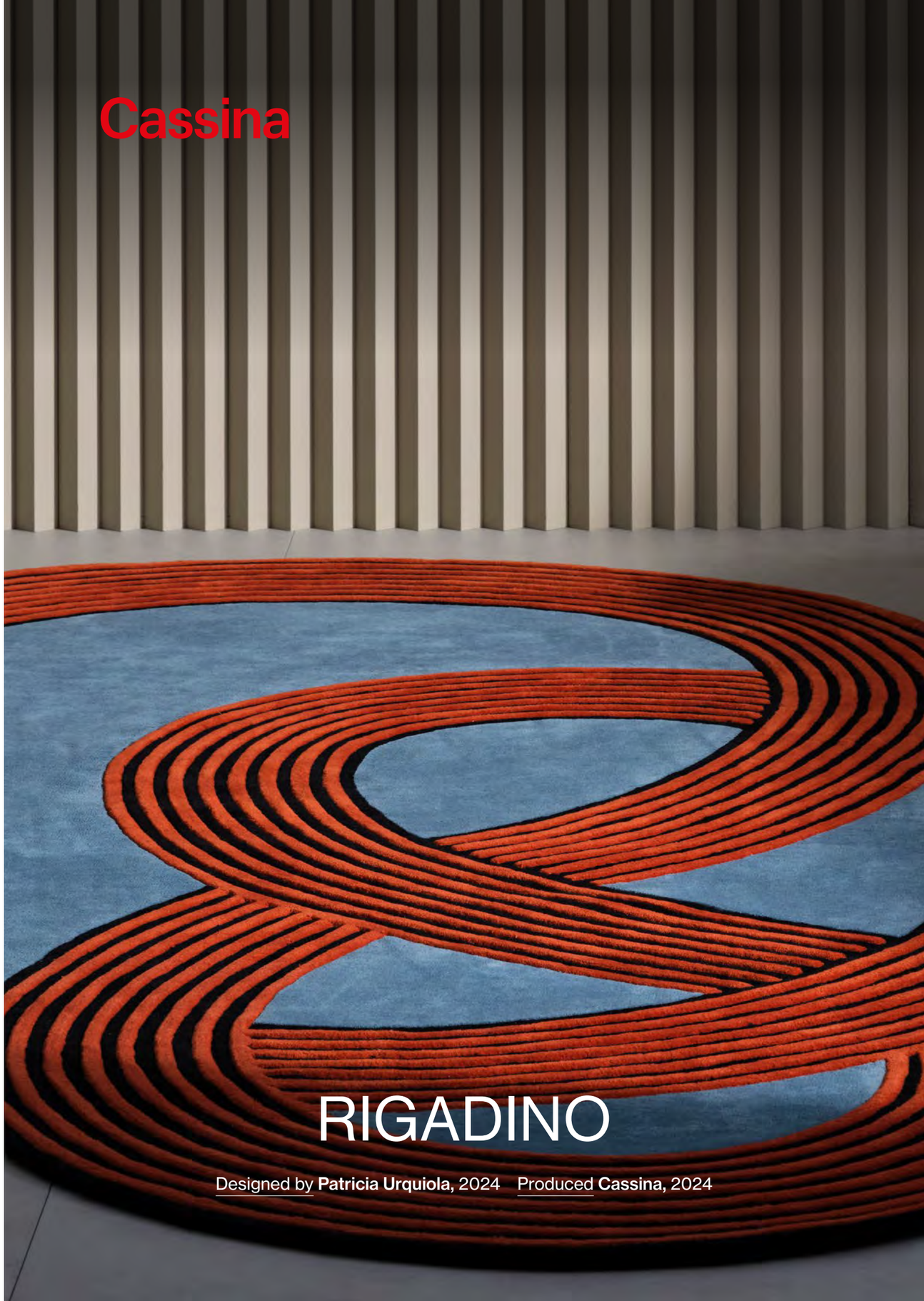

RIGADINO

Designed by **Patricia Urquiola,** 2024 Produced **Cassina,** 2024







COVER AND PREVIOUS PAGE
RIGADINO rug, sea teal and carrot red with black "rigadin. DUDET ARMCHAIR, Olimpo Panna 13O261.

TOP
Rug RIGADINO, Ametista e giallo limone, rigadin nero.

LEFT
Rug RIGADINO, Ametista e giallo limone, rigadin nero. DUDET ARMCHAIRS, Olimpo bordeaux 13 O265. DUDET SOFA Lincoln Geranio 13L577. 9 DINING TABLE, oval, h. 64cm - Marquiña marble. TABOURET MÉRIBEL stool, oak stained black.

RIGADINO

Designed by **Patricia Urquiola,** 2024 Produced **Cassina,** 2024

With Rigadino, Patricia Urquiola designs a product of nonconformist elegance inspired by historic Venetian handiwork. Made of wool, the rug reinterprets, in a vivid textile pattern, the traditional striped motif typical of Murano glassmaking. A thick border decorated with the characteristic black lines of the “rigadin” defines the uneven perimeter of the rug, producing an interplay of hypnotic shapes that separate and interweave again and again. A vortex of colour creates a sense of continuity with the Sestiere vases and the No Vanitas mirror, revisiting the same four colourways - aquamarine with carrot red surround, amethyst with lemon yellow, topaz with periwinkle and pale blue with petroleum.

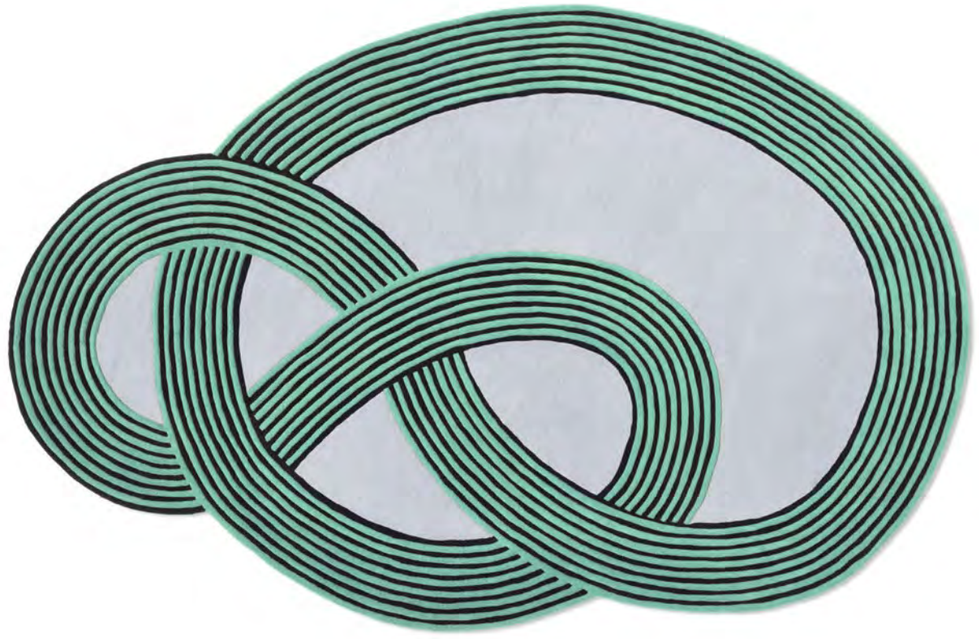

IT Con Rigadino, Patricia Urquiola firma un contributo di eleganza anticoncezionale ispirata alle storiche manifatture veneziane. Fabbricato in lana, il tappeto reinterpreta in uno scenografico pattern tessile il tradizionale motivo rigato tipico della lavorazione del vetro muranese. Uno spesso contorno decorato con le linee nere caratteristiche del “rigadin” definisce il perimetro irregolare del tappeto, dando vita a un gioco di forme ipnotiche che si snodano e si intrecciano a più riprese. Un vortice di colore crea un senso di continuità con i vasi Sestiere e lo specchio No Vanitas riprendendo gli stessi quattro abbinamenti di colore: verde acqua mare con contorno rosso carota, ametista con contorno giallo limone, topazio con contorno pervinca e bluino con contorno verde petrolio.

DE Mit Rigadino liefert Patricia Urquiola einen Beitrag, der sich durch seine unkonventionelle Eleganz auszeichnet und an den historischen venezianischen Manufakturen inspiriert. Der aus Wolle gefertigte Teppichinterpretiert in einem szenografischen textilen Muster das traditionelle Streifenmuster neu, das typisch für die Verarbeitung vom Muranoglas ist. Eine dicke Umrandung, die mit den charakteristischen schwarzen Linien des "Rigadin" dekoriert ist, definiert den unregelmäßigen Umfang des Teppichs und schafft ein Spiel aus verschlungenen und verflochtenen, hypnotischen Formen. Ein Farbenwirbel greift die Leitmotive der Vasen Sestiere und des Spiegels No Vanitas auf, die in den gleichen vier Farbkombinationen ausgeführt sind: Meergrün mit karottenroter Umrandung, Amethyst mit zitronengelber Umrandung, Topaz mit blauvioletter Umrandung und Zartblau mit petrolgrüner Umrandung.

FR Avec Rigadino, Patricia Urquiola apporte une contribution d'une élégance anticonformiste, inspirée des manufactures vénitiennes historiques. Ce tapis en laine réinterprète le motif rayé traditionnel, typique de la verrerie de Murano, dans un motif textile décoratif. Un épais contour décoré des lignes noires caractéristiques du « rigadin » définit le périmètre irrégulier du tapis, créant un jeu de formes hypnotiques qui serpentent et s'entrelacent à plusieurs reprises.
Un tourbillon de couleurs crée une continuité avec les vases Sestiere et le miroir No Vanitas en reprenant les quatre combinaisons de couleurs : aigue-marine et vert avec un contour rouge carotte, améthyste avec un contour jaune citron, topaze avec un contour pervenche et « bluino » (bleu pâle) avec un contour vert pétrole.

Complements & Accessories

Technical Informations
Caratteristiche tecniche
Caractéristiques techniques
Technische Merkmale

Materials
Materiali
Material
Matériaux

100% wool
100% lana
100% Wolle
100% wool



Sea teal and carrot red with black "rigadin"
Verde acqua mare e rosso carota con "rigadin" nero
Sarcelle mer et rouge carotte avec "rigardin" noir
Blaugrün meer und karottenrot mit schwartz "rigadin"



Amethyst and lemon yellow with black "rigadin"
Ametista e giallo limone con "rigadin" nero
Améthyste y jaune citron avec "rigadin" noir
Amethystfarbe und zitronengelb mit schwartz "rigadin"



Topaz and periwinkle with black "rigadin"
Topazio e pervinca con "rigadin" nero
Topaze et pervenche avec "rigadin" noir
Topas und immergrün mit schwartz "rigadin"



Light blue and petrol green with black "rigadin"
Bluino e verde petrolio con "rigadin" nero
Bleu ciel et vert pétrole avec "rigardin" noir
Himmelblau und petrolgrün mit schwartz "rigadin"

D12 01 02 11 12

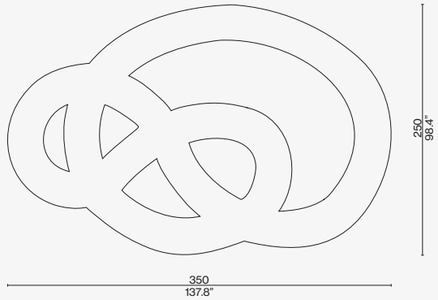



Scan the QR code to access all product information on the Cassina website.

Cassina



SAHARA

Designed by **Cassina**, 2016-2019







COVER
SAHARA rug, oro. 9 occasional table, Nero Marquina marble.

PREVIUS PAGE
SAHARA GRID rug. SENGU SOFA, natural oak, Look 13L010. KANGAROO armchairs, natural oak. SENGU COFFEE TABLE, natural oak, top in Levanto marble and extra-clear glass.

TOP and LEFT
SAHARA rug, grigio ghiaccio. TREFLO table, lacquered LP 345. SCARPA 121 chair, Eremo E508, black ash structure. BRAMANTE cabinet, lacquered LP 343.

SAHARA

Designed by **Cassina**, 2016-2019

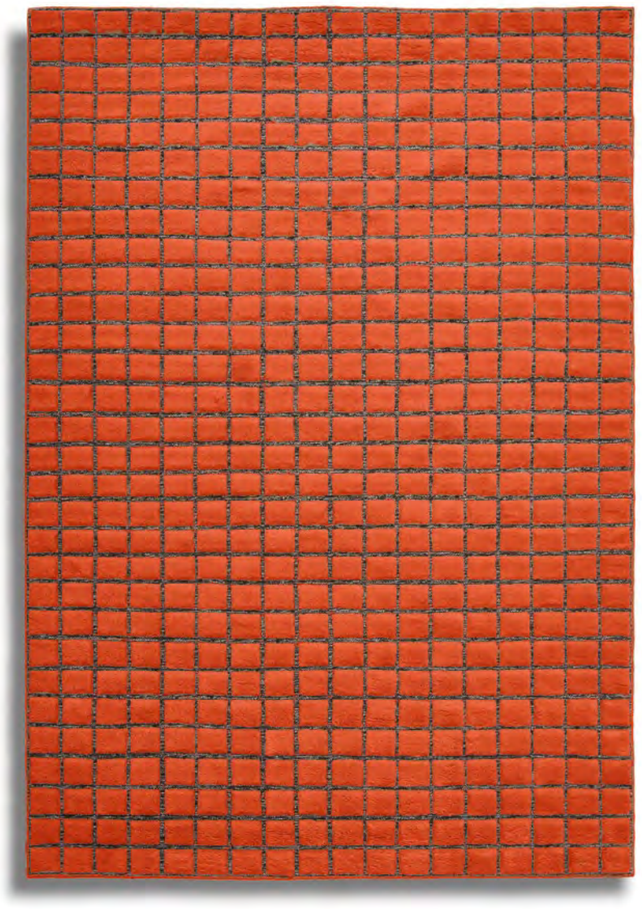

Embellished with primitive, rapid, instinctive motifs, the Sahara rugs are a contemporary reinterpretation of the Berber rugs made by nomadic desert tribes. In their making, the rugs achieve a symbolic harmony that is bound with space, creating an overarching connection. The woolly softness of the rug becomes a welcoming place to sit, practice sports or observe the outside from a new perspective.

IT Sahara nasce da una reinterpretazione contemporanea dei tappeti berberi delle tribù Nomadi del deserto, sopra cui vengono tracciati segni primitivi, rapidi e istintivi. La realizzazione acquisisce un'armonia simbolica che si unisce allo spazio creando un collegamento d'insieme. Il tappeto nella sua morbidezza lanosa diventa luogo di accoglienza dove potersi sedere, praticare sport o osservare il fuori da un punto di vista nuovo.

DE Sahara entstand aus einer aktuellen Neuinterpretation der Berberteppiche, die von den Wüstennomaden verwendet und auf die primitive, schnelle und instinktive Zeichen geschrieben werden. Dadurch entsteht eine symbolische Harmonie, die sich mit dem Raum zu einer Gesamtheit verbindet. Mit seiner wolligen Flauschigkeit wird der Teppich zu einem behaglichen und einladenden Ort zum Hinsetzen, für das Praktizieren von Sport oder um die Welt aus einem anderen Blickwinkel zu betrachten.

FR Le tapis Sahara est né d'une interprétation contemporaine des tapis berbères des tribus nomades du désert, qui arborent des dessins primitifs, rapides et instinctifs. Ce produit répand une harmonie symbolique qui s'associe et ne fait qu'un avec l'espace. Avec sa douceur laineuse, le tapis devient également un lieu accueillant sur lequel on peut s'assoir, pratiquer un sport ou observer l'extérieur d'un nouveau point de vue.

Technical Informations
Caratteristiche tecniche
Caractéristiques techniques
Technische Merkmale

Weight/m² Peso/mq Poids/m² Gewicht/m²	3,6 kg/m2
Quality Qualità Qualitè Qualität	Hand-knotted Annodato a mano Noué à la main Handgeknüpfter
Materials Materiali Material Matériaux	90% wool, 10% cotton 90% lana, 10% cotone 90% laine, 10% coton 90% Wolle, 10% Baumwolle


Grigio ghiaccio


Oro


Grigio argilla


Arancione

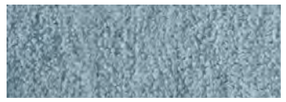
Carta da zucchero



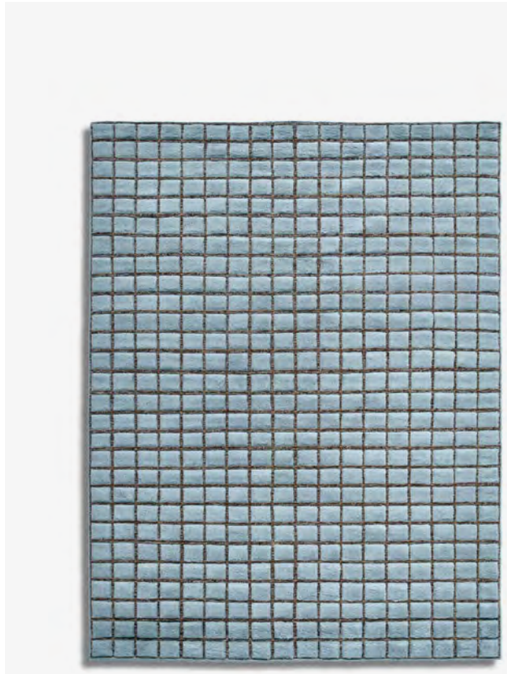







084 M3

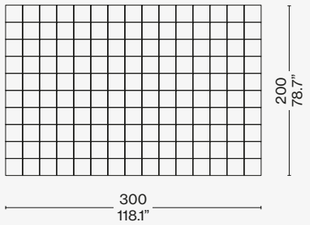

084 M3

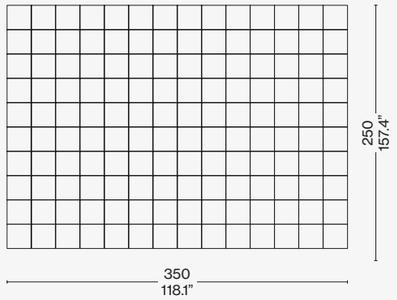

084 M4

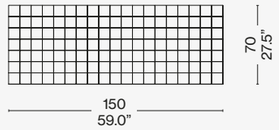

084 M2

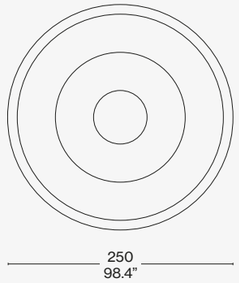

084 M3

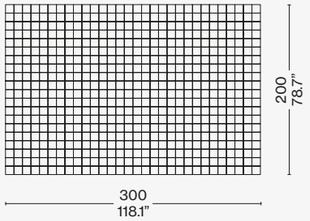

084 M3

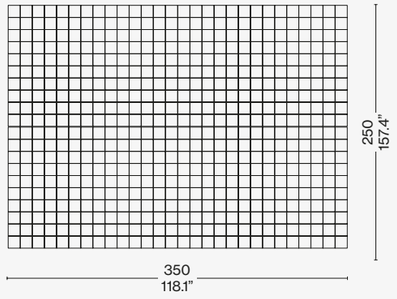

084 M2

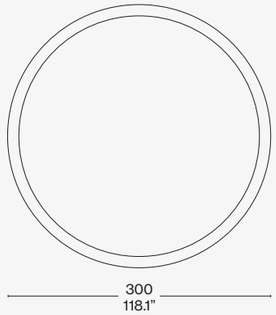

084 M2

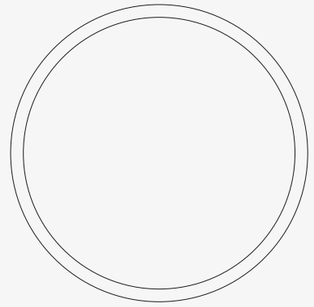

084 M5

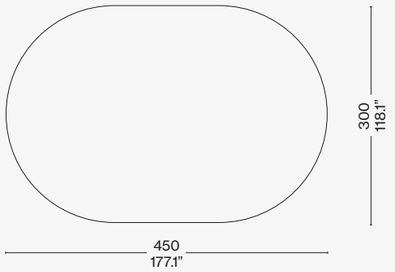

Scan the QR code to access all product information
on the Cassina website.



PETIT BUREAU EN FORME LIBRE
black, tobacco saddle leather

DUDET ARMCHAIR
olimpo (O) grigio chiaro

SAHARA DROP
grigio ghiaccio

POLYSHAPE
green

PARAVENTO BALLA
orange background, green and yellow motif









8
loira (L) perla, antracite matt base

CUSHIONS
loira (L) perla, lipari (L) grigio

SCARPA 925
saddle leather, black wood

TOREI
portoro marble

INFINITO
black ash

3TO9
aluminium structure, ivory fabric

SAHARA MIDGRID
carta da zucchero









TOTAL LOOK SUGGESTIONS



CORNARO
olimpo (O) panna, black stained ashwood structure

CUSHIONS
olimpo (O) panna, eremo (E) notte

BACK-WING ARMCHAIR
pelle scozia cenere, walnut structure

TOREI
carrara marble + am. walnut top, black base

GHOST WALL
polvere lacquered panels, black drawers

FICUPALA
transparent pink glass + matt black base

SAHARA GRID
grigio ghiaccio

DEADLINE
black ash frame













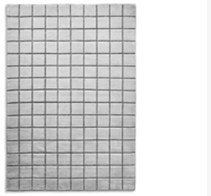



1740

Cassina



SOMEWHERE EL-S

Designed by **Philippe Starck,** 2024 Produced **Cassina,** 2024



COVER AND TOP
SOMEWHERE EL-S CARPET. VOLAGE EX-S NIGHT bed, Voyage Nero leather.
SOMEWHERE EL-S bench, Voyage Nero leather.
SOMEWHERE EL-S armchair with woven backrest in natural leather, Bogolan Nero fabric and leather profile.

SOMEWHERE EL-S

Designed by **Philippe Starck,** 2024 Produced **Cassina,** 2024

Philippe Starck's inspiration for the collection, including the rug, is the elegance of travelling, the beauty and intelligence of nature, with rich and earthy colours, natural materials and fabrics that fit elegantly in any home or setting. The Somewhere El-S carpet is a hand-tufted rug, made of 50% wool and 50% viscose. It is like having a luxurious piece of the Earth in your living room.



IT Per la collezione, compreso il tappeto, Philippe Starck si è ispirato all'eleganza del viaggio, alla bellezza e all'emotività sprigionate dalla natura scegliendo i ricchi e caldi colori della terra, materiali naturali e tessuti capaci di integrarsi perfettamente in qualsiasi abitazione o installazione. Il tappeto Somewhere El-S carpet è trapuntato a mano con una composizione di 50% lana e 50% viscosa. Regala l'impressione di avere un lussuoso elemento naturale nel proprio soggiorno.

DE Als Inspiration für diese Kollektion einschließlich des Teppichs hat Philippe Starck die Eleganz des Reisens und die Schönheit und Intelligenz der Natur gedient, die er mit kräftigen, erdigen Farben und natürlichen Materialien und Stoffen umgesetzt hat, die sich auf elegante Weise in jeden Wohnraum und jedes Interieur einfügen. Der Teppich Somewhere El-S carpet ist ein handgetufteter Teppich aus 50% Wolle und 50% Viskose. Dieser Teppich bringt ein luxuriöses Stück der Erde in den Living-Bereich.

FR Philippe Starck s'est inspiré de l'élégance du voyage, de la beauté et de l'intelligence de la nature pour créer cette collection, y compris le tapis, dont les couleurs riches et terreuses, les matières naturelles et les tissus s'intègrent élégamment dans n'importe quelle maison ou environnement. Somewhere El-S carpet est un tapis tufté à la main, composé à 50 % de laine et à 50 % de viscose. C'est comme avoir un luxueux petit coin de Terre dans son séjour.

Complements & Accessories

Technical Informations
Caratteristiche tecniche
Caractéristiques techniques
Technische Merkmale

Weight/m²	Hand-tufted
Peso/mq	Trapuntato a mano
Poids/m²	Tufté à la main
Gewicht/m²	Handgetuftet
Quality	50% wool and 50% viscose
Qualità	50% lana e 50% viscosa
Qualität	50 % laine et 50 % viscose
Qualitè	50% Wolle und 50% Viskose

D14 01

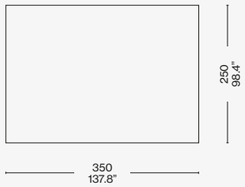

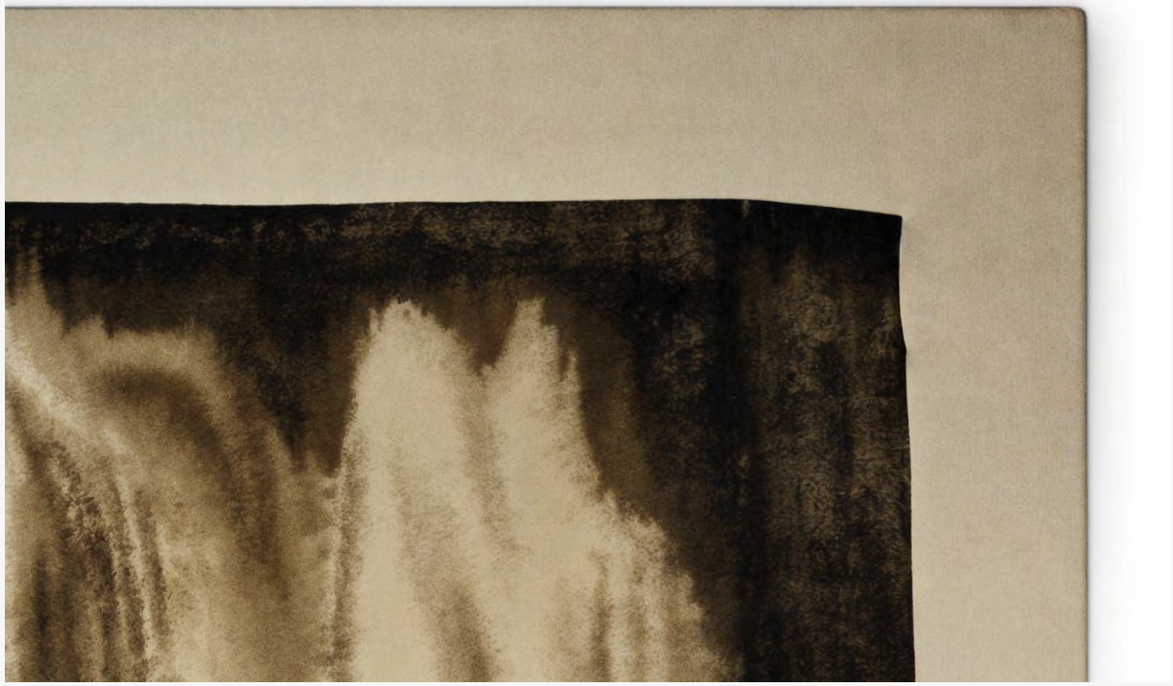

Scan the QR code to access all product information
on the Cassina website.

TOTAL LOOK SUGGESTIONS



VOLAGE EX-S NIGHT WOOD
ebony wood

4 CHAISE LONGUE À REGLAGE CONTINU
hairyskin, chrome structure

VOLAGE CHEST OF DRAWERS
am. walnut structure

SOMEWHERE EL-S CARPET
standard

VOLAGE EX-S NIGHT BENCH
leather (Z) black











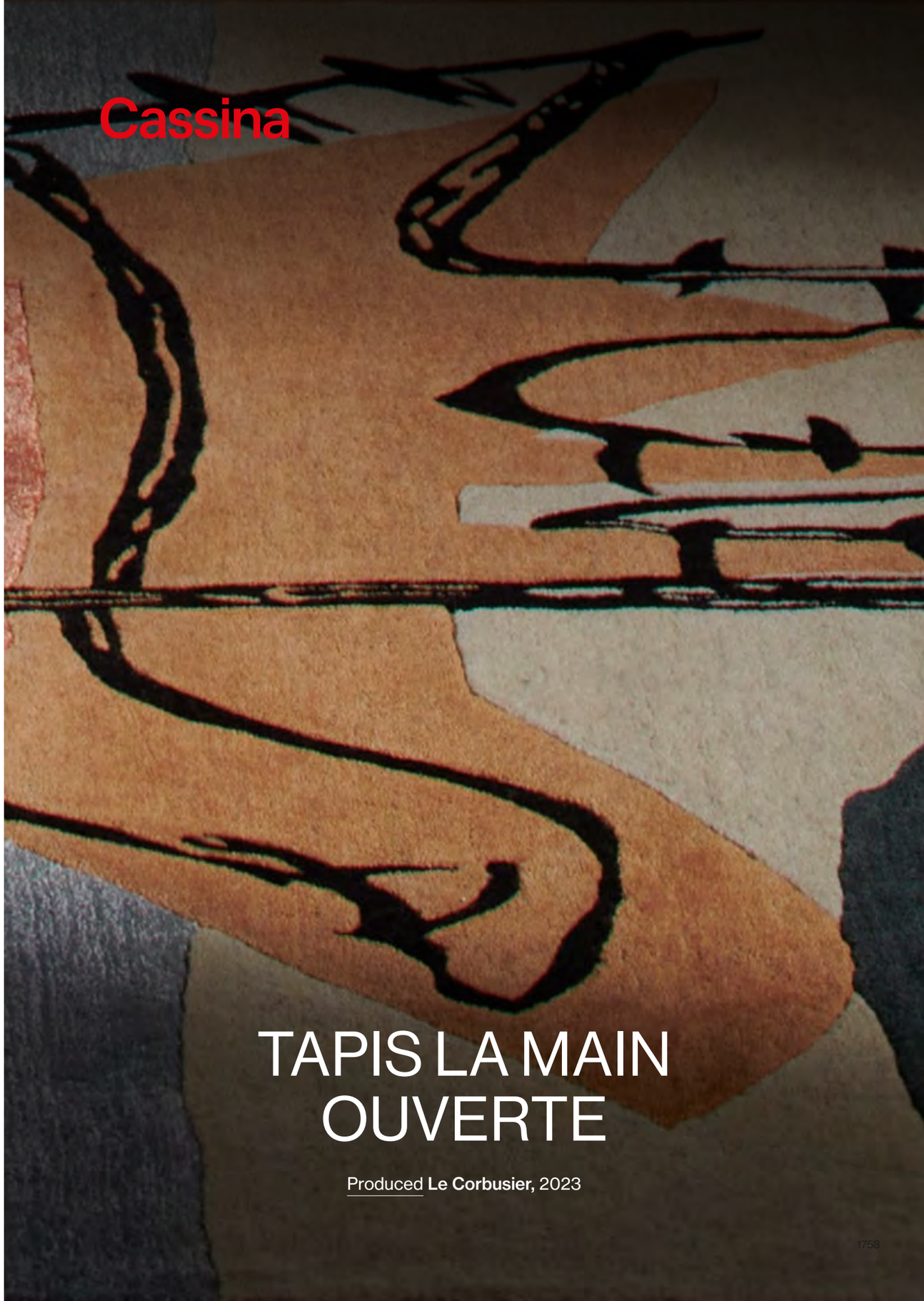

TAPIS LA MAIN OUVERTE

Produced **Le Corbusier,** 2023



COVER
Rug TAPIS LA MAIN OUVERTE.

TOP
Rug TAPIS LA MAIN OUVERTE. SOFT CORNERS coee table,
brushed stainless steel

TAPIS LA MAIN OUVERTE

Produced **Le Corbusier,** 2023

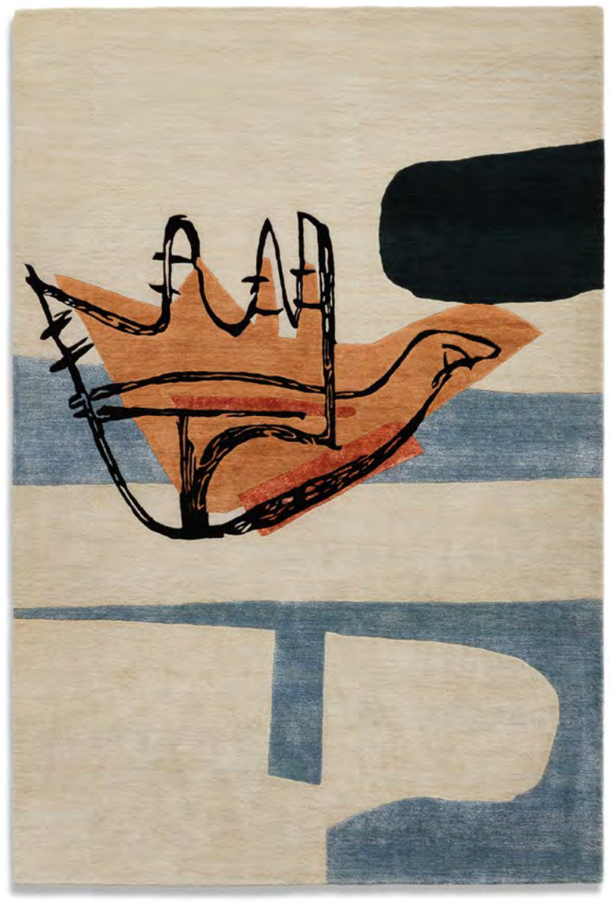

Inspired by Le Poème de l'Angle Droit, the art book published in only 250 exemplaries that contains the vision of Le Corbusier on architecture, Tapis La Main Ouverte portrays a lithograph in seven colours produced by the historic Paris printer, Studio Mourlot. The collage depicts an open hand, symbol of the Indian city of Chandigarh, designed by Le Corbusier himself in the 1950s, and a key image in the Maestro's philosophy, symbolic of what is offered and received, utilised by the great architect as a metaphor for generosity and sharing in a universally meaningful gesture. The uniqueness of Tapis La Main Ouverte lies in its production technique - each rug contains 72,300 knots per square metre, each one strictly tied by hand. This type of work requires hand-craftsmanship skills that complete the underlying narrative behind the meaning of human touch encapsulated in the iconic figure.

IT Ispirato a Le Poème de l'Angle Droit, il libro d'arte pubblicato in 250 esemplari numerati che raccoglie la visione di Le Corbusier sull'architettura, Tapis La Main Ouverte ritrae una litografia a sette colori eseguita nella storica stamperia parigina Studio Mourlot. Il collage raffigura il tema della mano aperta, simbolo della città indiana di Chandigarh, progettata negli anni Cinquanta dallo stesso Le Corbusier, e immagine chiave nel pensiero del Maestro, raffigurazione dell'offerta fatta e ricevuta, utilizzata dal grande architetto come metafora di generosità e condivisione in un gesto dal significato universale. L'unicità del Tapis La Main Ouverte è data anche dalla sua tecnica di produzione: ogni tappeto conta 72.300 nodi per metro quadrato annodati singolarmente e rigorosamente a mano. Una lavorazione che ricorre a competenze artigianali che completano la narrazione dietro al significato del tocco umano racchiuso nell'icona.

DE Der Teppich Tapis La Main Ouverte inspiriert sich an dem Kunstband Le Poème de l'Angle Droit, der in einer Auflage von 250 nummerierten Exemplaren erschienen ist und Einblicke in die Vision gibt, die Le Corbusier von der Architektur hatte, und zeigt eine Lithografie in sieben Farben, die in der historischen Pariser Druckerei Studio Mourlot gedruckt worden ist. Die Collage thematisiert die offene Hand, das Symbol der indischen Stadt Chandigarh, die Le Corbusier in den fünfziger Jahren entworfen hat und die ein Schlüsselbild in den Gedanken des Maestros war, die Darstellung der angebotenen und empfangenen Gabe, verwendet vom großen Architekten als Metapher für die Großzügigkeit und das Teilen mit einer Geste, die universelle Bedeutung hat. Die Einzigartigkeit des Tapis La Main Ouverte liegt in seiner Knüpftechnik: Jeder Teppich weist 72.300 Knoten pro Quadratmeter auf, die einzeln und in reiner Handarbeit geknüpft werden. Eine Fertigung, die handwerkliches Können erforderlich macht, das den Bedeutungsgehalt der Menschlichkeit ergänzt, die in dieser Ikone zum Ausdruck kommt.

FR Inspiré du livre d'art Le Poème de l'Angle Droit, publié en 250 exemplaires numérotés et qui recueille la vision de Le Corbusier sur l'architecture, le Tapis la Main Ouverte représente une lithographie en sept couleurs exécutée dans l'imprimerie parisienne historique Studio Mourlot. Le collage représente le thème de la main ouverte, symbole de la ville indienne de Chandigarh, conçue dans les années cinquante par Le Corbusier lui-même, et image clé de la pensée du Maestro, représentation de l'offre faite et reçue, utilisée par le grand architecte comme métaphore de la générosité et du partage dans un geste au sens universel. Le caractère unique du Tapis La Main Ouverte réside également dans sa technique de production : chaque tapis compte 72 300 nœuds au mètre carré, noués individuellement et exclusivement à la main. Un travail qui fait appel à des compétences artisanales qui viennent compléter la narration qui sous-tend la signification de la touche humaine contenue dans l'icône.

Technical Informations Caratteristiche tecniche Caractéristiques techniques Technische Merkmale	**Weight/m²** Peso/mq Poids/m² Gewicht/m²	4,5 kg/m2
	Quality Qualità Qualitè Qualität	Hand-knotted Annodato a mano Noué à la main Handgeknüpfter
	Materials Materiali Material Matériaux	75% New Zealand wool, 25% viscose 75% lana New Zealand, 25% viscosa 75% laine New Zealand, 25% viscose 75% Wolle New Zealand, 25% Viskose

D09 01

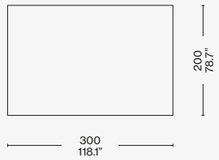

D09 02

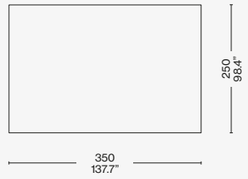



Scan the QR code to explore
all available finishes and color options.

TOTAL LOOK SUGGESTIONS





BIO-MBO
otterlo (O) petrolio, walnut structure

MONCLOUD ARMCHAIR
look (L) bianco, black base

TOREI
verde muschio

GHOST WALL
wallpaper nuvole

LA MAIN OUVERTE
standard

LES GRANDS TRANS-PARENTS
glass













Cassina



TÉNÉRÉ

Produced **Cassina with Golan,** 1898



COVER AND TOP
TÉNÉRÉ rug, corda.

TÉNÉRÉ

Produced **Cassina with Golan,** 1898



Cassina partners with the Golran 1898 company to produce the Ténéré rugs, hand-made by artisans who employ jute weaving techniques, a legacy of instruction passed down from one generation to the next, adding value to the Cassina contemporary design. Two models of the rug are available, each with its own style of weaving. Both come in three colourways and two sizes, for a total of 12 products, as well as a custom version to meet the needs of any home. Ténéré celebrates the textural essence of nature in every detail – from the colours to the decorative patterns, and from the material to the weaving process. The Policromo model features the use of three natural colours that, woven together, create minimalist striped and diamond patterns. The Barcode style rug is distinguished by a single colour, with a high-low pile technique that employs two types of weave. The higher pile surface is produced with a traditional weave while the lower pile is obtained through a kilim technique, typical of Anatolian rugs.

IT Cassina incontra l'azienda Golran 1898 per dar vita ai tappeti Ténéré, realizzati a mano da artigiani che implementano tecniche di intreccio della iuta derivate dagli insegnamenti tramandati di generazione in generazione, per valorizzare il design contemporaneo di Cassina. Il tappeto è disponibile in due modelli dalle modalità di lavorazione diverse. Entrambi sono disponibili in tre colorazioni e due dimensioni, per un totale di dodici proposte, oltre a una variante su misura adattabile alle esigenze di ogni casa. Ténéré celebra l'essenza materica della natura in ogni suo dettaglio: dai colori alle decorazioni, dal tessuto al processo produttivo. Il modello Policromo si contraddistingue per l'utilizzo di tre tonalità naturali, che intrecciandosi danno vita a decorazioni minimaliste a righe e rombi. I tappeti della variante Barcode si caratterizzano invece per la presenza di un solo colore lavorato su due livelli attraverso due diverse tecniche di manifattura. La superficie con il rilievo maggiore è prodotta tramite un intreccio tradizionale, quella inferiore è ottenuta attraverso una lavorazione a kilim, tipica dei tappeti anatolici.

DE Für die Herstellung der Teppiche Ténéré geht Cassina eine Partnerschaft mit dem Unternehmen Golran 1898 ein. Die Teppiche werden in Handarbeit von Handwerkern mit Webtechniken aus Jute gewoben, die von Generation zu Generation weitergegeben werden, um das moderne Design von Cassina zu hervorzuheben. Der Teppich ist in zwei Modellen mit unterschiedlicher Verarbeitung erhältlich. Beide Teppiche sind in drei Farben und zwei Größen und damit insgesamt in zwölft Ausführungen verfügbar, sowie in einer Ausführung nach Maß, die an die jeweiligen Anforderungen des Raums angepasst werden kann. Ténéré feiert das materische Wesen der Natur in jedem Detail: von den Farben über die Muster und das Gewebe bis zum Fertigungsprozess. Das Modell Policromo ist durch die Verwendung von drei natürlichen Farbtönen charakterisiert, die miteinander verwoben werden und minimalistische Streifen- und Rautenmuster schaffen. Bei den Teppichen der Ausführung Barcode wird nur eine der drei Farben Weinrot, Beige oder Weiß auf zwei Ebenen mit zwei verschiedenen Webtechniken verarbeitet. Der höhere Teil wird mit der traditionelle Webtechnik gefertigt, der niedrigere Teil mit der Kelim-Webtechnik, die typisch für Teppiche aus Anatolien ist.

FR Cassina fait appel à la société Golran 1898 pour la création des tapis Ténéré, réalisés à la main par des artisans qui met-tent en œuvre des techniques de tissage du jute, issues d'un en-seignement transmis de génération en génération, afin de valo-riser le design contemporain de Cassina. Le tapis est disponible en deux modèles aux méthodes de fabrication différentes. Ils se déclinent tous deux en trois couleurs et deux tailles, pour un to-tal de douze combinaisons, plus une variante sur mesure qui s'adapte aux besoins de chaque intérieur. Ténéré célèbre l'essence matérielle de la nature dans ses moindres détails : des couleurs aux dessins, du tissu au processus de production. Le modèle Policromo se démarque par l'utilisation de trois teintes naturelles, qui s'en-tremêlent en créant des motifs minimalistes à rayures et losan-ges. Les tapis de la variante Barcode, en revanche, sont caractérisés par la présence d'une seule couleur travaillée sur deux niveaux en utilisant deux techniques de fabrication différentes. La surface au relief le plus élevé est obtenue par un tissage traditionnel, la surface plus basse est issue d'un tissage façon kilim, typique des tapis d'Anatolie.

Technical Informations
Caratteristiche tecniche
Caractéristiques techniques
Technische Merkmale

Weight/m² Peso/mq Poids/m² Gewicht/m²	3 kg/m2
Quality Qualità Qualité Qualität	Hand-knotted Annodato a mano Noué à la main Handgeknüpfter
Materials Materiali Material Matériaux	90% wool, 10% cotton 90% lana, 10% cotone 90% laine, 10% coton 90% Wolle, 10% Baumwolle


Vinaccia


Corda


Bianco

Custom made available
Disponibile su misura
Sur mesure disponible
Kundenspezifisch zur Verfügung gestellt


Vinaccia


Corda


Bianco











D08 0A/0B 10/20/30

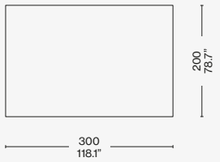

D08 0A/0B 11/21/31

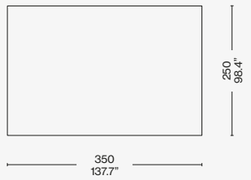

Scan the QR code to access all product information on the Cassina website.

TOTAL LOOK SUGGESTIONS



SORIANA
luxor (L) bianco chrome structure

SORIANA ARMCHAIR
luxor (L) bianco chrome structure

MEX
smoked glass top + black lacquered base

HAYAMA
amaranto

WAX STONE
stainless steel structure, murano glass

TÈNÈRÈ
policromo vinaccia

SOFT CORNER
lincoln (L) zafferano

TABOURET
black oak structure





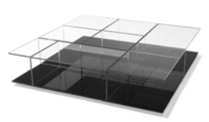











Cassina



VÉRITÉ

Designed by **Charlotte Perriand,** 1941 Produced **Cassina with cc-tapis,** 2022

COVER AND TOP
VÉRITÉ rug.

VÉRITÉ

CP

Cassina iMaestri Collection

Designed by **Charlotte Perriand,** 1941 Produced **Cassina with cc-tapis,** 2022

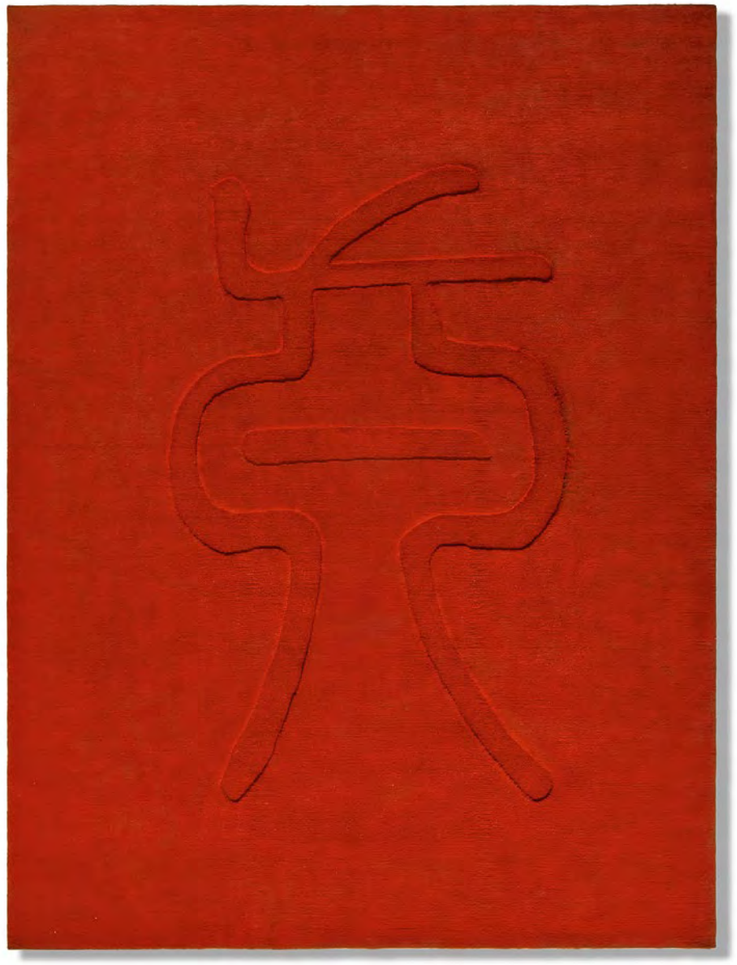

Complements & Accessories

Charlotte Perriand made her first trip to Japan in 1940. While there, she developed many of the furniture models she produced in France, adapting them to the limited availability of materials (due to the war economy) and completing them by applying the extraordinary Japanese artisan skills she had learned. The next year a show entitled “A Contribution to the Interior Furnishings of a House in the Year 2601. Selection, Tradition, Creation” made its debut in Tokyo and then moved to Osaka. Specifically for this show, Charlotte Perriand commissioned two wool rugs, Vérité and Graffiti, produced with local weaving techniques capable of appealing to Western tastes. The Vérité rug depicts the Japanese ideogram for ‘Truth’ or, the Mandarin character that in Chinese means ‘Free’ impressed into the brilliant red thickness of the pile: a bold declaration in a historic period when Japan was still engaged in the conflict with China that began in 1931. Drawing upon the cultural heritage of the Far East, the symbol is traced using the elegant calligraphy employed by Buddhist monk Kaiso during the Tang dynasty. Each phase of production is meticulously carried out by hand: 125,000 knots per square meter, individually knotted and requiring a total of 12-16 weeks of labour. The rugs are strictly free of synthetic materials, industrial workmanship, acids and chemical products. All production phases are entrusted to the cc-tapis atelier, in the Nepalese Boudha region just outside Kathmandu, which uses premium natural materials and artisan skills handed down from one generation to the next.

IT Nel 1940 Charlotte Perriand intraprese il suo primo viaggio in Giappone. Qui decise di sviluppare numerosi dei suoi modelli creati in Francia, adattandoli alla limitata reperibilità dei materiali, dovuta all’economia di guerra, e integrandoli con le straordinarie abilità artigianali giapponesi. L’anno successivo debuttò a Tokyo la mostra “A Contribution to the Interior Furnishings of a House in the Year 2601. Selection, Tradition, Creation”, trasferita poi a Osaka. Proprio per tale mostra, Charlotte Perriand commissionò due tappeti di lana, Vérité e Graffiti, prodotti con tecniche di tessitura locali capaci di intrigare il gusto occidentale. Il tappeto Vérité raffigura l’ideogramma giapponese utilizzato per ‘Verità’, o il carattere mandarino che in cinese significa ‘Libero’, impresso nello spessore rosso brillante del pile: una forte dichiarazione in un periodo storico che vedeva il Giappone ancora impegnato nel conflitto con la Cina iniziato nel 1931. Attingendo all’eredità culturale dell’Estremo Oriente, il simbolo venne tracciato seguendo l’elegante calligrafia utilizzata dal monaco buddista Kaiso durante la dinastia Tang. Ogni fase della produzione del tappeto è eseguita meticolosamente a mano: 125.000 nodi per metro quadrato annodati singolarmente per un totale di 12-16 settimane di lavorazione, rigorosamente esente da materiali sintetici, macchinari industriali, acidi e prodotti chimici. Tutte le fasi della produzione sono affidate all’atelier di cc-tapis, nella regione nepalese Boudha alle porte di Kathmandu, utilizzando materiali naturali pregiati e competenze artigianali tramandate di generazione in generazione.

DE 1940 unternahm Charlotte Perriand ihre erste Reise nach Japan. Hier beschloss sie, viele der Modelle, die sie in Frankreich entworfen hatte, weiterzuentwickeln, sie an die aufgrund der Kriegswirtschaft begrenzte Verfügbarkeit von Materialien anzupassen und sie mit außergewöhnlicher japanischer Handwerkskunst zu verbinden. Im folgenden Jahr begann in Tokyo erstmalig die Ausstellung „Ein Beitrag zur Inneneinrichtung eines Hauses im Jahr 2601. Auswahl, Tradition, Schöpfung“, die anschließend nach Osaka verlegt wurde. Für diese Ausstellung gab Charlotte Perriand zwei Wollteppiche in Auftrag, Vérité und Graffiti, die mit lokalen Webtechniken hergestellt wurden, die den westlichen Geschmack ansprachen. Auf dem Vérité-Teppich ist das japanische Ideogramm für „Wahrheit“ oder das chinesische Mandarin-Zeichen für „Freiheit“ in den leuchtend roten Flor eingeprägt: ein starkes Statement zu einer Zeit, als Japan noch in den 1931 begonnenen Konflikt mit China verwickelt war. In Anlehnung an das kulturelle Erbe des Fernen Ostens wurde das Symbol in Anlehnung an die elegante Kalligrafie des buddhistischen Mönchs Kaiso während der Tang-Dynastie gezeichnet. Jede Phase der Teppichherstellung wird in sorgfältiger Handarbeit durchgeführt: 125.000 Knoten pro Quadratmeter, einzeln geknüpft, insgesamt 12 bis 16 Wochen lang verarbeitet, streng frei von Synthetik, Industriemaschinen, Säuren und Chemikalien. Alle Produktionsschritte werden dem cc-tapis-Atelier in der nepalesischen Region Boudha am Rande von Kathmandu anvertraut. Dabei werden edle Naturmaterialien verwendet und die handwerklichen Fähigkeiten von Generation zu Generation weitergegeben.

FR En 1940, Charlotte Perriand entreprend son premier voyage au Japon. Elle décide d'y développer plusieurs modèles qu'elle a créés en France, en les adaptant à la disponibilité limitée des matériaux, due à l'économie de guerre, et en y intégrant les extraordinaires compétences artisanales japonaises. L'année suivante, l'exposition « Contribution à l'équipement intérieur de l'habitation, Japon 2601. Sélection, tradition, création. » s'ouvre à Tokyo puis à Osaka. C'est précisément pour cette exposition que Charlotte Perriand commande deux tapis en laine, Vérité et Graffiti, fabriqués selon des techniques de tissage locales et en mesure de répondre au gout occidental. Le tapis Vérité représente l’idéogramme japonais utilisé pour « Vérité », ou le caractère mandarin qui en chinois signifie « Libre », ciselé dans l'épaisseur rouge vif du velours : une déclaration audacieuse à une époque où le Japon est encore impliqué dans la guerre qu'il a commencée en Chine en 1931. Puisant dans l'héritage culturel d'Extrême-Orient, le symbole recourt à la belle calligraphie utilisée par le moine bouddhiste Kaiso pendant la dynastie Tang. Chaque étape de la fabrication du tapis est exécutée méticuleusement à la main : 125 000 nœuds par mètre carré noués individuellement pour un total de 12 à 16 semaines de travail, sans aucunement utiliser de matériaux synthétiques, d'acides, de produits chimiques ni de machines industrielles. Toutes les étapes de la fabrication sont confiées à l'atelier de cc-tapis, dans la région népalaise de Boudha aux portes de Katmandou, et fait appel aux meilleurs matériaux naturels et à un savoir-faire artisanal transmis de génération en génération.

Technical Informations Caratteristiche tecniche Caractéristiques techniques Technische Merkmale	**Weight/m²** Peso/mq Poids/m² Gewicht/m²	3,6 kg/m²
	Quality Qualità Qualitè Qualität	Hand-knotted Annodato a mano Noué à la main Handgeknüpfter
	Materials Materiali Material Matériaux	100% Himalayan wool (cotton weave) - 125,000 knots per m² Lana Himalayana 100% (tessuto di cotone) - 125.000 nodi al m² Laine de l'Himalaya (tissage de coton) - 125 000 noeuds au m² Himalaya-Wolle (Gewebe) - 125.000 Knoten pro m²



D04 V1

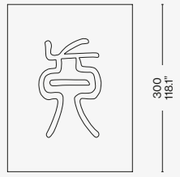

D04 V2

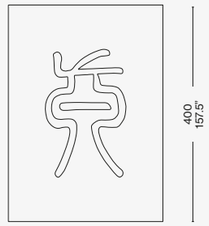

Scan the QR code to access all product information
on the Cassina website.

Mirrors



EN Frames

· In solid ashwood, proposed in three sizes (50x70, 40x170, 100x100 cm), finishes as per pricelist.
Safety glass
· Extralight, silvered and serigraphed with graphic effects as per pricelist.
Hanger
· Metal frame.

IT Cornice

· In legno massello di frassino, proposta in tre dimensioni
(50x70, 40x170, 100x100 cm) e nelle finiture indicate a listino.
Vetro di sicurezza
· Extrachiaro, argentato e serigrafato nelle grafiche proposte a listino.
Fissaggio
· A muro tramite piastrina metallica.

DE Rahmen

· Aus Massivesche, in drei Größen (50x70, 40x170, 100x100 cm) und mit Finishlösungen laut Preisliste.
Sicherheitsglas
· Extrahelles, versilbert und Siebdruck mit den Grafiken laut Preisliste.
Wandbefestigung
· Mit Metallplatte.

FR Cadre

· En frêne massif, proposé en trois dimensions (50x70, 40x170, 100x100 cm) et dans les finitions indiquées sur la liste des prix.
Vitre de sécurité
· Extra-claire, argentée et sérigraphiée, dans les motifs proposés sur la liste des prix.
Fixation
· Au mur avec une plaquette métallique.



083 01/11

Who's Afraid of Red?

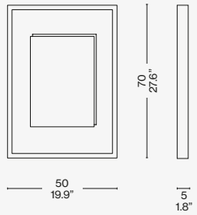

083 02/12

Memories of a Lost Oval

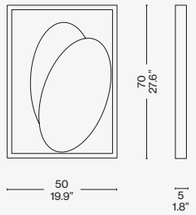

083 03/13

2 Crossing Paths

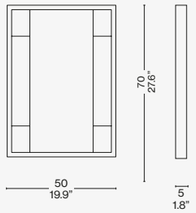

083 04/14

60 Crossing Paths

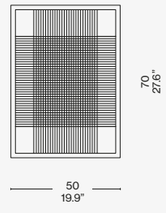

083 05/15

Shredded A3

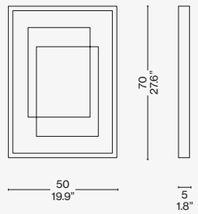

083 06

Daydream

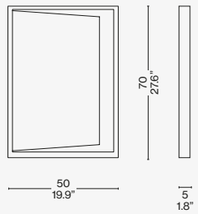

083 21/41

200 Lines of Realism

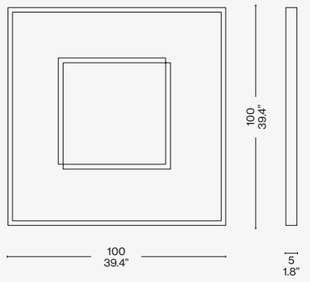

083 22/42

Eternal Sun

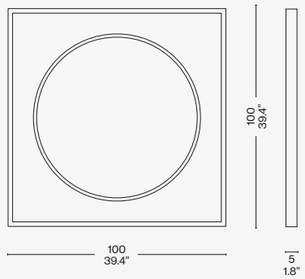

083 23/43

Reflections about Spatialism

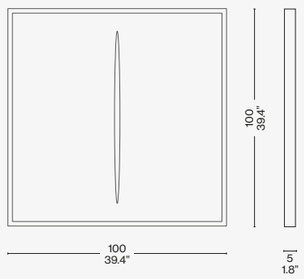

083 31/51

Cesare & Adele

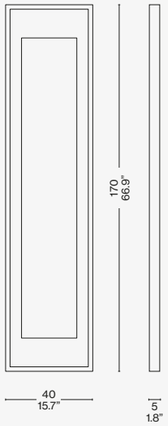

083 33/53

Blue Deadline

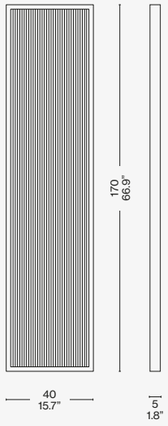

083 27/47

Quarto

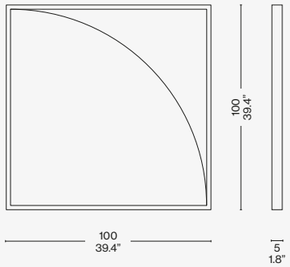

083 26/46

Mezzo

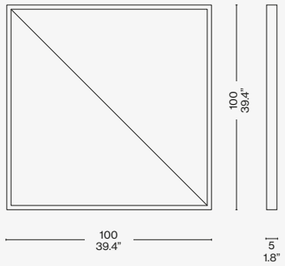

Scan the QR code to access all product information on the Cassina website.

TOTAL LOOK SUGGESTIONS



3 FAUTEUIL GRAND CONFORT, GRAND MODÈLE
leather nabuk carbone, antracite base

3 FAUTEUIL GRAND CONFORT
leather nabuk carbone, antracite base

ORDINAL
carrara marble structure

HAYAMA
pinot noir

EITIE FLOOR
aluminium structure + red and gold

SAHARA MIDGRID
carta da zucchero

9
am. walnut top and base

SOFT CORNER
lincoln (L) zafferano

DEADLINE
black ash frame





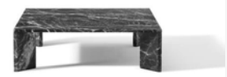















LADY SOFA
tartan cover, basalt base iconic edition

9
black marquinia and carrara marble base, coffee glass top

DEADLINE
black ash frame









CORNARO
olimpo (O) panna, black stained ashwood structure

CUSHIONS
olimpo (O) panna, eremo (E) notte

BACK-WING ARMCHAIR
pelle scozia cenere, walnut structure

TOREI
carrara marble + am. walnut top, black base

GHOST WALL
polvere lacquered panels, black drawers

FICUPALA
transparent pink glass + matt black base

SAHARA GRID
grigio ghiaccio

DEADLINE
black ash frame


















Cassina
GIBBOUS
Designed by **Michael Anastassiades,** 2024
Produced **Cassina,** 2024



COVER AND LEFT
GIBBOUS mirror.

GIBBOUS

Designed by **Michael Anastassiades,** 2024 Produced **Cassina,** 2024



A minimalist poetic mirror, as in the style of Michael Anastassiades. A creation that combines fine craftsmanship and technology to bring an ingenious presence into the domestic landscape. Gibbous is made by heating a heavy sheet of glass in a kiln for hours; the heat distorts a part of it under its own weight, creating a fold. The diminished thicknesses of the mirror, the result of excellent master craftsmanship, accentuate the personality of the mirror. The collection comprises two mirrors of different dimensions, to mount on a wall at the desired height in different ways – straddling the corner between two walls or hung above a piece of furniture. Gibbous is also available in an LED backlit version, for a dramatic optical effect that emphasises the aesthetic beauty of the glass.

IT Uno specchio minimale e poetico, come nello stile di Michael Anastassiades. Una creazione che unisce alta manifattura e tecnica per portare nello spazio domestico una presenza immaginifica. Gibbous è realizzato scaldando in forno per ore una lastra di vetro pesante: il calore ne deforma una parte sotto il suo stesso peso generando una piega. Gli spessori contenuti dello specchio, frutto di un lavoro d'eccellenza delle maestranze, esaltano la personalità dello specchio. La collezione è formata da due modelli di dimensioni diverse, da installare a muro all'altezza desiderata in modalità differenti: a cavallo dello spigolo tra due pareti, oppure appeso in corrispondenza di un arredo sottostante. Gibbous viene proposto anche in una versione dotata di retroilluminazione a LED, dando vita a un suggestivo effetto ottico che enfatizza la bellezza estetica del vetro.

DE Eine minimalistischer und poetischer Spiegel ganz im Stil von Michael Anastassiades. Eine Kreation, die Handwerkskunst mit Technologie verbindet, um eine wunderschöne Präsenz in den Wohnraum einzubringen. Für die Herstellung von Gibbous wird eine schwere Glasplatte stundenlang im Ofen erhitzt. Durch die Hitze verformt sich die Platte unter ihrem eigenen Gewicht, sodass eine Biegung entsteht. Die geringe Dicke der für den Spiegel verarbeiteten Materialien ist das Ergebnis einer hohen handwerklichen Kunstfertigkeit und unterstreichen die Persönlichkeit des Spiegels. Die Kollektion umfasst zwei Modelle in unterschiedlichen Größen, die in der gewünschten Höhe an der Wand aufgehängt werden, und zwar entweder in der Ecke oder über einem Möbelstück. Gibbous ist auch in einer Version mit LED-Hintergrundbeleuchtung erhältlich, die einen bezaubernden optischen Effekt kreiert, der die ästhetische Schönheit des Glases unterstreicht.

FR Un miroir minimaliste et poétique, dans le style de Michael Anastassiades. Une création qui allie haute qualité artisanale et technique pour apporter une présence suggestive dans l'espace domestique. Gibbous est fabriqué à partir d'une lourde feuille de verre chauffée au four pendant des heures : la chaleur en déforme une partie sous l'effet de son propre poids, créant ainsi un pli. Les épaisseurs modérées du miroir, résultat d'un travail artisanal de haute facture, accentuent la personnalité du miroir. La collection se compose de deux modèles de tailles différentes, pouvant être installés au mur à la hauteur souhaitée et de diverses manières : à cheval sur l'arête entre deux murs, ou accroché au-dessus d'un meuble. Gibbous est également proposé dans une version rétroéclairée par des LED, créant un effet d'optique saisissant qui rehausse la beauté esthétique du verre.

Complements & Accessories

EN Materials

· Mirror on bent extra-clear glass;
· Bent sheet metal with supports;
· Protective laminated fabric;
· Support ring for LED light;
· LED light.

IT Materiali

· Specchio su vetro piegato extra-chiaro;
· Lamiera piegata con supporti;
· Vellutino protettivo per appoggio;
· Corona di supporto per LED;
· Lampada LED.

DE Material

· Spiegel auf gebogenem extraweißem Glas
· Gebogenes Blech mit Stützen
· Schützendes Vlies an den Auflagestellen
· Halterungskranz für die LEDs
· LED-Lampe

FR Matériaux

· Miroir sur verre plié extra-clair ;
· Tôle pliée avec supports ;
· Tissu de protection au dos ;
· Couronne support pour LED ;
· Lampe à LED.





497 01

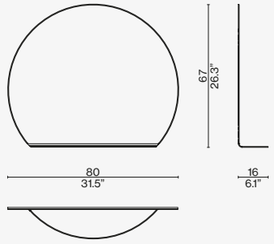

497 02

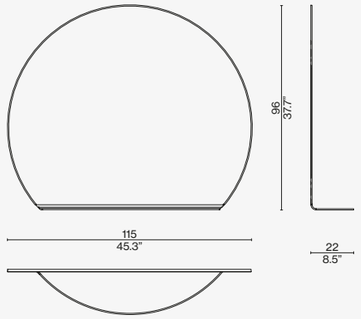

497 11

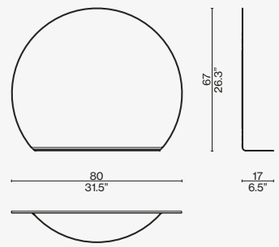

497 12

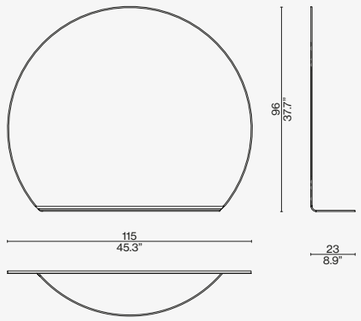

Scan the QR code to access all product information
on the Cassina website.



MILOE
lipari (L) cenere

CAPITOL COMPLEX ARMCHAIR
ortigia (L) vino, black oak structure

RIO
black oak structure, paglia di vienna top

HAYAMA
rosso amaranto

EITIE FLOOR
aluminium structure + black and silver

ATACAMA 3
antracite

9
tulip antracite, grigio carnico

SOFT CORNER
lincoln (L) cenere

GIBBOUS
bent extra-clear glass













CORNARO
lookbold (L) bianco lana, crema glossy lacquered structure

CUSHIONS
lookbold (L) bianco lana, corda melange

TAMBUROUND
lincoln (L)
geraneo

ORDINAL
carrara marble structure

HAYAMA
polvere

WAX STONE
stainless steel structure, murano glass

SAHARA MIDGRID
grigio ghiaccio

9
grigio carnico and rosso levanto top and base

GIBBOUS
bent extra-clear glass











TOTAL LOOK SUGGESTIONS



8
eremo (E) antracite, aluminiumbase

CUSHIONS
eremo (E) antracite, beige

2 FAUTEUIL GRAND CONFORT
nabuk avorio, chrome structure

MEX
back-lacquered caffè base, clear glass top

SAHARA GRID
argilla

FICUPALA
marquinia marble base, pink glass

NUVOLA ROSSA
am. walnut structure

CICOGNINO
am. walnut

GIBBOUS
bent extra-clear glass

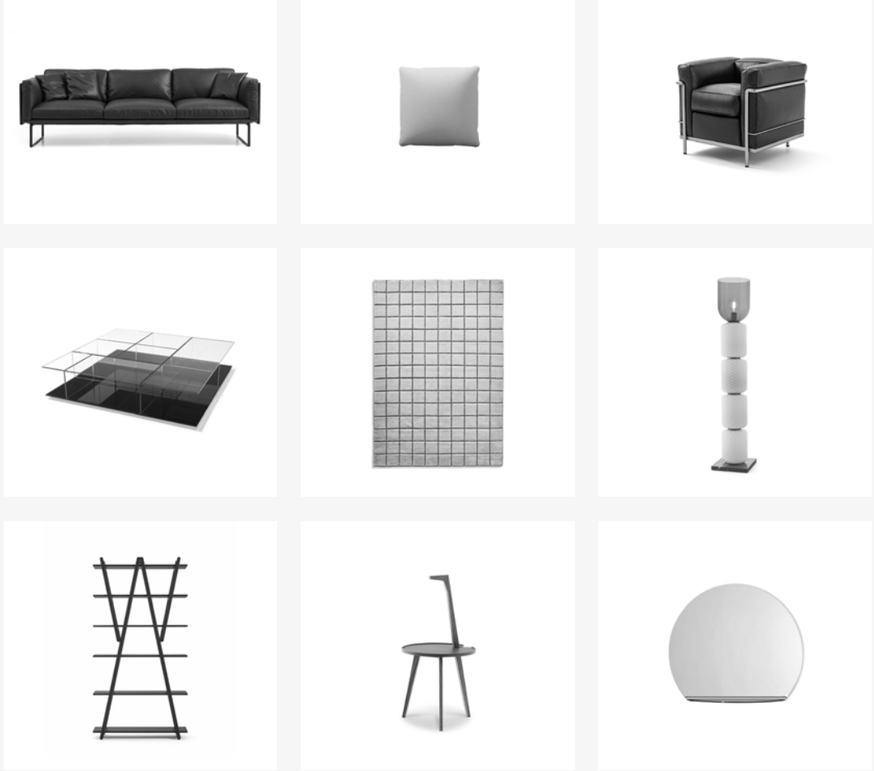


Cassina
HOOPTICAL
Designed by Bethan Laura Wood, 2025

TOP
HOOPTICAL mirror.

COVER
HOOPTICAL mirror. CORNARO armchair, strucutre Pinot Noir LP 435, Olimpo carta da zucchero 13O269.

HOOPTICAL

Designed by **Bethan Laura Wood,** 2025



Bethan Laura Wood, a designer known for her ongoing experimentation with shapes and colours, designs a collection of mirrors using glass of different transparencies and artisan craftsmanship. The three Hooptical models, available in rectangular or square shape (the latter offered in two different sizes), feature a surface decorated with elements, positioned in the two opposite corners of the mirror (or at the bottom right in the smaller square version), that combine four semicircles made of three types of glass: natural, cased and metallised. The reflected semicircular shape is transformed into a perfect circle that seems to float. Each decoration is the result of intricate handcrafting, that begins with modelling the glass inside a mould to give it the desired shape. These rods are woven at extremely high temperatures through a twisting process and then positioned on a 'centina' rib-like wooden support and finally the annealing oven. The rings in cased glass are embellished with coloured glass chips that outline a subtle hue on the transparent glass; the metallised ones are treated with a coating process called sputtering. By day, these decorative elements capture attention thanks to their striking aesthetic; by night, with a wave of the hand that activates the dimmable sensors, they are backlit and radiate a diffused glow. The designer selected three colour combinations for the decorations, available in various pairings to enhance the material aesthetic of the glass. Hooptical is part of the Cassina Details Collection.

IT Bethan Laura Wood, designer che si distingue per la continua sperimentazione con le forme e il colore, disegna una collezione di specchi usando il vetro con diverse trasparenze e lavorazioni artigianali. I tre modelli Hooptical, disponibili in forma rettangolare o quadrata (quest'ultima proposta in due diverse dimensioni), presentano una superficie decorata con elementi posizionati ai due angoli opposti dello specchio (o in basso a destra nella versione quadrata più piccola), che combinano quattro semicerchi realizzati in tre tipologie di vetro: naturale, incamiciato e metallizzato. La forma semicircolare, riflessa, si trasforma in un cerchio perfetto che sembra fluttuare. Ogni decorazione è il risultato di una complessa lavorazione handmade, che ha inizio con la modellazione del vetro all'interno di uno stampo per conferirgli la forma desiderata. Gli steli vengono in seguito lavorati a temperatura molto elevata, intrecciati attraverso un processo di torsione, successivamente posizionati su una centina e quindi ultimati in forno. Gli anelli in vetro incamiciato vengono arricchiti con graniglie colorate che delineano una sottile sfumatura sul vetro trasparente; quelli metallizzati, sono trattati con un processo di rivestimento definito sputtering. Di giorno, questi elementi decorativi catturano l'attenzione grazie alla loro estetica originale ed evocativa; di notte, con un gesto della mano che attiva i sensori dimmerabili, vengono retroilluminati diffondendo un bagliore soffuso. La designer ha selezionato tre combinazioni cromatiche per le decorazioni, che sono proposte in vari abbinamenti per esaltare l'estetica materica del vetro. Hooptical è parte della collezione Cassina Details.

DE Die Designerin Bethan Laura Wood, die sich für das konstante Experimentieren mit Formen und Farben auszeichnet, entwirft eine Spiegelkollektion unter Verwendung von Glas mit unterschiedlichen Transparenzen und handwerklichen Verarbeitungen. Die drei Modelle Hooptical, die mit rechteckiger oder quadratischer Form (letzte in zwei verschiedenen Größen) erhältlich sind, sind durch ihre Spiegelfläche charakterisiert, die mit Elementen dekoriert ist, die sich an den beiden gegenüberliegenden Ecken des Spielgels befinden (oder unten rechts bei dem kleineren quadratischen Spiegel) und sich aus vier Halbkreisen aus drei verschiedenen Glasarten zusammensetzen: unbehandeltes Glas, Glas vom Typ "Vetro incamiciato" und metallisiertes Glas. Durch Reflexion verwandelt sich die halbrunde Form in einen perfekten Kreis, der zu schweben scheint. Jedes dekorative Element ist das Ergebnis einer komplexen, in Handarbeit ausgeführten Bearbeitung, die mit dem Modellieren der Glasschmelze in einer Form beginnt, um ihr die gewünschte Form zu verleihen, Die Glasstangen werden dann bei sehr hohen Temperaturen bearbeitet und durch Verdrehen miteinander verflochten, anschließend auf einer Bogenform positioniert und im Ofen fertigbearbeitet. Die Glasringe aus Vetro incamiciato werden mit Farbsplittern angereichert, die eine feine Farbabstufung im transparenten Glas erzeugen. Die Ringe aus metallisiertem Glas werden mit einem Beschichtungsprozess behandelt, der als Sputtern bezeichnet wird. Tagsüber ziehen diese dekorativen Elemente mit ihrer originalen und eindrucksvollen Ästhetik die Aufmerksamkeit auf sich, nachts verbreiten sie nach Einschalten der dimmbaren Hintergrundbeleuchtung einen diffusen Lichtschein. Die Designerin hat drei Farbkombinationen für die dekorativen Elemente ausgewählt, die in verschiedenen Kombinationen angeboten werden, um die materische Ästhetik des Glases zu unterstreichen. Hooptical ist Teil der Kollektion Cassina Details.

FR Bethan Laura Wood, designer qui se distingue par son expérimentation continue des formes et de la couleur, a conçu une collection de miroirs en utilisant du verre de diverses transparences et de différentes fabrications artisanales. Les trois modèles Hooptical, disponibles en forme rectangulaire ou carrée (cette dernière en deux tailles différentes), présentent une surface décorée d'éléments positionnés aux deux angles opposés du miroir (ou en bas à droite dans la version carrée plus petite), qui combinent quatre demi-cercles réalisés dans trois types de verre : naturel, multicouche et métallisé. La forme semi-circulaire, réfléchie, se transforme en un cercle parfait qui semble flotter. Chaque décoration est le résultat d'une fabrication artisanale complexe, qui commence par le modelage du verre à l'intérieur d'un moule pour lui donner la forme souhaitée. Les tiges sont ensuite travaillées à très haute température, torsadées par le biais d'un procédé de torsion, puis placées sur un gabarit et enfin traitées au four. Les anneaux en verre multicouche sont enrichis de grenailles colorées qui créent un subtil dégradé sur le verre transparent ; les anneaux métallisés sont traités selon un procédé de revêtement appelé sputtering (pulvérisation cathodique). De jour, ces éléments décoratifs attirent l'attention par leur esthétique originale et évocatrice ; de nuit, d'un geste de la main qui actionne les capteurs dimmables, ils sont rétroéclairés et diffusent une lueur tamisée. La designer a sélectionné trois combinaisons de couleurs pour les décorations, proposées dans de nombreuses configurations pour mettre en valeur l'esthétique matérielle du verre. Hooptical fait partie de la collection Cassina Details.

EN Materials

· Extra-clear mirror 4 mm; decorative elements in hot-worked glass, fibreboard backing panel lacquered black; with a steel support sheet, epoxy powder-coated black.

IT Materiali

· Specchio extra-chiaro 4 mm;, elementi decorativi in vetro lavorato a caldo, pannello retrostante in fibra di legno laccato nero con lamiera di supporto in acciaio verniciato a polvere nero.

DE Materialien

· Spiegel aus extraweißem 4 mm Glas; dekorative Elemente aus heiß bearbeitetem Glas, Spiegelrückseite aus Holzfaserplatte mit Lackierung in Schwarz mit Blechverstärkung aus Stahl mit Pulverbeschichtung in Schwarz.

FR Matériaux

· Miroir extra-clair de 4 mm ; éléments décoratifs en verre travaillé à chaud, panneau arrière en fibre de bois laqué noir avec plaque de support en acier thermolaqué noir.



798

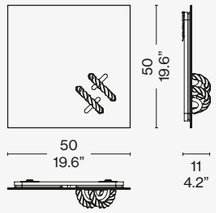

798

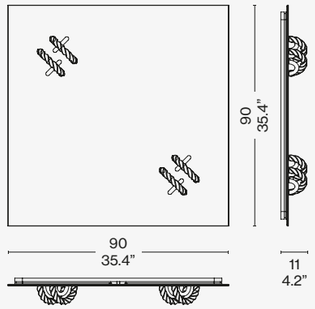

798

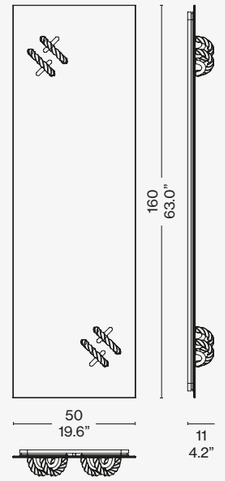

Scan the QR code to access all product information on the Cassina website.

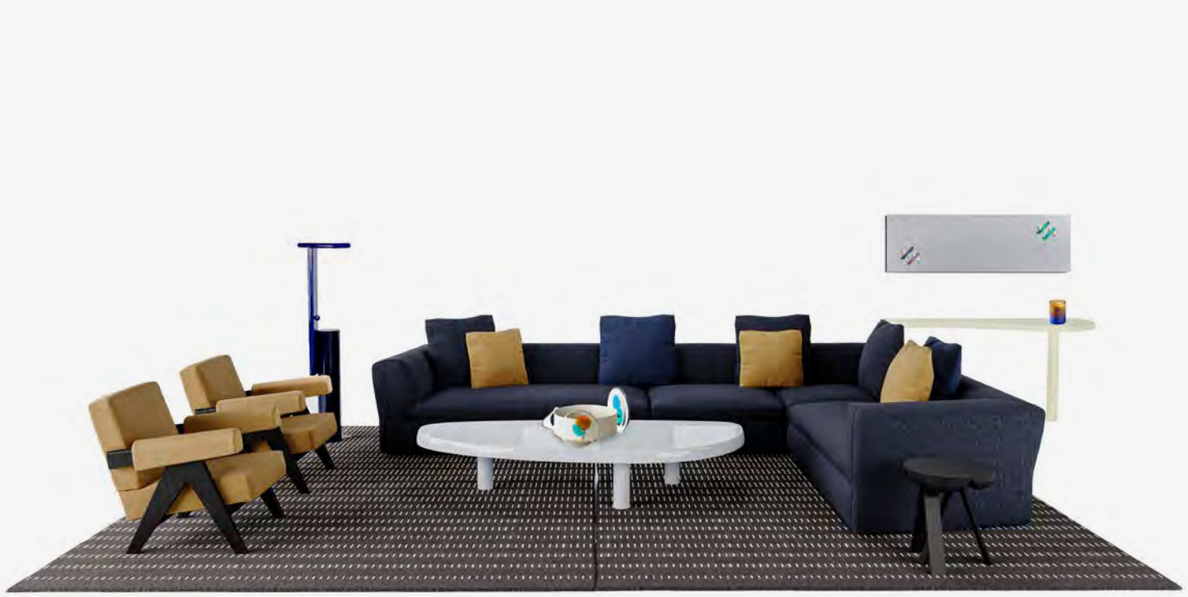

DRESS-UP!
luxor (L) blu notte

CUSHIONS
luxor (L): blu notte, blu cina osaka (O): cannella

CAPITOL COMPLEX ARMCHAIR
osaka (O) cannella, oak stained black

TABLE BASSE EN FORME LIBRE
polvere

CONSOLE DORON
crema

POLYSHAPE
blue

JANUBI
antracite base and bianco relief

SIDE TABLE NO. 2
black fenix veneer




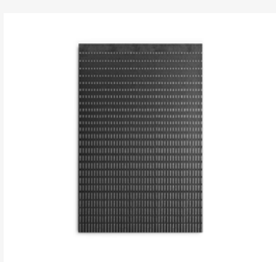




BEAM SOFA SYSTEM
tensing (F) perla, black base

CUSHIONS
tensing (F): perla, bianco, nero

BACK-WING ARMCHAIR
black ash structure, leather extra Y nero

ACCORDO
marron glacé top, black base

GHOST BOX
black

AWKWARD LIGHT
aluminium and steel with black powder coating

RIGADINO
sea water green and carrott red

HOOPTICAL
mirror



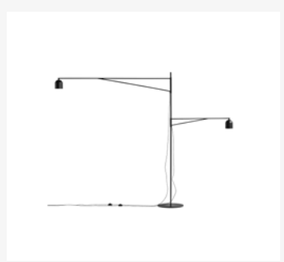



Cassina



LES GRANDS TRANS-PARENTS

Designed by **Man Ray,** 1938/1971 Produced **Cassina,** 2013



COVER
LES GRANDS TRANSPARENTS mirror.

TOP
LES GRANDS TRANSPARENTS mirror. CORNARO Sofa, strucutre Pinot Noir LP 435 – Olimpo carta da zucchero 13O269. MEX low table, black painted base – crystal. SAHARA GRID rug grigio ghiaccio. WAX, STONE, LIGHT floorlamp.

LES GRANDS TRANS-PARENTS

Designed by **Man Ray,** 1938/1971 Produced **Cassina,** 2013



A mirror that reveals its special, unexpected, touch wherever it is used, the enigmatic wordplay screen-printed on the glass merging with whatever is being reflected. Created by Man Ray, the American painter, photographer and film-maker. One of the more radical and multi-talented exponents of both Dada and Surrealism, he was particularly renowned for his love of experimentation, which included his achieving some extremely innovative results using air-brushes, photographic film, anda common objects. This oval mirror, is backed with stiff polyurethane, and derives from a larger piece created by the artist, adapting a Surrealist artwork into an object for everyday use.

IT Uno specchio che rivela il suo tocco speciale e inatteso in ogni ambiente, confondendo il suo riflesso attraverso l'originale gioco di parole serigrafato sul vetro. L'oggetto è stato creato da Man Ray, pittore, fotografo e filmaker americano tra gli esponenti più radicali e poliedrici del dadaismo e del surrealismo. Particolarmente noto per la sua propensione alla sperimentazione, che raggiunse risultati estremamente innovativi con l'aerografo, la pellicola fotografica e la manipolazione di oggetti di uso comune. Lo specchio ellittico, supportato da una base in poliuretano rigido, deriva da una famosa opera dell'artista, che in questo caso ricreò la scritta su una superficie più grande, adattando in modo straordinario un oggetto surrealista alla funzionalità quotidiana.

DE Ein Spiegel, der seinen besonderen und unerwarteten Touch in jedem Ambiente preisgibt. Sein Reflex vermischt sich über das originelle Wortspiel, das mit Siebdruck auf dem Glas angebracht ist. Das Objekt wurde von Man Ray gestaltet, einem amerikanischen Maler, Fotografen und Filmemacher, der zu den radikalsten und vielseitigsten Exponenten des Dadaismus und des Surrealismus zählt. Er ist besonders bekannt für seinen Hang zum Experimentieren, dank dem er besonders innovative Ergebnisse mit Airbrush, Filmstreifen und der Manipulation alltäglicher Objekte erzielte. Der elliptische Spiegel, der von einer Basis aus starrem Polyurethan gehalten wird, leitet sich aus einem berühmten Werk des Künstlers ab, der in diesem Fall den Schriftzug auf einer größeren Oberfläche nachvollzog und ein surrealistisches Objekt auf außerordentliche Weise an eine alltägliche Funktion anpasste.

FR Un miroir qui révèle sa touche spéciale et inattendue dans chaque environnement, confondant le reflet à travers le jeu de mots original sérigraphié sur le verre. L'objet a été créé par Man Ray, le peintre, photographe et cinéaste américain qui fut l'un des représentants les plus radicaux et éclectiques des mouvements dadaïste et surréaliste. Man Ray est surtout célèbre pour sa propension à l'expérimentation, qui a débouché sur des créations aussi innovantes que l'aérographe, le film photographique et le détournement d'objets d'usage courant. Le miroir elliptique, supporté par une base en polyuréthane rigide, dérive d'une œuvre célèbre de l'artiste, qui a reproduit l'écriture sur une surface plus grande, en adaptant un objet surréaliste à un usage quotidien, de la plus surprenante des façons.

EN Elliptical mirror

· On float glass serigraphed as it was design by Man Ray.
Elliptical frame
· In rigid black poliuretane foam.
Protective bumpers
· In white rubber.

IT Specchio ellittic

· Su vetro float chiaro serigrafato su disegno di Man Ray.
Cornice ellittica
· In poliuretano espanso rigido di colore nero.
Paracolpi protettivo
· In gomma bianca.

DE Spiegel mit Ellipsenform

· Aus Floatglas mit Siebdruck; Design von Man Ray.
Elliptischer Rahmen
· Aus schwarzem Hartpolyurethanschaum.
Stoßfänger
· Aus weißem Gummi.

FR Miroir elliptique

· Sur vitre flotté clair, sérigraphié d'après un dessin de Man Ray.
Cadre elliptique
· En mousse de polyuréthane rigide noire.
Pare-chocs de protection
· En caoutchouc blanc.

W70

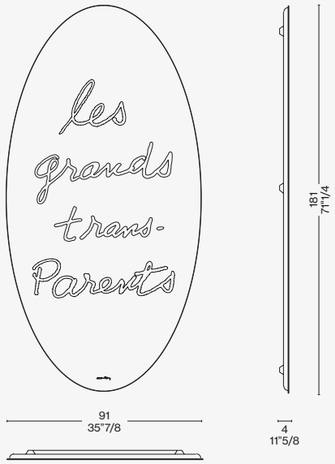



Scan the QR code to access all product information on the Cassina website.



SENGU BOLD
lookbold (L) girasole

CAPITOL COMPLEX ARMCHAIR
leather ZZ nero, black oak structure

SENGU COFFEE TABLE
trasparent glass, black structure

VELIERO
black ash

WAX STONE FLOOR
stainless steel structure, murano glass

MOKORO
beige base and white relief

9
grigio carnico marble base, glass top

MODULAR IMMAGINATION
polyurethan, recycled wood structure

LES GRANDS TRANS-PARENTS
glass



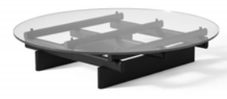


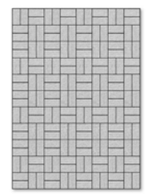






MONCLOUD
eremo (E) avorio, black structure

CUSHIONS
eremo (E) avorio, ortigia (L) blu notte

RIO
natural oak, carrara marble top

9
Calacatta marble top and base

MONCLOUD ARMCHAIR
fox (F) blu notte, black oak structure

SAHARA MIDGRID
grigio ghiaccio

EITIE FLOOR
aluminium structure + red and gold

NUAGE À PLOTS
natural oak

SOFT CORNER
nabuk moka

LES GRANDS TRANS-PARENTS
glass











TOTAL LOOK SUGGESTIONS





BIO-MBO
otterlo (O) petrolio, walnut structure

MONCLOUD ARMCHAIR
look (L) bianco, black base

TOREI
verde muschio

GHOST WALL
wallpaper nuvole

LA MAIN OUVERTE
standard

LES GRANDS TRANS-PARENTS
glass







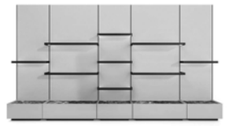





Cassina

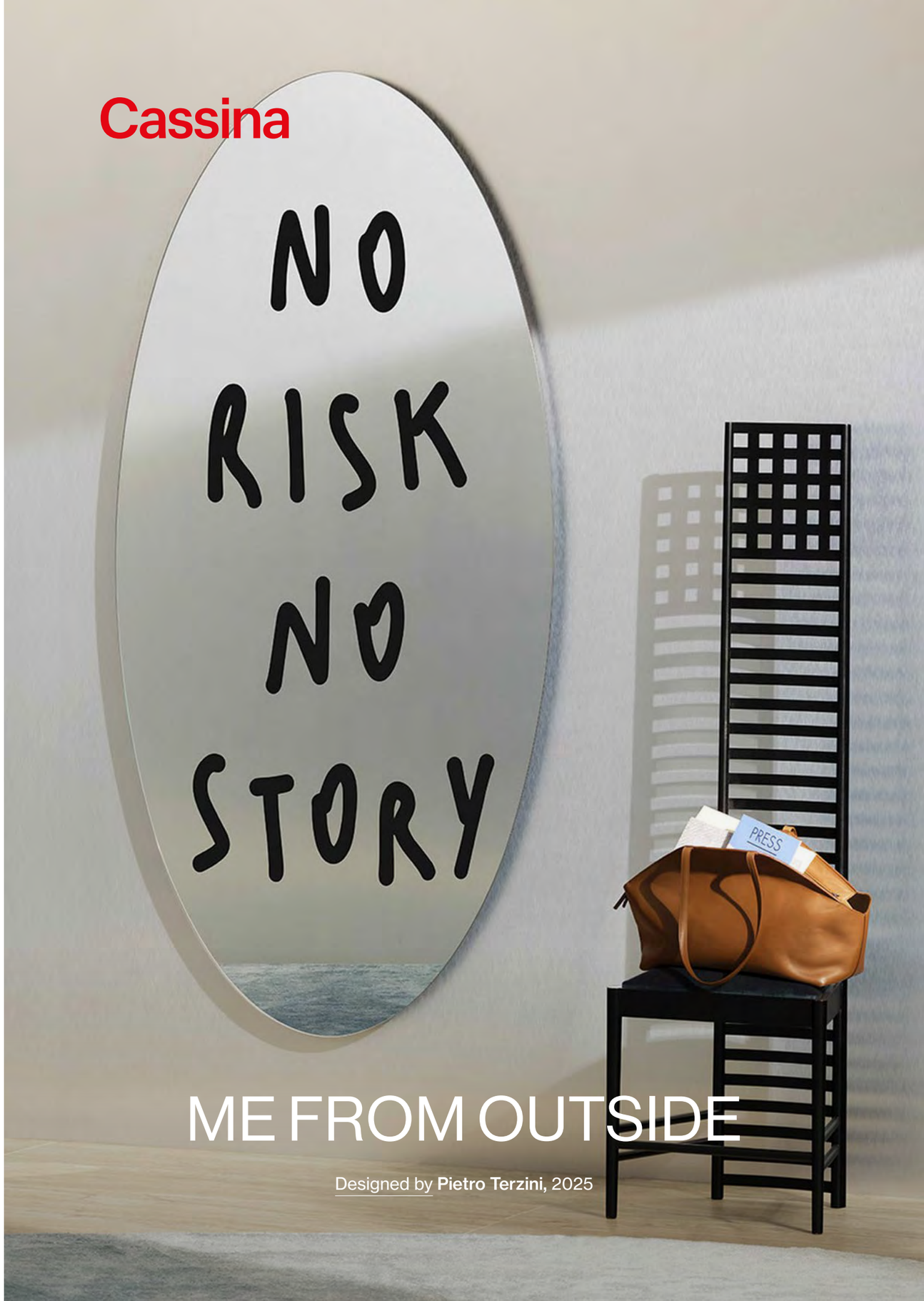

ME FROM OUTSIDE

Designed by **Pietro Terzini**, 2025

ME FROM OUTSIDE

Designed by **Pietro Terzini,** 2025



Symbol of reflection, introspection and vanity, the mirror is not only a practical device, but also an object that confronts the individual with a complex comparison between that which appears and that which we feel – between our reflection and how we are perceived by others. Italian artist Pietro Terzini, known for his audacious works that are an invitation to interact and reflect, presents his first design product in collaboration with Cassina. Featuring a contemporary design aesthetic, the large oval ME FROM OUTSIDE mirror contains a screen-printed message, in capital letters, that creates a candid relationship between the observer and the object itself.

IT Simbolo di riflessione, introspezione e vanità, lo specchio non è solo uno strumento pratico, ma un oggetto che mette l'uomo di fronte a un confronto complesso tra quello che appare e quello che sentiamo, tra come ci vediamo riflessi e come veniamo percepiti dagli altri. L'artista italiano Pietro Terzini, noto per le sue opere audaci che invitano a interagire e riflettere, presenta il suo primo prodotto di design in collaborazione con Cassina. Caratterizzato da un'estetica contemporanea, il grande specchio ovale ME FROM OUTSIDE è serigrafato con un messaggio in caratteri maiuscoli che crea un rapporto diretto tra l'osservatore e l'oggetto stesso.

DE Der Spiegel ist ein Symbol des Reflektierens, der Selbstbesinnung und der Eitelkeit und nicht nur ein praktischer Gegenstand, sondern ein Objekt, das den Menschen mit dem komplexen Thema von Schein und Sein konfrontiert, mit unserem Spiegelbild, das wir sehen, und damit, wie wir von den anderen wahrgenommen werden. Der italienische Künstler Pietro Terzini, der für seine gewagten Kunstwerke bekannt ist, die dazu auffordern, zu interagieren und nachzudenken, präsentiert in Zusammenarbeit mit Cassina sein erstes Designobjekt. Auf den großen ovalen Spiegel ME FROM OUTSIDE mit modernem Design ist eine Message in Großbuchstaben im Siebdruckverfahren aufgedruckt, die eine direkte Beziehung zwischen dem Betrachter und dem Objekt selbst schafft.

FR Symbole de réflexion, d'introspection et de vanité, le miroir n'est pas seulement un outil pratique mais un objet qui met l'homme face à une confrontation complexe, entre ce qui apparait et ce que nous ressentons, entre la façon dont nous nous voyons reflétés et la façon dont nous sommes perçus par les autres. L'artiste italien Pietro Terzini, connu pour ses œuvres audacieuses qui invitent à l'interaction et à la réflexion, présente son premier produit de design en collaboration avec Cassina. Caractérisé par une esthétique contemporaine, le grand miroir ovale ME FROM OUTSIDE est sérigraphié avec un message en majuscules qui crée une relation directe entre l'observateur et l'objet lui-même.

EN Finish

· Serigraphed glass

IT Finitura

· Vetro serigrafato

DE Oberfläche

· Glas mit Siebdruck

FR Finition

· Vitre sérigraphié



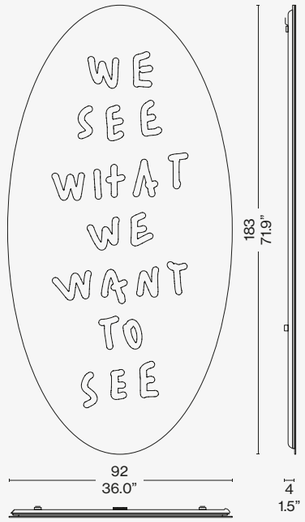

Scan the QR code to access all product information on the Cassina website.

Cassina



ME FROM OUTSIDE

Designed by **Pietro Terzini,** 2025

ME FROM OUTSIDE

Designed by **Pietro Terzini,** 2025

Symbol of reflection, introspection and vanity, the mirror is not only a practical device, but also an object that confronts the individual with a complex comparison between that which appears and that which we feel – between our reflection and how we are perceived by others. Italian artist Pietro Terzini, known for his audacious works that are an invitation to interact and reflect, presents his first design product in collaboration with Cassina. Featuring a contemporary design aesthetic, the large oval ME FROM OUTSIDE mirror contains a screen-printed message, in capital letters, that creates a candid relationship between the observer and the object itself.



IT Simbolo di riflessione, introspezione e vanità, lo specchio non è solo uno strumento pratico, ma un oggetto che mette l'uomo di fronte a un confronto complesso tra quello che appare e quello che sentiamo, tra come ci vediamo riflessi e come veniamo percepiti dagli altri. L'artista italiano Pietro Terzini, noto per le sue opere audaci che invitano a interagire e riflettere, presenta il suo primo prodotto di design in collaborazione con Cassina. Caratterizzato da un'estetica contemporanea, il grande specchio ovale ME FROM OUTSIDE è serigrafato con un messaggio in caratteri maiuscoli che crea un rapporto diretto tra l'osservatore e l'oggetto stesso.

DE Der Spiegel ist ein Symbol des Reflektierens, der Selbstbesinnung und der Eitelkeit und nicht nur ein praktischer Gegenstand, sondern ein Objekt, das den Menschen mit dem komplexen Thema von Schein und Sein konfrontiert, mit unserem Spiegelbild, das wir sehen, und damit, wie wir von den anderen wahrgenommen werden. Der italienische Künstler Pietro Terzini, der für seine gewagten Kunstwerke bekannt ist, die dazu auffordern, zu interagieren und nachzudenken, präsentiert in Zusammenarbeit mit Cassina sein erstes Designobjekt. Auf den großen ovalen Spiegel ME FROM OUTSIDE mit modernem Design ist eine Message in Großbuchstaben im Siebdruckverfahren aufgedruckt, die eine direkte Beziehung zwischen dem Betrachter und dem Objekt selbst schafft.

FR Symbole de réflexion, d'introspection et de vanité, le miroir n'est pas seulement un outil pratique mais un objet qui met l'homme face à une confrontation complexe, entre ce qui apparait et ce que nous ressentons, entre la façon dont nous nous voyons reflétés et la façon dont nous sommes perçus par les autres. L'artiste italien Pietro Terzini, connu pour ses œuvres audacieuses qui invitent à l'interaction et à la réflexion, présente son premier produit de design en collaboration avec Cassina. Caractérisé par une esthétique contemporaine, le grand miroir ovale ME FROM OUTSIDE est sérigraphié avec un message en majuscules qui crée une relation directe entre l'observateur et l'objet lui-même.

EN Finish

· Serigraphed glass

IT Finitura

· Vetro serigrafato

DE Oberfläche

· Glas mit Siebdruck

FR Finition

· Vitre sérigraphié

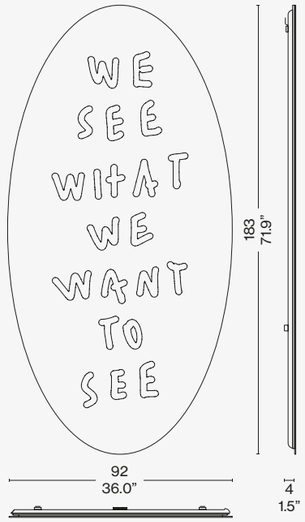

Scan the QR code to access all product information
on the Cassina website.

Cassina

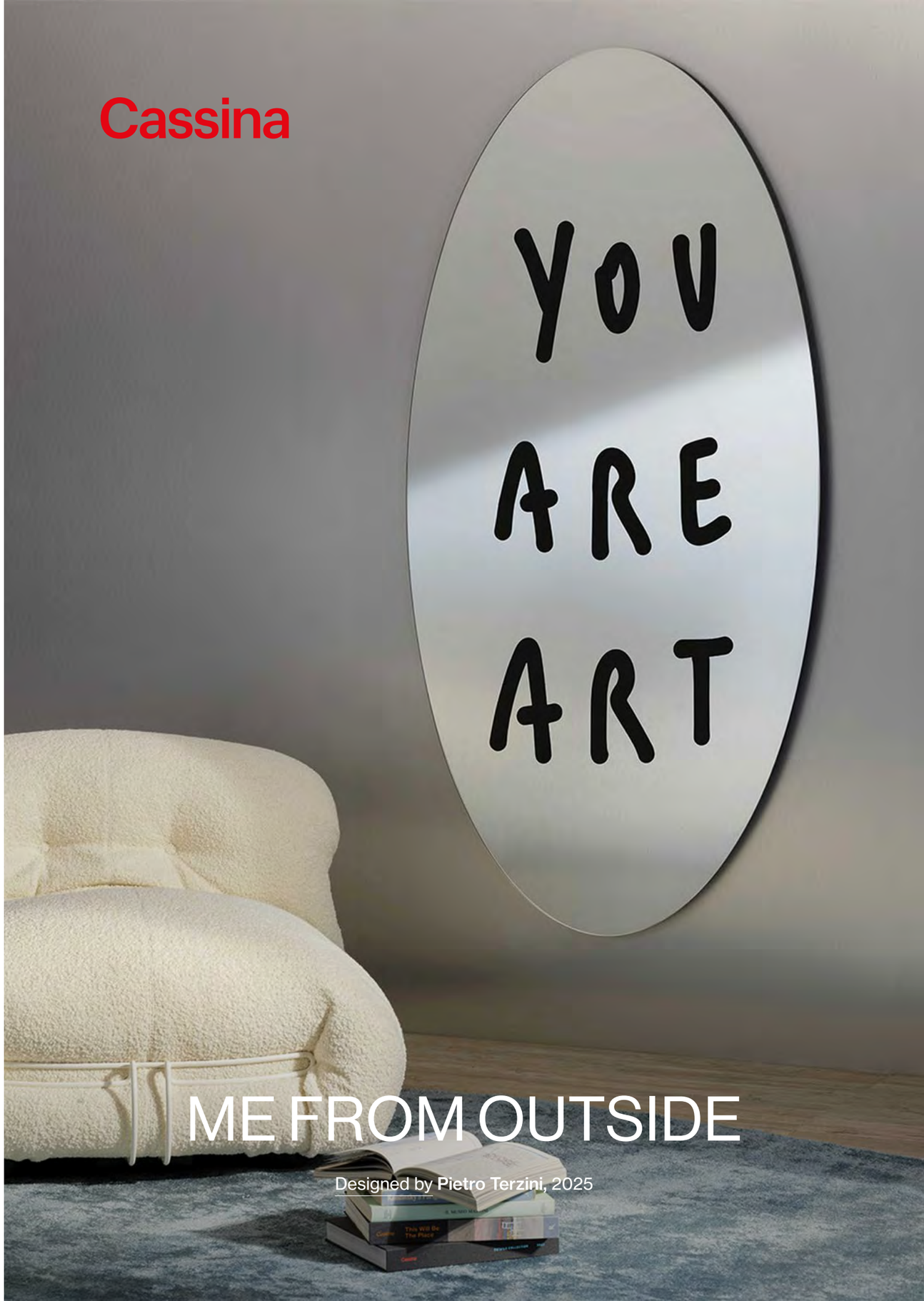

ME FROM OUTSIDE

Designed by **Pietro Terzini**, 2025

ME FROM OUTSIDE

Designed by **Pietro Terzini,** 2025



Symbol of reflection, introspection and vanity, the mirror is not only a practical device, but also an object that confronts the individual with a complex comparison between that which appears and that which we feel – between our reflection and how we are perceived by others. Italian artist Pietro Terzini, known for his audacious works that are an invitation to interact and reflect, presents his first design product in collaboration with Cassina. Featuring a contemporary design aesthetic, the large oval ME FROM OUTSIDE mirror contains a screen-printed message, in capital letters, that creates a candid relationship between the observer and the object itself.

IT Simbolo di riflessione, introspezione e vanità, lo specchio non è solo uno strumento pratico, ma un oggetto che mette l'uomo di fronte a un confronto complesso tra quello che appare e quello che sentiamo, tra come ci vediamo riflessi e come veniamo percepiti dagli altri. L'artista italiano Pietro Terzini, noto per le sue opere audaci che invitano a interagire e riflettere, presenta il suo primo prodotto di design in collaborazione con Cassina. Caratterizzato da un'estetica contemporanea, il grande specchio ovale ME FROM OUTSIDE è serigrafato con un messaggio in caratteri maiuscoli che crea un rapporto diretto tra l'osservatore e l'oggetto stesso.

DE Der Spiegel ist ein Symbol des Reflektierens, der Selbstbesinnung und der Eitelkeit und nicht nur ein praktischer Gegenstand, sondern ein Objekt, das den Menschen mit dem komplexen Thema von Schein und Sein konfrontiert, mit unserem Spiegelbild, das wir sehen, und damit, wie wir von den anderen wahrgenommen werden. Der italienische Künstler Pietro Terzini, der für seine gewagten Kunstwerke bekannt ist, die dazu auffordern, zu interagieren und nachzudenken, präsentiert in Zusammenarbeit mit Cassina sein erstes Designobjekt. Auf den großen ovalen Spiegel ME FROM OUTSIDE mit modernem Design ist eine Message in Großbuchstaben im Siebdruckverfahren aufgedruckt, die eine direkte Beziehung zwischen dem Betrachter und dem Objekt selbst schafft.

FR Symbole de réflexion, d'introspection et de vanité, le miroir n'est pas seulement un outil pratique mais un objet qui met l'homme face à une confrontation complexe, entre ce qui apparait et ce que nous ressentons, entre la façon dont nous nous voyons reflétés et la façon dont nous sommes perçus par les autres. L'artiste italien Pietro Terzini, connu pour ses œuvres audacieuses qui invitent à l'interaction et à la réflexion, présente son premier produit de design en collaboration avec Cassina. Caractérisé par une esthétique contemporaine, le grand miroir ovale ME FROM OUTSIDE est sérigraphié avec un message en majuscules qui crée une relation directe entre l'observateur et l'objet lui-même.

EN Finish

· Serigraphed glass

IT Finitura

· Vetro serigrafato

DE Oberfläche

· Glas mit Siebdruck

FR Finition

· Vitre sérigraphié



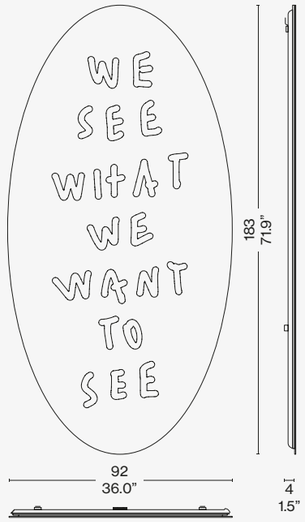

Scan the QR code to access all product information on the Cassina website.

Cassina



NO VANITAS

Designed by **Patricia Urquiola,** 2023 Produced **Cassina,** 2023



COVER
NO VANITAS mirror, amethyst
and lemon yellow cord.

LEFT
NO VANITAS mirror, amethyst
and lemon yellow cord. 4 CHAISE
LONGUE À RÉGLAGE CONTINU,
DURABLE – Nabuk Marrone 13Z517.
SAHARA GRID rug, grigio ghiaccio.

NO VANITAS

Designed by **Patricia Urquiola,** 2023 Produced **Cassina,** 2023

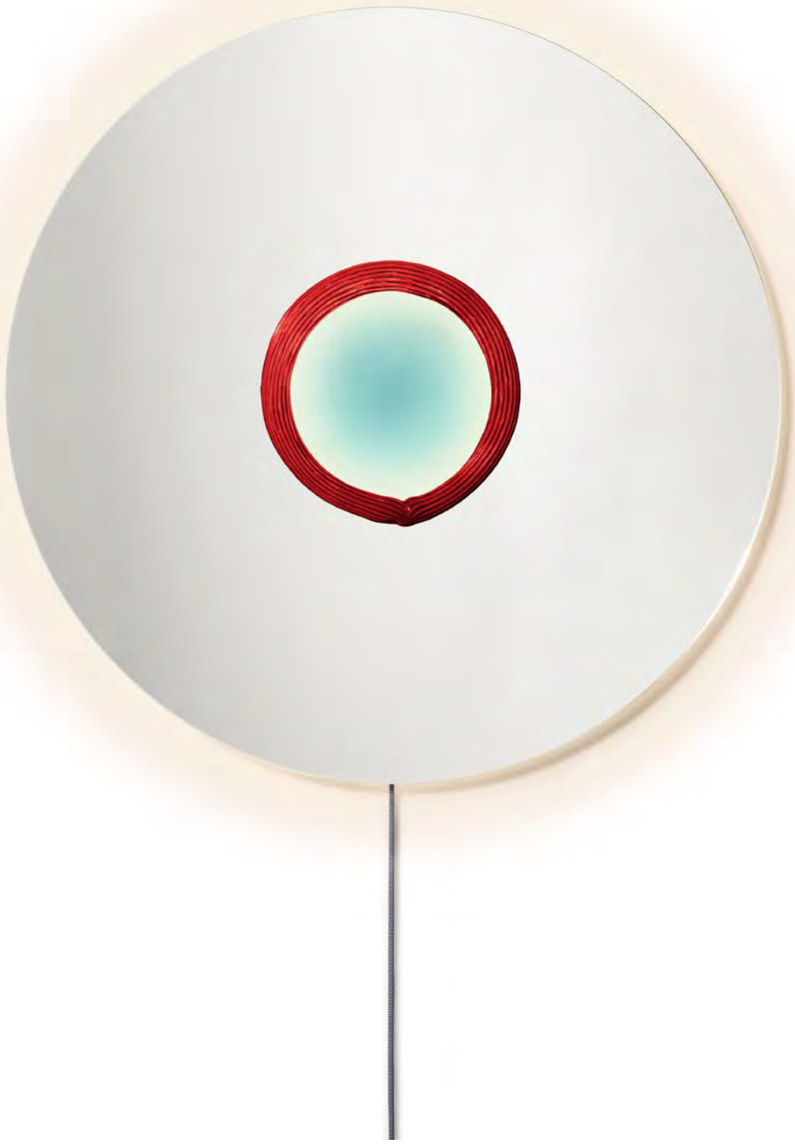

A nonconformist yet sophisticated mirror that, starting with its name, rules out vanity and pays tribute to the handcrafted masterpiece that is the cast-glass murrina. Designed as a perfect circle, No Vanitas reflects the mirrored image around its wide perimeter and positions at the centre a murrina hand-crafted by glass artisans using an arduous, intricate process. The morisa, a glass cordon typical of the Murano tradition, is engraved with a striped motif and applied by hand to the circumference of the murrina itself. No Vanitas celebrates the communicative power of exquisite Venetian craftsmanship, placing it at the centre and most dramatic point on the mirror. An LED light on the back (activated by a proximity sensor beneath the mirror), creates a dramatic optical effect around the perimeter and illuminates the murrina at the centre.

Complements & Accessories

IT Uno specchio anticonvenzionale e raffinato che, fin dal nome, annulla la vanità ed esalta quel capolavoro della manifattura che è la murrina in vetro colato. Concepito come un cerchio perfetto, No Vanitas permette di specchiarsi nell'ampio perimetro esterno e colloca al centro la murrina realizzata a mano dagli artigiani del vetro mediante una lavorazione complessa ed elaborata. La morisa, il cordone in vetro tipico della tradizione di Murano, è incisa con un motivo rigato e applicata manualmente sulla circonferenza della murrina stessa. No Vanitas celebra la forza comunicativa della pregiata manifattura veneziana collocandola nel punto centrale e più scenografico dello specchio. Sul retro, una luce al LED attivata tramite un sensore di prossimità posizionato sotto lo specchio, crea un suggestivo effetto ottico che ne percorre il perimetro e illumina la murrina centrale.

DE Ein unkonventioneller und eleganter Spiegel, der ausgehend vom Namen der Eitelkeit ein Ende bereitet und ein Meisterwerk der Handwerkskunst in Szene setzt, die Murrina aus Gussglas. No Vanitas ist als ein perfekter Kreis konzipiert mit einem Rand, in dem man sich spiegeln kann, und einer Murrina in der Mitte, die von den Glasbläsermeistern in Handarbeit mit einer komplexen und anspruchsvollen Verarbeitung gefertigt wird. Die Morisa, das für die traditionelle Glasfertigung von Murano typische Glasband, ist mit einem Streifenmuster dekoriert und wird in Handarbeit am Umfang der Murrina appliziert. No Vanitas feiert die Kommunikationsfreudigkeit der venezianischen Handwerkskunst durch die perfekte Inszenierung in der Mitte des Spiegels. Eine LED-Leuchte an der Rückseite, die von einem Bewegungsmelder unter dem Spiegel eingeschaltet wird, schafft einen eindrucksvollen optischen Effekt am Rand des Spiegels und beleuchtet die zentrale Murrina.

FR Un miroir anticonformiste et raffiné qui, comme son nom l'indique, annule la vanité et met en valeur ce chef-d'œuvre d'artisanat qu'est la murrine en verre coulé. Conçu comme un cercle parfait, No Vanitas permet de se regarder dans le large périmètre extérieur et met au centre la murrine, fabriquée à la main par des artisans verriers selon un processus complexe et élaboré. La morise, cordon de verre typique de la tradition de Murano, est gravée d'un motif rayé et appliquée manuellement sur le pourtour de la murrine. No Vanitas célèbre la force communicative de l'artisanat vénitien de qualité en plaçant la murrine au centre, à l'endroit le plus spectaculaire du miroir. Au dos, une lumière LED, qui s'allume via un capteur de proximité placé sous le miroir, crée un effet optique saisissant tout autour de l'objet et illumine la murrine au centre.

EN Mirror

Murano glass, wooden support with black lacquer finish.. Additional element in thermoformed black material in the version with LED light.

IT Specchio

Vetro di Murano, supporto in legno laccato nero. Elemento aggiuntivo in termoformato nero per la versione con luce LED.

DE Spiegel

Muranoglas, Rückseite aus Holz mit Lackierung in Schwarz. Zusätzliches heißverformtes Element in Schwarz für die Version mit LED-Leuchte.

FR Miroir

Verre de Murano, support en bois laqué noir. Élément supplémentaire thermoformé noir pour la version avec éclairage LED..

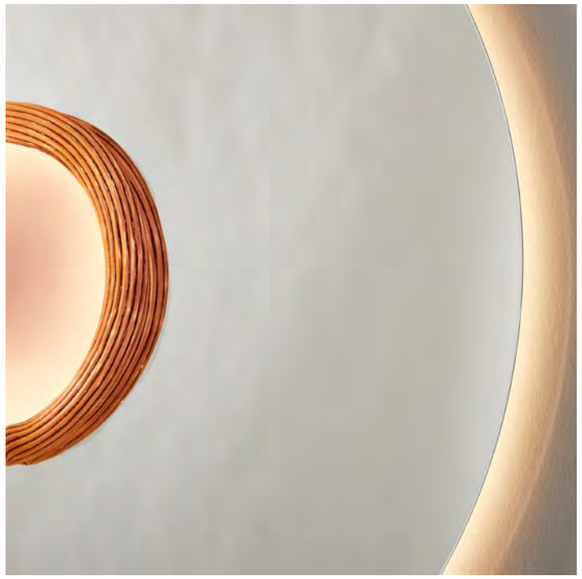

574 K1/K2/K3/K4

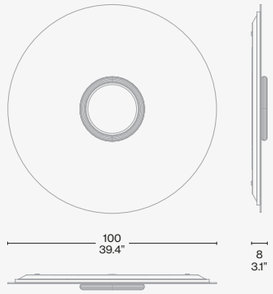

574 01/02/03/04

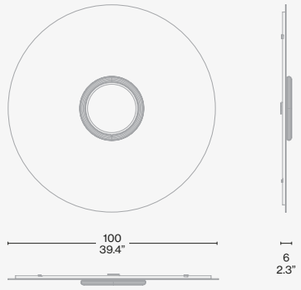

Scan the QR code to access all product information on the Cassina website.



REFOLO SOFA
black oak base, leather X nero

TOREI
black base, carrara marble top

NO VANITAS
murano glass







TOTAL LOOK SUGGESTIONS



DELFI
carrara marble base, glass top

DUDET CHAIR
otterlo (O) canarino

SAHARA OVAL
oro

3TO9
aluminium structure, ivory fabric

HAYAMA
blu notte lacquered

NO VANITAS
murano glass













TOTAL LOOK SUGGESTIONS



BEAM SOFA SYSTEM
tensing (F) perla, black base

CUSHIONS
tensing (F): perla, bianco, nero

DUDET ARMCHAIR
otterlo (O) petrolio

TOREI
marquinia marble top and black structure

NUVOLA ROSSA
lacquered red beechwood

WAX STONE
stainless steel structure, murano glass

RIGADINO
sea water green and carrott red

NO VANITAS
murano glass












Cassina
OTERO
Studio Simon, 1980





COVER AND PREVIOUS PAGE
OTERO mirror.

LEFT
OTERO mirrors. VOLAGE EX-S
NIGHT bed and bench, Linus 13L282.
VOLAGE EX-S chest of drawers,
american walnut, natural wicker.
ATACAMA 3 rug, carta da zucchero.

OTERO

Studio Simon, 1980



Created by Studio Simon, Otero is beveled on the vertical edges, its support being polyester painted, with a mirror-gloss finish. Like an arrow slit in the wall, or a slash of light, this rectangular mirror reflects everything that surrounds it.

Complements & Accessories

IT Lo specchio realizzato da Studio Simon si presenta con un vetro molato su un lato verticale, dotato di supporto verniciato poliestere con finitura lucida specchiante. L'oggetto simula una feritoia, un taglio di luce nel muro. Un lungo rettangolo che riflette ciò che lo circonda.

DE Dieser Spiegel von Studio Simon präsentiert sich mit einem geschliffenen Glas auf der senkrechten Seite, die eine Halterung mit Polyesterlackierung und Spiegelglanz-Finish aufweist. Das Objekt simuliert einen Schlitz, einen Lichteinschnitt in der Wand. Ein langes Rechteck, das seine Umgebung widerspiegelt.

FR Le miroir réalisé par le Studio Simon arbore du verre dépoli sur un côté vertical, doté d'un support peint en polyester avec finition polie réfléchissante. L'objet évoque une meurtrière, une entaille de lumière dans le mur. Un long rectangle qui reflète ce qui l'entoure.

EN Mirror

· On float glass bevelled on one vertical side.
Stand
· In MDF polyester-base painting and black polish finish.
Protective bumpers
· In white rubber.

IT Specchio

· Su vetro float chiaro molato su un lato verticale.
Supporto
· In MDF verniciatura con base poliestere e finitura lucida colore nero.
Paracolpi protettivo
· In gomma bianca.

DE Spiegel

· Auf hellem Floatglas, an einer senkrechten Seite geschliffen.
Halterung
· Aus MDF, Lackierung mit Polyesterbasis und schwarzem Glanzfinish.
Stoßfänger
· Aus weißem Gummi.

FR Miroir

· Sur vitre flotté clair, moleté sur un côté vertical.
Support
· En MDF, peinture à base de polyester avec finition brillante noire.
Pare-chocs de protection
· En caoutchouc blanc.

W72

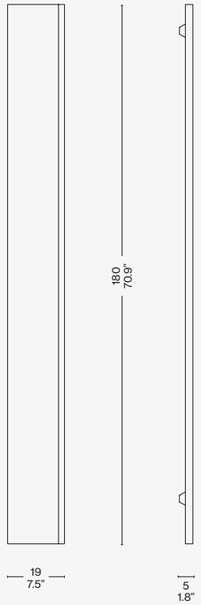

Scan the QR code to access all product information on the Cassina website.

TOTAL LOOK SUGGESTIONS



8
lipari (L) titanio, anthracite base

CUSHIONS
lipari (L) titanio, grigio

LADY
ortigia (L) vino, gunmetal chromed frame

ORDINAL
carrara marble

NUVOLA ROSSA
american walnut

FICUPALA
transparent pink glass + matt black base

SAHARA GRID
argilla

9
grigio carnico top and base

OTERO
float glass




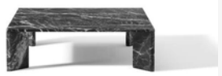






COLLECTION OVERVIEW

COMPLEMENTS & ACCESSORIES



JANUBI
Cassina



MOKORO
Cassina



RIGADINO
Patricia Urquiola



SAHARA
Cassina

Large Accessories



PARAVENT AMBASSADE
Charlotte Perriand



PARAVENTO BALLA
Giacomo Balla



PARAVENTO RISACCA
Gaetano Pesce



SOMEWHERE EL-S CARPET
Philippe Starck



TAPIS LA MAIN OUVERTE
Le Corbusier



TÉNÉRÉ
Cassina



VÉRITÉ
Charlotte Perriand



TRAMONTO A NEW YORK
Rodolfo Dordoni



RADIO IN CRISTALLO
Franco Albini



SERVING CART
Bodil Kjær

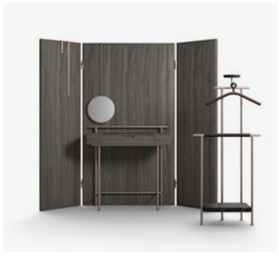

STAY
Neri&Hu

Mirrors



DEADLINE
Ron Gilad



GIBBOUS
Michael Anastassiades



HOOPTICAL
Cassina

Carpets



ARAL
Cassina



ATACAMA
Cassina



GRAFFITI
Charlotte Perriand



LES GRANDS TRANS-PARENTS
Man Ray



ME FROM OUTSIDE
Pietro Terzini



NO VANITAS
Patricia Urquiola



OTERO
Studio Simon

Outdoor Large Accessories



PARASOL
Dirk Wynants

Outdoor Carpets



CIRCUS
Cassina



SOLEIL
Cassina



SASHÉ
Cassina

SPIDER
Cassina

TRAIL
Cassina

CASSINA.COM